Аксессуары для систем смазки

Каталог продукции

Продуктивность - это ключ к современной глобальной экономике. Правильная смазка увеличивает срок слубы и облегчает техническое обслуживание.

Устройства для систем смазки

Наш опыт
Фирма "Линкольн" создана в 1910 году и в течение длительного времени занимает лидирующее положение на рынке производства смазочного оборудования. Десятилетия нашей деятельности привели к тому, что наша компания завоевала высокие позиции в индустрии смазочных систем, включая собственные разработки. Будучи пионерами смазочной индустрии, мы будем оставаться законодателями в этой области и обеспечивать потребителей смазочными системами высшего качества и в необходимых количествах.

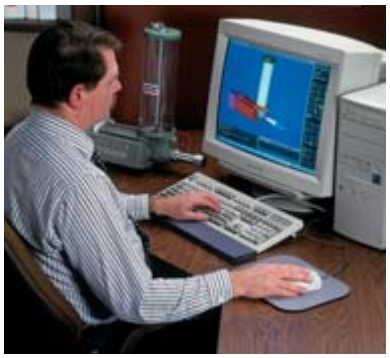

Наша продукция
Системы смазки фирмы "Линкольн" уменьшают трение и износ деталей и таким образом сокращают затраты на обслуживание, увеличивают производительность, обеспечивают высокий уровень безопасности при обслуживании и защиту окружающей среды.

Наш сервис
Обслуживание наших клиентов включает в себя консультации, изобретения и разработку систем для всех конкретных потребностей, производство стандартных компонентов, таких как насосы, измерительные устройства или проверочное оборудование, установку и запуск смазочных систем в любой точке мира мира, обучение персонала и послепродажное обслуживание.

Наша система управления качества
Наша сертифицированная Система Управления Качества, согласно DIN EN ISO 9001, наши знания и опыт, качество консультаций и уровень изобретений позволяют нам ориентироваться на нужды клиентов и успешно решать экономические и интеллектуальные задачи.

Наша система экологического контроля.
Наша система экологического контроля соответствует DIN EN ISO 14001 и EMAS и является интегральной частью философии компании, отражающей ориентацию фирмы "Линкольн" на будущее.

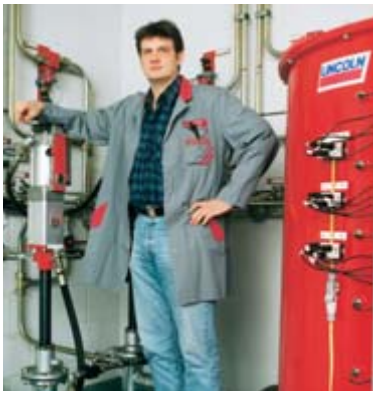

Наш девиз
Оставайтесь мобильными – вместе с нами!

Оглавление

Устройства для систем смазки

Электронный датчик давления 4

Манометры, фильтры смазки 5

Электромагнитные клапаны 6

Панели управления 7

Шланги, трубы
и трубопроводная арматура 8 - 9

Соединительные элементы 10 - 13

Адаптеры, соединители и шарниры 14 - 15

Соединения типа Quicklink™ 16 - 19

Штуцеры, щетки, зажимы 20 - 21

Крепёжные элементы 22

Указатель по номерам деталей 23 - 26

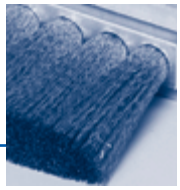

223-12454-1	12	223-12533-5	
223-12454-3	12	223-12533-6	
223-12454-5	12	223-12533-9	
223-12454-6	12	223-12563-2	
223-12454-7	12	223-12563-5	
223-12454-8	12	223-12563-7	

Электронный переключатель давления с цифровым дисплеем

Электронный переключатель давления оборудован одним цифровым дисплеем, двумя переключаемыми выходами и одним аналоговым выходом. Момент переключения может регулироваться при помощи клавиш и использоваться для показателей давления от 0 до 400 бар.

№ по каталогу	Описание
234-13194-4	электронный переключатель давления

Технические характеристики

Входные данные	
диапазон измерений	0 - 400 бар
превышенное давление	600 бар
прочность на разрыв	300% полной шкалы
Выходные данные	
точность	≥ 0,5% полной шкалы
Аналоговый выход	
сигнал	4…20 мА, сопротивление ≥ 500 ом
Переключаемый выход	
тип	выход транзистора PNP
сила тока переключения	не более 0,7 А
ожидаемый ресурс	≥ 20 млн. циклов
Прочие данные	
напряжение	15…30 В, постоянный ток
гидравлическое соединение	наружн.резьб.соединение G1/4 (BSPP)

Размеры

Высота	Глубина	Ширина
112 мм	35 мм	42 мм

Манометры, фильтры смазки

Модели

№ по каталогу	Описание
234-13101-1	манометр 0 - 600 бар, Ø 80 мм, наружн. резьб. соедин. G1/2 (BSPP)
234-13101-2	манометр 0 - 600 бар, Ø 100 мм, G1/2 наружн. резьб. соедин. (BSPP)
234-13101-4	манометр 0 - 600 бар, Ш 100 мм, наполненный гликолем, G1/2 наружн. резьб. соедин. (BSPP)
234-13101-5	манометр 0 - 250 бар, Ø 100 мм BAR (R1/2)

манометр 234-13101-4

Эти легко обслуживаемые фильтры состоят из фильтра грубой очистки (410 мкм) и фильтра тонкой очистки (270 мкм). На них воздействует давление 400 бар, пропускная способность - до 24 л/час.

Блок фильтра 628-25531-2

Модели

№ по каталогу	Описание
528-31341-3	блок фильтра с внутр.резьб.соед. R1/4 (BSPT)
628-25531-2	блок фильтра с внутр.резьб.соед. R3/8 (BSPT)
628-25709-1	двунаправленный блок фильтра с резьбой R3/8 внутр. (BSPT)

Фильтрующий элемент смазки гальванизирован, его резьба хромирована. Он оснащён штуцером для наполнения смазкой насосов Quicklub или для подачи смазки в смазочную систему с использованием предохранительного клапана. Выходное соединение - 1/8" BSP

Фильтрующий элемент смазки

Модели

№ по каталогу	Описание
528-36045-6	фильтрующий элемент смазки

Трубчатый фильтр служит для дополнительной защиты подаваемой смазки в условиях сильных загрязнений.

Внутритрубный фильтр

Модели

№ по каталогу	Описание	Резьба
628-36062-3	SF1-G1/4 + гидравлическая смазочная арматура	G 1/4 внутр.
628-26452-2	фильтр смазки SF1-G1/4	
428-21544-1	фильтр	
532-31537-2	гидравлическая смазочная арматура	

Электромагнитные клапаны

Смазочные электромагнитные клапаны

Фирма "Линкольн" предлагает широкий диапазон электромагнитных клапанов для консистентной смазки, жидкой смазки и воздуха.

Электромагнитные клапаны для систем смазки
Представленные на картинке электромагнитные клапаны для консистентной смазки, разработаны специально для работы в смазочных системах и отвечают самым жестким требованиям, предъявляемым к таким изделиям.

В обычных клапанах консистентная смазка имеет тенденцию застывать, что приводит к закупориванию клапана.

Технические данные

	2/2 контура	3/2 контура
Диапазон давления	0–400 бар.	
Расход	2,4 литров/мин.	
Напряжение	24 и 48 VDC, 230/110–120 VAC	

Смазочные электромагнитные клапаны

Дет. №	Тип	Выкл. положение	Рабочее напряжение	Соединение с внутр. резьбой (BSPP)
525-32080-1	2/2 way valve	normally closed	24 VDC	G 1/2
525-32094-1	2/2 way valve	normally closed	48 VDC	G 1/2
525-32082-1	2/2 way valve	normally closed	230 VAC	G 1/2
525-32081-1	2/2 way valve	normally closed	110 VAC	G 1/2
525-32083-1	2/2 way valve	normally open	24 VDC	G 1/2
525-32093-1	2/2 way valve	normally open	48 VDC	G 1/2
525-32084-1	2/2 way valve	normally open	230 VAC	G 1/2
525-32098-1	2/2 way valve	normally open	110 VAC	G 1/2
525-32085-1	3/2 way valve		24 VDC	G 3/8
525-32096-1	3/2 way valve		48 VDC	G 3/8
525-32087-1	3/2 way valve		230 VAC	G 3/8
525-32086-1	3/2 way valve		110 VAC	G 3/8

Воздушные электромагнитные клапаны

Дет. №	Тип	Выкл. положение	Рабочее напряжение	Соединение с внутр. резьбой (BSPP)
253-14136-1	2/2 way valve	normally closed	24 VDC	G 3/8
253-14136-2	2/2 way valve	normally closed	48 VDC	G 3/8
253-14136-3	2/2 way valve	normally closed	110 VAC	G 3/8
253-14136-4	2/2 way valve	normally closed	230 VAC	G 3/8
253-14076-6	3/2 way valve		110-120 VAC	G 1/2
253-14076-7	3/2 way valve		230 VAC	G 1/2
253-14263-3	3/2 way valve		24 VDC	G 1/4
235-13148-6	3/2 way valve		24 VDC	G 1/8

Панели управления

Панель управления для однолинейных и двухлинейных систем

Деталь №	664-36957-4
Размеры	75 x 160 x 75 мм
Рабочее напряжение	10 to 32 VDC
Время паузы	1 to 179 мин
Время мониторинга	15 мин

Индикаторы высоких и низких уровней
Для управления и мониторинга необходимо использовать реле давления (минимум 1 реле давления для однолинейной системы и 2 реле давления - для двухлинейных систем)

Панель управления для однолинейных и двухлинейных систем

Универсальная панель управления с логическим реле

деталь №	1SLO3-00000-00
размеры	380 x 380 x 210 мм
применение	небольшие и средние системы (двухлинейные системы, прогрессивные системы, распылительные системы смазки)
вх. напряжение	230 В пер.тока (возможно др. напряжение)
кол-во входов	8, два из которых могут использоваться аналогично
выходы	4

Дисплей и панель управления оператора (под прозрачной защитной крышкой), встроенный тактовый генератор и счетчик

Универсальная панель управления с логическим реле

Универсальная панель управления с СРЭ и текстовым дисплеем

деталь №	1SS73-00000-00
размеры	380 x 380 x 210 мм
применение	средние и большие системы (двухконтурные системы, прогрессивные системы, распылительные системы смазки)
вх. напряжение	230 В пер.тока (возможно др. напряжение)
кол-во входов	14, применяемые также с аналог. входами
выходы	10
текстовый дисплей	2 строки по 20 знаков каждая

Обычно может контролировать работу до 6 клапанов системы непрерывного измерения или форсунок; или до 4 двухконтурных дозаторов

Универсальная панель управления с СРЭ и текстовым дисплеем

Универсальная панель управления с компактной СРЭ (сист. резервн. э/пит)

деталь №	1SC74-00000-00
размеры	380 x 380 x 210 мм
применение	средние и большие системы со множеством пунктов мониторинга (двухконтурныесистемы, прогрессивные системы, распылительные системы смазки)
вх. напряжение	400 В пер.тока (возможно др. напряжение)
кол-во входов	16
выходы	16
текстовый дисплей	2 строки по 20 знаков каждая

Устройство в комплекте с дисплеем (2 строки по 20 знаков каж-дая), и расширительным модулем на основе шины ASI увеличивает кол-во входов и выходов до 124. Обычно может контролировать работу до 12 форсунок или распределителей прогрессивной системы; до 10 двухконтурных дозаторов

Универсальная панель управления с компактной СРЭ (сист. резервн.э/пит)

Шланги, трубы и трубопроводная арматура

Все необходимые трубы, шланги, штуцеры и крепёжные материалы имеются в разнообразии, удовлетворяющим требованиям вашей системы.

Существуют трубы различных размеров и из различных материалов, от стали, нержавеющей стали и меди до пластика. При монтаже системы с целью экономии вашего времени можно исполь-зовать пластиковые трубы, предварительно заполненные густой смазкой.

Штуцеры также бывают различных размеров, из разных материалов и разного веса (от лёгких до тяжёлых). Для облегчения сборки у нас есть специальная трубные соединители с цанговым зажимом вставного типа Quicklink, которые могут использоваться с пластиковыми трубопроводами.

Популярные шланги и пластиковые трубопроводы

№ по каталогу	Описание	Макс. рабочее давление	Минимальная прочность на разрыв (с закрученным шланговым соединением) при 20оС	Диапазон температуры	Минимальный радиус изгиба
504-36033-3 заказ по метрам, макс. длина 50 м	пластиковый шланг высокого давления 8.6 X 2.3 мм, заполненный густой смазкой	350 бар	600 бар		35 мм
504-36041-2 заказ по метрам, макс. длина 50 м	пластиковый трубопровод высокого давления, 6 X 1.5 мм, заполненный густой смазкой	200 бар	210 бар		50 мм
111-35114-1 заказ по метрам, макс. длина 50 м	пластиковый шланг высокого давления 8.6 X 2.3 мм, незаполненный	350 бар	600 бар	-40°C – +70°C	35 мм
112-35127-7 заказ по метрам, макс. длина 50 м	пластиковый трубопровод высокого давления, 4 X 1 мм заполненный густой смазкой	200 бар	210 бар		50 мм
112-35127-2 заказ по метрам, макс. длина 50 м	пластиковый трубопровод высокого давления, 6 X 1.5 мм незаполненный	200 бар	210 бар		50 мм

Шланги, трубы и трубопроводная арматура

Обоймы и наконечники для пластиковых шлангов высокого давления

№ по каталогу	Стандартное изделие	Применение	Ø мм
432-23031-1	1	обойма	
432-24162-1	2	наконечник шланга короткий	6
432-23067-1	2	наконечник шланга длинный	6
432-30739-1	2	наконечник шланга, 90°, короткий	6
432-30738-1	2	наконечник шланга, 90°, длинный	6

Обойма и наконечник

№ по каталогу	Стандартное изделие	Применение	Ø мм
432-23676-1	1	обойма	
432-23675-1	2	наконечник шланга короткий	6

Цельнотянутые прецизионные трубы

Диаметр мм	Жёлтая хромированная сталь DIN 2391 ISO 3304	Нерж. сталь 1.4571 DIN 2462 ISO 1127	Нерж. сталь 1.4301 DIN 2462 ISO 1127	Нерж. сталь 1.4541 DIN 2462 ISO 1127	Медь полужёсткая SfCuF25, DIN 1754
Диапазон высокой прочности: для штуцеров типа S					
6 x 1	105-35025-2	106-35203-4	106-35231-1	106-35064-4	107-35287-2
10 x 1,5	105-35025-5	106-35203-2	106-35231-3	106-35063-3	107-35045-4
12 x 1,5	105-35134-3	106-35233-9	106-35267-1	106-35063-5	
16 x 2	105-35183-3		106-35231-5		
20 x 2	105-35134-1	106-35203-1	106-35231-6	106-35063-8	107-35045-6
30 x 3	105-35134-4	106-35203-7	106-35231-7	106-35064-9	
Диапазон от средней до малой прочности: для штуцеров типа L и LL					
8 x 1	105-35025-3	106-35203-3	106-35231-2	106-35063-1	
15 x 1,5	105-35134-9	106-35233-1	106-35231-4		107-35045-9
22 x 2	105-35251-2	106-35292-2	106-35267-4	106-35064-8	
28 x 2		106-35292-1		106-35285-1	
28 x 3	105-35183-7				

Соединительные элементы резьбового типа

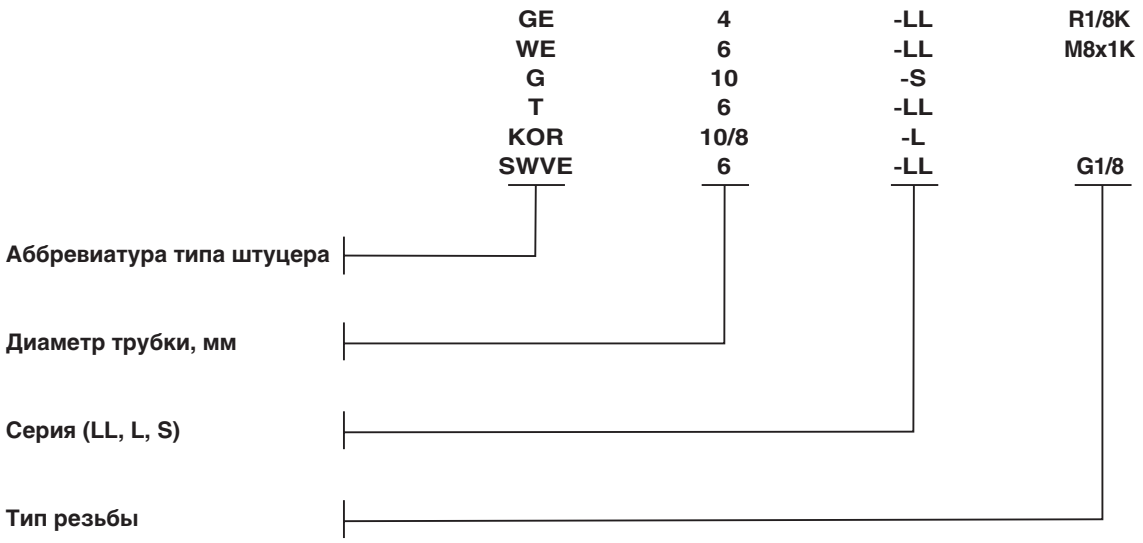

Note: M = metric, R = BSPT, G = BSPP, K = conical

Выбор серий LL, L и S

	LL	L		S	
конструкция	очень слабой прочности	слабой прочности		прочная	
диаметр трубки (мм)	4, 6, 8, 10, 12	6, 8, 10, 12, 15	22, 28	6, 8, 10, 12	16, 20, 30
номинальное давление	100 бар	315 бар	160 бар	630 бар	400 бар
макс. давление	250 бар	500 бар	250 бар	900 бар	420 бар
требуемое пространство	очень малое	малое		большое	
обычное применение	● форсунки точечной смазки ● системы Quicklub			● системы высокого давления ● тяжёлая промышленность	

Аббревиатура типов штуцеров

Тип	Описание
GE	штуцер с наружней резьбой
WE	штуцер угловой с наружней резьбой
G	соединитель прямой
T	Т- образный соединитель
KOR	переходник
SWWE	шарнирные соединители

Штуцер с наружней резьбой GE

Стандартный хромированный

Модель	№ по каталогу
GE4-LL M6x1K	223-12533-5
GE4-LL M8x1K	223-12271-8
GE4-LL M10x1K	223-13069-1
GE4-LL R1/8K	223-12270-8
GE6-LL M6x1K	223-12533-9
GE6-LL M8x1K	223-13023-1
GE6-LL M10x1K	223-12271-7
GE6-LL R1/8K	223-12270-7
GE6-LL 1/8NPT	223-12273-6
GE6-L M10x1	223-12571-2
GE6-L G1/8	223-13016-3
GE6-L G1/4	223-12477-8
GE6-L 1/4NPT	223-13766-2
GE6-S G1/4	223-12477-1
GE8-LL M10x1K	223-13021-1
GE8-LL R1/8K	223-12270-9
GE8-LL R1/4K	223-13621-6
GE8-L M12x1,5K	223-12361-6
GE8-L G1/4	223-12477-6
GE8-L 1/4NPT	223-12273-5
GE8-S G1/4	223-12477-2
GE8-S G3/8	223-13016-6
GE10-L G1/8	223-13621-9
GE10-L G1/4	223-12272-9
GE10-S 1/8NPT	223-13096-3
GE10-S G1/4	223-13016-9
GE10-S 1/4NPT	223-13096-2
GE10-S G1/2	223-13621-7
GE10-S G3/8	223-13016-4
GE10-S 3/8NPT	223-13096-6
GE12-L G3/8	223-12360-8
GE12-L 3/8NPT	223-13621-3
GE12-S G3/8	223-13016-7

Модель	№ по каталогу
GE15-L G3/8A	223-13621-8
GE16-S G3/8	223-13749-5
GE16-S G1/2	223-13621-1
GE20-S G1/2	223-12360-6
GE20-S G3/4	223-12359-6
GE22-L G1/2	223-13749-3
GE22-L G3/4	223-13016-2
GE30-S G1	223-13749-8
GE30-S G1-1/4	223-12360-2

Высококачественная нержавеющая сталь (1.4571)

Модель	№ по каталогу
GE4-LL M6x1K	223-13784-9
GE4-LL R1/8K	223-13614-8
GE4-LL 1/8NPT	223-13715-4
GE6-LL M6x1	223-13658-7
GE6-LL M8x1	223-13658-6
GE6-LL M10x1	223-13658-5
GE6-LL R1/8	223-13614-9
GE6-L G1/8	223-13658-2
GE6-L 1/8NPT	223-13784-2
GE6-L G1/4	223-13658-9
GE6-L 1/8NPT	223-13784-2
GE6-L G1/4	223-13658-9
GE8-LL G1/8	223-13658-1
GE8-L G1/4	223-12452-3
GE10-L G1/8	223-13658-8
GE10-L G1/4	223-12452-1
GE10-L 1/4NPT	223-13614-2
GE10-S G1/4	223-12452-9
GE10-S G3/8	223-12452-2
GE16-S G1/2	223-12452-7
GE20-S G3/4	223-12452-5
GE20-S G1/2	223-13658-4
GE22-L R3/4K	223-13784-5

Штуцер с наружней резьбой

Латунь

Модель	№ по каталогу
GE4-LL R1/8K	223-12375-1
GE8-LL M10x1K	223-12376-3
GE8-L G1/4	223-12377-7
GE8-L 1/4NPT	223-13769-2
GE8-L G1/8	223-13769-4
GE10-L G1/4	223-12377-4
GE15-L G1/2	223-12377-8
GE20-S G1/2	223-12378-4
GE20-S G3/4	223-12377-9

Штуцер угловой с наружной резьбой WE Соединитель G

Штуцер угловой с наружной резьбой

Стандартный хромированный

Модель	№ по кат.
WE4-LL M 6x1K	223-12533-6
WE4-LL M 8x1K	223-13021-5
WE4-LL M10x1K	223-13069-2
WE4-LL R1/8K	223-13021-4
WE6-LL M 6x1K	223-13023-2
WE6-LL M 8x1K	223-13023-3
WE6-LL M 8x1,25K	223-13763-4
WE6-LL M10x1K	223-13021-3
WE6-LL R1/8K	223-12485-9
WE6-LL 1/8NPT	223-13620-4
WE6-L R1/8K	223-13048-1
WE6-L R1/4K	223-12380-6
WE8-LL M10x1K	223-12362-4
WE8-LL R1/8K	223-13021-6
WE8-L M12x1,5K	223-12362-8
WE8-S R1/4K	223-13048-4
WE10-L R1/4K	223-13048-5
WE10-S R3/8K	223-13048-6
WE20-S G3/4A	223-12277-2
WE20-S 3/4NPT	223-13620-2

Высокосортная нержавеющая сталь (1.4571)

Модель	№ по каталогу
WE4-LL R1/8K	223-13677-8
WE6-LL M6x K	223-13677-4
WE6-LL M 6x1K (short thread)	223-14181-1
WE6-LL M8x1K	223-13677-2
WE6-LL M10x1K	223-13677-3
WE6-LL R1/8K	223-12453-7
WE6-L R1/8K	223-13620-8
WE6-L R1/4K	223-13794-1
WE6-L 1/4NPT	223-13677-9
WE6-S R1/4K	223-13620-1
WE8-LL R1/8K	223-13677-1
WE8-L R1/4K	223-13677-5
WE10-L R1/4K	223-12453-1

Стандартный хромированный

Модель	№ по каталогу
G4-LL	223-12531-8
G6-LL	223-12482-9
G6-L	223-12482-2
G6-S	223-13049-1
G8-L	223-12482-6
G10-L	223-12531-2
G10-S	223-13049-3
G12-S	223-12278-9
G15-L	223-12531-6
G16-S	223-12531-4
G20-S	223-12363-2
G22-L	223-13049-7
G30-S	223-12363-6

Высокосортная нержавеющая сталь (1.4571)

Модель	№ по каталогу
G6-LL	223-12454-7
G8-L	223-13615-3
G10-L	223-13615-6
G10-S	223-12454-1
G12-S	223-13615-7
G15-L	223-12454-8
G16-S	223-12454-6
G20-S	223-12454-3
G22-L	223-13615-8
G30S	223-12454-5

Латунь

Модель	№ по каталогу
G6-L	223-12381-7
G8-L	223-12381-8
G10-L	223-13767-2
G10-S	223-12381-4
G15-L	223-12381-9
G20-S	223-12381-6

Соединитель

Т- образный соединитель
Переходник KOR/RED

Стандартный хромированный

Модель	№ по каталогу
T4-LL	223-12563-5
T6-LL	223-12484-9
T6-L	223-12484-2
T6-S	223-12563-7
T8-L	223-12484-6
T10-L	223-13057-5
T10-S	223-12563-9
T12-S	223-12281-9
T15-L	223-12563-2
T16-S	223-13057-2
T20-S	223-12366-2
T22-L	223-13057-4
T30-S	223-12366-6

Высокосортная нержавеющая сталь (1.4571)

Модель	№ по каталогу
T6-LL	223-10083-1
T6-L	223-12455-7
T6-S	223-13616-8
T8-L	223-12455-3
T10-L	223-13616-3
T10-S	223-12455-1
T12-S	223-12455-9
T15-L	223-13616-4
T16-S	223-12455-5
T20-S	223-12455-2
T22-L	223-13616-6
T30-S	223-12455-4

Т- образный соединитель

Латунь

Модель	№ по каталогу
T6-S	223-12384-2
T8-L	223-12384-6
T10-L	223-13792-1
T10-S	223-12384-4
T15-L	223-12384-8
T20-S	223-12384-7

Переходник

Переходник KOR/RED
Такие фитинги используются при переходе от труб большего диаметра к меньшему. Фитинги KOR/RED должны использоваться с угловыми и Т- образными фитингами большего размера. Например, для перехода от 20 мм- к 10 мм трубе, используйте фитинг G20-S и RED20/10-S.

Стандартный хромированный

Модель	№ по каталогу
RED10/6-L	223-10187-1
RED12/10-L	223-14293-2
RED15/8-L	223-14152-2
RED16/10-S	223-14293-1
RED20/10-S	223-12577-2
RED22/10-L	223-13759-8
RED25/10-S	223-12580-6
RED25/20-S	223-14293-3

Высокосортная нержавеющая сталь (1.4571/316Ti)

Модель	№ по каталогу
RED10/6-L	223-10040-1
RED12/10-S	223-14413-9
RED16/10-S	223-14297-1
RED20/10-S	223-14297-7
RED22/10-L	223-14297-9
RED30/10-S	223-14413-3

Латунь

Модель	№ по каталогу
KOR15/8-L	223-13759-5
KOR15/10-L	223-12582-7
KOR20/10-S	223-13759-4

Адаптеры

Адаптеры

Адаптеры

С внутр. резьбой	С внеш. резьбой	Деталь №
M 8 x 1	M 6 x 1 K	304-19787-1
M 8 x 1	M 8 x 1 K	304-19437-1
M 10 x 1	M 10 x 1 K	304-19509-1
M 10 x 1	R 1/8 K	304-19230-1
M 10 x 1	M 12x1 K	712-12724-7
R 1/8 M	8x1 K304-19167-1	
1/8 NPT R _	304-17582-1	
_ NPT R 1/4	304-17581-1	
R 1/2 R _	304-17564-1	

Адаптеры 90°

Адаптеры 90°

С внутр. резьбой	С внеш. резьбой	Деталь №
M 8 x 1 K	M 8 x 1	432-24043-1
M 10 x 1 K	M 8 x 1	432-24052-1

Примечание: При вкручивании в резьбовое соединение следить, чтобы выпускное отверстие адаптера не перекрывалось вкручиваемой резьбовой частью.

Адаптеры 45°

Адаптеры 45°

С внутр. резьбой	С внеш. резьбой	Деталь №
M 8 x 1	M 8 x 1	432-24050-1
M 10 x 1	M 8 x 1	432-24051-1

Примечание: При вкручивании в резьбовое соединение следить, чтобы выпускное отверстие адаптера не перекрывалось вкручиваемой резьбовой частью.

Шарнирные соединители

Угловое соединение

Модель	Диам. трубы	Деталь №
SWVE4-LL G1/8	4 мм	223-13629-1
SWVE4-LL M10x1	4 мм	223-12480-8
SWVE6-LL G1/8	6 мм	223-12479-9
SWVE6-LL M10x1	6 мм	223-12480-7
SWVE8-LL G1/8	8 мм	223-12479-8
SWVE8-S G1/4	8 мм	223-12285-9
SWVE10-L G1/4	10 мм	223-12369-9
SWVE10-S G3/8	10 мм	223-12285-5

Угловое соединениег

Прямой поворотный соединитель

Модель	Деталь №
1/8 i x 1/8 a NPT	223-12567-3

Примечание: Использовать только при редких поворотах

Прямой поворотный соединитель

Поворотный угловой соединитель 90°

Модель	Деталь №
1/8 i x 1/8 a NPT	223-12567-1

Примечание: Использовать только при редких поворотах

Поворотный угловой соединитель 90°

Поворотный угловой соединитель 90° с одной поворотной секцией, оцинкованный и хромированный

Соединение	Деталь №
1/4“ BSP x 1/4“ BSP	626-25716-2
1/4“ BSP x 1/8“ BSP	626-25540-2
1/8“ BSP x tubing O.D. 4 мм	626-26700-2
1/8“ BSP x tubing O.D. 6 мм	626-25438-2
1/4“ BSP x tubing O.D. 6 мм	626-25717-2

Поворотный угловой соединитель 90° с одной поворотной секцией, оцинкованный и хромированный

Технические данные

макс. допустимая частота вращения	800 rpm
макс. допустимое давление	100 бар

Соединения вставного типа с цанговым зажимом Quicklinc™

Установка систем смазки занимает достаточно много времени, особенно когда рабочее пространство ограничено. С появлением соединений Quicklinc™ все эти проблемы ушли в прошлое. Особенно хороши они в труднодоступных местах, при этом время на установку может сократиться вдвое или более по сравнению с соединительными элементами резьбового типа, когда требуется соединять четыре компонента.

Фитинги Quicklinc™ от фирмы Lincoln предназначены для работы в условиях высокого давления, выдерживая давление до 350 бар (модель с усиленной цангой). Обычно они устанавливаются в системах прогрессивного типа на линии от насоса до главного дозатора (модель с усиленной цангой) и от главного до вторичного дозатора или мест смазки (модель цанги с насечкой)

WEK	6	-M 8x1
GEK	4	-R 1/8
GEKV	6	-M 10x1

Аббревиатура типа штуцера
Fittings with a "V" are with reinforced collar

Диаметр трубки, мм

Тип резьбы

Note: M = metric, R = BSPT, G = GSPP, K = conical

Штуцер вставного типа, цанга с насечкой

Штуцер вставного типа

Цанга с насечкой

Модель	Диам. трубы	Деталь №
GEK4-M 6 x 1	4 мм	226-13752-3
GEK4-M 8 x 1	4 мм	226-13752-1
GEK4-M 10 x 1	4 мм	226-13752-2
GEK4-1/8	4 мм	226-13752-4
GEK6-M 6 x 1	6 мм	226-13752-8
GEK6-M 8 x 1	6 мм	226-13752-7
GEK6-M 10 x 1	6 мм	226-13752-6
GEK6-1/8	6 мм	226-13752-9

Штуцер вставного типа с усиленной цангой

Штуцер вставного типа

С усиленной цангой

Модель	Диам. трубы	Деталь №
GEKV-6-M 6 x 1	6 мм	226-14111-4
GEKV-6-M 8 x 1	6 мм	226-14111-2
GEKV-6-M 10 x 1	6 мм	226-14111-3
GEKV-6-1/8	6 мм	226-14111-1

Важно: *Данный фитинг использовать для присоединения к местам смазки, только при замене напорной пластиковой трубы (6 x 1,5 мм)* ***на пластиковый шланг высокого давления (8,6 x 2,3 мм)****.*

Соединения вставного типа Quicklinc™

Угловой штуцер вставного типа

Цанга с насечкой

Модель	Диам. трубы	Деталь №
WEK4-M 6 x 1	4 мм	226-13753-5
WEK4-M 8 x 1	4 мм	226-13753-1
WEK4-M 10 x 1	4 мм	226-13753-2
WEK4-1/8	4 мм	226-13753-3
WEK6-M 6 x 1	6 мм	226-13753-7
WEK6-M 8 x 1	6 мм	226-13753-8
WEK6-M 10 x 1	6 мм	226-13753-6
WEK6-1/8	6 мм	226-13753-4

Угловой штуцер вставного типа, цанга с насечкой

Угловой штуцер вставного типа

С усиленной цангой

Модель	Диам. трубы	Деталь №
WEKV6-M 6 x 1	6 мм	226-14123-4
WEKV6-M 8 x 1	6 мм	226-14123-2
WEKV6-M 10 x 1	6 мм	226-14123-3
WEKV6-1/8	6 мм	226-14123-5

Важно: *Данный фитинг использовать для присоединения к местам смазки, только при замене напорной пластиковой трубы (6 x 1,5 мм)* ***на пластиковый шланг высокого давления (8,6 x 2,3 мм)****.*

Угловой штуцер вставного типа с усиленной цангой

Угловой штуцер вставного типа, поворотный

Цанга с насечкой

Модель	Диам. трубы	Деталь №
WEDK4-M 6 x 1	4 мм	226-13756-6
WEDK4-M 8 x 1	4 мм	226-13756-1
WEDK4-M 10 x 1	4 мм	226-13756-2
WEDK4-M 1/8“	4 мм	226-13756-3
WEDK6-M 6 x 1	6 мм	226-13756-7
WEDK6-M 8 x 1	6 мм	226-13756-4
WEDK6-M 10 x 1	6 мм	226-13756-5
WEDK6-1/8	6 мм	226-13756-8

Примечание: Использовать только для редких поворотов, угол поворота < 180°. В других случаях использовать прямой или поворотный соединитель, с углом 900 или подобный фитинг.

Угловой штуцер вставного типа, поворотный, цанга с насечкой

Угловой штуцер вставного типа, поворотный

С усиленной цангой

Модель	Диам. трубы	Деталь №
WEDKV6-1/8	6 мм	226-13756-9
WEDKV6-M 10 x 1	6 мм	226-14157-2
WEDKV6-M 8 x 1	6 мм	226-14157-1
WEDKV6-M 6 x 1	6 мм	226-14157-3

Важно: *Данный фитинг использовать для присоединения к местам смазки, только при замене напорной пластиковой трубы (6 x 1,5 мм)* ***на пластиковый шланг высокого давления (8,6 x 2,3 мм)****.*

Угловой штуцер вставного типа, поворотный с усиленной цангой

Quicklinc™, соединения вставного типа

Угловой соединитель

Угловой соединитель

Обычная цанга (с насечкой)

Модель	Диаметр трубки	№ по каталогу
SWVZ 6-1/8	6 мм	504-36893-1

Т- образный соединитель вставного типа, усиленная цанга

Т- образный соединитель вставного типа

Усиленная цанга

Модель	Диаметр трубки	№ по каталогу
TSV6	6 мм	226-14097-4

Примечание: Используйте только для комбинирования двух порций смазки из главного дозатора к вторичному или обратно к насосу. Спроектирован для пластикового шланга высокого давления (8,6x2,3мм) с наконечником с канавкой.

Т- образный соединитель вставного типа, обычная цанга (с насечкой)

Т- образный соединитель вставного типа

Обычная цанга (с насечкой)

Модель	Диаметр трубки	№ по каталогу
TS6	6 мм	226-14097-2

Примечание: Используйте только для комбинирования двух порций смазки. Предназначен для пластиковой трубы высокого давления (6x1,5мм) для соединения трубопровода от вторичного дозатора к точке смазки.

Quicklinc™, соединения вставного типа

Муфта

Муфта соединительная Quicklink™ – отличный способ соединения двух труб или ремонта разрывов шланга без замены всего трубопровода. Просто зачистите концы трубопровода и вставьте их в муфту и трубопровод отремонтирован.

Модель	№ по каталогу
GS4 for pressure plastic tube 4 x 1 мм	226-13773-1
GS6 for pressure plastic tube 6 x 1.5 мм	226-13773-3
GSV6 for high-pressure plastic hose (8.6 x 2.3 мм), with hose stud and groove	226-13773-4

Примечание: Используется для ремонта пластиковых шлангов высокого и нормального давления.

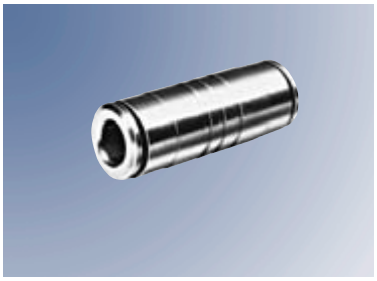

Муфта

Соединительная вставка

Для цанговых зажимов (усиленных)

Модель	№ по каталогу
D 6 x 1.5 для пластиковых шлангов высокого давления (8.6 x 2.3 мм), с фиксатором и канавкой шланга	432-24280-1

Примечание: Используется для соединений с Т-образным переходником 226-14097-4.

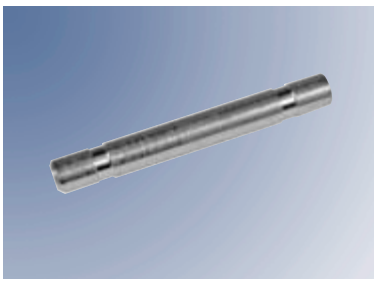

Соединительная вставка

Защитный колпачок для штуцеров вставного типа

Part No.
432-24313-1

Примечание: Для защиты от влаги и грязи.

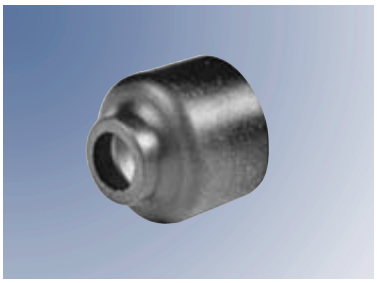

Защитный колпачок

Заглушка

№ по каталогу	Диаметр
226-13797-3	6 мм

Примечание: Для закрытия соединения возвратной линии к насосу.

Заглушка

Фитинг для крепления на перегородки

Фитинг для крепления на перегородки, прямой

Прямой: SV
Стандартный, хромированный

Модель	№ по каталогу
SV6-LC	223-12368-4
SV8-LC	223-12368-6
SV10-LC	223-12368-8
SV10-SC	223-12364-6
SV20-SC	223-12368-2

Прямой: SV
Высококачественная нержавеющая сталь (1.4571)

Модель	№ по каталогу
SV6-L	223-13671-6
SV8-S	223-13671-9
SV10-S	223-12564-3
SV20-S	223-13671-2

Угловой: WSV
Стандартный, хромированный

Модель	№ по каталогу
WSV6-L	223-13050-4
WSV8-S	223-13050-1
WSV10-S	223-12050-2
WSV20-S	223-12409-2

Угловой: WSV
Высококачественная нержавеющая сталь (1.4571)

Модель	№ по каталогу
WSV6-L	223-13758-8
WSV10-L	223-13758-7
WSV20-S	223-13758-4

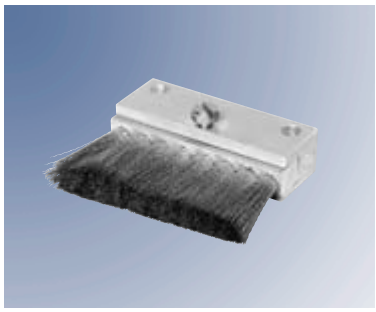

Щётка для масла 233-14419-1

Щётка для масла

№ по каталогу	Размер (LxW)	Впуск	Материал щёток
68874	45 x 20 мм	1/8“ NPT внутр.	нейлон
233-13651-1	47 x 17 мм	R 1/8“ внутр.	латунь
233-13651-6	53 x 16 мм	G 1/8“ внутр.	нерж. сталь
233-13651-9	70 x 25 мм	G 1/8“ внутр.	нерж. сталь
233-14419-1	50 x 57 мм	G 1/8“ внутр.	бронза

Зажимы

Трубные зажимы

Кол-во трубок	Диаметр трубки	№ по каталогу
1	6 мм	226-12336-1
2	6 мм	226-12336-2
3	6 мм	226-12336-3
4	6 мм	226-12336-4
1	8 мм	226-12337-1
2	8 мм	226-12337-2
3	8 мм	226-12337-3
4	8 мм	226-12337-4
1	10 мм	226-12338-1
2	10 мм	226-12338-2
3	10 мм	226-12338-3
4	10 мм	226-12338-4

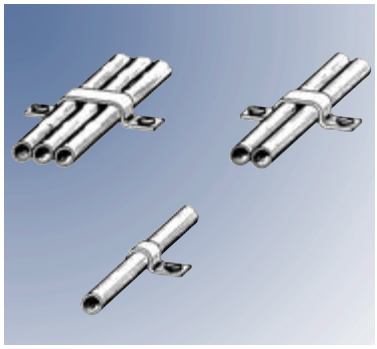

Трубные зажимы

Саморезы

Зажим трубки	Размер	№ по каталогу
ø 6	M 4 x 8	206-12123-3
ø 8 a 10	BM 6 x 12	206-12125-3

Зажимы для трубопроводов Полипропилен с металлической пластиной

Стандартные

Обозначение	Диаметр трубы	№ по каталогу
SP 110 PP-LI	10 мм	226-12343-5
SP 320 PP-LI	20 мм	226-12343-1
SP 320/20 PP-GD-AS	2 x 20 мм	226-13097-3
SP 430 PP-LI	30 мм	226-12343-2

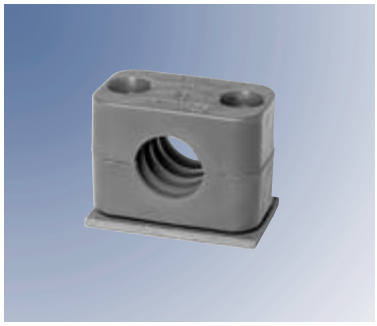

Зажимы для трубопроводов, PP

Для тяжёлых условий

Обозначение	Диаметр труб	№ по каталогу
SPAL 4020 PP DPAL-AS	20 мм	226-13058-3
SPAL 5030 PP DPAL-AS	30 мм	226-13058-5

Металлические хомуты в резиновой оболочке

Диаметр отверстие для фиксации	Диаметр труб	№ по каталогу
5.5 мм	6 мм	226-12557-1
5.5 мм	9 мм	226-12557-2
5.5 мм	10 мм	226-12557-7
5.5 мм	12 мм	226-12557-3
5.5 мм	15 мм	226-12557-4
5.5 мм	20 мм	226-12557-6

Металлические хомуты в резиновой оболочке

Крепёжные элементы

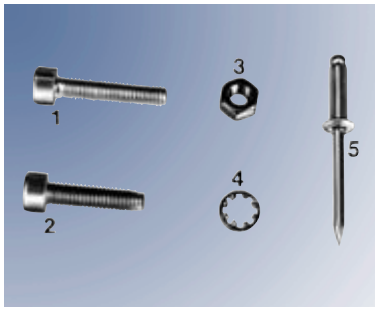

Крепёжные элементы

Крепёжные элементы

Поз.	Описание	Размеры	№ по каталогу
1	винт с цилиндрической головкой	AM 5 x 16 C	201-12040-7
	винт с шестигранной головкой	M 5 x 45 C	200-13017-5
2	саморез	EM 5 x 16 Z	201-13710-1
		CM 5 x 40 Z	206-13710-5
3	гайка	M 5 C	207-12138-2
4	зубчатая стопорная шайба	J 5.3 Z	210-12161-9
5	потайная заклёпка	D 4 x 12	205-12584-1

Пластиковая спираль

Пластиковая спираль

Пластиковая спираль используется для связки нескольких трубок вместе. Она также предохраняет трубки от износа в случае двигающихся точек смазки

Диаметр	№ по каталогу
6 мм	113-35075-2
12 мм	113-35075-3

Пластиковый стяжной хомут

Пластиковый стяжной хомут

Описание	№ по каталогу
короткий	226-12490-3
длинный	226-13095-1

Указатель

Accessories for Lubrication Systems

Part No.	Page
105-35025-2	9
105-35025-3	9
105-35025-5	9
105-35134-1	9
105-35134-3	9
105-35134-4	9
105-35134-9	9
105-35183-3	9
105-35183-7	9
105-35251-2	9
106-35063-1	9
106-35063-3	9
106-35063-5	9
106-35063-8	9
106-35064-4	9
106-35064-8	9
106-35064-9	9
106-35203-1	9
106-35203-2	9
106-35203-3	9
106-35203-4	9
106-35203-7	9
106-35231-1	9
106-35231-2	9
106-35231-3	9
106-35231-4	9
106-35231-5	9
106-35231-6	9
106-35231-7	9
106-35233-1	9
106-35233-9	9
106-35267-1	9
106-35267-4	9
106-35285-1	9
106-35292-1	9
106-35292-2	9

Part No.	Page
107-35045-4	9
107-35045-6	9
107-35045-9	9
107-35287-2	9
111-35114-1	8
112-35127-2	8
112-35127-7	8
113-35075-2	22
113-35075-3	22
1SC74-00000-00	7
1SLO3-00000-00	7
1SS73-00000-00	7
200-13017-5	22
201-12040-7	22
201-13710-1	22
205-12584-1	22
206-12123-3	21
206-12125-3	21
206-13710-5	22
207-12138-2	22
210-12161-9	22
223-10040-1	13
223-10083-1	13
223-10187-1	13
223-12050-2	20
223-12270-7	11
223-12270-8	11
223-12270-9	11
223-12271-7	11
223-12271-8	11
223-12272-9	11
223-12273-5	11
223-12273-6	11
223-12277-2	12
223-12278-9	12
223-12281-9	13

Part No.	Page
223-12285-5	15
223-12285-9	15
223-12359-6	11
223-12360-2	11
223-12360-6	11
223-12360-8	11
223-12361-6	11
223-12362-4	12
223-12362-8	12
223-12363-2	12
223-12363-6	12
223-12364-6	20
223-12366-2	13
223-12366-6	13
223-12368-2	20
223-12368-4	20
223-12368-6	20
223-12368-8	20
223-12369-9	15
223-12375-1	11
223-12376-3	11
223-12377-4	11
223-12377-7	11
223-12377-8	11
223-12377-9	11
223-12378-4	11
223-12380-6	12
223-12381-4	12
223-12381-6	12
223-12381-7	12
223-12381-8	12
223-12381-9	12
223-12384-2	13
223-12384-4	13
223-12384-6	13
223-12384-7	13

Index

Accessories for Lubrication Systems

Part No.	Page
223-12384-8	13
223-12409-2	20
223-12452-1	11
223-12452-2	11
223-12452-3	11
223-12452-5	11
223-12452-7	11
223-12452-9	11
223-12453-1	12
223-12453-7	12
223-12454-1	12
223-12454-3	12
223-12454-5	12
223-12454-6	12
223-12454-7	12
223-12454-8	12
223-12455-1	13
223-12455-2	13
223-12455-3	13
223-12455-4	13
223-12455-5	13
223-12455-7	13
223-12455-9	13
223-12477-1	11
223-12477-2	11
223-12477-6	11
223-12477-8	11
223-12479-8	15
223-12479-9	15
223-12480-7	15
223-12480-8	15
223-12482-2	12
223-12482-6	12
223-12482-9	12

Part No.	Page
223-12484-2	13
223-12484-6	13
223-12484-9	13
223-12485-9	12
223-12531-2	12
223-12531-4	12
223-12531-6	12
223-12531-8	12
223-12533-5	11
223-12533-6	12
223-12533-9	11
223-12563-2	13
223-12563-5	13
223-12563-7	13
223-12563-9	13
223-12564-3	20
223-12567-1	15
223-12567-3	15
223-12571-2	11
223-12577-2	13
223-12580-6	13
223-12582-7	13
223-13016-2	11
223-13016-3	11
223-13016-4	11
223-13016-6	11
223-13016-7	11
223-13016-9	11
223-13021-1	11
223-13021-3	12
223-13021-4	12
223-13021-5	12
223-13021-6	12
223-13023-1	11

Part No.	Page
223-13023-2	12
223-13023-3	12
223-13048-1	12
223-13048-4	12
223-13048-5	12
223-13048-6	12
223-13049-1	12
223-13049-3	12
223-13049-7	12
223-13050-1	20
223-13050-4	20
223-13057-2	13
223-13057-4	13
223-13057-5	13
223-13069-1	11
223-13069-2	12
223-13096-2	11
223-13096-3	11
223-13096-6	11
223-13614-2	11
223-13614-8	11
223-13614-9	11
223-13615-3	12
223-13615-6	12
223-13615-7	12
223-13615-8	12
223-13616-3	13
223-13616-4	13
223-13616-6	13
223-13616-8	13
223-13620-1	12
223-13620-2	12
223-13620-4	12
223-13620-8	12

Index

Accessories for Lubrication Systems

Part No.	Page
223-13621-1	11
223-13621-3	11
223-13621-6	11
223-13621-7	11
223-13621-8	11
223-13621-9	11
223-13629-1	15
223-13658-1	11
223-13658-2	11
223-13658-4	11
223-13658-5	11
223-13658-6	11
223-13658-7	11
223-13658-8	11
223-13658-9	11
223-13671-2	20
223-13671-6	20
223-13671-9	20
223-13677-1	12
223-13677-2	12
223-13677-3	12
223-13677-4	12
223-13677-5	12
223-13677-8	12
223-13677-9	12
223-13715-4	11
223-13749-3	11
223-13749-5	11
223-13749-8	11
223-13758-4	20
223-13758-7	20
223-13758-8	20
223-13759-4	13
223-13759-5	13

Part No.	Page
223-13759-8	13
223-13763-4	12
223-13766-2	11
223-13767-2	12
223-13769-2	11
223-13769-4	11
223-13784-2	11
223-13784-5	11
223-13784-9	11
223-13792-1	13
223-13794-1	12
223-14152-2	13
223-14181-1	12
223-14293-1	13
223-14293-2	13
223-14293-3	13
223-14297-1	13
223-14297-7	13
223-14297-9	13
223-14413-3	13
223-14413-9	13
226-12336-1	21
226-12336-2	21
226-12336-3	21
226-12336-4	21
226-12337-1	21
226-12337-2	21
226-12337-3	21
226-12337-4	21
226-12338-1	21
226-12338-2	21
226-12338-3	21
226-12338-4	21
226-12343-1	25

Part No.	Page
226-12343-2	21
226-12343-5	21
226-12490-3	22
226-12557-1	21
226-12557-2	21
226-12557-3	21
226-12557-4	21
226-12557-6	21
226-12557-7	21
226-13058-3	21
226-13058-5	21
226-13095-1	22
226-13097-3	21
226-13752-1	16
226-13752-2	16
226-13752-3	16
226-13752-4	16
226-13752-6	16
226-13752-7	16
226-13752-8	16
226-13752-9	16
226-13753-1	17
226-13753-2	17
226-13753-3	17
226-13753-4	17
226-13753-5	17
226-13753-6	17
226-13753-7	17
226-13753-8	17
226-13756-1	17
226-13756-2	17
226-13756-3	17
226-13756-4	17
226-13756-5	17

Index

Аксессуары для систем смазки

№ по каталогу	Стр.
226-13756-6	17
226-13756-7	17
226-13756-8	17
226-13756-9	17
226-13773-1	19
226-13773-3	19
226-13773-4	19
226-13797-3	19
226-14097-2	18
226-14097-4	18
226-14111-1	16
226-14111-2	16
226-14111-3	16
226-14111-4	16
226-14123-2	17
226-14123-3	17
226-14123-4	17
226-14123-5	17
226-14157-1	17
226-14157-2	17
226-14157-3	17
233-13651-1	20
233-13651-6	20
233-13651-9	20
233-14419-1	20
234-13101-1	5
234-13101-2	5
234-13101-4	5
234-13101-5	5
234-13194-4	4
235-13148-6	6
253-14076-6	6

№ по каталогу	Стр.
253-14076-7	6
253-14136-1	6
253-14136-2	6
253-14136-3	6
253-14136-4	6
253-14263-3	6
304-17564-1	14
304-17581-1	14
304-17582-1	14
304-19167-1	14
304-19230-1	14
304-19437-1	14
304-19509-1	14
304-19787-1	14
428-21544-1	5
432-23031-1	9
432-23067-1	9
432-23675-1	9
432-23676-1	9
432-24043-1	14
432-24050-1	14
432-24051-1	14
432-24052-1	14
432-24162-1	9
432-24280-1	19
432-24313-1	19
504-36033-3	8
504-36041-2	8
504-36893-1	18
525-32080-1	6
525-32081-1	6
525-32082-1	6

№ по каталогу	Стр.
525-32083-1	6
525-32084-1	6
525-32085-1	6
525-32086-1	6
525-32087-1	6
525-32093-1	6
525-32094-1	6
525-32096-1	6
525-32098-1	6
528-31341-3	5
528-36045-6	5
532-30738-1	9
532-30739-1	9
532-31537-2	5
626-25438-2	15
626-25540-2	15
626-25716-2	15
626-25717-2	15
626-26700-2	15
628-25531-2	5
628-25709-1	5
628-26452-2	5
628-36062-3	5
664-36957-4	7
68874	20
712-12724-7	14

Информация – ключ к продуктивности!

Продуктивность – это ключ к сегодняшней глобальной экономике. "Линкольн" – лидер в познаниях, технологии и обслуживании систем смазки – ключ к полной продуктивности обслуживаемых вами систем.

Перед вами каталог "Аксессуары для систем смазки". Другие каталоги, буклеты, руководства пользователей и техническую информацию вы можете получить в местном представительстве "Линкольн", у дистрибьюторов или в Lincoln GmbH & Co. KG, Walldorf, Germany (см. адрес на последней странице).

Для получения дополнительной информации просто свяжитесь с нами по телефону, факсимильной связи или через наш сайт **www.lincolnindustrial.de**, чтобы найти ближайшего представителя "Линкольн".

Как известно, информация - ключ к продуктивности.

Глобальная дистрибьюторская и сервисная сеть фирмы "Линкольн" – лучшая в своей отрасли промышленности

Где бы Вы ни находились, в Вашем распоряжении сотни локальных дистрибьюторов

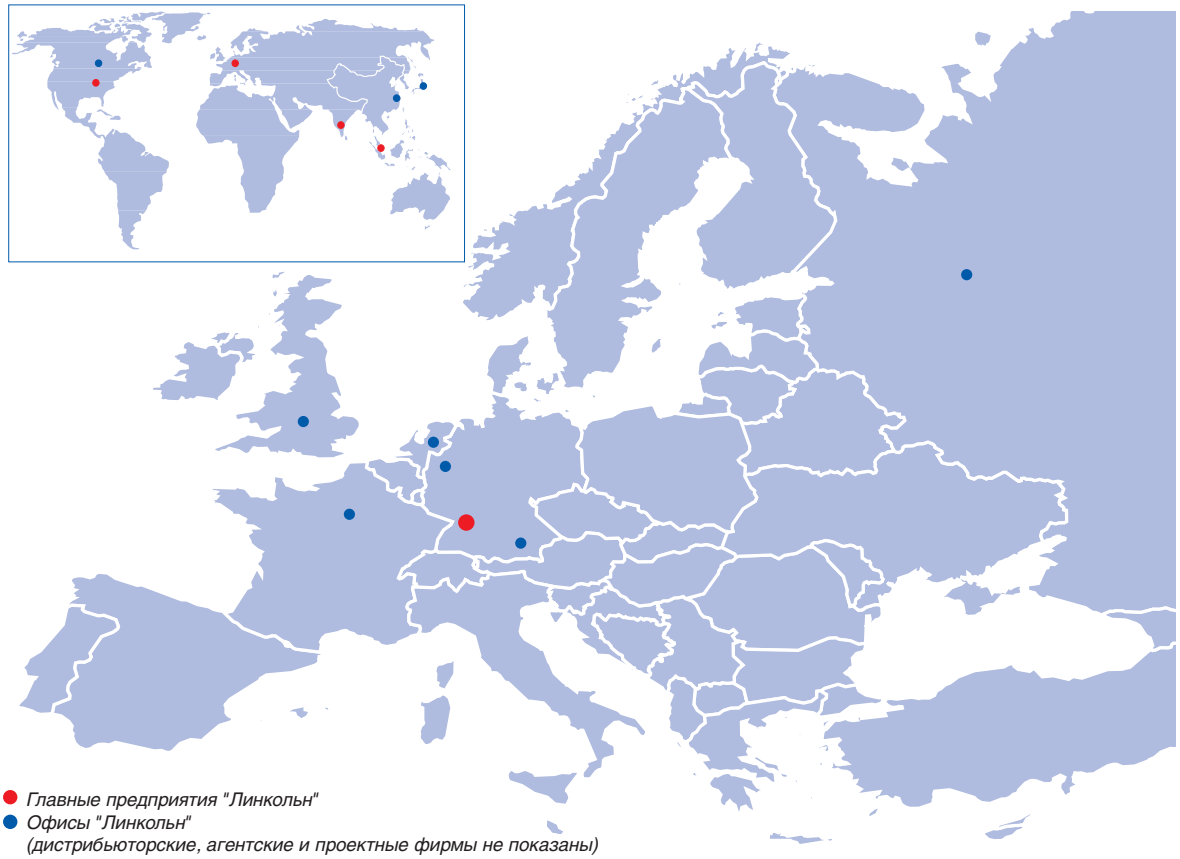

● *Главные предприятия "Линкольн"*
● *Офисы "Линкольн"*
(дистрибьюторские, агентские и проектные фирмы не показаны)

На любых уровнях обслуживания – при выборе и оценке систем смазки, установке систем, проектировке с учетом требований клиента, или при поставке продукции высшего качества – сотрудники главных предприятий "Линкольн", его офисов, агентских и дистрибьюторских фирм обес-печивают гарантию того, что вы всегда получите наилучший результат.

Локальные дистрибьюторы смазочных систем.
Наши локальные дистрибьюторы смазочных систем предлагают Вам свои знания и опыт самого высокого уровня в данной отрасли промышленности. Специально по заказу клиента проектируются системы именно с той комбинацией деталей и узлов производства фирмы "Линкольн", которая нужна именно Вам.

Затем опытные специалисты устанавливают систему на вашем предприятии, или эту работу выполняют Ваши рабочие под контролем наших специалистов. У каждого дистри-бьютора всегда в наличии весь диапазон насосов, дозаторов, блоков управления, мониторов и аксессуаров к ним. Каждый дистрибьютор, продолжая наши традиции, соблюдает выполнение самых строгих требований, пре-дъявляемых к изделиям, систе-мам и качеству обслуживания. От Сент-Луиса до Сингапура, Вальдорфа и далее по всему миру локальные дистрибьюторы, наилучших из всех выпускаемых смазочных систем, придут к Вам на помощь в любое время и в любом месте.

Информацию о ближайшем фирменном торговом и сервисном представителе "Линкольн" вы можете получить, обратившись по следующим контактным телефонам:

Америка:
Сент-Луис, Миссури
Тел. +1 314.679.4200
Факс +1 800.424.5359
www.lincolnindustrial.com
Локатор дистрибьютора

Европа/Средний Восток/ Африка:
Вальдорф, Германия
Тел. + 49.6227.33.0
Факс + 49.6227.33.259
CONTACT

Азия/Тихоокеанский регион:
Сингапур
Тел. + 65.65880188
Факс + 65.65883488

W-115-R-0305

LINCOLN®

IRBIS®

Офіційний дистриб'ютор в Україні

Тел.: (057) 714-09-09

www.irbis.ua

EMAS