THE WORLD GOES ROUND

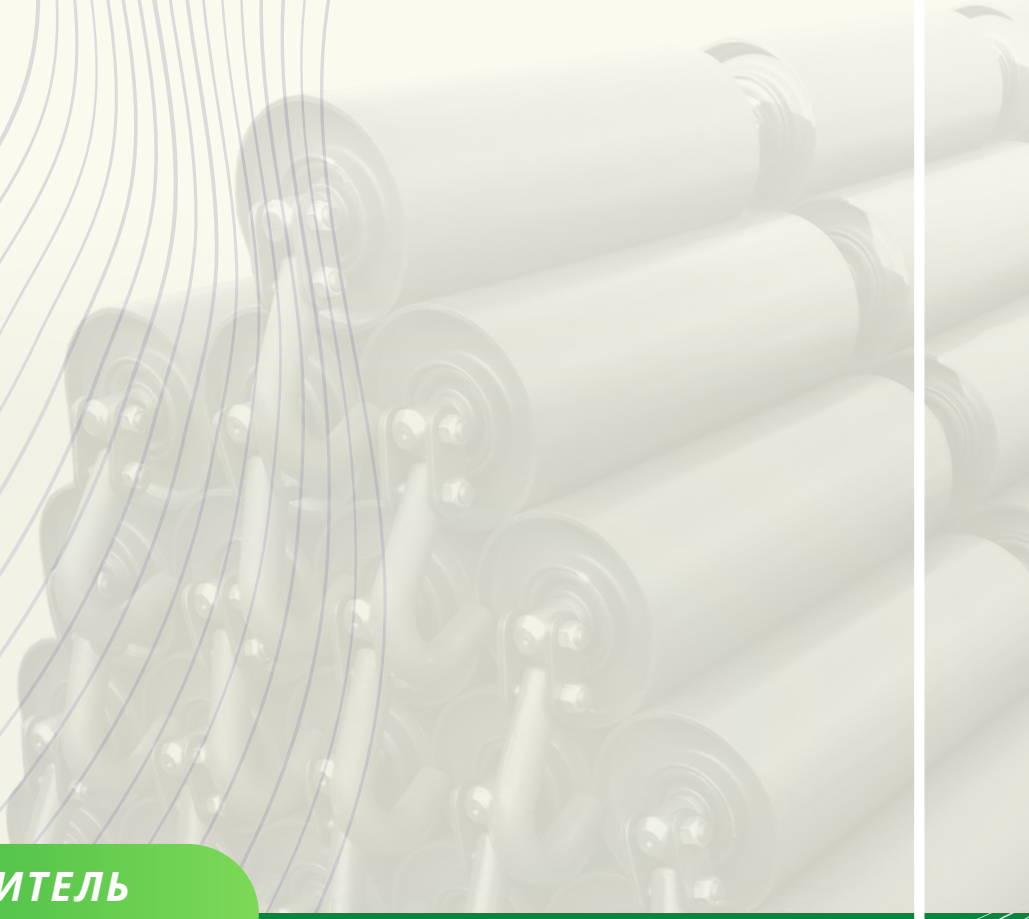

ПРОИЗВОДИТЕЛЬ КОНВЕЙЕНЫХ РОЛИКОВ

www.jdj-polska.eu

JDJ Sp. z o.o. - польский завод-производитель, который на протяжении 30-летнего опыта создал сильный мировой бренд во многих секторах промышленности.
Будучи лидером по производству запчастей для конвейеров в Польше, мы устанавливаем новые тенденции, сохраняя при этом самые лучшие и проверенные решения. Наша продукция производится согласно основным европейским стандартам DIN 15207-1, PNE 53300, NFE 53301, американскими стандартами CEMA, стандартам ГОСТ.

Среди наших клиентов: рудники с открытым и подземным способом добычи, шахты, предприятия по эксплуатации и переработке сыпучих материалов, минерального сырья; морские порты; складские и сортировочные предприятия (в т.ч. интралогистики); предприятия, производящие оригинальное оборудование (OEM). Ролики JDJ используются для транспортировки различных материалов: уголь (каменный, бурый), цемент, песок, камень, щебень, фосфаты и многое другое.

Оферта JDJ

Верхние/нижние ролики; дисковые ролики (с/без распорных втулок, с/без блокирующих боковых колец); ударные роликиж направляющие ролики; обрезиненные ролики; пластиковые ролики; прижимные ролики; роликоопоры ролики; приводные и натяжные барабаны; шестерни Z46; клиновые тормоза; сцепные муфты; полумуфты; цепи GALLA.

Стратегия развития компании ориентирована, с одной стороны, на удовлетворение потребностей клиентов, а с другой – на постоянное развитие и совершенствование процессов производства и управления.

Достижение изложенной **политики качества** возможно благодаря:
• вовлечению всех сотрудников в выполнение поставленных перед ними задач;
• проведению запланированных курсов обучения персонала, направленных на повышение их квалификации, компетенций и ответственности;
• тщательному отбору поставщиков на основе:
- их способности поставки продуктов, которые соответствуют требуемым стандартам качества;
- сотрудничества, которое приносит удовлетворение обеим сторонам.
• с 2013 г. работаем согласно PN-EN ISO 9001: 2008

Наша миссия

Опережать и работать над растущими потребностями наших Клиентов и Партнеров, отвечая вышеуказанным потребностям совершенствованием нашего коллектива, процессов и используемых технологий.

Наши ценности

• Целостность: мы верим, что взаимные отношения между нашими Партнерами, Клиентами и сотрудниками **JDJ** всегда должны быть открытыми, справедливыми, уважительными и честными.
• Сервис: мы гарантируем своим Партнерам индивидуальный подход и качество.
• Инновация: мы предлагаем современный подход к сотрудничеству и новым технологическим решениям.
• Командная работа: мы работаем **ВМЕСТЕ** для достижения оптимальных результатов.

ЛАБИРИНТНЫЙ УПЛОТНИТЕЛЬ

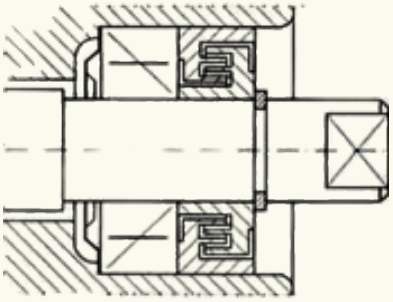

S

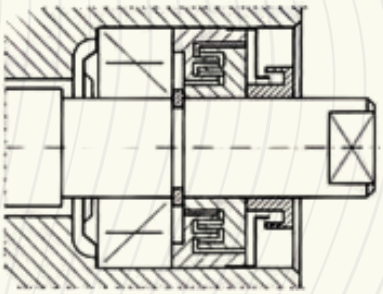

N

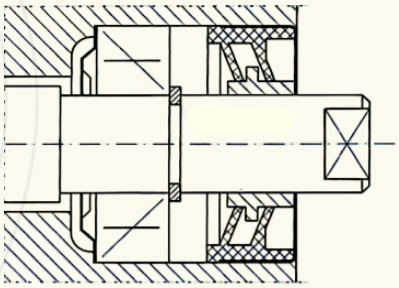

F

ТИПЫ ОКОНЧАНИЕ ОСЕЙ

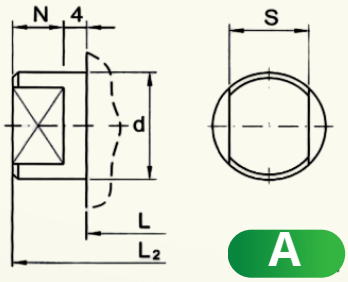

A

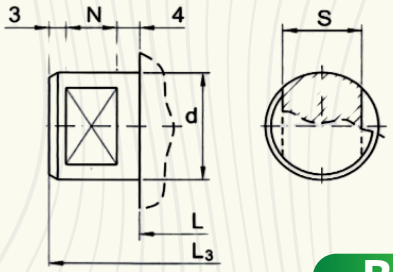

B

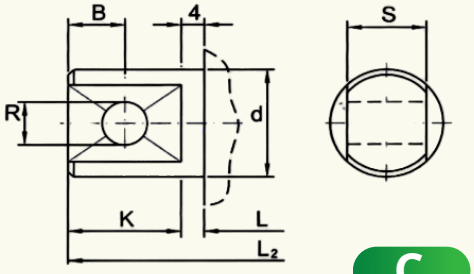

C

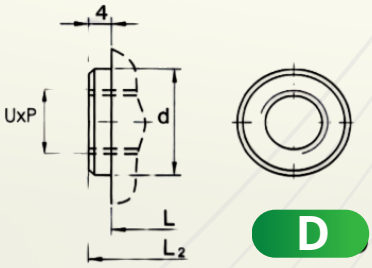

D

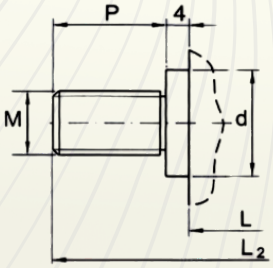

E

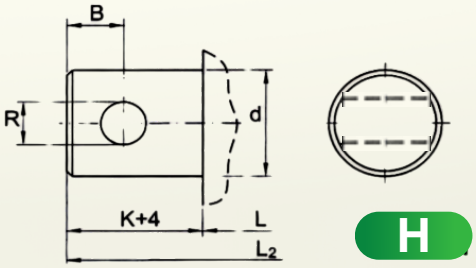

H

Bearing / Lager / Roulement / Подшипник / Łożysko	Ø Tube / Rohr / Tube / Труба / Rura
6204	Ø 51 – Ø 133
6205	Ø 63,5 – Ø 159
6206	Ø 70 – Ø 159
6305	Ø 70 – Ø 159
6306	Ø 88,9 – Ø 159
6307	Ø 108 – Ø 159
6308	Ø 108 – Ø 193,7
6310	Ø 133 – Ø 215
6312	Ø 159 – Ø 193,7
6314	Ø 168 – Ø 215
22308	Ø 108 – Ø 193,7
22310	Ø 133 – Ø 215
22312	Ø 159 – Ø 250
22314	Ø 168 – Ø 250

ГЛАДКИЕ СТАЛЬНЫЕ РОЛИКИ

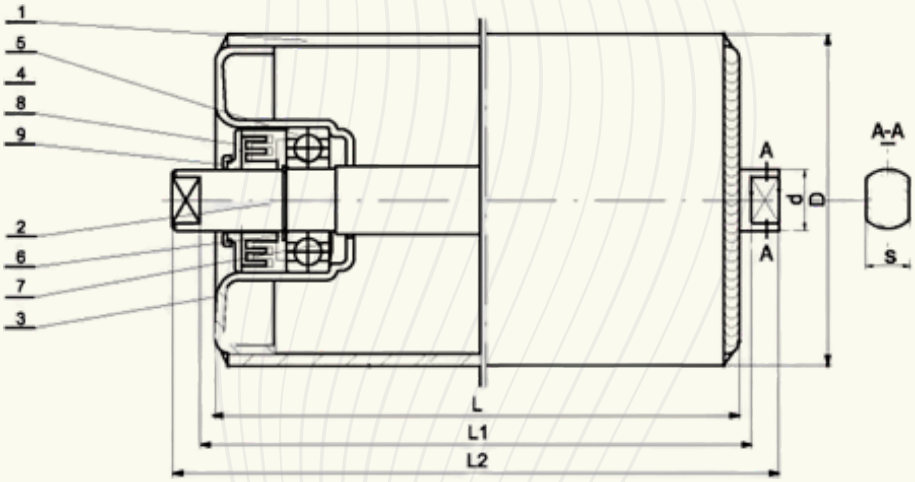

1. обечайка
2. вал
3. стакан под подшипник
4. лабиринт
5. подшипник
6. кольцо Сегера
7. уплотняющая бляшка
8. крышка
9. отражатель

ВАЛ Ø 20

L (mm)	L1 (mm)	L2 (mm)	N (mm)	S (mm)	Bearing / Lager / Roulement / Подшипник / Łożysko	Weight / Gewicht / Poids / Вес / Waga (kg)				
						Ø 63.5	Ø 76	Ø 89	Ø 108	Ø 133
160	168	186	9	14	6204 C3	2,2	2,3	2,4	2,9	4,0
200	208	226				2,6	2,7	2,8	3,4	4,6
250	258	276				2,9	3,1	3,2	4,1	5,4
300	308	326				3,3	3,5	3,7	4,8	6,2
315	323	341				3,4	3,6	3,8	5,0	6,4
380	388	406				3,9	4,2	4,4	5,5	7,4
465	473	491				4,6	4,9	5,1	6,9	8,7
530	538	556				5,1	5,5	5,8	7,8	9,8
600	608	626				5,6	6,0	6,4	8,7	10,8
670	678	696				6,1	6,6	7,1	9,7	11,9
700	708	726				6,4	7,0	7,5	10,2	12,4
750	758	788	15			6,8	7,4	8,0	10,9	13,2
800	808	838				7,2	7,8	8,4	11,6	14,0
900	908	938				8,0	8,7	9,3	12,8	15,6
950	958	988				8,4	9,2	9,9	13,5	16,4
1000	1008	1038				8,8	9,7	10,4	14,2	17,2
1050	1058	1088				9,3	10,3	11,2	15,0	18,1
1150	1158	1188				10,0	10,9	11,7	16,2	19,5
1250	1258	1288				10,8	11,7	12,6	17,5	21,1
1400	1408	1438				11,8	12,9	14,0	19,5	23,5
1600	1608	1638				13,4	14,7	16,0	22,1	26,6
1800	1808	1838				15,0	16,5	18,0	24,8	29,7

ВАЛ Ø 25

L (mm)	L1 (mm)	L2 (mm)	N (mm)	S (mm)	Bearing / Lager / Roulement / Подшипник / Łożysko	Weight / Gewicht / Poids / Вес / Waga (kg)		
						Ø 108	Ø 133	Ø 159
250	258	282	12	18	6305 C3	4,1	6,3	7,1
315	323	347				5,0	7,4	8,5
380	388	412				5,5	8,6	9,8
465	473	497				6,9	10,1	11,5
530	538	562				7,8	11,2	12,8
600	608	632				8,7	12,4	14,2
670	678	702				9,7	13,7	15,6
700	708	732				10,2	14,2	16,2
750	758	798	20;22			10,9	15,2	17,2
800	808	848				11,6	16,0	18,2
900	908	948				12,8	17,8	20,2
950	958	998				13,5	18,7	21,3
1000	1008	1048				14,2	19,6	22,2
1050	1058	1098				15,0	20,6	24,3
1150	1158	1198				16,2	22,2	25,2
1250	1258	1298				17,5	23,9	27,3
1400	1408	1448				19,5	26,6	30,4
1600	1608	1648				22,1	30,1	34,4
1800	1808	1848				24,8	33,6	38,4

ВАЛ Ø 30

L (mm)	L1 (mm)	L2 (mm)	N (mm)	S (mm)	Bearing / Lager / Roulement / Подшипник / Łożysko	Weight / Gewicht / Poids / Вес / Waga (kg)		
						Ø 108	Ø 133	Ø 159
250	258	282	12	22	6206 C3	5,0	6,3	7,6
315	323	347				6,2	7,6	9,0
380	388	412				7,0	8,9	10,4
465	473	497				8,6	10,4	12,2
530	538	562				9,7	11,7	13,6
600	608	632				11,1	13,2	15,1
670	678	702				12,2	14,4	16,6
700	708	732				12,9	15,1	17,3
750	758	798	20			13,7	16,0	18,4
800	808	848				14,6	17,0	19,5
900	908	948				16,1	18,9	21,6
950	958	998				16,9	19,8	22,8
1000	1008	1048				17,8	20,8	23,8
1050	1058	1098				19,0	22,1	26,0
1150	1158	1198				20,3	23,6	27,0
1250	1258	1298				21,8	25,4	29,2
1400	1408	1448				24,3	28,3	32,5
1600	1608	1648				27,7	32,2	36,8
1800	1808	1848				31,1	36,0	41,1

УДАРНЫЕ РОЛИКИ

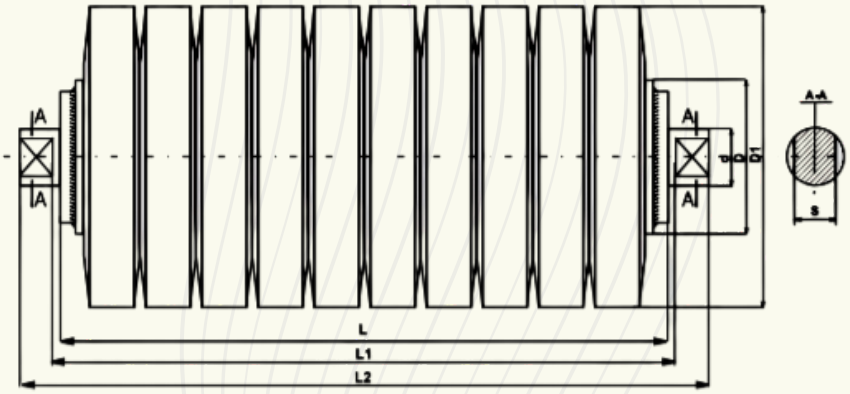

D1	D	d	S	Bearing / Lager / Roulement / Подшипник / Łożysko
89	51 - 63,5	20	14	6204C3; 6205C3
108	51; 63,5; 70; 76	20; 25; 30;	14; 18; 22	6204C3; 6205C3; 6305C3; 6206C3
133	63,5; 70; 76; 89	20; 25; 30;	14; 18; 22	6204C3; 6205C3; 6305C3; 6206C3; 6306C3
140	76	20; 25; 30;	14; 18; 22	6204-6307C3
159	70; 76; 89; 108	25; 30; 40;	18; 22; 34	6305-6307C3,6308C3; 22308C3
190	108:133	40; 50	Acc. to customer requirements	6308C3; 6310C3; 6312C3; 22308C3; 22310C3; 22312C3
215	133; 159	40; 50; 60	Acc. to customer requirements	6308C3; 6310C3; 6312C3; 22308C3; 22310C3; 22312C3

ТИПЫ ДИСКОВ

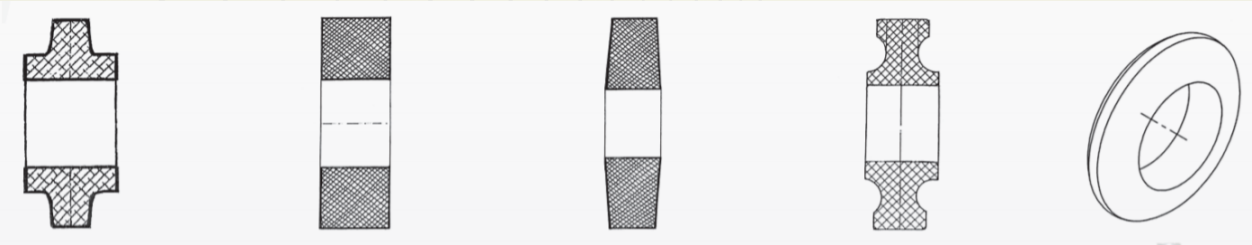

АНТИСТАТИЧЕСКИЕ

ПОЛИУРЕТАНОВЫЕ

РЕЗИНОВЫЕ

ДРУГИЕ

РОЛИКИ НАПРАВЛЯЮЩИЕ

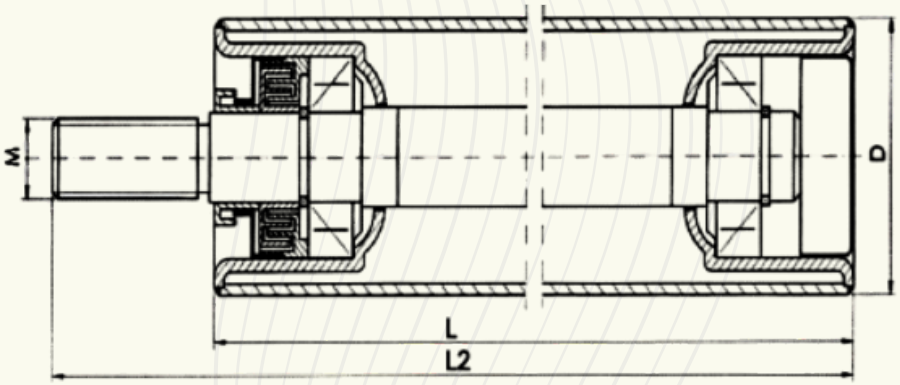

L (mm)	L2 (mm)	D (mm)	D (mm)	Bearing / Lager / Roulement / Подшипник / Łożysko	Thread / Gewinde / Feletage / Резьба / Gwint
100	150	51; 63,5; 70; 76; 89; 108; 133	20 25 30	6204C3 6205C3 6305C3 6206C3	M8 M10 M12 M16 M20 M24
150	200				
215	265				

U-образыне ЛИНОВЫЕ РОЛИКИ

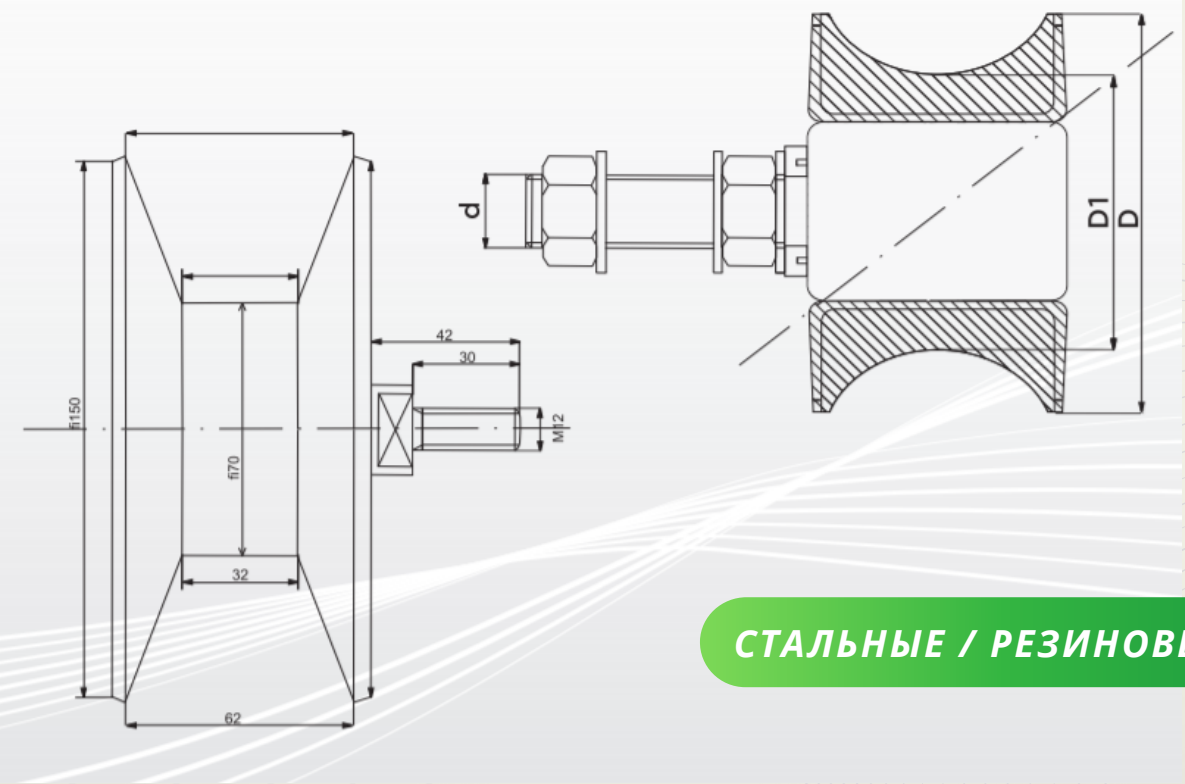

СТАЛЬНЫЕ / РЕЗИНОВЫЕ / PU

ГИРЛЯНДЫ

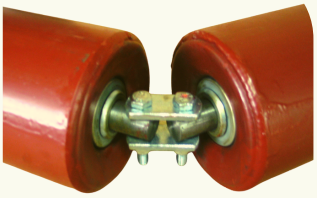

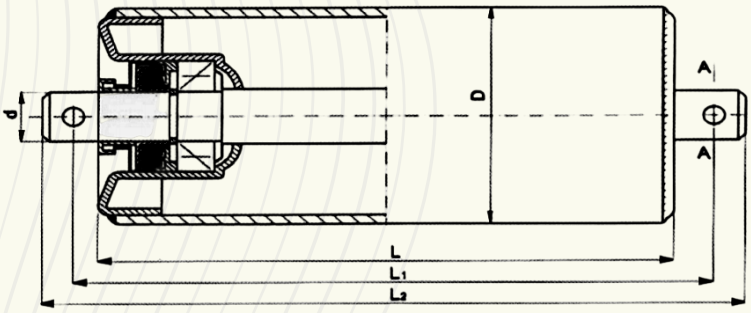

SHAFT Ø 20

L (mm)	L1 (mm)	L2 (mm)	S (mm)	R (mm)
160	190	206	15	6
200	230	246		
250	280	296		
315	345	361		
380	410	426		
465	495	511		
530	560	576		
600	630	646		
700	730	746		
750	780	796		

SHAFT Ø 25 Ø 30

L (mm)	L1 (mm)	L2 (mm)	S (mm)	R (mm)	S (mm)	R (mm)
315	365	389	20	8,5	25	10,5
380	430	454				
465	515	539				
530	580	604				
600	650	674				
670	720	744				
700	750	774				
750	800	824				

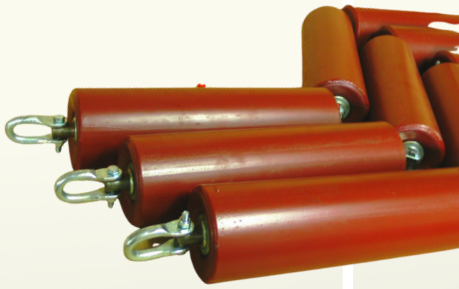

РОЛИКИ ПРИЖИМНЫЕ

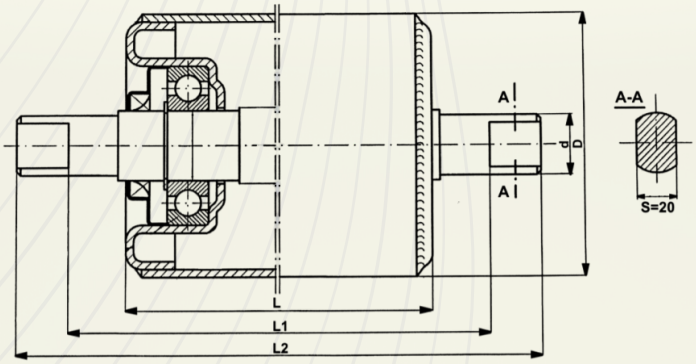

L (mm)	L1 (mm)	L2 (mm)	D (mm)	D (mm)	S (mm)	Bearing / Lager / Roulement / Подшипник / Łożysko
700	712	764	133 159	35	20	6307C3
850	908	960				
950	1008	1060				
1050	1064	1116				
1150	1208	1260				
1400	1458	1510				

РОЛИКИ ТЯЖЁЛЫЕ

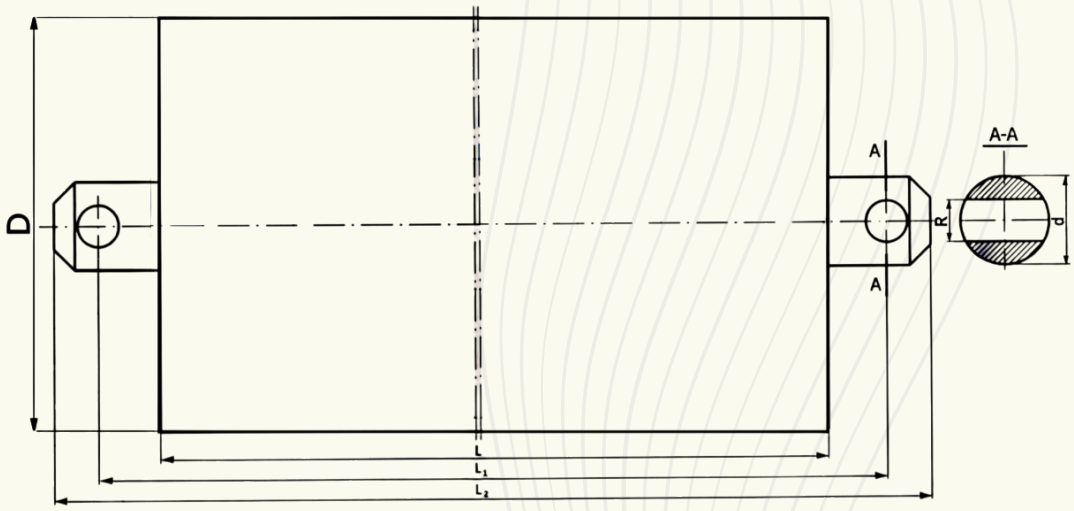

D (mm)	Wall thickness / Wandstärke / Épaisseur du tube / Толщина обечайки / Grubość ścianki	L (mm)	Bearing / Lager / Roulement / Подшипник / Łożysko
159	5,0	600	6308
159	6,7	850	6308
159	6,7	530	6308
159	7,1	850	6308
168,3	6,3	670	6310
168,3	7,1	670	6310
193,7	6,3	800	6312
193,7	7,1	670	6312
193,7	7,1	750	6312
193,7	12,5	450	6312
193,7	14,2	315	6312
193,7	12,5	360	22312
193,7	16,0	340	22312

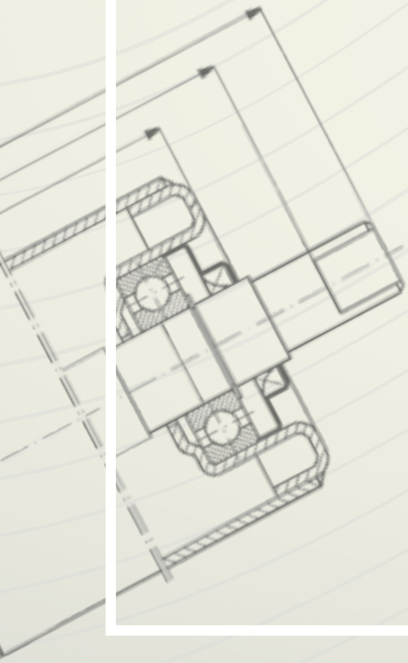

РОЛИКИ ВОЗВРАТНЫЕ

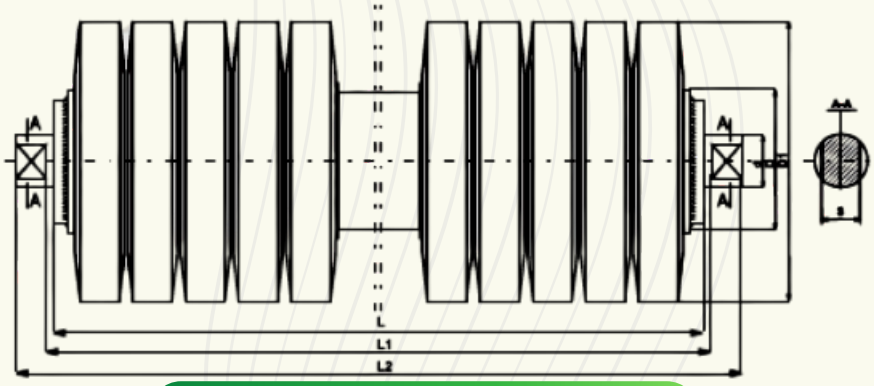

D Ø51 , 63.5, 70, 76 mm

Ø Disc / Stützringe / Bague / Диска / Tarczy D1	Ø 89 D	Ø 108 D	Ø 133 D
L(mm)	qT/qt-lt*	qT/qt-lt*	qT/qt-lt*
465	10/5-40	8/3-65	
500	10/5-40	8/3-65	
530	11/6-40	8/3-75	8/3-75
600	14/5-40	10/3-75	10/3-75
670	15/6-40	10/3-95	10/3-95
700	16/7-40	11/4-75	11/4-75
750	17/8-40	11/4-95	11/4-95
900	19/10-40	12/5-95	12/5-95
950	20/11-40	12/5-95	12/5-95
1000	20/11-40	14/5-95	14/5-95
1100	22/13-40	15/6-95	15/6-95
1150	23/14-40	15/6-105	15/6-105
1250	24/15-40	16/7-95	16/7-95
1400	27/18-40	17/8-95	17/8-95
1600	30/21-40	18/9-105	18/9-105
1800	33/24-40	20/11-95	20/11-95

qT – disc quantity / Stützringemenge / quantité de bague / количество дисков / ilość tarcz
qt – distance sleeve quantity / Distanzhülsenmenge / distance manchon quantité / кол-во распорных втулок / ilość tulejek
lt - distance sleeve length / Abstand Ärmellänge / distance longueur de manche / длина распорных втулок / długość tulejek

РЕЗИНА

PU

Ø Disc / Stützringe / Bague / Диска / Tarczy D1	D	Steel lt*	PCV lt*
89	51; 63,5	75 95 105 115	on request / auf Anfrage / sur demande / согласно запросу / dowolna długość
108	63,5; 70; 76		
133	63,5; 70; 76; 88,9		
159	63,5; 70; 76; 88,9; 108		
190	108; 133		
215	133		

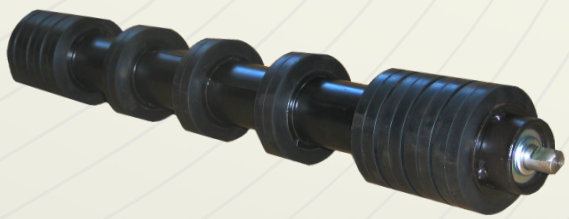

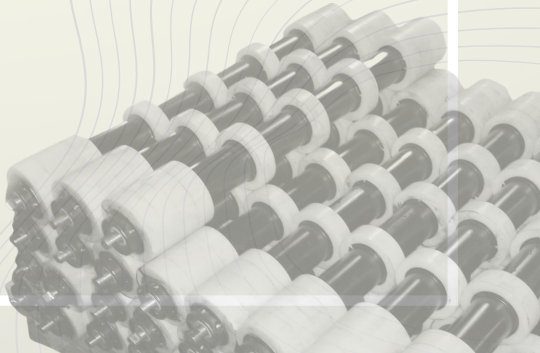

РОЛИКИ ТЯЖЁЛЫЕ УДАРНЫЕ

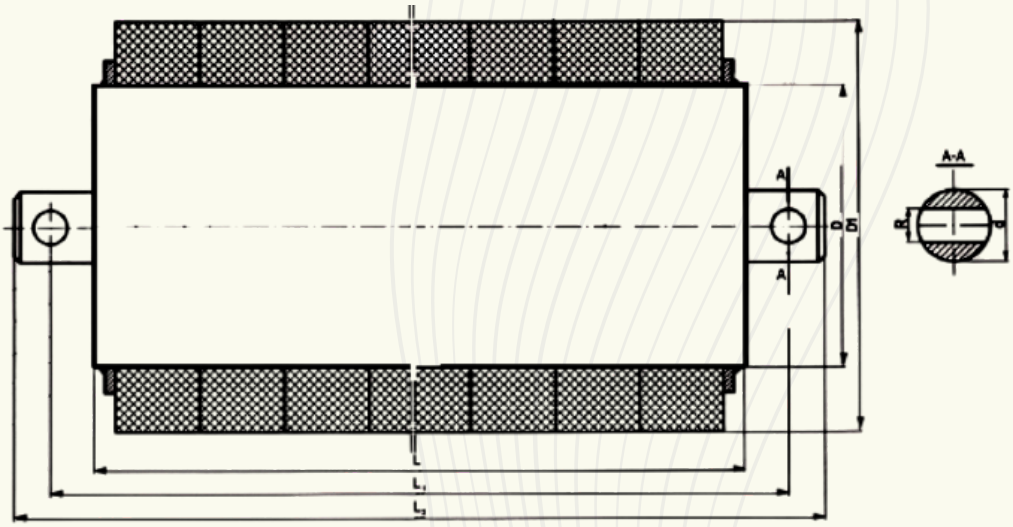

Ø Disc / Stützringe / Bague / Диска / Tarczy D1 (mm)	D (mm)	Wall thickness / Wandstärke / Épaisseur du tube / Толщина обечайки / Grubość ścianki (mm)	L (mm)	Bearing / Lager / Roulement / Подшипник / Łożysko
184	108 / 105	7,1	1000	6308C3
194	108	5,6	900	6308C3
194	108	5,6	1050	6308C3; 22308C3
194	108	5,6	1150	6308C3; 22308C3
190	108	4,0	750	6308C3
215	133	4,0	530	6308C3; 6310C3; 22308C3; 22310C3

РЕЗИНА

PU

ДРУГИЕ

РОЛИКООПОРЫ

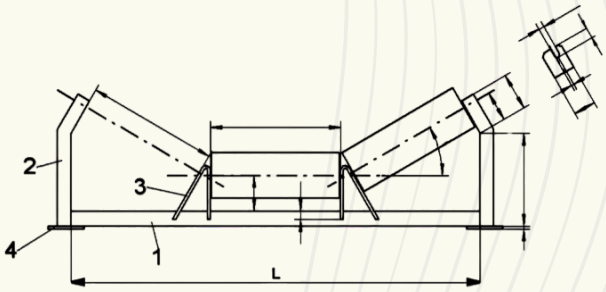

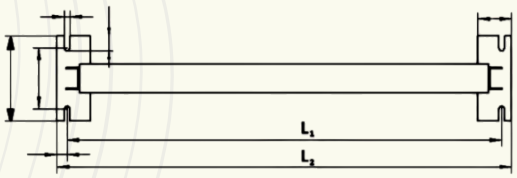

No.	Name	Quantity (pcs.)
4	Flat Steel / Płaskownik	2
3	Flat Steel / Płaskownik	2
2	U - iron / Ceownik	2
1	Angle bar / Kątownik	1

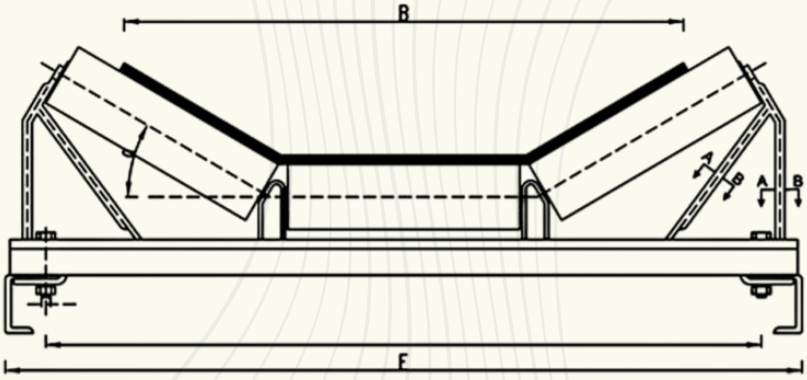

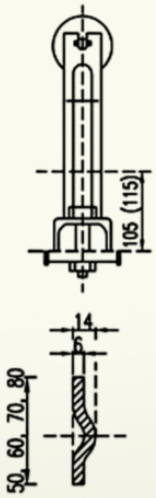

Bt (mm)	D (mm)	L	F	H	a°
400	89; 108	160	700	105; 150	10°, 20°, 30°
500	89; 108	200	800	105; 150	10°, 20°, 30°
650	89; 108; 133	250	950	105; 150	10°, 20°, 30°
800	89; 108; 133; 159	315	1150	105; 150	10°, 20°, 30°
1000	89; 108; 133; 159	380	1350	105; 150	10°, 20°, 30°

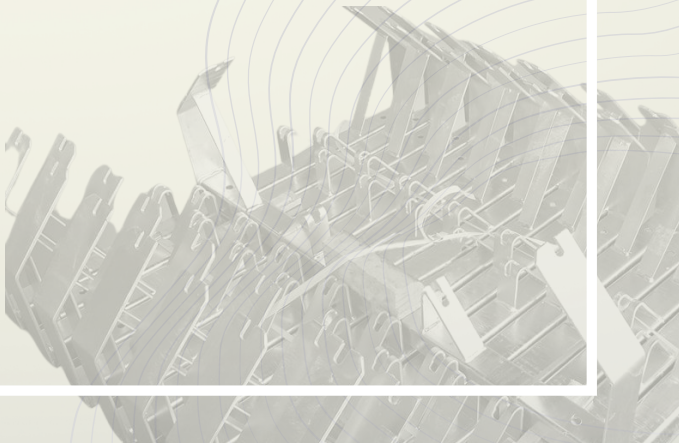

- Барабаны (приводные и натяжные).
- Шестерни Z46.
- Тормоза клиновые для PTG.
- Сцепные муфты и полумуфты.
- Цепи Galla.
- Резиновые и керамические покрытия барабана.

THE WORLD GOES ROUND

ПРОИЗВОДИТЕЛЬ КОНВЕЙЕНЫХ РОЛИКОВ

ul. Karola Miarki 11
44-189 Wilcza
Poland
tel/fax: +48 (32) 239 74 78
tel: +48 (32) 422 57 98

biuro@jdj-polska.eu
www.jdj-polska.eu