www.irbis.ua

Тел.: (057) 714-09-09

Официальный дистрибьютор INA и FAG в Украине

Подшипники качения

Шарикоподшипники
Роликоподшипники
Игольчатые роликоподшипники
Подшипники-ролики
Подшипники опор ходовых винтов
Закрепляемые подшипники и узлы с корпусами
Корпуса для подшипников
Принадлежности

Все данные были тщательно подготовлены и проверены. Все же, в случае ошибок, опечаток и неполноты данных наша ответственность исключается. Мы оставляем за собой право вносить технические изменения.

© Schaeffler KG · 2009, октябрь

Полная или частичная перепечатка допускается только с нашего согласия.

Предисловие

Schaeffler Group Industrial
1116058635

Schaeffler Group Industrial, владеющая товарными знаками INA и FAG, является ведущим мировым производителем подшипников качения, скольжения, линейного перемещения, шарнирных, специализированных принадлежностей для подшипников а также предлагает широкий спектр продуктов и услуг в области сервиса. Широчайшая гамма продукции, включающая согласно каталогу около 40 000 серийно изготавливаемых изделий, удовлетворяет потребности всех 60 отраслей промышленности.

Основными факторами успеха являются наш ярко выраженный инновационный потенциал, близость к клиентам во всем мире, высокотехнологичные методы производства, высочайшие критерии качества для всех производственных процессов, а также способность быстро и целенаправленно воплотить пожелания клиентов в экономичные решения. Благодаря этому сплаву компетентности, знаний и опыта, а также обширной программе серийных изделий, мы выступаем как мощный, ориентированный на потребности клиентов партнер.

Исследования и разработки
552365451

Как предприятие, устремленное в будущее, мы особенно интенсивно проводим исследования и разработки. Ключевыми сферами, наряду с фундаментальными исследованиями, материаловедением, трибологией и инженерными расчетами, являются комплексная разработка методов испытаний и контроля, а также оптимизация технологии производства. Это обеспечивает последовательное развитие, модернизацию и применение наших изделий и в долгосрочной перспективе.

Мы проводим исследования и разработки в глобальном масштабе. Наши научно-исследовательские центры по всему миру объединены в единую сеть, что позволяет в кратчайшее время обмениваться необходимой информацией, получать доступ к новейшим данным и передавать их другим центрам. Это обеспечивает единый научный и информационный уровень для всех центров.

Помимо совершенствования стандартных изделий, совместно с нашими клиентами мы занимаемся исследованиями и разработкой специальных решений. Таким образом, они получают изделие, обладающее максимальными возможностями за экономически обоснованную цену.

Качество
Технология изготовления
Защита окружающей среды
552572427

«Нуль брака» — это уровень качества, к которому мы стремимся. Для достижения этой цели все процессы согласованы между собой. Кроме того, наш богатый опыт в области пластического формообразования, ковки, термообработки, техники обработки поверхности, шлифования, хонингования и монтажа обеспечивает требуемое качество продукции.

Неотъемлемой составной частью технологического процесса изготовления является непрерывный контроль качества. В виде контура регулирования он интегрирован непосредственно в процесс изготовления продукции. Это гарантирует неизменно высокий стандарт качества всех изделий.

Качество наших изделий и процессов сертифицировано. Например, все производственные предприятия сертифицированы на соответствие стандартам DIN-EN ISO 9001:2000, ISO/TS 16 949:2002.

Проводя процедуры валидации и сертификации производств мы занимаем ведущие позиции в охране окружающей среды. Все крупнейшие производства сертифицированы по ISO 14001 и признаны соответствующими более строгим нормам системы экологического менеджмента и аудита ЕС (EMAS).

Предисловие

Присутствие во всем мире
552851467

Благодаря широкой сети научно-исследовательских центров, сбытовых представительств и международной системе торговых партнеров наша компания представлена по всему миру. Это глобальное присутствие обеспечивает связь крупнейших рынков в Европе, Индии, Юго-Восточной Азии и Океании, в Восточной Азии, Северной и Южной Америке. Благодаря этому наша компания может предложить клиентам сервисные услуги и консультации, находясь в непосредственной близости к клиенту.

Мы принимаем заказы по всему миру и осуществляем поставки в кратчайшее время. Кроме того, компания оказывает помощь клиентам в подборе подшипниковых опор, консультирует по техническим вопросам и, находясь в непосредственной близости от клиентов, совместно с клиентами разрабатывает подшипниковые опоры для конкретной области применения.

Каталог HR 1 «Подшипники качения» Краткий технический справочник
552881803
1116132875

В каталоге HR 1 собраны стандартизованные по нормам DIN ISO подшипники качения, необходимые для осуществления первичной комплектации, для сбытовых предприятий и удовлетворения спроса на запасные части, специальные принадлежности для подшипников качения, а также их дальнейшие исполнения.

В каталоге освещается, какие изделия могут быть применены в подшипниковой опоре, что следует учитывать при конструировании опоры, какие допуски необходимы для сопрягаемой конструкции, и как следует организовать уплотнение подшипниковой опоры. Приводится подробная информация о расчете долговечности (ресурса) подшипников, температурах и нагрузках, смазочных материалах, наиболее пригодных для подшипниковой опоры и, что немаловажно, сведения о правильном монтаже и техническом обслуживании подшипников.

Данные отражают уровень технического и технологического развития по состоянию на август 2008 года. Помимо прогресса в области техники подшипников качения они учитывают и опыт, приобретенный при применении подшипников. Данные других публикаций, не соответствующие данным настоящего каталога, тем самым утрачивают силу.

Необходимость нового издания каталога
1116138635

С момента выхода в 2006 году первого издания каталога по настоящее время было выпущено более 140 000 экземпляров. Это наглядно демонстрирует значение каталога как основополагающего информационно-справочного инструмента для разрешения всех технических вопросов, связанных с масштабной областью подшипников качения для вращения. Тем самым, он в кратчайшее время во всем мире зарекомендовал себя как важное руководство по применению и технический справочник для расчета и проектирования опор на подшипниках качения.

Вследствие быстрого развития техники в области подшипников качения в скором времени потребовалось новое переработанное и дополненное издание каталога. Некоторые важнейшие и интереснейшие инновации приведены в этой главе далее в кратком виде. Более подробная информация по ним содержится в соответствующих главах настоящего каталога.

Важнейшие изменения

Основные технические положения 1117091211 1116143243	■ Актуализированный расчет достижимой долговечности производится теперь согласно ISO 281:2007 с новыми значениями коэффициента a_1; вместо aDIN применяется a_{ISO}. ■ усовершенствован расчет осевой грузоподъемности радиальных цилиндрических роликоподшипников, учтены подшипники в исполнении TB; ■ значения грузоподъемности, нагрузка предела усталости, предельная и базовая тепловая частота вращения отчасти рассчитаны заново.
Трение и нагрев 1116149259	■ Актуализированы коэффициенты для подшипников: конических роликовых и сферических шариковых; ■ приведена новая диаграмма с коэффициентом f_2 для подшипников в исполнении TB.
Смазывание 1116155275	■ Актуализирован обзор применяемых консистентных смазок.
Параметры подшипников 1116161291	■ Дополнены данные по осевым зазорам; ■ добавлены данные для высокопрочной стали Cronitect; ■ допуски размеров и точности вращения: добавлены данные для конических роликоподшипников; ■ обновлены предельные значения координат монтажн. фасок.
Проектирование подшипниковой опоры 1116167307	■ Добавлена таблица рекомендуемых значений шероховатости посадочных поверхностей; ■ включены допуски диаметров прилегающей окружности (поля допусков F6, F8); ■ включены значения основных допусков по системе ISO (допуски IT по квалитетам) согласно DIN ISO 286; ■ дорожки качения подшипников без колец: глубина закалки SHD (вместо Rht); ■ переработаны правила хранения подшипников качения; ■ обновлен перечень смазок семейства Arcanol.
Продукция 1116173323	■ Включены дальнейшие типоразмеры цилиндрических, конических, сферических радиальных и упорно-радиальных роликоподшипников в исполнении X-life; ■ шарикоподшипники радиальные: исключено описание подшипников в защищенном от коррозии исполнении (теперь см. брошюру TPI 64); дополнены значения радиальных зазоров; добавлены размеры для конструктивных рядов 618, 619 и 64; ■ шарикоподшипники радиально-упорные двухрядные: дополнены конструктивные ряды 32..-B и 33..-B с уплотнениями; ■ шпиндельные подшипники: раздел «Эквивалентная динамическая нагрузка» заменен разделом «Срок службы»; актуализированы допуски подшипников; ■ шарикоподшипники радиально-упорные с четырехточечным контактом: дополнена группа зазоров C4; ■ цилиндрические роликоподшипники: в новой редакции; включены констр. ряды NU4 и NJ4 и новое бессепараторное исполнение TB с увеличенной осевой грузоподъемностью; ■ прецизионные цилиндрические роликоподшипники: раздел «Эквивалентная динамическая нагрузка» заменен разделом «Срок службы»; дополнены данные допусков вала/корпуса;

Предисловие

- конические роликоподшипники: исполнение X-life для подшипников конструктивного ряда T7FC; дополнены перечни подшипников: открытых (включая сдвоенные), с уплотнениями JK0S, подшипников с размерами в дюймах;
- сферические роликоподшипники: введено исполнение X-life E1 со стальным штампованным сепаратором для конструктивных рядов 240 и 241; новое исполнение подшипников для виброгрохотов T41D (частично заменяет T41A);
- игольчатые подшипники с одним наружным штампованным кольцом, в т.ч. закрытым с одной стороны: введена требуемая минимальная радиальная нагрузка; введен перечень внутренних колец для подшипников без сепаратора;
- роликоподшипники игольчатые с массивными кольцами: согласованы обозначения для присоединительных размеров и значения шероховатости вала под подш. без внутр. кольца;
- обгонные муфты: новый расчет минимальной толщины стенок металлических и пластмассовых корпусов; согласованы допуски (круглости и параллельности) дорожки качения вала;
- шарикоподш. упорно-радиальные: замена раздела «Эквивалентная динамическая нагрузка» на раздел «Срок службы»;
- роликоподш. упорно-радиальные сферические: вместо исполнения E для многих размеров подшипников 293 и 294 введено новое исполнение X-life E1 со стальным штамп. сепаратором;
- прецизионные подшипники для комбинированных нагрузок: добавлены значения жесткости комплекта тел качения;
- закрепляемые подшипники и узлы с корпусами: изменена консистентная смазка подшипников с доп. обозначением FA101 и конструктивных рядов GE..-KLL-B, GLB..-KRR-B;
- корпуса для подшипников: наружный диаметр D теперь приводится во всех таблицах;
- крепежные и стопорные элементы: дополнен перечень гаек вала HMZ;
- смазки семейства Arcanol для подшипников качения: добавлена новая консистентная смазка LOAD150; обновлены перечень доступных емкостей и таблица свойств смазок.

Дальнейшая программа продукции
1116179339

- Сервис и оборудование для монтажа и обслуживания подшипников качения: новые приборы для вибродиагностики.

Отраслевая программа
1116185355

- Дополнены разделы подшипников для гидравлич. приводов и насосов; для пищевой и упаковочной промышленности.

Новый символ для обозначения информации, требующей особого внимания
1159864715

Настоящий каталог главным образом описывает стандартные изделия. Поскольку они применяются в различных узлах, мы не можем оценить, могут ли неисправности в работе привести к травмам персонала или повреждению оборудования.

Необходимо принять во внимание!
1159938827

Как правило, на конструкторов и пользователей возлагается ответственность за соблюдение всех требований и доведение всей необходимой информации до конечного потребителя. В особенности это касается применений, где отказ или неисправность изделия могут привести к угрозе здоровью людей.

Следуя ANSI 535.6-2006, мы заменили новым символом обозначение информации, требующей особого внимания.

Несоблюдение этих требований может привести к повреждениям или неисправностям изделия или сопряженной конструкции!

X-life

Максимальная польза для заказчика

553110411

Исполнение X-life является единым знаком отличия качества группы компаний Schaeffler Gruppe Industrie. Оно объединяет сильные стороны обеих марок и открывает перед инженерами-разработчиками абсолютно новые перспективы при конструировании.

X-life следует понимать при этом как единую концепцию: консультирование, разработка изделия, сервисное обслуживание и сбыт на всех этапах жизненного цикла изделия полностью взаимоувязаны. К ней относятся концепции, компоненты и материалы для смазывания, являющиеся составной частью всеобъемлющей системы сервиса. Наряду с этим концепция X-life подразумевает непрерывный рост качества и принцип близости к клиентам во всем мире.

Преимущества качества X-life

553133451

Самая современная технология изготовления обеспечивает более качественные и более гладкие поверхности контакта тел качения и дорожек качения. Благодаря этому при равной нагрузке контактные напряжения тел качения и дорожек качения снижаются. Лучшее качество обеспечивает снижение трения и температуры подшипника, сопротивления качению, снижается нагрузка на смазочный материал.

Такие улучшения приводят к тому, что значения динамической грузоподъемности значительно превышают соответствующие характеристики прежних исполнений подшипников. Благодаря этому увеличивается номинальная долговечность, т. е. срок службы подшипников при равных условиях эксплуатации существенно увеличивается. С другой стороны, при прежних значениях долговечности нагрузка на подшипник может быть увеличена.

Подшипники в исполнении X-life благодаря более прогрессивным характеристикам открывают абсолютно новые перспективы применения, к примеру, возможность уменьшения размеров подшипниковых опор. Вследствие лучшего соотношения цены и качества в итоге повышается и общая рентабельность подшипниковой опоры.

Описания подшипников в исполнении X-life содержатся в разделах с описанием основных свойств продукции и отмечены в таблицах размеров обозначением XL.

Специальные отраслевые программы

553170059

Для определенных отраслей существуют специальные отраслевые программы продукции. Помимо стандартных изделий они включают множество специальных решений. Гамма продукции простирается при этом от простых адаптированных к применению подшипников или комплектных готовых к монтажу систем до специальных решений, с помощью которых надежно и экономично решаются самые комплексные прикладные задачи подшипниковой техники.

Предлагаем Вам своевременно обращаться в представительство нашей компании и воспользоваться обширными знаниями и большим опытом наших специалистов для решения своей задачи.

Предисловие

medias*® *professional
Электронная система консультирования
553192843

medias*® *professional, завоевавшая признание информационно-справочная система по подбору подшипников и консультированию, содержит каталог продукции INA и FAG в электронном виде. С ее помощью наши клиенты, как и в случае печатного каталога, получают сведения о продукции обеих марок из одного источника. Это позволяет сэкономить время и упрощает использование системы.

Система ***medias*® *professional*** доступна в режиме онлайн и на компакт-диске, имеет многоязычный интерфейс, простую систему навигации и, благодаря многочисленным иллюстрациям, графикам и моделям дает исключительно наглядное представление о продукте. Кроме того, в ней приведены примеры применения, сгруппированные по отраслям.

Спецификации с техническими данными конструктивных рядов подшипников могут быть выведены в виде файла pdf-формата. Имеется база данных смазочных материалов и возможность подключения к системе web2CAD для импорта и отображения трехмерных моделей.

Система ***medias*® *professional*** рассматривает отдельный подшипник. Для анализа системы вала в комплексе и определения возможного влияния его деформации на подшипниковые опоры, существует программа для расчета BEARINX®. Для прямых клиентов Schaeffler доступ к этой программе может быть предоставлен в формате BEARINX®-Online через интернет (условия указаны на домашних страницах INA и FAG).

По совокупности качеств система ***medias*® *professional*** представляет собой разносторонний и надежный вспомогательный инструмент для самостоятельной работы, способный дать ответы на многие вопросы, касающиеся подшипников качения, в электронном виде, быстро и без привязки к месту нахождения.

Другие технические издания
553236363

Настоящий каталог охватывает большую часть изделий основной программы подшипников качения INA и FAG, предназначенных для вращения. Кроме этого мы разрабатываем и производим значительно более широкий спектр технически передовых и экономически привлекательных продуктов и систем для подшипниковых опор вращения и линейного перемещения, а также для автомобильной промышленности. Для данных групп продукции существуют отдельные технические издания, которые Вы можете заказать у нас.

INA и FAG: когда речь идет о движении

553252235
1116346891

Каталог HR 1 олицетворяет собой передовую подшипниковую технику, ориентированное на применение подшипников консультирование, максимальный набор продуктов с прогрессивными характеристиками, а также непрерывное совершенствование.

При этом Вашими преимуществами являются:

- возможность выбора изделий из огромной производственной программы;
- максимальная эффективность, поскольку наиболее подходящий продукт будет применяться корректно и по назначению;
- доступность продуктов по всему миру;
- короткие сроки поставки;
- долгосрочное снабжение;
- надежность долгосрочного планирования;
- упрощенное ведение склада;
- соответствующие требованиям рынка цены;
- глобальный сервис;
- подробные, ориентированные на применение консультации.

Вместе мы приводим мир в движение

553282955

Технический прогресс означает для нас: никогда не останавливаться. Вместе с Вами мы работаем над все новыми решениями для того, чтобы Ваше видение и наши технические идеи и впредь становились реальностью, приносящей Вам пользу.

С помощью наших продуктов и наших знаний и впредь мы вместе будем способны ответить на вызовы Вашего рынка, когда дело касается опор с подшипниками качения. Настоящий каталог является важным инструментом для решения данной задачи.

Содержание

страница

Перечень конструктивных рядов 12

Основные технические положения 34

Программа продукции 202

- Шарикоподшипники радиальные 204
- Шарикоподшипники радиально-упорные 257
- Шпиндельные подшипники 302
- Шарикоподшипники радиально-упорные с четырехточечным контактом 348
- Шарикоподшипники радиальные сферические 360
- Роликоподшипники радиальные цилиндрические 391
- Роликоподшипники конические 514
- Роликоподш. радиальные сферические однорядные 556
- Роликоподш. радиальные сферические двухрядные 572
- Роликоподшипники игольчатые без колец 664
- Роликоподшипники игольчатые с одним наружным штампованным кольцом 680
- Роликоподш. игольчатые с массивными кольцами 699
- Обгонные муфты 788
- Манжетные уплотнения 804

Программа продукции 812

- Шарикоподшипники упорные 814
- Шарикоподшипники упорно-радиальные 842
- Роликоподшипники упорные цилиндрические, роликоподшипники без колец и кольца подшипников 856
- Роликоподшипники упорные игольчатые, подшипники игольчатые без колец и кольца подшипников 872
- Роликоподшипники упорно-радиальн. сферические 882
- Подшипники с перекрестными роликами 896
- Подшипники-ролики 923
- Подшипники опор ходовых винтов 1005
- Прецизионные подшипники для комбинированных нагрузок 1111
- Закрепляемые подшипники и узлы с корпусами 1159
- Корпуса для подшипников 1326
- Крепежные и стопорные элементы 1458
- Тела качения 1515
- Специализированные смазки семейства Arcanol 1542

Дальнейшая программа продукции 1549

Отраслевые программы 1610

Контактная информация 1640

Перечень конструктивных рядов

		страница
10	Шарикоподшипники радиальные сферические, с цилиндрическим отверстием	362
112	Шарикоподшипники радиальные сферические, с широким внутренним кольцом	362
12	Шарикоподшипники радиальные сферические, с цилиндрическим отверстием	362
12..-K	Шарикоподшипники радиальные сферические, с коническим отверстием	362
12..-K + H	Шарикоподшипники радиальные сферические, с закрепительной втулкой	362
13	Шарикоподшипники радиальные сферические с цилиндрическим отверстием	362
13..-K	Шарикоподшипники радиальные сферические, с коническим отверстием	362
13..-K + H	Шарикоподшипники радиальные сферические, с закрепительной втулкой	362
160	Шарикоподшипники радиальные однорядные	206
2..-KRR	Шарикоподшипники радиальные с широким внутренним кольцом	1166
2..-NPP-B	Шарикоподш. самоустанавливающиеся радиальные	1165
202	Роликоподшипники радиальные сферические однорядные, с цилиндрическим отверстием	558
202..-K	Роликоподшипники радиальные сферические однорядные, с коническим отверстием	558
202..-K + H	Роликоподшипники радиальные сферические однорядные, с закрепительной втулкой	558
203	Роликоподшипники радиальные сферические однорядные, с цилиндрическим отверстием	558
203..-K	Роликоподшипники радиальные сферические однорядные, с коническим отверстием	558
203..-K + H	Роликоподшипники радиальные сферические однорядные, с закрепительной втулкой	558
213..-E1	Роликоподшипники радиальные сферические двухрядные, с цилиндрическим отверстием	574
213..-E1-K	Роликоподшипники радиальные сферические двухрядные, с коническим отверстием	574
213..-E1-K + AH	Роликоподш. радиальные сферические двухрядные, с коническим отверстием и стяжной втулкой	575
213..-E1-K + H	Роликоподш. радиальные сферические двухрядные, с коническим отверстием и закрепительной втулкой	575
22	Шарикоподшипники радиальные сферические, с цилиндрическим отверстием	362
22..-2RS	Шарикоподшипники радиальные сферические, с контактными уплотнениями	362
22..-K	Шарикоподшипники радиальные сферические, с коническим отверстием	362
22..-K + H	Шарикоподшипники радиальные сферические, с закрепительной втулкой	362

страница

22..-K-2RS Шарикоподшипники радиальные сферические, с коническим отверстием и контактными уплотнениями 362

22..-K-2RS + H Шарикоподшипники радиальные сферические с уплотнениями, с коническим отверстием и закрепительной втулкой 362

222 Роликоподш. радиальные сферические двухрядные, с цилиндрическим отверстием 574

222..-E1 Роликоподш. радиальные сферические двухрядные, с цилиндрическим отверстием 574

222..-E1-K Роликоподш. радиальные сферические двухрядные, с коническим отверстием 574

222..-E1-K + AH Роликоподш. радиальные сферические двухрядные, с коническим отверстием и стяжной втулкой 575

222..-E1-K + H Роликоподш. радиальные сферические двухрядные, с коническим отверстием и закрепительной втулкой 575

222..-K Роликоподш. радиальные сферические двухрядные, с коническим отверстием 574

222..-K + AH Роликоподш. радиальные сферические двухрядные, с коническим отверстием и стяжной втулкой 575

222..-K + H Роликоподш. радиальные сферические двухрядные, с коническим отверстием и закрепительной втулкой 575

223 Роликоподш. радиальные сферические двухрядные, с цилиндрическим отверстием 574

223..-E1 Роликоподш. радиальные сферические двухрядные, с цилиндрическим отверстием 574

223..-E1-K Роликоподш. радиальные сферические двухрядные, с коническим отверстием 574

223..-E1-K + AH Роликоподш. радиальные сферические двухрядные, с коническим отверстием и стяжной втулкой 575

223..-E1-K + H Роликоподш. радиальные сферические двухрядные, с коническим отверстием и закрепительной втулкой 575

223..-K Роликоподш. радиальные сферические двухрядные, с коническим отверстием 574

223..-K + AH Роликоподш. радиальные сферические двухрядные, с коническим отверстием и стяжной втулкой 575

223..-K + H Роликоподш. радиальные сферические двухрядные, с коническим отверстием и закрепительной втулкой 575

23 Шарикоподшипники радиальные сферические, с цилиндрическим отверстием 362

23..-2RS Шарикоподшипники радиальные сферические, с контактными уплотнениями 362

23..-K Шарикоподшипники радиальные сферические, с коническим отверстием 362

23..-K + H Шарикоподшипники радиальные сферические, с закрепительной втулкой 362

230 Роликоподш. радиальные сферические двухрядные, с цилиндрическим отверстием 574

230..-E1(A) Роликоподш. радиальные сферические двухрядные, с цилиндрическим отверстием 574

Перечень конструктивных рядов

		страница
230..-E1(A)-K	Роликоподш. радиальные сферические двухрядные, с коническим отверстием	574
230..-E1(A)-K + AH	Роликоподш. радиальные сферические двухрядные, с коническим отверстием и стяжной втулкой	575
230..-E1(A)-K + H	Роликоподш. радиальные сферические двухрядные, с коническим отверстием и закрепительной втулкой	575
230..-K	Роликоподш. радиальные сферические двухрядные, с коническим отверстием	574
230..-K + AH	Роликоподш. радиальные сферические двухрядные, с коническим отверстием и стяжной втулкой	575
230..-K + H	Роликоподш. радиальные сферические двухрядные, с коническим отверстием и закрепительной втулкой	575
231	Роликоподш. радиальные сферические двухрядные, с цилиндрическим отверстием	574
231..-E1(A)	Роликоподш. радиальные сферические двухрядные, с цилиндрическим отверстием	574
231..-E1(A)-K	Роликоподш. радиальные сферические двухрядные, с коническим отверстием	574
231..-E1(A)-K + AH	Роликоподш. радиальные сферические двухрядные, с коническим отверстием и стяжной втулкой	575
231..-E1(A)-K + H	Роликоподш. радиальные сферические двухрядные, с коническим отверстием и закрепительной втулкой	575
231..-K	Роликоподш. радиальные сферические двухрядные, с коническим отверстием	574
231..-K + AH	Роликоподш. радиальные сферические двухрядные, с коническим отверстием и стяжной втулкой	575
231..-K + H	Роликоподш. радиальные сферические двухрядные, с коническим отверстием и закрепительной втулкой	575
232	Роликоподш. радиальные сферические двухрядные, с цилиндрическим отверстием	574
232..-E1(A)	Роликоподш. радиальные сферические двухрядные, с цилиндрическим отверстием	574
232..-E1(A)-K	Роликоподш. радиальные сферические двухрядные, с коническим отверстием	574
232..-E1(A)-K + AH	Роликоподш. радиальные сферические двухрядные, с коническим отверстием и стяжной втулкой	575
232..-E1(A)-K + H	Роликоподш. радиальные сферические двухрядные, с коническим отверстием и закрепительной втулкой	575
232..-K	Роликоподш. радиальные сферические двухрядные, с коническим отверстием	574
232..-K + AH	Роликоподш. радиальные сферические двухрядные, с коническим отверстием и стяжной втулкой	575
232..-K + H	Роликоподш. радиальные сферические двухрядные, с коническим отверстием и закрепительной втулкой	575
233..-A	Роликоподш. радиальные сферические двухрядные, с цилиндрическим отверстием	574
2344	Шарикоподшипники упорно-радиальные, двойные	844
2347	Шарикоподшипники упорно-радиальные, двойные	844

		страница
239	Роликоподшипники радиальные сферические двухрядные, с цилиндрическим отверстием	574
239..-K	Роликоподшипники радиальные сферические, двухрядные с коническим отверстием	574
239..-K + AH	Роликоподшипники радиальные сферические, двухрядные, с коническим отверстием и стяжной втулкой	575
239..-K + H	Роликоподшипники радиальные сферические, двухрядные, с коническим отверстием и закрепительной втулкой	575
240	Роликоподшипники радиальные сферические, двухрядные, с цилиндрическим отверстием	574
240..-E1	Роликоподшипники радиальные сферические, двухрядные, с цилиндрическим отверстием	574
240..-E1-K30	Роликоподшипники радиальные сферические, двухрядные, с коническим отверстием	574
240..-E1-K30 + AH	Роликоподш. радиальные сферические двухрядные, с коническим отверстием и стяжной втулкой	575
240..-K30	Роликоподшипники радиальные сферические, двухрядные, с коническим отверстием	574
240..-K30 + AH	Роликоподш радиальные сферические двухрядные, с коническим отверстием и стяжной втулкой	575
241	Роликоподшипники радиальные сферические, двухрядные, с цилиндрическим отверстием	574
241..-E1	Роликоподшипники радиальные сферически, двухрядные, с цилиндрическим отверстием	574
241..-E1-K30	Роликоподшипники радиальные сферические, двухрядные, с коническим отверстием	574
241..-E1-K30 + AH	Роликоподш. радиальные сферические, двухрядные, с коническим отверстием и стяжной втулкой	575
241..-K30	Роликоподшипники радиальные сферические, двухрядные, с коническим отверстием	574
241..-K30 + AH	Роликоподш. радиальные сферические, двухрядные, с коническим отверстием и стяжной втулкой	575
292..-E	Роликоподшипники упорно-радиальные сферические, усиленное исполнение	884
293..-E (E1)	Роликоподшипники упорно-радиальные сферические, усиленное исполнение	884
294..-E (E1)	Роликоподшипники упорно-радиальные сферические, усиленное исполнение	884
30..-B	Шарикоподшипники радиально-упорные, двухрядные	282
30..-B-2RSR	Шарикоподшипники радиально-упорные, двухрядные, с контактными уплотнениями	282
30..-B-2Z	Шарикоподшипники радиально-упорные, двухрядные, с щелевыми уплотнениями	282
302	Роликоподшипники конические однорядные	516
303	Роликоподшипники конические однорядные	516
313	Роликоподшипники конические однорядные	516
313..-N11CA	Роликоподшипники конические сдвоенные	516

Перечень конструктивных рядов

		страница
32	Шарикоподшипники радиально-упорные, двухрядные, с канавкой для ввода шариков	282
32..-B	Шарикоподшипники радиально-упорные, двухрядные	282
32..-B-2RSR	Шарикоподшипники радиально-упорные, двухрядные, с контактными уплотнениями	282
32..-B-2Z	Шарикоподшипники радиально-упорные, двухрядные, с щелевыми уплотнениями	282
320	Роликоподшипники конические однорядные	516
322	Роликоподшипники конические однорядные	516
323	Роликоподшипники конические однорядные	516
323..-A	Роликоподшипники конические однорядные, с измененной внутренней конструкцией	516
323..-B	Роликоподшипники конические однорядные, с увеличенным углом контакта	516
329	Роликоподшипники конические однорядные	516
33	Шарикоподшипники радиально-упорные, двухрядные, с канавкой для ввода шариков	282
33..-B	Шарикоподшипники радиально-упорные, двухрядные	282
33..-B-2RSR	Шарикоподшипники радиально-упорные, двухрядные, с контактными уплотнениями	282
33..-B-2Z	Шарикоподшипники радиально-упорные, двухрядные, с щелевыми уплотнениями	282
33..-DA	Шарикоподшипники радиально-упорные, двухрядные, с разъемным внутренним кольцом	282
330	Роликоподшипники конические однорядные	516
331	Роликоподшипники конические однорядные	516
332	Роликоподшипники конические однорядные	516
38..-B	Шарикоподшипники радиально-упорные, двухрядные	282
38..-B-2RSR	Шарикоподшипники радиально-упорные, двухрядные, с контактными уплотнениями	282
38..-B-2Z	Шарикоподшипники радиально-упорные, двухрядные, с щелевыми уплотнениями	282
42..-B	Шарикоподшипники радиальные двухрядные	206
43..-B	Шарикоподшипники радиальные двухрядные	206
511	Шарикоподшипники упорные, одинарные, с плоским свободным кольцом	816
512	Шарикоподшипники упорные, одинарные, с плоским свободным кольцом	816
513	Шарикоподшипники упорные, одинарные, с плоским свободным кольцом	816
514	Шарикоподшипники упорные, одинарные, с плоским свободным кольцом	816
522	Шарикоподшипники упорные, одинарные, с плоским свободным кольцом	816
523	Шарикоподшипники упорные, одинарные, с плоским свободным кольцом	816

страница

532 Шарикоподшипники упорные, одинарные, с самоустанавливающимся свободным кольцом, без подкладного кольца ... 816

532 + U2 Шарикоподшипники упорные, одинарные, с самоустанавливающимся свободным кольцом, с подкладным кольцом ... 816

533 Шарикоподшипники упорные, одинарные, с самоустанавливающимся свободным кольцом, без подкладного кольца ... 816

533 + U3 Шарикоподшипники упорные, одинарные, с самоустанавливающимся свободным кольцом, с подкладным кольцом ... 816

542 Шарикоподшипники упорные, двойные, с самоустанавливающимся свободным кольцом, без подкладного кольца ... 816

542 + U2 Шарикоподшипники упорные, двойные, с самоустанавливающимся свободным кольцом, с подкладным кольцом ... 816

543 Шарикоподшипники упорные, двойные, с самоустанавливающимся свободным кольцом, без подкладного кольца ... 816

543 + U3 Шарикоподшипники упорные, двойные, с самоустанавливающимся свободным кольцом, с подкладным кольцом ... 816

60 Шарикоподшипники радиальные однорядные ... 206

60..-2RSR Шарикоподшипники радиальные, однорядные, с контактными уплотнениями ... 206

60..-2Z Шарикоподшипники радиальные, однорядные, с щелевыми уплотнениями ... 206

618 Шарикоподшипники радиальные однорядные ... 206

618..-2RSR Шарикоподшипники радиальные, однорядные, с контактными уплотнениями ... 206

618..-2Z Шарикоподшипники радиальные, однорядные, с щелевыми уплотнениями ... 206

619 Шарикоподшипники радиальные однорядные ... 206

619..-2RSR Шарикоподшипники радиальные, однорядные, с контактными уплотнениями ... 206

619..-2Z Шарикоподшипники радиальные, однорядные, с щелевыми уплотнениями ... 206

62 Шарикоподшипники радиальные однорядные ... 206

62(622)..-2RSR Шарикоподшипники радиальные, однорядные, с контактными уплотнениями ... 206

62..-2Z Шарикоподшипники радиальные, однорядные, с щелевыми уплотнениями ... 206

63 Шарикоподшипники радиальные однорядные ... 206

63(623)..-2RSR Шарикоподшипники радиальные, однорядные, с контактными уплотнениями ... 206

63..-2Z Шарикоподшипники радиальные, однорядные, с щелевыми уплотнениями ... 206

64 Шарикоподшипники радиальные однорядные ... 206

Перечень конструктивных рядов

		страница
70..-B	Шарикоподшипники радиально-упорные, однорядные	262
70..-B-2RS	Шарикоподшипники радиально-упорные, однорядные, с контактными уплотнениями	262
718..-B	Шарикоподшипники радиально-упорные, однорядные	262
72..-B	Шарикоподшипники радиально-упорные, однорядные	262
72..-B-2RS	Шарикоподшипники радиально-упорные, однорядные, с контактными уплотнениями	262
73..-B	Шарикоподшипники радиально-упорные, однорядные	262
73..-B-2RS	Шарикоподшипники радиально-упорные, однорядные, с контактными уплотнениями	262
7602	Шарикоподшипники упорно-радиальные, однорядные, в универсальном исполнении	1013
7602..-2RS	Шарикоподшипники упорно-радиальные, однорядные, в универсальном исполнении, с контактными уплотнениями 1013	
7603	Шарикоподшипники упорно-радиальные, однорядные, в универсальном исполнении	1013
7603..-2RS	Шарикоподшипники упорно-радиальные, однорядные, в универсальном исполнении, с контактными уплотнениями	1013
811	Роликоподшипники упорные цилиндрич., однорядные	858
812	Роликоподшипники упорные цилиндрич., однорядные	858
893	Роликоподшипники упорные цилиндрич., двухрядные	858
894	Роликоподшипники упорные цилиндрич., двухрядные	858
AH(X)23	Стяжные втулки	1460
AH(X)3	Стяжные втулки	1460
AH(X)30	Стяжные втулки	1460
AH(X)31	Стяжные втулки	1460
AH(X)32	Стяжные втулки	1460
AH2	Стяжные втулки	1460
AH240	Стяжные втулки	1460
AH241	Стяжные втулки	1460
AH33	Стяжные втулки	1460
AH39	Стяжные втулки	1460
AM	Прецизионные шлицевые гайки, с осевой фиксацией	1098
Arcanol	Специализированные смазки для подшипников качения	1544
AS	Кольца упорных подшипников	874
AXK	Роликоподшипники упорные игольчатые без колец	874
AXW	Роликоподш. упорные игольч. с центрирующ. буртиком	874
AY..-NPP-B	Закрепляемые подшипники со сферич. поверхностью наружного кольца и резьбовыми штифтами на внутреннем кольце	1164
B70	Стандартные шпиндельные подшипники	304
B719	Стандартные шпиндельные подшипники	304
B72	Стандартные шпиндельные подшипники	304

		страница
BE	Закрепляемые подшипники с установочным стальным кольцом	1166
BK	Роликоподшипники игольчатые с одним наружным штампованным кольцом, закрытым с одной стороны, с сепаратором	682
BK..-RS	Роликоподшипники игольчатые с одним наружным штампованным кольцом, закрытым с одной стороны, с контактным уплотнением	682
BND	Стационарные корпуса, неразъемные	1330
BSB	Шарикоподшипники упорно-радиальные, однорядные, в универсальном исполнении	1013
BSB..-2RS	Шарикоподшипники упорно-радиальные, однорядные, в универсальном исполнении, с контактными уплотнениями	1013
CRB	Закрепляемые подшипники с резиновым демпфирующим кольцом и эксцентриковым закрепительным кольцом	1167
DKLFA..-2RS	Шарикоподшипники упорно-радиальные, трехрядные, со ступенчатым наружным кольцом с фланцем, с контактными уплотнениями	1013
DRS	Уплотнение с корпусом для комбинированных роликовых/игольчатых подшипников ZARF	1098
E..-KLL	Закрепляемые подшипники с цилиндрической поверхностью наружного кольца и эксцентриковым закрепительным кольцом	1204
E..-KRR	Закрепляемые подшипники с цилиндрической поверхностью наружного кольца и эксцентриковым закрепительным кольцом	1204
E..-KRR-B	Закрепляемые подшипники со сферич. поверхностью наружного кольца и эксцентриковым закреп. кольцом	1164
F112	Фланцевые корпуса	1330
F5 (от F505 до F513)	Фланцевые корпуса	1330
F5 (от F515 до F522)	Фланцевые корпуса	1330
FLCTE	Фланцевые подшипниковые узлы с двумя отверстиями, корпусом из серого чугуна, эксцентриковым закрепительным кольцом и P-уплотнениями	1220
FLCTEY	Фланцевые подшипниковые узлы с двумя отверстиями, корпусом из серого чугуна, резьбовыми штифтами на внутреннем кольце и P-уплотнениями	1220
G	Манжетные уплотнения с одной уплотняющей кромкой	806
G..-KRR-B-AS2/V	Закрепляемые подшипники со сферич. поверхностью наружного кольца и эксцентриковым закрепительным кольцом, отверстие с размерами в дюймах	1168
GAY..-NPP-B	Закрепляемые подшипники со сферич. поверхностью наружного кольца и резьбовыми штифтами на внутреннем кольце	1164
GAY..-NPP-B-FA164	Закрепляемые подшипники со сферич. поверхностью наружного кольца и резьбовыми штифтами на внутреннем кольце, для высоких температур	1164
GE..-KLL-B	Закрепляемые подшипники со сферич. поверхностью наружного кольца и эксцентриковым закреп. кольцом	1164

Перечень конструктивных рядов

		страница
GE..-KRR-B	Закрепляемые подшипники со сферич. поверхностью наружного кольца и эксцентриковым закрепительным кольцом	1164
GE..-KRR-B-2C	Закрепляемые подшипники со сферич. поверхностью наружного кольца, эксцентриковым закрепительным кольцом и инерционными шайбами	1164
GE..-KRR-B-FA101	Закрепляемые подшипники со сферич. поверхностью наружного кольца и эксцентриковым закрепительным кольцом, для высоких и низких температур	1192
GE..-KRR-B-FA125.5	Закрепляемые подшипники со сферич. поверхностью наружного кольца и эксцентриковым закрепительным кольцом, покрытие Corrotect®	1190
GE..-KRR-B-FA164	Закрепляемые подшипники со сферич. поверхностью наружного кольца и эксцентриковым закрепительным кольцом, для высоких температур	1190
GE..-KTT-B	Закрепляемые подшипники со сферич. поверхностью наружного кольца и эксцентриковым закрепительным кольцом, с T-уплотнениями	1164
GLCTE	Фланцевые подшипниковые узлы с двумя отверстиями, корпусом из серого чугуна, эксцентриковым закрепительным кольцом и P-уплотнениями	1220
GLE..-KRR-B	Закрепляемые подшипники со сферич. поверхностью наружн. кольца и поводковым пазом на внутр. кольце	1165
GNE..-KRR-B	Закрепляемые подшипники со сферич. поверхностью наружного кольца, с эксцентриковым закрепительным кольцом, тяжелой серии	1164
GR	Манжетные уплотнения с одной уплотняющей кромкой, стальное армирование снаружи	806
GRA	Фланцевые подшипниковые узлы с тремя/четырьмя отверстиями, штампованным корпусом из стали, эксцентриковым закрепительным кольцом и P-уплотнениями	1223
GRA..-NPP-B-AS2/V	Закрепляемые подшипники со сферич. поверхностью наружного кольца и эксцентриковым закрепительным кольцом, отверстие с размерами в дюймах	1168
GRAE..-NPP-B	Закрепляемые подшипники со сферич. поверхностью наружного кольца и эксцентриковым закрепительным кольцом	1164
GRAE..-NPP-B-FA125.5	Закрепляемые подшипники со сферич. поверхностью наружного кольца и эксцентриковым закрепительным кольцом, покрытие Corrotect®	1190
GRRY..-VA	Фланцевые подшипниковые узлы с тремя/четырьмя отверстиями, штампованным корпусом из нерж. стали, подшипником из нерж. стали, резьбовыми штифтами на внутреннем кольце и R-уплотнениями	1223
GS811	Свободные кольца	858
GS812	Свободные кольца	858
GS893	Свободные кольца	858
GS894	Свободные кольца	858
GSH..-2RSR-B	Закрепляемые подшипники со сферич. поверхностью наружного кольца и закрепительной втулкой	1165

		страница
GVK..-KTT-B-AS2/V	Закрепляемые подшипники со сферич. поверхностью наружного кольца и четырехгранным отверстием	1165
GY..-KRR-B-AS2/V	Закрепляемые подшипники со сферич. поверхностью наружного кольца и резьбовыми штифтами на внутреннем кольце, отверстие с размерами в дюймах	1168
GYE..-KRR-B	Закрепляемые подшипники со сферич. поверхностью наружного кольца и резьбовыми штифтами на внутреннем кольце	1164
GYE..-KRR-B-VA	Закрепляемые подшипники со сферическим наружным кольцом и резьбовыми штифтами на внутр. кольце, из нержавеющей стали	1164
H2	Закрепительные втулки с гайкой и стопорн. элементом	1460
H23	Закрепительные втулки с гайкой и стопорн. элементом	1460
H240	Закрепительные втулки с гайкой и стопорн. элементом	1460
H241	Закрепительные втулки с гайкой и стопорн. элементом	1460
H3	Закрепительные втулки с гайкой и стопорн. элементом	1460
H30	Закрепительные втулки с гайкой и стопорн. элементом	1460
H31	Закрепительные втулки с гайкой и стопорн. элементом	1460
H32	Закрепительные втулки с гайкой и стопорн. элементом	1460
H33	Закрепительные втулки с гайкой и стопорн. элементом	1460
H39	Закрепительные втулки с гайкой и стопорн. элементом	1460
HCB70	Стандартные шпиндельные подшипники с керамическими шариками	304
HCB719	Стандартные шпиндельные подшипники с керамическими шариками	304
HCB72	Стандартные шпиндельные подшипники с керамическими шариками	304
HCS70	Высокоскоростные шпиндельные подшипники с керамическими шариками, с уплотнениями	304
HCS719	Высокоскоростные шпиндельные подшипники с керамическими шариками, с уплотнениями	304
HF	Обгонные муфты, без подшипника, без накатки, со стальными пружинами	790
HF..-KF	Обгонные муфты, без подшипника, с пластмассовыми пружинами	790
HF..-KF-R	Обгонные муфты, без подшипника, с накаткой, с пластмассовыми пружинами	790
HF..-R	Обгонные муфты, без подшипника, с накаткой, со стальными пружинами	790
HFL	Обгонные муфты, с подшипником, без накатки, со стальными пружинами	790
HFL..-KF	Обгонные муфты, с подшипником, с пластмассовыми пружинами	790
HFL..-KF-R	Обгонные муфты, с подшипником, с накаткой, с пластмассовыми пружинами	790
HFL..-R	Обгонные муфты, с подшипником, с накаткой, со стальными пружинами	790

Перечень конструктивных рядов

		страница
HK	Роликоподшипники игольчатые с одним наружным штампованным кольцом, с сепаратором	682
HK..-2RS	Роликоподшипники игольчатые с одним наружным штампованным кольцом, с контактными уплотнениями	682
HK..-RS	Роликоподшипники игольчатые с одним наружным штампованным кольцом, с контактным уплотнением	682
HM	Шлицевые гайки	1460
HM30	Шлицевые гайки	1460
HM31	Шлицевые гайки	1460
HMZ	Гайки вала	1460
HN	Роликоподшипники игольчатые с одним наружным штампованным кольцом, без сепаратора	682
HSS70	Высокоскоростные шпиндельные подшипники, с уплотнениями	304
HSS719	Высокоскоростные шпиндельные подшипники, с уплотнениями	304
IR	Внутренние кольца, с тонкой обработкой	778
IR..-IS1	Внутренние кольца, с тонкой обработкой, с отверстием для смазывания	778
JK0S	Роликоподшипники интегральные конические, с уплотнением	516
K	Роликоподшипники конические, однорядные, размеры в дюймах	516
K	Роликоподшипники игольчатые без колец, однорядные	516
K..-ZW	Роликоподшипники игольчатые без колец, двухрядные	666
K811	Роликоподшипники упорные цилиндрические без колец, однорядные	858
K812	Роликоподшипники упорные цилиндрические без колец, однорядные	858
K893	Роликоподшипники упорные цилиндрические без колец, двухрядные	858
K894	Роликоподшипники упорные цилиндрические без колец, двухрядные	858
KLRU	Направляющие ролики с оболочкой из пластмассы, с выпуклой образующ. поверхностью наружного кольца	987
KLRZ	Направляющие ролики с оболочкой из пластмассы, с цилиндрической образующей поверхностью наружного кольца	987
KM	Шлицевые гайки	1460
KML	Шлицевые гайки	1460
KR	Опорные ролики с цапфой, с сепаратором, с щелевыми уплотнениями	936
KR..-PP	Опорные ролики с цапфой, с сепаратором, пластмассовые упорные шайбы	936
KR52..-2RS	Направляющие ролики с цапфой, двухрядные, с контактными уплотнениями	986
KRE..-PP	Опорные ролики с цапфой, с эксцентриком, с сепаратором, пластмассовые упорные шайбы	937

страница

KRV..-PP Опорные ролики с цапфой, игольчатые, без сепаратора, пластмассовые упорные шайбы 936

KSR..-B0 Звездочки натяжителей цепи, с закрепляемым подшипником 1318

KSR..-L0 Звездочки натяжителей цепи, с радиальным шарикоподшипником 1318

KSR..-L0..-22 Звездочки натяжителей цепи, из пластмассы, с радиальным шарикоподшипником 1318

KUG Стальные шарики согласно DIN 5 401-1/ISO 3 290 1520

LASE..-N Стационарные подшипниковые узлы, с корпусом из серого чугуна, эксцентриковым закрепительным кольцом и L-уплотнением 1220

LCJT..-N Фланцевые подшипниковые узлы с двумя отверстиями, корпусом из серого чугуна, эксцентриковым закрепительным кольцом и L-уплотнениями 1220

LOE Стационарные корпуса, разъемные, для смазывания маслом 1329

LR Внутренние кольца, обработанные шлифованием..... 778

LR2 Направляющие ролики, однорядные, с контактными уплотнениями 986

LR50 Направляющие ролики, двухрядные, с контактными уплотнениями 986

LR52 Направляющие ролики, двухрядные с контактными или бесконтактными (щелевыми) уплотнениями..... 986

LR53 Направляющие ролики, двухрядные с контактными или бесконтактными (щелевыми) уплотнениями..... 986

LR6 Направляющие ролики, однорядные, с контактными уплотнениями 986

LR60 Направляющие ролики, однорядные, с контактными уплотнениями 986

LS Упорные кольца..... 858

LSL1923 Роликоподшипники цилиндрические с дисковым или сегментным сепаратором 448

MB Стопорные шайбы 1460

MBL Стопорные шайбы 1460

MS30 Стопорные бугели с винтом..... 1460

MS31 Стопорные бугели с винтом..... 1460

MSTU Подшипниковые узлы с штампованными корпусами-натяжителями, эксцентриковым закрепительным кольцом и P-уплотнениями, несмазываемые 1222

N2..-E Роликоподшипники цилиндрические с сепаратором, без бортов на наружном кольце..... 396

N3..-E Роликоподшипники цилиндрические с сепаратором, без бортов на наружном кольце..... 396

NA22..-2RSR Опорные ролики, без осевого центрирования, с внутренним кольцом и контактными уплотнениями..... 930

NA48 Роликоподш. игольчатые с бортами, с внутр. кольцом..... 704

NA49 Роликоподш. игольчатые с бортами, с внутр. кольцом..... 704

Перечень конструктивных рядов

		страница
NA49..-2RSR	Роликоподшипники игольчатые с бортами,с внутренним кольцом,с контактными уплотнениями	704
NA49..-RSR	Роликоподшипники игольчатые с бортами, с внутренним кольцом, с контактным уплотнением	704
NA69	Роликоподш. игольчатые с бортами, с внутр. кольцом	704
NA69..-ZW	Роликоподшипники игольчатые с бортами, с внутренним кольцом, двухрядные	704
NAO	Роликоподшипники игольчатые без бортов, с внутренним кольцом, однорядные	738
NAO..-ZW-ASR1	Роликоподшипники игольчатые без бортов, с внутренним кольцом, двухрядные	738
NATR	Опорные ролики, с осевым центрированием, с сепаратором, с щелевыми уплотнениями	931
NATR..-PP	Опорные ролики, с осевым центрированием, с сепаратором, пластмассовые упорные шайбы	931
NATV	Опорные ролики, с осевым центрированием, игольчатые, без сепаратора, с щелевыми уплотнениями	931
NATV..-PP	Опорные ролики, с осевым центрированием, игольчатые, без сепаратора, пластмассовые упорные шайбы	931
NJ2..-E	Роликоподшипники цилиндрические с сепаратором, с однобортовым внутренним кольцом	396
NJ2..-E + HJ	Роликоподшипники цилиндрические с сепаратором, с однобортовым внутр. и фасонным упорн. кольцами	396
NJ22..-E	Роликоподшипники цилиндрические с сепаратором, с однобортовым внутренним кольцом	396
NJ22..-E + HJ	Роликоподшипники цилиндрические с сепаратором, с однобортовым внутр. и фасонным упорн. кольцами	396
NJ23..-E	Роликоподшипники цилиндрические с сепаратором, с однобортовым внутренним кольцом	396
NJ23..-E + HJ	Роликоподшипники цилиндрические с сепаратором, с однобортовым внутр. и фасонным упорн. кольцами	396
NJ3..-E	Роликоподшипники цилиндрические с сепаратором, с однобортовым внутренним кольцом	396
NJ3..-E + HJ	Роликоподшипники цилиндрические с сепаратором, с однобортовым внутр. и фасонным упорн. кольцами	396
NJ4	Роликоподшипники цилиндрические с сепаратором, с однобортовым внутренним кольцом	396
NJ4 + HJ	Роликоподшипники цилиндрические с сепаратором, с однобортовым внутр. и фасонным упорн. кольцами	396
NK	Роликоподш. игольчатые с бортами, без внутр. кольца	704
NKI	Роликоподш. игольчатые с бортами, с внутр. кольцом	704
NKIA	Комбинированные радиально-упорные шарикоподш. с игольчатыми роликами с внутренним кольцом	760
NKIB	Комбинированные радиально-упорные шарикоподш. с игольчатыми роликами, с внутренним кольцом	760
NKIS	Роликоподш. игольчатые с бортами, с внутр. кольцом	704
NKS	Роликоподш. игольчатые с бортами, без внутр. кольца	704

страница

NKX Комбинированные упорные шарикоподшипники с игольчатыми роликами, без внутреннего кольца, без защитной крышки 760

NKX..-Z Комбинированные упорные шарикоподшипники с игольчатыми роликами, без внутреннего кольца, с защитной крышкой 760

NKXR Комбинированные подшипники с короткими цилиндрич. и игольчатыми роликами без защитной крышки 760

NKXR..-Z Комбинированные подшипники с короткими цилиндрич. и игольчатыми роликами с защитной крышкой..... 760

NN30..-AS-K-M-SP Прецизионные цилиндрические роликоподшипники, двухрядные, без бортов на наружном кольце 502

NNTR..-2ZL Опорные ролики, с осевым центрированием, без сепаратора, роликовые, со средним бортом, защитные шайбы с пластинчатым кольцом 931

NRB Ролики игольч. согласно DIN 5 402-3/ISO 3 096, форма B, с плоскими торцами, концы профилированы..... 1538

NU10 Роликоподшипники цилиндрические с сепаратором, без бортов на внутреннем кольце 396

NU19 Роликоподшипники цилиндрические с сепаратором, без бортов на внутреннем кольце 396

NU2..-E Роликоподшипники цилиндрические с сепаратором, без бортов на внутреннем кольце 396

NU22..-E Роликоподшипники цилиндрические с сепаратором, без бортов на внутреннем кольце 396

NU23..-E Роликоподшипники цилиндрические с сепаратором, без бортов на внутреннем кольце 396

NU3..-E Роликоподшипники цилиндрические с сепаратором, без бортов на внутреннем кольце 396

NU4 Роликоподшипники цилиндрические с сепаратором, без бортов на внутреннем кольце 396

NUKR Опорные ролики с цапфой, роликовые, без сепаратора, с лабиринтными уплотнениями 936

NUKRE Опорные ролики с цапфой, с эксцентриком, роликовые, без сепаратора, с лабиринтными уплотнениями 937

NUP2..-E Роликоподшипники цилиндрические с сепаратором, с однобортовым внутр. и плоским упорным кольцами 396

NUP22..-E Роликоподшипники цилиндрические с сепаратором, с однобортовым внутр. и плоским упорным кольцами 396

NUP23..-E Роликоподшипники цилиндрические с сепаратором, с однобортовым внутр. и плоским упорным кольцами 396

NUP3..-E Роликоподшипники цилиндрические с сепаратором, с однобортовым внутр. и плоским упорным кольцами 396

NUTR Опорные ролики, с осевым центрированием, роликовые, без сепаратора, с лабиринтными уплотнениями 931

NX Комбинированные упорные шарикоподш. с игольчатыми роликами, без внутр. кольца, без защитной крышки 760

NX..-Z Комбинированные упорные шарикоподшипники с игольчатыми роликами, без внутреннего кольца, с защитной крышкой 760

Перечень конструктивных рядов

		страница
PASE..-N	Стационарные подшипниковые узлы с корпусом из серого чугуна, эксцентриковым закрепительным кольцом и P-уплотнениями	1220
PASE..-N-FA125	Стационарные подшипниковые узлы с корпусом из серого чугуна, эксцентриковым закрепительным кольцом и P-уплотнениями Corrotect®	1248
PASEY..-N	Стационарные подшипниковые узлы с корпусом из серого чугуна, резьбовыми штифтами во внутреннем кольце и P-уплотнениями	1220
PB	Стационарные подшипниковые узлы с штампованным стальным корпусом, эксцентриковым закрепительным кольцом и P-уплотнениями	1223
PBS	Стационарные подшипниковые узлы с штампованным стальным корпусом, эксцентриковым закрепительным кольцом и P-уплотнениями	1223
PBY	Стационарные подшипниковые узлы с стальным штампованным корпусом, резьбовыми штифтами на внутреннем кольце и P-уплотнениями	1223
PCCJ	Фланцевые подшипниковые узлы с четырьмя отверстиями, корпусом из серого чугуна, центрирующим буртиком, двухрядным радиально-упорным шарикоподшипником и P-уплотнениями	1221
PCF	Фланцевые подшипниковые узлы с четырьмя отверстиями, корпусом из серого чугуна, эксцентриковым закрепительным кольцом и P-уплотнениями	1221
PCFT	Фланцевые подшипниковые узлы с двумя отверстиями, корпусом из серого чугуна, эксцентриковым закрепительным кольцом и P-уплотнениями	1220
PCFTR	Фланцевые подшипниковые узлы с тремя отверстиями, корпусом из серого чугуна, эксцентриковым закрепительным кольцом и P-уплотнениями	1221
PCJ..-N	Фланцевые подшипниковые узлы с четырьмя отверстиями, корпусом из серого чугуна, эксцентриковым закрепительным кольцом и P-уплотнениями	1221
PCJ..-N-FA125	Фланцевые подшипниковые узлы с четырьмя отверстиями, корпусом из серого чугуна, эксцентриковым закрепительным кольцом и P-уплотнениями Corrotect®	1276
PCJT..-N	Фланцевые подшипниковые узлы с двумя отверстиями, корпусом из серого чугуна, эксцентриковым закрепительным кольцом и P-уплотнениями	1220
PCJT..-N-FA125	Фланцевые подшипниковые узлы с двумя отверстиями, корпусом из серого чугуна, эксцентриковым закрепительным кольцом и P-уплотнениями Corrotect®	1264
PCJTY..-N	Фланцевые подшипниковые узлы с двумя отверстиями, корпусом из серого чугуна, резьбовыми штифтами на внутреннем кольце и P-уплотнениями	1220
PCJY..-N	Фланцевые подшипниковые узлы с четырьмя отверстиями, корпусом из серого чугуна, резьбовыми штифтами на внутреннем кольце и P-уплотнениями	1221
PCSLT	Фланцевые подшипниковые узлы с двумя отверстиями, штампованным стальным корпусом, эксцентриковым закреп. кольцом и P-уплотнениями	1223

страница

PE Закрепляемые подшипники с установочным стальн. кольцом, эксцентриковым закреп. кольцом и P-уплотнениями 1166

PHE Подшипн. узлы с корпусами-натяжителями из серого чугуна, с эксцентриковым закреп. кольцом и P-уплотнениями..... 1222

PHEY Подшипниковые узлы с корпусами-натяжителями из серого чугуна, с резьбовыми штифтами на внутр. кольце и P-уплотнениями 1222

PHUSE Подшипниковые узлы с корпусами-натяжителями из серого чугуна и штампованной стали, с эксцентриковым закрепительным кольцом и P-уплотнениями 1222

PME..-N Фланцевые подшипниковые узлы с четырьмя отверстиями, корпусом из серого чугуна, с центрирующим буртиком, с эксцентриковым закреп. кольцом и P-уплотнениями..... 1221

PMEY..-N Фланцевые подшипниковые узлы с четырьмя отверстиями, корпусом из серого чугуна, с центрирующим буртиком, с резьбовыми штифтами на внутреннем кольце и P-уплотнениями 1221

PNA Роликоподшипники самоустанавливающиеся игольчатые, с внутренним кольцом 752

PSFT Подшипниковые узлы с корпусами-натяжителями из серого чугуна, эксцентриковым закрепительным кольцом и P-уплотнениями 1222

PSHE..-N Стационарные подшипн. узлы с корпусом из серого чугуна, эксцентриковым закреп. кольцом и P-уплотнениями 1220

PSHEY..-N Стационарные подшипн. узлы с корпусом из серого чугуна, резьбов. штифтами на внутр. кольце и P-уплотнениями .. 1220

PTUE Подшипниковые узлы с корпусами-натяжителями из серого чугуна, с эксцентриковым закрепительным кольцом и P-уплотнениями 1222

PTUEY Подшипн. узлы с корпусами-натяжителями из серого чугуна, резьбов. штифтами на внутр. кольце и P-уплотнениями ... 1222

PWKR..-2RS Опорные ролики с цапфой, роликовые, без сепаратора, со средним бортиком, с защищенными контактными уплотнениями 936

PWKRE..-2RS Опорные ролики с цапфой, с эксцентриком, роликовые, без сепаратора, со средним бортиком, с защищенными контактными уплотнениями 937

PWTR..-2RS Опорные ролики с цапфой, с осевым центрированием, роликовые, без сепаратора, со средним бортиком, с защищенными контактными уплотнениями 931

QJ2 Шарикоподшипники радиально-упорные с четырехточечным контактом, без стопорных пазов 350

QJ2..-N2 Шарикоподшипники радиально-упорные с четырехточечным контактом, со стопорными пазами 350

QJ3 Шарикоподшипники радиально-упорные с четырехточечным контактом, без стопорных пазов 350

QJ3..-N2 Шарикоподшипники радиально-упорные с четырехточечным контактом, со стопорными пазами 350

RA Фланцевые подшипниковые узлы с тремя/четырьмя отверстиями, штампованным стальным корпусом, эксцентриковым закреп. кольцом и P-уплотнениями 1223

Перечень конструктивных рядов

		страница
RA..-NPP	Закрепляемые подшипники с цилиндрической поверхностью наружного кольца и эксцентриковым закреп. кольцом, отверстие с размерами в дюймах	1168
RA..-NPP-B	Закрепляемые подшипники со сферической поверхностью наружного кольца и эксцентриковым закрепительным кольцом, отверстие с размерами в дюймах	1168
RABRA(B)	Закрепляемые подшипники с резиновым демпфирующим кольцом и эксцентриковым закрепительным кольцом	1167
RAE..-NPP	Закрепляемые подшипники с цилиндрич. поверхностью наружного кольца и эксцентриковым закреп. кольцом	1166
RAE..-NPP-B	Закрепляемые подшипники со сферической поверхностью наружного кольца и эксцентриковым закреп. кольцом	1164
RAE..-NPP-NR	Закрепляемые подшипники с цилиндрической поверхностью наружного кольца с двумя кольцевыми канавками, эксцентриковым закрепительным кольцом и пружинным стопорным кольцом	1167
RAL..-NPP	Закрепляемые подшипники с цилиндрической поверхностью наружного кольца и эксцентриковым закрепительным кольцом, отверстие с размерами в дюймах, легкая серия	1168
RALE..-NPP	Закрепляемые подшипники с цилиндрической поверхностью наружного кольца и эксцентриковым закрепительным кольцом, легкая серия	1166
RALE..-NPP-B	Закрепляемые подшипники со сферической поверхностью наружного кольца и эксцентриковым закрепительным кольцом, легкая серия	1164
RALT	Фланцевые подшипниковые узлы с двумя отверстиями, штампованным стальным корпусом, эксцентриковым закреп. кольцом и P-уплотнениями, легкая серия	1223
RALTR	Фланцевые подшипниковые узлы с тремя отверстиями, штампованным стальным корпусом, эксцентриковым закрепительным кольцом и P-уплотнениями, легкая серия, несмазываемые	1223
RASE..-FA164	Стационарные подшипниковые узлы с корпусом из серого чугуна, эксцентриковым закрепительным кольцом и R-уплотнениями	1248
RASE..-N	Стационарные подшипниковые узлы с корпусом из серого чугуна, эксцентриковым закрепительным кольцом и R-уплотнениями	1220
RASE..-N-FA125	Стационарные подшипниковые узлы с корпусом из серого чугуна, эксцентриковым закрепительным кольцом и R-уплотнениями Corrotect®	1248
RASEA..-N	Стационарные подшипниковые узлы с корпусом из серого чугуна, закрепительной втулкой и R-уплотнениями	1220
RASEL..-N	Стационарные подшипн. узлы с корпусом из серого чугуна, поводковым пазом на внутр. кольце и R-уплотнениями	1220
RASEY..-JIS	Стационарные подшипн. узлы с корпусом из серого чугуна, резьбовыми штифтами на внутр. кольце, R-уплотнениями, по стандарту JIS	1220
RASEY..-N	Стационарные подшипниковые узлы с корпусом из серого чугуна, резьбовыми штифтами на внутреннем кольце и R-уплотнениями	1220

страница

RAT	Фланцевые подшипниковые узлы с двумя отверстиями, штампованным стальным корпусом, эксцентриковым закрепительным кольцом и P-уплотнениями	1223
RATR	Фланцевые подшипниковые узлы с тремя отверстиями, штампованным стальным корпусом, эксцентриковым закрепительным кольцом и P-уплотнениями	1223
RATRY	Фланцевые подшипниковые узлы с тремя отверстиями, штампованным стальным корпусом, резьбовыми штифтами на внутр. кольце и P-уплотнениями	1223
RATY	Фланцевые подшипниковые узлы с двумя отверстиями, штампованным стальным корпусом, резьбовыми штифтами на внутреннем кольце и P-уплотнениями	1223
RAY	Фланцевые подшипниковые узлы с тремя/четырьмя отверстиями, штампованным стальным корпусом, резьбовыми штифтами на внутреннем кольце и P-уплотнениями	1223
RCJ..-FA164	Фланцевые подшипн. узлы с четырьмя отверстиями, с корпусом из серого чугуна, эксцентриковым закрепительным кольцом и R-уплотнениями, для высоких температур	1280
RCJ..-N	Фланцевые подшипн. узлы с четырьмя отверстиями, корпусом из серого чугуна, эксцентриковым закрепительным кольцом и R-уплотнениями	1221
RCJ..-N-FA125	Фланцевые подшипн. узлы с четырьмя отверстиями, корпусом из серого чугуна, эксцентриковым закрепительным кольцом и R-уплотнениями Corrotect®	1276
RCJL..-N	Фланцевые подшипн. узлы с четырьмя отверстиями, корпусом из серого чугуна, поводковым пазом на внутреннем кольце и R-уплотнениями	1221
RCJO	Фланцевые подшипн. узлы с четырьмя отверстиями, корпусом из серого чугуна, эксцентриковым закрепит. кольцом и R-уплотнениями, тяжелая серия	1221
RCJT..-FA164	Фланцевые подшипн. узлы с двумя отверстиями, с корпусом из серого чугуна, эксцентриковым закрепит. кольцом и R-уплотнениями, для высоких температур	1266
RCJT..-N	Фланцевые подшипниковые узлы с двумя отверстиями, корпусом из серого чугуна, эксцентриковым закрепительным кольцом и R-уплотнениями	1220
RCJT..-N-FA125	Фланцевые подшипниковые узлы с двумя отверстиями, корпусом из серого чугуна, эксцентриковым закрепительным кольцом и R-уплотнениями Corrotect®	1264
RCJTA..-N	Фланцевые подшипн. узлы с двумя отверстиями, корпусом из серого чугуна, закреп. втулкой и R-уплотнениями	1220
RCJTY..-JIS	Фланцевые подшипниковые узлы с двумя отверстиями, с корпусом из серого чугуна, резьбовыми штифтами на внутр. кольце, R-уплотнениями, по стандарту JIS	1220
RCJTY..-N	Фланцевые подшипниковые узлы с двумя отверстиями, корпусом из серого чугуна, резьбовыми штифтами на внутреннем кольце и R-уплотнениями	1220
RCJTZ	Фланцевые подшипн. узлы с двумя отверстиями, корпусом из серого чугуна, с центрирующим буртиком, эксцентриковым закреп. кольцом и R-уплотнениями	1220

Перечень конструктивных рядов

		страница
RCJY..-JIS	Фланцевые подшипн. узлы с четырьмя отверстиями, корпусом из серого чугуна, резьбовыми штифтами на внутреннем кольце, R-уплотнениями, по стандарту JIS	1221
RCJY..-N	Фланцевые подшипн. узлы с четырьмя отверстиями, корпусом из серого чугуна, резьбовыми штифтами на внутреннем кольце и R-уплотнениями	1221
RCRA(B)	Закрепляемые подш. с резиновым демпфирующим кольцом и эксцентриковым закрепительным кольцом	1167
RCSMA(B)	Закрепляемые подш. с резиновым демпфирующим кольцом и эксцентриковым закрепительным кольцом	1167
RCSMF	Фланцевые корпусные подшипниковые узлы с двумя отверстиями, штампованным стальным корпусом, резиновым демпфирующим кольцом, эксцентриковым закрепительным кольцом и P-уплотнениями	1223
RFE	Фланцевые подшипн. узлы с четырьмя отверстиями, корпусом из серого чугуна, с центрирующим буртиком, эксцентриковым закреп. кольцом и R-уплотнениями	1221
RHE	Подшипн. узлы с корпусами-натяжителями из серого чугуна, эксцентриковым закреп. кольцом и R-уплотнениями	1222
RME..-N	Фланцевые подшипн. узлы с четырьмя отверстиями, корпусом из серого чугуна, с центрирующим буртиком, эксцентриковым закреп. кольцом и R-уплотнениями	1221
RMEO	Фланцевые подшипн. узлы с четырьмя отверстиями, корпусом из серого чугуна, с центрирующ. буртиком, эксцентриков. закреп. кольцом и R-уплотнениями, тяжелая серия	1221
RMEY..-N	Фланцевые подшипн. узлы с четырьмя отверстиями, корпусом из серого чугуна, с центрирующим буртиком, резьбов. штифтами на внутр. кольце и R-уплотнениями	1221
RNA22..-2RSR	Опорные ролики, без осевого центрирования, без внутреннего кольца, с контактными уплотнениями	930
RNA48	Роликоподшипники игольч. с бортами, без внутр. кольца	704
RNA49	Роликоподшипники игольч. с бортами, без внутр. кольца	704
RNA49..-2RSR	Роликоподшипники игольчатые с бортами, без внутреннего кольца, с контактными уплотнениями	704
RNA49..-RSR	Роликоподшипники игольчатые с бортами, без внутреннего кольца, с контактными уплотнениями	704
RNA69	Роликоподшипники игольчатые с бортами, без внутреннего кольца, однорядные	704
RNA69..-ZW	Роликоподшипники игольчатые с бортами, без внутреннего кольца, двухрядные	704
RNAO	Роликоподшипники игольчатые без бортов, без внутреннего кольца, однорядные	738
RNAO..-ZW-ASR1	Роликоподшипники игольчатые без бортов, без внутреннего кольца, двухрядные, с отверстием для смазывания в наружном кольце	738
RPB	Стационарные подшипниковые узлы с штампованным стальным корпусом, с резин. демпфирующим кольцом, эксцентриковым закреп. кольцом и P-уплотнениями	1223
RPNA	Роликоподшипники игольчатые самоустанавливающиеся, без внутреннего кольца	752

		страница
RRTR	Фланцевые подшипниковые узлы с тремя отверстиями, штампованным стальным корпусом, эксцентриковым закрепительным кольцом и R-уплотнениями	1223
RRY..-VA	Фланцевые подшипниковые узлы с тремя/четырьмя отверстиями, штампованным корпусом из нерж. стали, подшипником из нерж. стали, резьбовыми штифтами на внутреннем кольце и R-уплотнениями	1223
RSAO	Стационарные подшипниковые узлы, с корпусом из серого чугуна, эксцентриковым закрепительным кольцом и R-уплотнениями, тяжелая серия	1220
RSHE..-N	Стационарные подшипниковые узлы, с корпусом из серого чугуна, эксцентриковым закрепительным кольцом и R-уплотнениями	1220
RSHEY..-N	Стационарные подшипниковые узлы, с корпусом из серого чугуна, резьбовыми штифтами на внутреннем кольце и R-уплотнениями	1220
RSRA..-K0	Ролики натяжителей ремня, с радиальн. шарикоподш.	1318
RSRA..-L0	Ролики натяжителей ремня с радиальн. шарикоподш.	1318
RSRB..-L0	Ролики натяжителей ремня, с радиальн. шарикоподш.	1318
RSRD..-L0	Ролики натяжителей ремня, с радиальн. шарикоподш.	1318
RSTO	Опорные ролики, без осевого центрирования, без внутреннего кольца	930
RTC	Подшипники комбинированные роликовые/игольчатые, двойные	1116
RTUE	Подш. узлы с корпусами-натяжителями из серого чугуна, эксцентриковым закреп. кольцом и R-уплотнениями	1222
RTUEO	Подшипниковые узлы с корпусами-натяжителями из серого чугуна, эксцентриковым закрепительным кольцом и R-уплотнениями, тяжелая серия	1222
RTUEY	Подш. узлы с корпусами-натяжителями из серого чугуна, резьбов. штифтами на внутр. кольце и R-уплотнениями	1222
S30	Стационарные корпуса, разъемные	1329
SD	Манжетные уплотнения с двумя уплотняющ. кромками	806
SD31	Стационарные корпуса, разъемные	1329
SK..-KRR-B	Закрепляемые подшипники со сферической поверхностью наружного кольца, шестигранное отверстие	1165
SL0148	Роликоподшипники цилиндрические без сепаратора, со всеми бортами на обоих кольцах, двухрядные	480
SL0149	Роликоподшипники цилиндрические без сепаратора, со всеми бортами на обоих кольцах, двухрядные	480
SL0248	Роликоподшипники цилиндрические без сепаратора, без бортов на наружном кольце, двухрядные	480
SL0249	Роликоподшипники цилиндрические без сепаратора, без бортов на наружном кольце, двухрядные	480
SL04..-PP	Роликоподшипники цилиндрические с кольцевыми канавками, без сепаратора, со всеми бортами на обоих кольцах, с контактными уплотнениями	480
SL0450..-PP	Роликоподшипники цилиндрические с кольцевыми канавками, без сепаратора, со всеми бортами на обоих кольцах, с контактными уплотнениями	480

Перечень конструктивных рядов

		страница
SL1818	Роликоподшипники цилиндрические без сепаратора, с однобортовым внутренним кольцом, однорядные	462
SL1822	Роликоподшипники цилиндрические без сепаратора, с однобортовым внутренним кольцом, однорядные	462
SL1829	Роликоподшипники цилиндрические без сепаратора, с однобортовым внутренним кольцом, однорядные	462
SL1830	Роликоподшипники цилиндрические без сепаратора, с однобортовым внутренним кольцом, однорядные	462
SL1850	Роликоподшипники цилиндрические без сепаратора, с однобортовым внутренним кольцом, двухрядные	480
SL1923	Роликоподшипники цилиндрические без сепаратора, с однобортовым внутренним кольцом, однорядные	462
SNV	Стационарные корпуса, разъемные	1329
STO	Опорные ролики, без осевого центрирования, с внутренним кольцом	930
SX	Подшип. с перекрестыми роликами, размерн. серия 18	898
T	Роликоподшипники конические однорядные	516
TASE..-N	Стационарные подшипниковые узлы с корпусом из серого чугуна, эксцентриковым закрепительным кольцом и Т-уплотнениями	1220
TCJ	Фланцевые подшипниковые узлы с четырьмя отверстиями, корпусом из серого чугуна, эксцентриковым закрепительным кольцом и Т-уплотнениями	1221
TCJT..-N	Фланцевые подшипниковые узлы с двумя отверстиями, корпусом из серого чугуна, эксцентриковым закрепительным кольцом и Т-уплотнениями	1220
TFE	Фланцевые подшипниковые узлы с четырьмя отверстиями, корпусом из серого чугуна, с центрир. буртиком, эксцентриковым закреп. кольцом и Т-уплотнениями	1221
THE	Подшипниковые узлы с корпусами-натяжителями из серого чугуна, эксцентриковым закрепительным кольцом и Т-уплотнениями	1222
TME..-N	Фланцевые подшипниковые узлы с четырьмя отверстиями, корпусом из серого чугуна, с центрирующим буртиком, эксцентриковым закрепительным кольцом и Т-уплотнениями	1221
TSHE..-N	Стационарные подшипн. узлы с корпусом из серого чугуна, эксцентриковым закреп. кольцом и Т-уплотнениями	1220
TTUE	Подшипн. узлы с корпусами-натяжителями из серого чугуна, эксцентриковым закреп. кольцом и Т-уплотнениями	1222
VK..-KTT-B	Закрепляемые подшипники со сферической поверхностью наружного кольца, четырехгранное отверстие	1165
VR3	Стационарные корпуса, неразъемные	1330
WS811	Тугие кольца	858
WS812	Тугие кольца	858
WS893	Тугие кольца	858
WS894	Тугие кольца	858
YRT	Подшипники комбинированные роликовые/игольчатые, двойные	1116

		страница
YRTM	Подшипники комбинированные со встроенной системой измерения угла поворота	1150
YRT_{Speed}	Подшипники комбинированные роликовые/игольчатые, двойные, для повышенных частот вращения	1116
ZARF	Комбинированные роликовые/игольчатые подшипники, с фланцем	1068
ZARF..-L	Комбинированные роликовые/игольчатые подшипники, с фланцем, с широким тугим кольцом	1068
ZARN	Комбинированные роликовые/игольчатые подшипники	1068
ZARN..-L	Комбинированные роликовые/игольчатые подшипники, с широким тугим кольцом	1068
ZKLDF	Шарикоподшипники упорно-радиальные, двухрядные	1116
ZKLF..-2RS	Подшипники упорно-радиальные шариковые, двухрядные, с фланцем, с контактными уплотнениями	1012
ZKLF..-2RS-2AP	Подшипники упорно-радиальные шариковые, двухрядные, с фланцем, сдвоенные, с контактными уплотнениями	1012
ZKLF..-2RS-PE	Подшипники упорно-радиальные шариковые, двухрядные, с фланцем, с контактными уплотнениями, с увеличенными допусками	1012
ZKLF..-2Z	Подшипники упорно-радиальные шариковые, двухрядные, с фланцем, с щелевыми уплотнениями	1012
ZKLFA..-2RS	Подшипники упорно-радиальные шариковые, двухрядные, с плоским фланцем, с контактными уплотнениями	1013
ZKLFA..-2Z	Подшипники упорно-радиальные шариковые, двухрядные, с усеченным фланцем, с щелевыми уплотнениями	1013
ZKLN..-2RS	Подшипники упорно-радиальные шариковые, двухрядные, с контактными уплотнениями	1012
ZKLN..-2RS-2AP	Подшипники упорно-радиальные шариковые, двухрядные, сдвоенные, с контактными уплотнениями	1012
ZKLN..-2RS-PE	Подшипники упорно-радиальные шариковые, двухрядные, с контактными уплотнениями, с увелич. допусками	1012
ZKLN..-2Z	Подшипники упорно-радиальные шариковые, двухрядные, с щелевыми уплотнениями	1012
ZKLR..-2RS	Узлы с радиально-упорными шарикоподшипниками, с фланцем, с контактными уплотнениями	1013
ZKLR..-2Z	Узлы с радиально-упорными шарикоподшипниками, с фланцем, с щелевыми уплотнениями	1013
ZL2..-DRS	Направляющие ролики с цапфой, однорядные, с контактным уплотнением со стороны цапфы	986
ZL52..-DRS	Направляющие ролики с цапфой, двухрядные, с контактным уплотнением со стороны цапфы	986
ZLE52..-2Z	Направляющие ролики с цапфой, с эксцентриком, двухрядные, с защитными шайбами	986
ZM(A)	Прецизионные шлицевые гайки, с радиальн. фиксацией	1098
ZRB	Ролики цилиндрич. согласно DIN 5 402-1, с профилированными концами или логарифмическим профилем	1528
ZSL1923	Цилиндрические роликоподшипники с дисковым или сегментным сепаратором	448

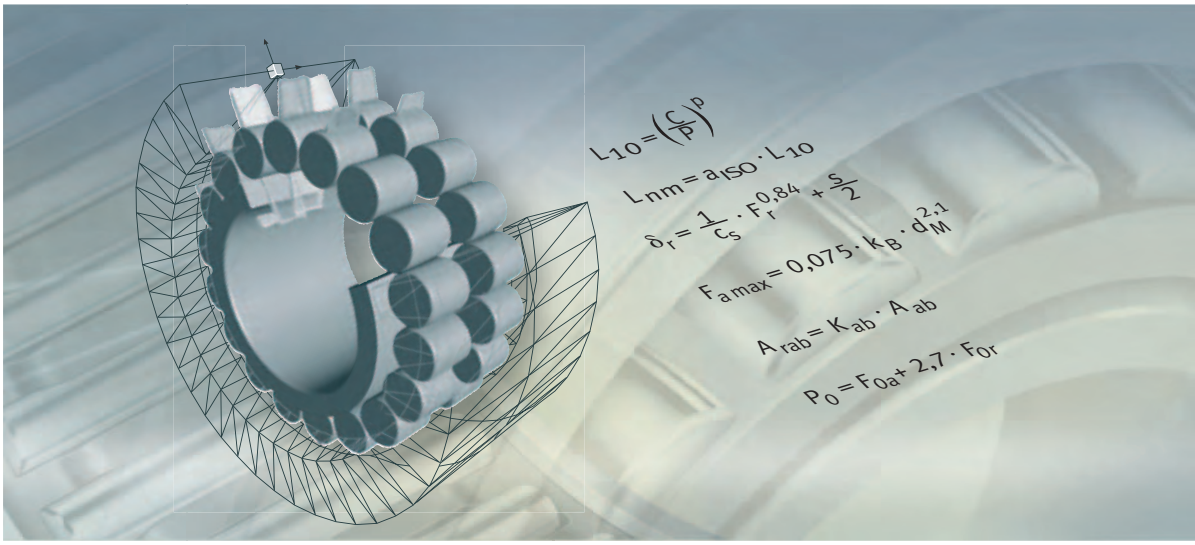

Основные технические положения

Грузоподъемность и долговечность
Жесткость
Трение и нагрев
Частоты вращения
Смазывание
Параметры подшипников
Проектирование подшипниковых опор
Монтаж и демонтаж

Основные технические положения

страница

Грузоподъемность и долговечность

Теория усталости в качестве основного положения 40

Подбор размера подшипников качения 41

Динамическая грузоподъемность и долговечность 41

Методы расчета долговечности 42

Номинальная долговечность 42

Скорректированная долговечность 43

Достижимая долговечность 46

Эквивалентные значения параметров переменных режимов работы 51

Переменная нагрузка и частота вращения 51

Требуемая долговечность 53

Срок службы 56

Осевая грузоподъемность радиальных цилиндрических роликоподшипников 57

Подшипники исполнения ТВ 57

Допустимая и предельная осевая нагрузка 57

Статическая грузоподъемность 59

Запас статической грузоподъемности 59

Жесткость

Упругая деформация 61

Трение и нагрев

Трение 63

Теплоотвод 63

Расчет моментов трения 64

Радиальные цилиндрические роликоподшипники под осевой нагрузкой 69

Частоты вращения

Базовая тепловая частота вращения 71

Базовые условия 71

Предельная частота вращения 72

Допустимая по температуре частота вращения 72

Расчет допустимой по температуре частоты вращения 73

Основные технические положения

страница

Смазывание

Основные положения 76
- Назначение смазки в подшипниках качения 76
- Подбор вида смазочного материала 77
- Проектирование каналов для подвода смазки 78

Консистентные смазки 79
- Состав консистентной смазки 79
- Тип консистентной смазки 80
- Консистентность смазок 80
- Подбор пригодной консистентной смазки 81
- Консистентные смазки наивысшей пригодности 84
- Срок службы консистентной смазки 86
- Периодичность смазываний 93
- Смешиваемость 95
- Стойкость при хранении 95

Смазочные масла 96
- Диапазон температур эксплуатации 96
- Подбор пригодного масла 96
- Совместимость 99
- Смешиваемость 99
- Чистота 99
- Способы смазывания 100
- Замена масла 107

Параметры подшипников

страница

Радиальный зазор 108
- Диаметр прилегающей окружности 108

Рабочий зазор 109
- Величина рабочего зазора 109
- Расчет рабочего зазора 109

Осевой зазор 111
- Пример расчета 112

Материалы подшипников 113
- Сталь с высоким содержанием азота 113
- Стали с особыми свойствами Cronidur и Cronitect 113
- Керамические материалы 113
- Материалы и компоненты подшипников 114

Сепараторы 114
- Штампованные сепараторы 114
- Массивные сепараторы 115
- Центрирование сепаратора 117

Рабочая температура 118
- Подшипники-ролики 118
- Подшипники с уплотнениями 118

Защита от коррозии 119
- Покрытие Corrotect® 119

Допуски размеров и точности вращения 120
- Прецизионные подшипники 120
- Методы измерений 120
- Радиальные подшипники, кроме конических роликоподшипников 122
- Упорные подшипники 133

Координаты монтажных фасок 136
- Радиальные подшипники, кроме конических роликоподшипников 136
- Конические роликоподшипники 138
- Упорные подшипники 139

Основные технические положения

страница

Проектирование подшипниковых опор

Выбор схемы установки подшипников 140
Схема с фиксирующей и плавающей опорами..... 140
Схема с регулируемыми опорами 144
Схема с плавающими опорами 146
Посадки подшипников..... 147
Критерии выбора посадок 147
Виды нагружения колец подшипников..... 148
Допуски вала и корпуса 149
Поля допусков..... 149
Указания к таблицам допусков вала и корпусов 149
Таблицы допусков посадок подшипников на вал и в корпус..... 153
Диаметр прилегающей окружности 168
Допуски формы и расположения посадочных поверхностей..... 169
Точность посадочных поверхностей..... 169
Числовые значения допусков IT по квалитетам 172
Дорожки качения для подшипников без колец..... 174
Материалы дорожек качения..... 174
Осевое закрепление подшипников 176
Рекомендации по конструированию 176
Подшипники регулируемых и плавающих опор 180
Уплотнения подшипниковых опор 181
Бесконтактные уплотнения в сопряженной конструкции .. 181
Бесконтактные уплотнения, встроенные в подшипник..... 184
Контактные уплотнения в сопряженной конструкции 185
Контактные уплотнения, встроенные в подшипник..... 187

Монтаж и демонтаж подшипников

страница

Обращение с подшипниками 188
- Хранение подшипников качения 188
- Хранение подшипниковых смазок семейства Arcanol 189
- Извлечение подшипников качения из упаковки 190
- Совместимость, смешиваемость 190
- Промывка подшипников качения 190

Монтаж подшипников 191
- Указания по монтажу 191
- Монтаж подшипников качения с цилиндрическими посадочными поверхностями 192
- Монтаж подшипников качения с коническим отверстием 195
- Указания по демонтажу 196
- Демонтаж подшипников качения с цилиндрических посадочных поверхностей 197
- Демонтаж подшипников с коническим отверстием 198

В 1997 году фирмой Schaeffler Group Industrial был введен метод расчета достижимой долговечности. Этот метод сначала вошел в состав норм DIN ISO 281, Приложение 1, а с 2007 года является составной частью международных стандартов ISO 281.

При разработке международных норм коэффициент долговечности a_{DIN} был переименован в a_{ISO}, расчет же вследствие этого не изменился.

Теория усталости в качестве основного положения

508373771

Основой принятого стандартом ISO 281 метода расчета долговечности является теория усталости материалов Лундберга и Палмгрена (Lundberg and Palmgren), согласно которой долговечность всегда имеет предел.

Срок службы современных высококачественных подшипников при благоприятных условиях эксплуатации может значительно превосходить рассчитанные значения номинальной долговечности. Иоаннидис и Харрис (Ioannides and Harris) разработали для этого модель усталости в контакте качения, которая является дальнейшим развитием теории Лундберга/Палмгрена и более точно описывает возможности современных подшипников.

При расширенном расчете по методу достижимой долговечности учитываются следующие факторы:

- величина нагрузки на подшипник;
- предел усталости материала;
- степень разделения поверхностей вследствие применения смазки;
- чистота смазывающего слоя;
- наличие и состав присадок в смазочном веществе;
- внутреннее распределение нагрузки и трение в подшипнике.

Влияние этих факторов, в особенности загрязнений, является комплексным. Для точной оценки необходим очень большой опыт. Поэтому за консультацией рекомендуется обращаться в инженерную службу Schaeffler Group Industrial.

Таблицы и диаграммы содержат лишь ориентировочные значения.

Подбор размера подшипников качения
508410763

Необходимый размер подшипника качения зависит от следующих требований:

- долговечности;
- грузоподъемности;
- эксплуатационной надежности.

Динамическая грузоподъемность и долговечность
1025115275

Мерой несущей способности подшипника в динамическом режиме является динамическая грузоподъемность. Динамическая грузоподъемность базируется на DIN ISO 281.

Значения динамической грузоподъемности подтверждены опытом практической эксплуатации подшипников качения и согласованы с данными грузоподъемности подшипников, опубликованными в более ранних каталогах FAG и INA.

Динамическая грузоподъемность подшипника определяется усталостной выносливостью материала.

Несущая способность подшипника в динамическом режиме описывается посредством динамической грузоподъемности и номинальной долговечности.

Усталостная долговечность зависит:

- от нагрузки;
- от рабочей частоты вращения;
- от статистической случайности первого повреждения.

Для вращающихся подшипников качения принята динамическая грузоподъемность C.
Она равна:

- для радиальных подшипников — постоянной радиальной нагрузке C_r;
- для упорных подшипников — действующей по центру постоянной осевой нагрузке C_a.

Динамическая грузоподъемность C — это нагрузка постоянной величины и направления, при которой достаточно большое количество одинаковых подшипников достигают номинальной долговечности в один миллион оборотов.

Методы расчета долговечности
541296907

Для расчета долговечности используются следующие методы:

- номинальной долговечности L_{10} и L_{10h} по ISO 281, см. стр. 42;
- скорректированной долговечности L_{na} согласно DIN ISO 281:1990 (более не является составной частью ISO 281), см. стр. 43;
- достижимой долговечности L_{nm} согласно ISO 281, см. стр. 46.

Номинальная долговечность
508475403

Номинальная долговечность L_{10} и L_{10h} определяется:

$$L_{10} = \left(\frac{C}{P}\right)^p$$

$$L_{10h} = \frac{16\,666}{n} \cdot \left(\frac{C}{P}\right)^p$$

L_{10} — 10^6 оборотов
номинальная долговечность в миллионах оборотов, которую способны достичь или превзойти 90% от достаточно большого числа одинаковых подшипников до появления первых признаков усталости материала;

L_{10h} — ч
номинальная долговечность в соответствии с определением для L_{10}, выраженная в часах работы;

C — Н
динамическая грузоподъемность;

P — Н
эквивалентная динамич. нагрузка для радиальных и упорных подшипников;

p — –
показатель степени в формуле долговечности
для роликовых подшипников:p = 10/3,
для шариковых подшипников: p =3;

n — $мин^{-1}$
рабочая частота вращения.

Эквивалентная динамическая нагрузка
508481035

Эквивалентная динамическая нагрузка P — расчетная величина. Она соответствует постоянной по величине и направлению радиальной нагрузке для радиальных подшипников или осевой нагрузке для упорных подшипников.

Нагрузке P соответствует то же значение долговечности, что и действующей в действительности комбинированной нагрузке.

$$P = X \cdot F_r + Y \cdot F_a$$

P — Н
эквивалентная динамическая нагрузка;

F_r — Н
динамическая радиальная нагрузка;

F_a — Н
динамическая осевая нагрузка;

X — –
коэффициент радиальной нагрузки из таблиц размеров или из глав с описаниями продукции;

Y — –
коэффициент осевой нагрузки из таблиц размеров или из из глав с описаниями продукции.

Данная методика неприменима для радиальных игольчатых, упорных игольчатых и упорных цилиндрических роликоподшипников. Для подшипников данных типов комбинированные нагрузки недопустимы.

Скорректированная долговечность

508543755

Скорректированная долговечность L_{na} может быть рассчитана, если наряду с нагрузкой и частотой вращения известны другие влияющие факторы, такие как:

- особые свойства материала;
- условия смазывания

или,

- если требуется надежность, отличная от 90%.

Данный метод расчета был заменен в ISO 281:2007 расчетом достижимой долговечности L_{nm}, см. стр. 46.

$$L_{na} = a_1 \cdot a_2 \cdot a_3 \cdot L_{10}$$

L_{na} 10^6 оборотов
скорректированная долговечность для особых свойств материала и условий эксплуатации при надежности (100 – n) %;

L_{10} 10^6 оборотов
номинальная долговечность;

a_1 –
коэффициент, учитывающий надежность, отличную от 90%.
В стандарте ISO 281:2007 значения коэффициента a_1 были обновлены, см. табл. «Коэффициент надежности a_1», стр. 46;

a_2 –
коэффициент, учитывающий особые свойства материала.
Для стандартных подшипниковых сталей: $a_2 = 1$;

a_3 –
коэффициент, учитывающий особые условия эксплуатации, в особенности, условия смазывания, *рис. 1*.

Коэффициент вязкости к определяется по формуле на стр. ~~46~~.

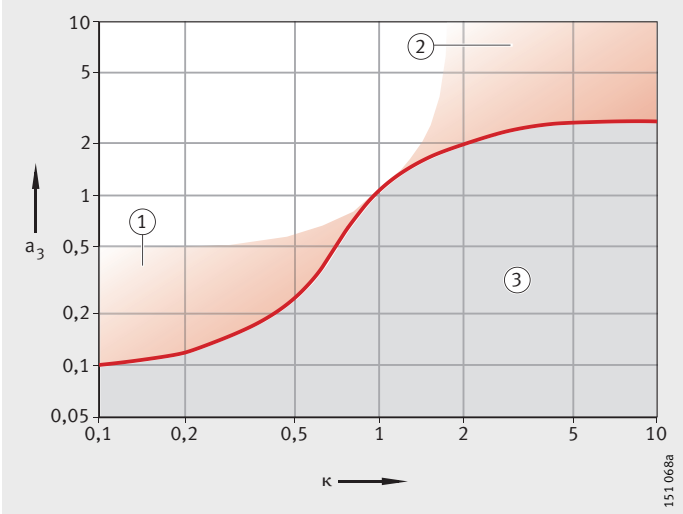

① высокая степень чистоты и подходящие присадки

② наивысшая степень чистоты и малая нагрузка

③ загрязненная смазка

a_3 = коэффициент условий эксплуатации

к = коэффициент вязкости

102070667

Рисунок 1
Коэффициент условий эксплуатации a_3

Коэффициент вязкости
508545163

Коэффициент вязкости κ служит мерой качества образования масляной пленки:

$$\kappa = \frac{\nu}{\nu_1}$$

ν мм^{2}с$^{-1}$
кинематическая вязкость смазки при рабочей температуре;
ν_1 мм^{2}с$^{-1}$
расчетная кинематическая вязкость смазки при рабочей температуре.

Расчетная вязкость ν_1 определяется в зависимости от среднего диаметра подшипника $d_M = (D + d)/2$ и рабочей частоты вращения n, *рис. 2*, стр. 45.

Номинальная вязкость масла определяется при +40 °C, исходя из требуемой рабочей вязкости ν и рабочей температуры ϑ, *рис. 3*, стр. 45. Для консистентных смазок ν равна рабочей вязкости базового масла.

У высоконагруженных подшипников с повышенными составляющими трения скольжения температура в области контакта тел качения может на 20 K превышать температуру, измеренную у неподвижного кольца (без учета влияния постороннего нагрева).

Учет противозадирных (EP) присадок для расчета достижимой долговечности L_{nm} см. на стр. 46.

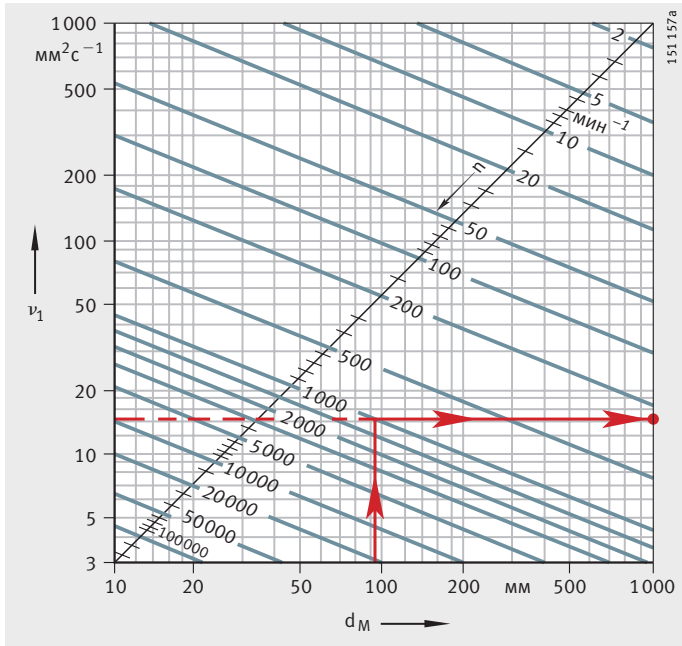

ν_1 = расчетная вязкость
d_M = средний диаметр подшипника
n = частота вращения

102079243

Рисунок 2
Расчетная вязкость ν_1

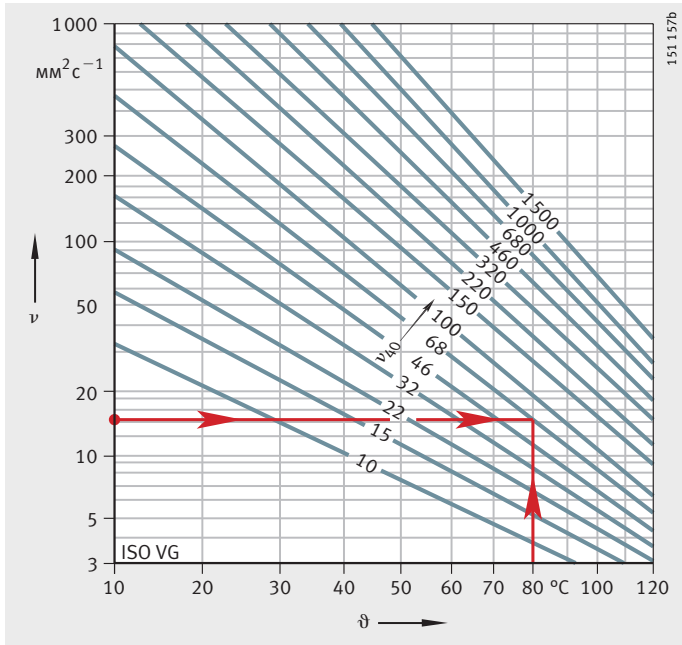

ν = рабочая вязкость (вязкость при рабочей температуре)
ϑ = рабочая температура
ν_{40} = вязкость при +40 °C

102080651

Рисунок 3
Диаграмма зависимости вязкости от температуры для минеральных масел (V/T-диаграмма)

Достижимая долговечность
541300363

Метод расчета достижимой долговечности L_{nm} был нормирован в DIN ISO 281, Приложение 1. С 2007 года он нормирован международным стандартом ISO 281. Компьютерный метод расчета согласно DIN ISO 281, Приложение 4 с 2008 года специфицирован в ISO/TS 16 281.

L_{nm} рассчитывается по формуле:

$$L_{nm} = a_1 \cdot a_{ISO} \cdot L_{10}$$

L_{nm} 10^6 оборотов
достижимая долговечность согласно ISO 281;
a_1 –
коэффициент, учитывающий надежность, отличную от 90%, см. табл.;
a_{ISO} –
коэффициент условий эксплуатации;
L_{10} 10^6 оборотов
номинальная долговечность, см. стр. 42.

Значения коэффициента a_1 были заново определены в ISO 281:2007 и отличаются от прежних данных.

Коэффициент надежности a_1
102069259

Вероятность безотказной работы %	Достижимая долговечность L_{nm}	Коэффициент надежности a_1
90	L_{10m}	1
95	L_{5m}	0,64
96	L_{4m}	0,55
97	L_{3m}	0,47
98	L_{2m}	0,37
99	L_{1m}	0,25
99,2	$L_{0,8m}$	0,22
99,4	$L_{0,6m}$	0,19
99,6	$L_{0,4m}$	0,16
99,8	$L_{0,2m}$	0,12
99,9	$L_{0,1m}$	0,093
99,92	$L_{0,08m}$	0,087
99,94	$L_{0,06m}$	0,08
99,95	$L_{0,05m}$	0,077

Коэффициент условий эксплуатации a_{ISO}
541301771

Стандартизованный метод расчета коэффициента a_{ISO} учитывает, главным образом, следующие факторы:

- нагрузку на подшипник;
- условия смазывания (вязкость и тип смазки, частоту вращения, размеры подшипника, присадки);
- предел усталости материала;
- конструкцию подшипника;
- внутренние напряжения материала;
- окружающие условия;
- загрязненение смазки.

$$a_{ISO} = f\left[\frac{e_C \cdot C_u}{P}, \kappa\right]$$

a_{ISO} –
коэффициент условий эксплуатации, см. от *рис. 4*, стр. 48 до *рис. 7*, стр. 49;
e_C –
коэффициент загрязнения, см. табл., стр. 50;
C_u Н
нагрузка предела усталости
P Н
эквивалентная динамическая нагрузка;
κ –
коэффициент вязкости, см. стр. 44.
Для $\kappa > 4$ следует использовать $\kappa = 4$.
Для $\kappa < 0{,}1$ данный метод расчета неприменим.

Учет противозадирных (EP) присадок в смазочном веществе
541303179

Согласно ISO 281, наличие противозадирных присадок в смазке может быть учтено следующим образом:

- при известных коэффициентах вязкости $\kappa < 1$ и загрязнения $e_C \geqq 0{,}2$ и при использовании смазки с противозадирными (EP) присадками, эффективность которых подтврждена, расчет может быть произведен с коэффициентом $\kappa = 1$.
  При сильных загрязнениях (коэффициент загрязнения $e_C < 0{,}2$) эффективность присадок следует подтверждать при данных условиях загрязнения.
  Подтвердить эффективность противозадирных присадок можно в условиях реальной эксплуатации или на испытательном стенде для подшипников качения FE 8 согласно DIN 51 819-1.

  Если эффективность противозадирных присадок подтверждена, и расчет производится с $\kappa = 1$, то значение коэффициента условий эксплуатации следует ограничить $a_{ISO} \leqq 3$. Если при действительном значении коэффициента κ расчетное значение a_{ISO} получается выше 3, то расчет долговечности можно производить, используя это значение.

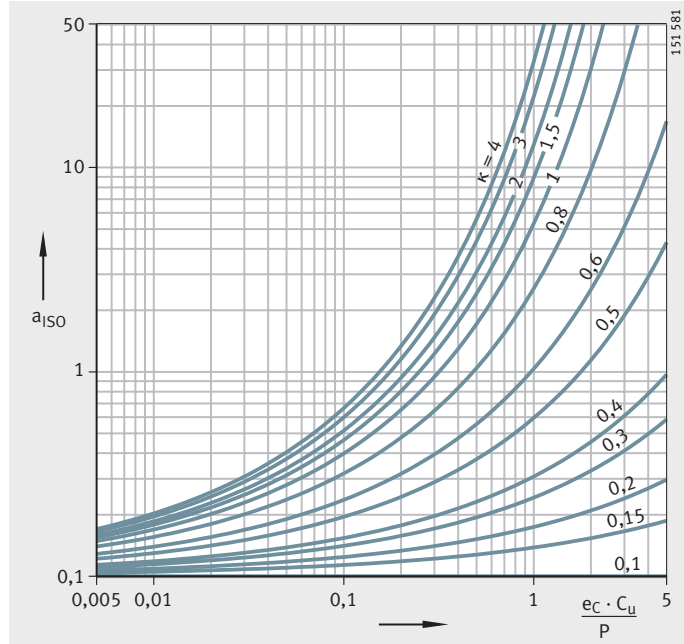

102093195

Рисунок 4
Коэффициент a_{ISO}
для радиальных роликовых
подшипников

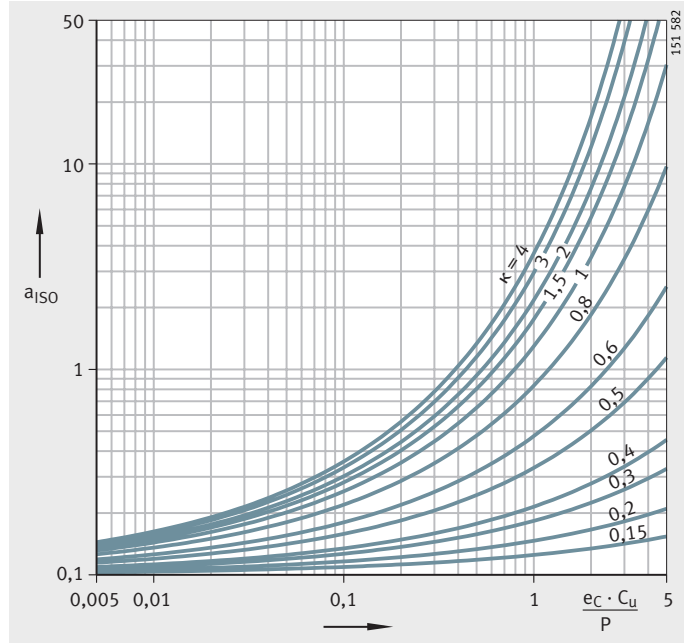

102094603

Рисунок 5
Коэффициент a_{ISO}
для упорных роликовых
подшипников

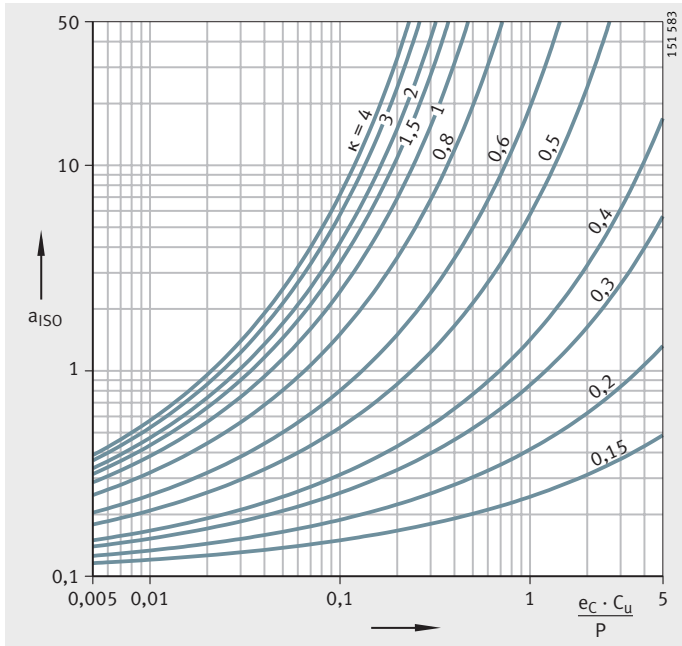

102096011

Рисунок 6
Коэффициент a_{ISO}
для радиальных шариковых
подшипников

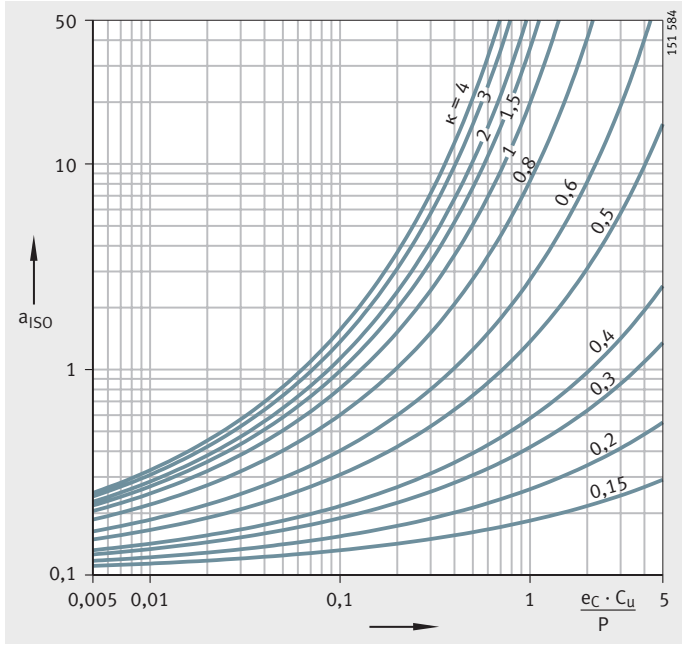

102097419

Рисунок 7
Коэффициент a_{ISO}
для упорных шариковых
подшипников

Нагрузка предела усталости
508566539

Нагрузка предела усталости C_u согласно ISO 281 определена как нагрузка, ниже которой в лабораторных условиях не возникает усталость материала.

Коэффициент загрязнения в формуле долговечности
508582795

Коэффициент загрязнения e_C учитывает влияние загрязнений в смазочном слое на долговечность подшипника, см. табл.

Сокращение долговечности вследствие наличия в смазочном слое твердых частиц зависит:

- от вида, размера, твердости и количества частиц;
- от относительной толщины масляной пленки;
- от размеров подшипника.

Комплексный характер взаимозависимости этих факторов позволяет привести лишь приблизительные оценочные значения. Данные в таблице относятся к загрязнениям в виде твердых частиц. Не учитываются другие виды загрязнений, такие как вода и прочие жидкости.

При сильном загрязнении ($e_C \rightarrow 0$) подшипники могут выйти из строя вследствие износа. В таком случае срок службы окажется гораздо короче расчетной долговечности.

Коэффициент e_C
102101643

Загрязнение	Коэффициент e_C	
	$d_M < 100$ мм[1]	$d_M \geqq 100$ мм[1]
Наивысшая чистота - размер частиц не превышает толщины масляной пленки - лабораторные условия	1	1
Высокая чистота - тончайшая фильтрация масла - подшипники с консистентной смазкой с уплотнениями	от 0,8 до 0,6	от 0,9 до 0,8
Нормальная чистота - тонкая фильтрация масла	от 0,6 до 0,5	от 0,8 до 0,6
Легкие загрязнения - легкие загрязнения в масле	от 0,5 до 0,3	от 0,6 до 0,4
Типичные загрязнения - подшипники засорены продуктами износа других деталей машины	от 0,3 до 0,1	от 0,4 до 0,2
Сильные загрязнения - сильное загрязнение пространства вокруг подшипников - эффективность уплотнения подшипникового узла недостаточна	от 0,1 до 0	от 0,1 до 0
Очень сильные загрязнения	0	0

[1] d_M = средний диаметр подшипника: (d + D)/2.

Эквивалентные значения параметров переменных режимов работы
541241867

В формулах расчета долговечности нагрузка на подшипник P и частота вращения n предполагаются постоянными.
Если значения нагрузки и частоты вращения непостоянны, то могут быть рассчитаны их эквивалентные значения.
Эквивалентные значения вызывают ту же усталость материала, что и реально действующие нагрузки.

Рассчитанные ниже эквивалентные значения параметров уже учитывают коэффициенты a_3 или a_{ISO}.
При расчете скорректированной или достижимой долговечности повторно их учитывать не следует.

Переменная нагрузка и частота вращения
541247499

Если за интервал времени T нагрузка и частота вращения изменяются, то для частоты вращения n и эквивалентной нагрузки P действительно:

$$n = \frac{1}{T}\int_0^T n(t)\cdot dt$$

$$P = \sqrt[p]{\frac{\int_0^T \frac{1}{a(t)}\cdot n(t)\cdot F^p(t)\cdot dt}{\int_0^T n(t)\cdot dt}}$$

Ступенчатое изменение
508621323

Если нагрузка и частота вращения за интервал времени T изменяются ступенчато, то для n и P действительно:

$$n = \frac{q_1\cdot n_1 + q_2\cdot n_2 + \ldots + q_z\cdot n_z}{100}$$

$$P = \sqrt[p]{\frac{\frac{1}{a_i}\cdot q_i\cdot n_i\cdot F_i^p + \ldots + \frac{1}{a_z}\cdot q_z\cdot n_z\cdot F_z^p}{q_i\cdot n_i + \ldots + q_z\cdot n_z}}$$

Переменная нагрузка при постоянной частоте вращения
508651403

Если изменение нагрузки за интервал времени T описывается функцией F, а частота вращения постоянна, эквивалентная нагрузка P определяется:

$$P = \sqrt[p]{\frac{1}{T}\int_0^T \frac{1}{a(t)}\cdot F^p(t)\cdot dt}$$

Ступенчато изменяющаяся нагрузка при постоянной частоте вращения
508674571

Если нагрузка за интервал времени T изменяется ступенчато, а частота вращения постоянна, эквивалентная нагрузка P определяется:

$$P = \sqrt[p]{\frac{\frac{1}{a_i}\cdot q_i\cdot F_i^p + \ldots + \frac{1}{a_z}\cdot q_z\cdot F_z^p}{100}}$$

Постоянная нагрузка при переменной частоте вращения
508697739

Если при постоянной нагрузке изменяется частота вращения, то:

$$n = \frac{1}{T}\int_0^T \frac{1}{a(t)}\cdot n(t)\cdot dt$$

Постоянная нагрузка при ступенчато изменяющейся частоте вращения
508720907

Если частота вращения изменяется ступенчато, то действительно:

$$n = \frac{\frac{1}{a_i} \cdot q_i \cdot n_i + \ldots + \frac{1}{a_z} \cdot q_z \cdot n_z}{100}$$

При осциллирующих движениях подшипника
2179047435

Эквивалентная частота вращения рассчитывается по формуле:

$$n = n_{osc} \cdot \frac{\varphi}{180°}$$

Формула действительна только в том случае, если угол поворота более чем вдвое превышает угловой шаг тел качения. Если угол поворота меньше, существует опасность образования рифлений на дорожках качения.

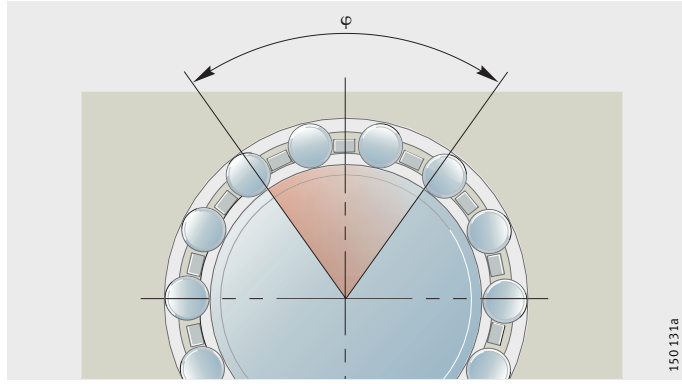

102121099

Рисунок 8
Угол поворота φ

Обозначения, единицы измерения и значения
508744075

n	мин$^{-1}$
средняя частота вращения;	
T	мин
рассматриваемый временной интервал;	
P	Н
эквивалентная нагрузка на подшипник;	
p	–
показатель степени в формуле долговечности;	
для роликовых подшипников: p = 10/3;	
для шариковых подшипников: p =3;	
a_i, a(t)	–
коэффициент a_{ISO} текущего рабочего состояния, см. стр. 47;	
n_i, n(t)	мин$^{-1}$
частота вращения текущего рабочего состояния;	
q_i	%
доля времени текущего рабочего состояния в общей продолжительности работы;	
$q_i = (\Delta t_i/T) \cdot 100$;	
F_i, F(t)	Н
нагрузка текущего рабочего состояния;	
n_{osc}	мин$^{-1}$
частота осциллирующих движений (осцилляций);	
φ	°
угол поворота, *рис. 8*.	

Требуемая долговечность
508760331

Если данные для долговечности отсутствуют, то могут быть использованы их ориентировочные значения из таблиц.

Не следует выбирать слишком большой размер подшипника. Если расчетная долговечность составляет > 60 000 ч, то подшипниковая опора, как правило, слишком велика. На подшипник необходима нагрузка не ниже требуемой минимальной, см. раздел «Рекомендации конструктору и обеспечение надежности» в главах с описаниями продукции.

Автомобили и мотоциклы
508764555

Место установки	Рекомендуемая долговечность, ч			
	Шариковые подшипники		Роликовые подшипники	
	от	до	от	до
Мотоциклы	400	2 000	400	2 400
Трансмиссии легковых автомобилей	500	1 100	500	1 200
Коробки передач легковых автомобилей	200	500	200	500
Ступичные подшипники легковых автом.	1 400	5 300	1 500	7 000
Легкие грузовые автомобили	2 000	4 000	2 400	5 000
Средние грузовые автомобили	2 900	5 300	3 600	7 000
Тяжелые грузовые автомобили	4 000	8 800	5 000	12 000
Автобусы	2 900	11 000	3 600	16 000
Двигатели внутреннего сгорания	900	4 000	900	5 000

Рельсовый транспорт
508765963

Место установки	Рекомендуемая долговечность, ч			
	Шариковые п.		Роликовые п.	
	от	до	от	до
Ступицы транспортных тележек	7 800	21 000	–	–
Вагоны трамваев	–	–	35 000	50 000
Пассажирские вагоны	–	–	20 000	35 000
Товарные вагоны	–	–	20 000	35 000
Саморазгружающиеся вагоны	–	–	20 000	35 000
Моторные вагоны	–	–	35 000	50 000
Локомотивы, внешние подшипники	–	–	35 000	50 000
Локомотивы, внутренние подшипники	–	–	75 000	110 000
Трансмиссии рельсового транспорта	14 000	46 000	20 000	75 000

Судостроение
508767371

Место установки	Рекомендуемая долговечность, ч			
	Шариковые п.		Роликовые п.	
	от	до	от	до
Упорные подшипники судовых валов	–	–	20 000	50 000
Подшипники судовых валов	–	–	50 000	200 000
Трансмиссии больших судов	14 000	46 000	20 000	75 000
Трансмиссии малых судов	4 000	14 000	5 000	20 000
Трансмиссии катеров	1 700	7 800	2 000	10 000

Сельскохозяйственные машины
508768779

Место установки	Рекомендуемая долговечность, ч			
	Шариковые п.		Роликовые п.	
	от	до	от	до
Тракторы	1 700	4 000	2 000	5 000
Самоходные сельхозмашины	1 700	4 000	2 000	5 000
Машины сезонного использования	500	1 700	500	2 000

Грузоподъемность и долговечность

Строительные машины
508770187

Место установки	Рекомендуемая долговечность, ч			
	Шариковые подшипники		Роликовые подшипники	
	от	до	от	до
Бульдозеры и фронтальные погрузчики	4 000	7 800	5 000	10 000
Экскаваторы, шасси	500	1 700	500	2 000
Экскаваторы, поворотный механизм	1 700	4 000	2 000	5 000
Виброкатки, осцилляторы	1 700	4 000	2 000	5 000
Трамбователи	500	1 700	500	2 000

Электродвигатели
508771595

Место установки	Рекомендуемая долговечность, ч			
	Шариковые подшипники		Роликовые подшипники	
	от	до	от	до
Электродвигатели бытовых приборов	1 700	4 000	–	–
Серийные электро двигатели	21 000	32 000	35 000	50 000
Электродвигатели большой мощности	32 000	63 000	50 000	110 000
Тяговые электродвигатели	14 000	21 000	20 000	35 000

Прокатные станы, металлургическое оборудование
508773003

Место установки	Рекомендуемая долговечность, ч			
	Шариковые подшипники		Роликовые подшипники	
	от	до	от	до
Клети прокатных станов	500	14 000	500	20 000
Редукторы прокатных станов	14 000	32 000	20 000	50 000
Рольганги	7 800	21 000	10 000	35 000
Машины для центробежного литья	21 000	46 000	35 000	75 000

Металлорежущие станки
508774411

Место установки	Рекомендуемая долговечность, ч			
	Шариковые подшипники		Роликовые подшипники	
	от	до	от	до
Шпиндели токарных и фрезерных станков	14 000	46 000	20 000	75 000
Шпиндели сверлильных станков	14 000	32 000	20 000	50 000
Шпиндели шлифовальных станков	7 800	21 000	10 000	35 000
Шпиндели заготовок шлифовальных станков	21 000	63 000	35 000	110 000
Коробки передач станков	14 000	32 000	20 000	50 000
Прессы, маховик	21 000	32 000	35 000	50 000
Прессы, эксцентриковый вал	14 000	21 000	20 000	35 000
Электро- и пневмоинструменты	4 000	14 000	5 000	20 000

Деревообрабатывающее оборудование
508775819

Место установки	Рекомендуемая долговечность, ч			
	Шариковые подшипники		Роликовые подшипники	
	от	до	от	до
Шпиндели фрезерных станков и ножевые валы	14 000	32 000	20 000	50 000
Пилорамы, основные подшипники	–	–	35 000	50 000
Пилорамы, подшипники шатунов	–	–	10 000	20 000
Циркулярные пилы	4 000	14 000	5 000	20 000

Редукторы в общем машиностроении
508777227

Место установки	Рекомендуемая долговечность, ч			
	Шариковые подшипники		Роликовые подшипники	
	от	до	от	до
Универсальные редукторы	4 000	14 000	5 000	20 000
Мотор-редукторы	4 000	14 000	5 000	20 000
Большие стационарные редукторы	14 000	46 000	20 000	75 000

Подъемно-транспортное оборудование
508778635

Место установки	Рекомендуемая долговечность, ч			
	Шариковые подшипники		Роликовые подшипники	
	от	до	от	до
Приводы карьерных ленточных транспортеров	–	–	75 000	150 000
Ролики карьерных ленточных транспортеров	46 000	63 000	75 000	110 000
Ролики транспортеров общего назначения	7 800	21 000	10 000	35 000
Барабаны транспортеров	–	–	50 000	75 000
Роторные экскаваторы, шасси	7 800	21 000	10 000	35 000
Роторные экскаваторы, ковш	–	–	75 000	200 000
Роторные экскаваторы, привод ковша	46 000	83 000	75 000	150 000
Шкивы	32 000	46 000	50 000	75 000
Ролики тросов	7 800	21 000	10 000	35 000

Насосы, вентиляторы, компрессоры
508780043

Место установки	Рекомендуемая долговечность, ч			
	Шариковые подшипники		Роликовые подшипники	
	от	до	от	до
Вентиляторы, наддувы	21 000	46 000	35 000	75 000
Воздуходувки большие	32 000	63 000	50 000	110 000
Поршневые насосы	21 000	46 000	35 000	75 000
Центробежные насосы	14 000	46 000	20 000	75 000
Гидравлические радиальные и аксиальные поршневые насосы	500	7 800	500	10 000
Шестеренчатые насосы	500	7 800	500	10 000
Компрессоры, нагнетатели	4 000	21 000	5 000	35 000

Центрифуги, мешалки
508781451

Место установки	Рекомендуемая долговечность, ч			
	Шариковые подшипники		Роликовые подшипники	
	от	до	от	до
Центрифуги	7 800	14 000	10 000	20 000
Большие мешалки	21 000	32 000	35 000	50 000

Текстильные машины
508782859

Место установки	Рекомендуемая долговечность, ч			
	Шариковые подшипники		Роликовые подшипники	
	от	до	от	до
Прядильные машины, шпиндели	21 000	46 000	35 000	75 000
Ткацкие и вязальные машины	14 000	32 000	20 000	50 000

Переработка пластмасс
508784267

Место установки	Рекомендуемая долговечность, ч			
	Шариковые подшипники		Роликовые подшипники	
	от	до	от	до
Шнековые прессы для пластмасс	14 000	21 000	20 000	35 000
Каландры для резины и пластмассы	21 000	46 000	35 000	75 000

Дробилки, мельницы, грохоты
508785675

Место установки	Рекомендуемая долговечность, ч			
	Шариковые п.		Роликовые п.	
	от	до	от	до
Щековые дробилки	–	–	20 000	35 000
Конусные и вальцовые дробилки	–	–	20 000	35 000
Молотковые и ударно-отражательные мельницы	–	–	50 000	110 000
Барабанные шаровые мельницы	–	–	50 000	100 000
Вибромельницы	–	–	5 000	20 000
Мельницы с бегунками	–	–	50 000	110 000
Виброгрохоты	–	–	10 000	20 000
Брикетные прессы	–	–	35 000	50 000
Катки вращающихся печей	–	–	50 000	110 000

Бумагоделательные и печатные машины
508787083

Место установки	Рекомендуемая долговечность, ч			
	Шариковые п.		Роликовые п.	
	от	до	от	до
Бумагоделательные машины, мокрая часть	–	–	110 000	150 000
Бумагоделательные машины, сухая часть	–	–	150 000	250 000
Бумагоделательные машины, рафинер	–	–	80 000	120 000
Бумагоделательные машины, каландр	–	–	80 000	110 000
Печатные машины	32 000	46 000	50 000	75 000

Срок службы
508902923

Срок службы — это долговечность, достигнутая подшипником при его эксплуатации. Он может заметно отличаться от расчетной долговечности.

Возможные причины — износ или усталость вследствие:

- отклонения режимов эксплуатации;
- перекосов между валом и корпусом;
- слишком малого или слишком большого рабочего зазора;
- загрязнений;
- недостаточности смазывания;
- слишком высокой рабочей температуры;
- осциллирующих движений подшипника с очень малыми углами поворота (образование рифлений);
- вибрационных нагрузок и образования рифлений;
- сверхвысоких ударных нагрузок (статические перегрузки);
- повреждений при монтаже.

Из-за разнообразия условий при монтаже и эксплуатации срок службы подшипника не может быть точно рассчитан. Наиболее достоверно его можно оценить путем сравнения с подобными случаями применения.

Осевая грузоподъемность радиальных цилиндрических роликоподшипников
508933003

Радиальные цилиндрические роликоподшипники с одним или с двумя бортами в дополнение к радиальным нагрузкам могут воспринимать также осевые нагрузки в одном или в двух направлениях.

Осевая грузоподъемность зависит:

- от размера взаимной поверхности скольжения между упорными торцами бортов и торцами роликов;
- от скорости скольжения по упорным торцам бортов;
- от смазывания на контактирующих поверхностей;
- от перекоса подшипника.

Борта колец подшипника, несущие нагрузку, должны иметь опору по всей высоте.

Превышать допустимую осевую нагрузку $F_{a\ per}$ запрещается, чтобы не допустить чрезмерно высокого нагрева.

Во избежание недопустимых контактных напряжений нельзя превышать предельную осевую нагрузку $F_{a\ max}$.

Соотношение F_a/F_r не должно превышать значение 0,4.
Для подшипников в исполнении TB допустимо значение 0,6.

Постоянная осевая нагрузка при одновременном отсутствии радиальной нагрузки не допускается.

Подшипники в исполнении TB
995164043

У таких подшипников благодаря новым методам расчета и изготовления была существенно повышена осевая грузоподъемность.

Специальное профилирование торцов роликов обеспечивает оптимальные условия их контакта с опорным торцом борта. Благодаря этому осевые контактные напряжения существенно снижаются, и достигается образование более стойкой масляной пленки. При обычных условиях эксплуатации износ и усталость упорных торцов бортов и торцов роликов полностью исключаются. Момент трения, вызванный осевой силой, снижается на величину до 50%. Вследствие этого подшипник значительно меньше нагревается.

Допустимая и предельная осевая нагрузка
508934411

$F_{a\ per}$ и $F_{a\ max}$ рассчитываются:

Подшипники в стандартном исполнении
BAABHCJD

$$F_{a\,per} = k_S \cdot k_B \cdot d_M^{1,5} \cdot n^{-0,6} \leqq F_{a\,max}$$

Подшипники в исполнении TB

$$F_{a\,per} = 1,5 \cdot k_S \cdot k_B \cdot d_M^{1,5} \cdot n^{-0,6} \leqq F_{a\,max}$$

Подшипники в стандартном исполнении и исполнении TB

$$F_{a\,max} = 0,075 \cdot k_B \cdot d_M^{2,1}$$

$F_{a\ per}$ Н
допустимая осевая нагрузка;

$F_{a\ max}$ Н
предельная осевая нагрузка;

k_S –
коэффициент, зависящий от способа смазывания, см. стр. 58;

k_B –
коэффициент, зависящий от конструктивного ряда подшипника, см. стр. 58;

d_M мм
средний диаметр подшипника (d + D)/2;

n $мин^{-1}$
рабочая частота вращения.

Перекос подшипников
948868875

Перекос, например, вследствие прогиба вала, может привести к переменной нагрузке на борт внутреннего кольца. В таком случае, при перекосе подшипника не более 2 угловых минут осевую нагрузку следует ограничить значением F_{as} согласно уравнению:

$$F_{as} = 20 \cdot d_M^{1,42}$$

При более значительных перекосах необходим отдельный анализ прочности.

Коэффициент способа смазывания k_S
102136459

Способ смазывания[1)]	Коэффициент k_S
Минимальный теплоотвод, капельное смазывание масляным туманом, низкая рабочая вязкость ($\nu < 0{,}5 \cdot \nu_1$)	от 7,5 до 10
Малый теплоотвод, смазывание разбрызгиванием в масляной ванне, медленная циркуляция масла	от 10 до 15
Хороший теплоотвод, смазывание с циркуляцией масла (под давлением)	от 12 до 18
Очень хороший теплоотвод, смазывание с циркуляцией и охлаждением масла, высокая рабочая вязкость ($\nu > 2\ \nu_1$)	от 16 до 24

1) Условием для указанных значений k_S является расчетная вязкость ν_1 согласно разделу «Смазочные масла». Следует применять масла с присадками, например, CLP (DIN 51 517) и HLP (DIN 51 524) с вязкостью по ISO-VG от 32 до 460, а также ATF (DIN 51 502) и трансмиссионные масла (DIN 51 512) классов вязкости от SAE 75 W до SAE 140 W.

Коэффициент подшипника k_B
102139019

Конструктивный ряд	Коэффициент k_B
SL1818, SL0148	4,5
SL1829, SL0149	11
SL1830, SL1850	17
SL1822	20
LSL1923, ZSL1923	28
SL1923	30
NJ2..-E, NJ22..-E, NUP2..-E, NUP22..-E	15
NJ3..-E, NJ23..-E, NUP3..-E, NUP23..-E	20
NJ4	22

Статическая грузоподъемность
508954635

При высокой постоянной или ударной нагрузке возможно возникновение пластических деформаций на дорожках и телах качения. Такие деформации, соотносимые с допустимым уровнем шума при работе подшипника, ограничивают статическую грузоподъемность этого подшипника.

Размеры подшипников, не совершающих вращательных движений, или с редкими вращениями, подбираются по статической грузоподъемности C_0.

Она определена согласно DIN ISO 76:

- для радиальных подшипников – как постоянная радиальная нагрузка C_{0r};
- для упорных подшипников – как постоянная осевая нагрузка C_{0a}, действующая по центру.

Статическая грузоподъемность C_0 – это нагрузка, при которой контактные напряжения по Герцу в самом нагруженном месте контакта роликов и дорожек качения достигают:

- у роликоподшипников – 4 000 Н/мм^2;
- у шарикоподшипников – 4 200 Н/мм^2;
- у сферических шарикоподшипников – 4 600 Н/мм^2.

Такая нагрузка при стандартных условиях контакта вызывает в местах контакта остаточную деформацию, приблизительно равную 1/10 000 диаметра тела качения.

Запас статической грузоподъемности
508963083

Дополнительно, при подборе размера подшипника по усталостной долговечности целесообразно проверить запас статической грузоподъемности. Следует учитывать приводимые в таблице ориентировочные значения и ударные нагрузки во время работы подшипника, см. табл. на стр. 60.

Запас статической грузоподъемности S_0 – это отношение статической грузоподъемности C_0 к эквивалентной статической нагрузке P_0:

$$S_0 = \frac{C_0}{P_0}$$

S_0 –
запас статической грузоподъемности;
C_0 (C_{0r}, C_{0a}) Н
статическая грузоподъемность;
P_0 (P_{0r}, P_{0a}) Н
эквивалентная статическая нагрузка для радиального или упорного подшипника, см. стр. 60.

Ориентировочные значения для упорно-радиальных сферических роликоподшипников и прецизионных подшипников см. в соответствующих главах с описаниями продукции.

Для игольчатых роликоподшипников с одним наружным штампованным кольцом должно выполняться: $S_0 \geqq 3$.

Ориентировочные значения запаса статической грузоподъемности
102144395

Условия работы	Запас статической грузоподъемности S_0	
	для роликовых подшипников	для шариковых подшипников
Нормальный и спокойный режим работы без толчков, при низких требованиях к плавности хода; подшипники с редкими вращениями	≧ 1	≧ 0,5
Нормальный режим работы при повышенных требованиях к плавности вращения	≧ 2	≧ 1
Работа при ярко выраженных ударных нагрузках	≧ 3	≧ 2
Подшипник с высокими требованиями к точности и плавности вращения	≧ 4	≧ 3

Эквивалентная статическая нагрузка
508967307

Эквивалентная статическая нагрузка P_0 – расчетная величина. Она соответствует радиальной нагрузке для радиальных подшипников и действующей по центру осевой нагрузке для упорных подшипников.

P_0 вызывает такие же напряжения в центре самого нагруженного контакта тел качения и дорожек качения, как и реальная действующая комбинированная нагрузка.

$$P_0 = X_0 \cdot F_{0r} + Y_0 \cdot F_{0a}$$

P_0 Н
эквивалентная статическая нагрузка;

F_{0r} Н
статическая радиальная нагрузка;

F_{0a} Н
статическая осевая нагрузка;

X_0 –
коэффициент радиальной нагрузки из таблиц размеров или из глав с описаниями продукции;

Y_0 –
коэффициент осевой нагрузки из таблиц размеров или глав с описаниями продукции.

Данная методика неприменима для радиальных игольчатых, а также для упорных игольчатых и упорных цилиндрических роликоподшипников. Для подшипников данных типов комбинированные нагрузки недопустимы.

Для радиальных игольчатых роликоподшипников и всех радиальных цилиндрических роликоподшипников $P_0 = F_{0r}$.

Жесткость

693031563

Жесткость подшипника определяется его конструкцией, размерами и рабочим зазором. Она возрастает по мере увеличения числа тел качения, передающих нагрузку. Подшипники качения с линейным контактом более жесткие, чем подшипники с точечным контактом, *рис. 1*.

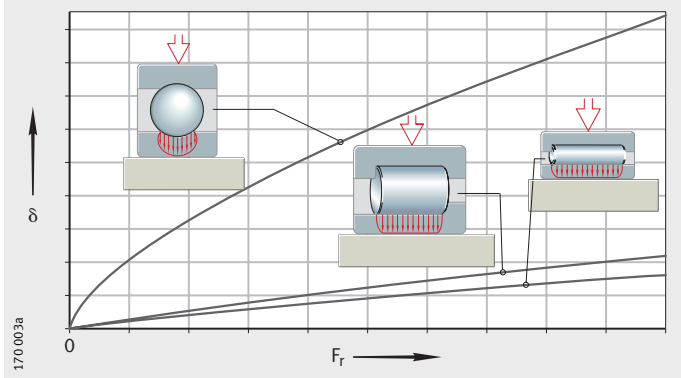

δ = смещение
F_r = радиальная нагрузка

102152971

Рисунок 1
Жесткость в зависимости от типа подшипника

Упругая деформация

692978827

Подшипники качения имеют прогрессивный коэффициент жесткости. Значения смещений могут быть вычислены при помощи приближенных уравнений.

Формулы справедливы для подшипников, установленных без перекоса в жесткую сопряженную конструкцию.
Для упорных подшипников предполагается сила, действующая по центру.

$$\delta_r = \frac{1}{c_s} \cdot F_r^{0,84} + \frac{s}{2}$$

$$\delta_a = \frac{1}{c_s} \cdot \left[\left(F_{av} + F_a \right)^{0,84} - F_{av}^{\ 0,84} \right]$$

$$c_s = K_c \cdot d^{0,65}$$

c_S $H^{0,84}/мкм$
коэффициент жесткости;

d мм
диаметр отверстия подшипника;

δ_r мкм
радиальное смещение оси вала относительно центра отверстия корпуса, *рис. 2*, стр. 62;

δ_a мкм
относительное осевое смещение тугого и свободного колец, *рис. 3*, стр. 62;

s мкм
радиальный рабочий зазор в смонтированном ненагруженном подшипнике;

F_r Н
радиальная нагрузка на подшипник;

F_a Н
осевая нагрузка на подшипник;

F_{av} Н
осевая сила предварительного натяга;

K_c –
вспомогательный коэффициент для расчета коэффициента жесткости, см. табл., стр. 62.

Вспомогательный коэффициент K_c
102155787

Конструктивный ряд подшипника	Коэффициент K_c	Конструктивный ряд подшипника	Коэффициент K_c
SL1818	12,8	NJ2..-E	11,1
SL1829, SL1830, SL1923	16	NJ3..-E	11,3
SL1850, SL0148, SL0248, SL0249	29,2	NJ22..-E	15,4
NA48	24,9	NJ23..-E	16,9
NA49	23,5	NU10	9,5
NA69	37,3	NU19	11,3
NKIS	21,3	NN30..-AS-K	18,6
NKI	$4{,}4 \cdot B^{0,8}/d^{0,2}$	ZNR31-22	21,1
HK, BK	$4{,}2 \cdot C^{0,8}/d^{0,2}$	ZNR31-23	23,2
K811, 811, K812, 812	36,7	ZNR31-30	30
K893, 893, K894, 894	59,7	ZNR31-31	29,3
		ZNR31-32	28,9

Радиальные цилиндрические роликоподшипники

δ_r = радиальное смещение
F_r = радиальная нагрузка
102157195

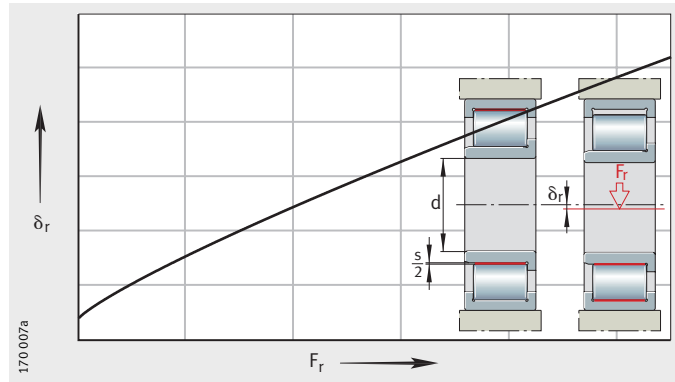

Рисунок 2
Радиальное смещение

Упорные цилиндрические роликоподшипники

δ_a = осевое смещение
F_a = осевая нагрузка
F_a = осевая сила предварительного натяга
102158603

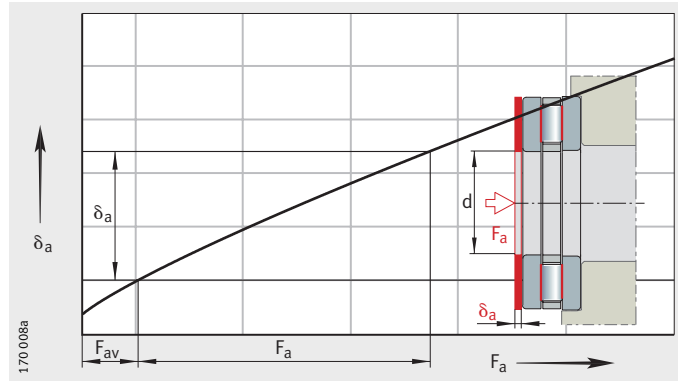

Рисунок 3
Осевое смещение

Трение и нагрев

Трение
693168651

Трение в подшипнике качения определяется многими факторами, см. табл. Вследствие многообразия таких факторов влияния, как динамичность частоты вращения и нагрузки, перекосы и несоосность вследствие ошибок монтажа действительные моменты трения и потери на трение могут существенно отличаться от их расчетных значений. Если момент трения является особо важным критерием при проектировании опоры, следует обратиться за консультацией в инженерную службу фирмы Schaeffler.

Составляющие трения и факторы влияния
102163723

Составляющая трения	Фактор влияния
Трение качения	Величина нагрузки
Трение скольжения тел качения Трение скольжения сепаратора	Величина и направление нагрузки Частота вращения и смазывание, степень приработанности
Жидкостное трение (гидравлическое сопротивление)	Конструкция и частота вращения Тип, количество и рабочая вязкость смазки
Трение уплотнений	Конструкция и предварительный натяг уплотнений

Трение холостого хода зависит от количества смазки, частоты вращения, рабочей вязкости смазки, уплотнений и степени приработанности подшипника.

Теплоотвод
693151371

Энергия трения преобразуется в теплоту, которая должна быть отведена из подшипника. Из баланса мощностей тепловыделения от трения и теплоотвода вычисляют допустимую по температуре частоту вращения n_ϑ, см. стр. 72.

Теплоотвод через смазку
693128587

Смазочное масло отводит часть тепла. Особенно эффективно смазывание с циркуляцией и промежуточным охлаждением масла. Консистентные смазки не отводят тепло.

Теплоотвод через вал и корпус
693118859

Интенсивность теплоотвода через вал и корпус зависит от разности температур подшипника и окружающей среды, *рис. 1*.

Следует учитывать дополнительные источники тепла и теплового излучения поблизости от подшипника.

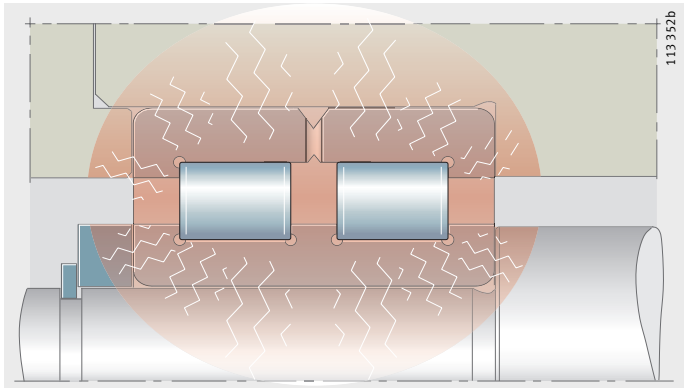

102170891

Рисунок 1
Распределение температур между подшипником, валом и корпусом

Расчет моментов трения

693105931

Для расчета должна быть известна частота вращения и нагрузка. Прочие необходимые исходные параметры: вид применяемой смазки, способ смазывания и вязкость смазки при рабочей температуре.

Совокупный момент трения M_R
(расчет для нагруженных осевой силой радиальных цилиндрических роликоподшипников приведен на стр. 69):

$$M_R = M_0 + M_1$$

Мощность потерь на трение N_R:

$$N_R = M_R \cdot \frac{n}{9550}$$

Зависящий от частоты вращения момент трения при $\nu \cdot n \geqq 2\,000$:

$$M_0 = f_0 \cdot (\nu \cdot n)^{\frac{2}{3}} \cdot d_M{}^3 \cdot 10^{-7}$$

Зависящий от частоты вращения момент трения при $\nu \cdot n < 2\,000$:

$$M_0 = f_0 \cdot 160 \cdot d_M{}^3 \cdot 10^{-7}$$

Зависящий от нагрузки момент трения для игольчатых и цилиндрических роликоподшипников:

$$M_1 = f_1 \cdot F \cdot d_M$$

Зависящий от нагрузки момент трения для шарикоподшипников, конических и сферических роликоподшипников:

$$M_1 = f_1 \cdot P_1 \cdot d_M$$

M_R Нмм
совокупный момент трения;

M_0 Нмм
момент трения, зависящий от частоты вращения;

M_1 Нмм
момент трения, зависящий от нагрузки;

N_R Вт
мощность потерь на трение;

n мин$^{-1}$
рабочая частота вращения;

f_0 –
коэффициент зависящего от частоты вращения момента трения,
см. *рис. 2*, стр. 65 и таблицы от стр. 66 до стр. 68;

f_1 –
коэффициент зависящего от нагрузки момента трения,
см. таблицы от стр. 66 до стр. 68;

ν мм^{2}с$^{-1}$
кинематическая вязкость смазки при рабочей температуре.
В случае консистентной смазки определяющей является вязкость базового масла при рабочей температуре;

F_r, F_a Н
радиальная нагрузка для радиальных подшипников,
осевая нагрузка для упорных подшипников;

P_1 Н
нагрузка, определяющая момент трения.
Для шарикоподшипников, конических и сферических роликоподшипников смотри расчет на стр. 68;

d_M мм
средний диаметр подшипника (d + D)/2.

Определение коэффициентов
693062795

Коэффициенты f_0 и f_1 являются усредненными значениями, полученными в ходе серии экспериментов, и соответствуют данным ISO 15 312.

Они действительны для приработанных подшипников с равномерно распределенной смазкой. Для свежесмазанных подшипников коэффициент f_0 может иметь от 2 до 5 раз более высокие значения.

При смазывании в масляной ванне уровень масла должен достигать середины нижнего тела качения. При более высоком уровне масла коэффициент f_0 может до трех раз превышать значение из таблицы, см. *рис. 2*.

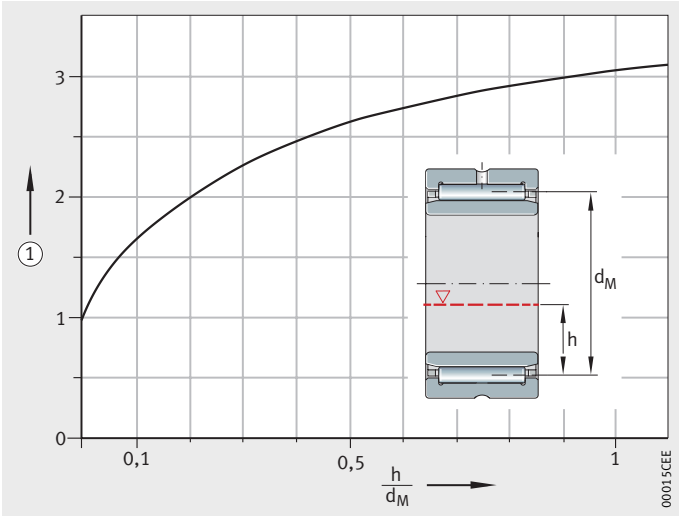

① возрастание коэффициента f_0

h = уровень масла

d_M = средний диаметр подшипника (d +D)/2

102184971

Рисунок 2
Возрастание коэффициента f_0 в зависимости от уровня масла

Коэффициенты для игольчатых роликоподшипников
102186379

Конструктивный ряд	Коэффициент f_0		Коэффициент f_1
	Консистентная смазка, масляный туман	Масляная ванна или с циркуляцией	
NA48	3	5	0,0005
NA49	4	5,5	
RNA48	3	5	
RNA49	4	5,5	
NA69	7	10	
RNA69			
NKI, NK, NKIS, NKS, NAO, RNO, K	(12 · B)/(33 + d)	(18 · B)/(33 + d)	
HK, BK	(24 · B)/(33 + d)	(36 · B)/(33 + d)	
HN	(30 · B)/(33 + d)	(45 · B)/(33 + d)	

Коэффициенты для цилиндрических роликоподшипников без сепаратора
102187787

Конструктивный ряд	Коэффициент f_0		Коэффициент f_1
	Консистентная смазка, масляный туман	Масляная ванна или с циркуляцией	
SL1818	3	5	0,00055
SL1829	4	6	
SL1830	5	7	
SL1822	5	8	
SL0148, SL0248	6	9	
SL0149, SL0249	7	11	
SL1923	8	12	
SL1850	9	13	

Коэффициенты для цилиндрических роликоподшипников с сепаратором
102188939

Конструктивный ряд	Коэффициент f_0		Коэффициент f_1
	Консистентная смазка, масляный туман	Масляная ванна или с циркуляцией	
LSL1923	1	3,7	0,00020
ZSL1923	1	3,8	0,00025
2..-E	1,3	2	0,00030
3..-E			0,00035
4			0,00040
10, 19			0,00020
22..-E	2	3	0,00040
23..-E	2,7	4	0,00040
30	1,7	2,5	0,00040

Коэффициенты для упорных роликоподшипников
102190091

Конструктивный ряд	Коэффициент f_0		Коэффициент f_1
	Консистентная смазка, масляный туман	Масляная ванна или с циркуляцией	
AXK, AXW	3	4	0,0015
811, K811	2	3	
812, K812			
893, K893			
894, K894			

Коэффициенты для комбинированных подшипников
102191243

Конструктивный ряд	Коэффициент f_0		Коэффициент f_1
	Консистентная смазка, масляный туман	Масляная ванна или с циркуляцией	
ZARN, ZARF	3	4	0,0015
NKXR	2	3	
NX, NKX	2	3	$0{,}001 \cdot (F_a/C_0)^{0{,}33}$
ZKLN, ZKLF	4	6	
NKIA, NKIB	3	5	0,0005

Коэффициенты для конических роликоподшипников
102192395

Конструктивный ряд	Коэффициент f_0		Коэффициент f_1
	Консистентная смазка, масляный туман	Масляная ванна или с циркуляцией	
302, 303, 320, 329, 330, T4CB, T7FC	2	3	0,0004
313, 322, 323, 331, 332, T2EE, T2ED, T5ED	3	4,5	

Коэффициенты для упорно-радиальных и радиальных сферических роликоподшипников
102193547

Конструктивный ряд	Коэффициент f_0		Коэффициент f_1
	Консист. смазка, масляный туман	Масляная ванна/ с циркуляцией	
213	2,3	3,5	$0{,}0005 \cdot (P_0/C_0)^{0{,}33}$
222	2,7	4	
223	3	4,5	$0{,}0008 \cdot (P_0/C_0)^{0{,}33}$
230, 239			$0{,}00075 \cdot (P_0/C_0)^{0{,}5}$
231	3,7	5,5	$0{,}0012 \cdot (P_0/C_0)^{0{,}5}$
232	4	6	$0{,}0016 \cdot (P_0/C_0)^{0{,}5}$
240	4,3	6,5	$0{,}0012 \cdot (P_0/C_0)^{0{,}5}$
241	4,7	7	$0{,}0022 \cdot (P_0/C_0)^{0{,}5}$
292..-E	1,7	2,5	0,00023
293..-E	2	3	0,00030
294..-E	2,2	3,3	0,00033

Коэффициенты для радиальных шарикоподшипников
102194699

Конструктивный ряд	Коэффициент f_0		Коэффициент f_1
	Консист. смазка, масляный туман	Масляная ванна/ с циркуляцией	
618, 618..-2Z, (2RSR)	1,1	1,7	$0{,}0005 \cdot (P_0/C_0)^{0{,}5}$
160	1,1	1,7	$0{,}0007 \cdot (P_0/C_0)^{0{,}5}$
60, 60..-2RSR, 60..-2Z, 619, 619..-2Z, (2RSR)	1,1	1,7	
622..-2RSR	1,1	–	$0{,}0009 \cdot (P_0/C_0)^{0{,}5}$
623..-2RSR	1,1	–	
62, 62..-2RSR, 62..-2Z	1,3	2	
63, 63..-2RSR, 63..-2Z	1,5	2,3	
64	1,5	2,3	
42..-B	2,3	3,5	$0{,}0010 \cdot (P_0/C_0)^{0{,}5}$
43..-B	4	6	

Коэффициенты для радиально-упорных шарикоподшипников
102195851

Конструктивный ряд	Коэффициент f_0		Коэффициент f_1
	Консист. смазка, масляный туман	Масляная ванна/ с циркуляцией	
70..-B, 70..-B-2RS	1,3	2	$0{,}001 \cdot (P_0/C_0)^{0{,}33}$
718..-B, 72..-B, 72..-B-2RS			
73..-B, 73..-B-2RS	2	3	
30..-B, 30..-B-2RSR, 30..-B-2Z	2,3	3,5	
32..-B, 32..-B-2RSR, 32..-B-2Z, 32			
38..-B, 38..-B-2RSR, 38..-B-2Z			
33..-B, 33..-B-2RSR, 33, 33..-DA	4	6	

Коэффициенты для сферических шарикоподшипников
102197003

Конструктивный ряд	Коэффициент f_0		Коэффициент f_1
	Консист. смазка, масляный туман	Масляная ванна/ с циркуляцией	
12	1	2,5	$0{,}0003 \cdot (P_0/C_0)^{0{,}4}$
13	1,3	3,5	
22	1,7	3	
23	2	4	

Коэффициенты для радиально-упорных шарикоподшипников с четырехточечным контактом
102198155

Конструктивный ряд	Коэффициент f_0		Коэффициент f_1
	Консист. смазка, масляный туман	Масляная ванна/ с циркуляцией	
QJ2, QJ3	2,7	4	$0{,}001 \cdot (P_0/C_0)^{0{,}33}$

Коэффициенты для упорных шарикоподшипников
102199307

Конструктивный ряд	Коэффициент f_0		Коэффициент f_1
	Консист. смазка, масляный туман	Масляная ванна/ с циркуляцией	
511, 512, 513, 514, 532, 533	1	1,5	$0{,}0012 \cdot (F_a/C_0)^{0{,}33}$
522, 523, 524, 542, 543	1,3	2	

Эффективная нагрузка для шарикоподшипников, конических и сферических роликоподшипников
102201611

Тип подшипника	Одиночные подшипники P_1	Сдвоенные подшипники P_1
Радиальные шарикоподшипники	$3{,}3 \cdot F_a - 0{,}1 \cdot F_r$	–
Однорядные радиально-упорные шарикоподш.	$F_a - 0{,}1 \cdot F_r$	$1{,}4 \cdot F_a - 0{,}1 \cdot F_r$
Двухрядные радиально-упорные шарикоподш.	$1{,}4 \cdot F_a - 0{,}1 \cdot F_r$	–
Шарикоподшипники с четырехточ. контактом	$1{,}5 \cdot F_a + 3{,}6 \cdot F_r$	–
Конические роликоподшипники	$2 \cdot Y \cdot F_a$ или F_r, следует использовать большее значение	$1{,}21 \cdot Y \cdot F_a$ или F_r, следует использовать большее значение
Сферические роликоподшипники	$1{,}6 \cdot F_a/e$, если $F_a/F_r > e$ $F_r\{1 + 0{,}6 \cdot [F_a/(e \cdot F_r)]^3\}$, если $F_a/F_r \leqq e$	

Если $P_1 \leqq F_r$, то следует принять $P_1 = F_r$.

Радиальные цилиндрические роликоподшипники под осевой нагрузкой
693051147

При осевом нагружении радиальных цилиндрических роликоподшипников трение скольжения между торцами роликов и упорными торцами бортов колец создает дополнительный момент трения M_2.

Таким образом, совокупный момент трения рассчитывается:

$$M_R = M_0 + M_1 + M_2$$

$$M_2 = f_2 \cdot F_a \cdot d_M$$

$$A = k_B \cdot 10^{-3} \cdot d_M^{2,1}$$

M_R Нмм
совокупный момент трения;

M_0 Нмм
момент трения, зависящий от частоты вращения;

M_1 Нмм
момент трения, зависящий от радиальной нагрузки;

M_2 Нмм
момент трения, зависящий от осевой нагрузки;

f_2 –
коэффициент, зависящий от конструктивного ряда подшипника, *рис. 3* и *рис. 4*, стр. 70;

A –
рассчитываемый по формуле параметр;

F_a Н
динамическая осевая нагрузка;

k_B –
коэффициент конструктивного ряда подшипника, см. табл., стр. 70;

d_M мм
средний диаметр подшипника (d + D)/2.

Значения коэффициента f_2 подвержены большой дисперсии. Они действительны при смазывании с циркуляцией при достаточном количестве масла. Графики не подлежат экстраполяции, см. *рис. 3* и *рис. 4*, стр. 70.

Подшипники в исполнении TB
995003019

У подшипников в исполнении TB с помощью новых методов расчета и изготовления была существенно повышена осевая грузоподъемность.

Специальное профилирование торцовых поверхностей роликов обеспечивает оптимальные условия контакта между роликом и опорным торцом борта. Благодаря этому осевые контактные напряжения по торцу существенно снижаются, и достигается образование более устойчивой масляной пленки. При обычных условиях эксплуатации износ и усталость упорных торцов бортов и торцов роликов полностью исключаются.

Дополнительно, момент трения, вызванный осевой силой, снижается на величину до 50%. Вследствие этого подшипник нагревается значительно меньше.

Цилиндрические роликоподшипники в стандартном исполнении

f_2 = коэффициент
F_a = динамическая осевая нагрузка
A = рассчитываемый по формуле параметр
ν = рабочая вязкость
n = рабочая частота вращения
d_M = средний диаметр подшипника
$\nu \cdot n \cdot d_M$ = скоростная характеристика с учетом вязкости

102209931

Рисунок 3
Коэффициент f_2, зависящий от скоростной характеристики с учетом вязкости

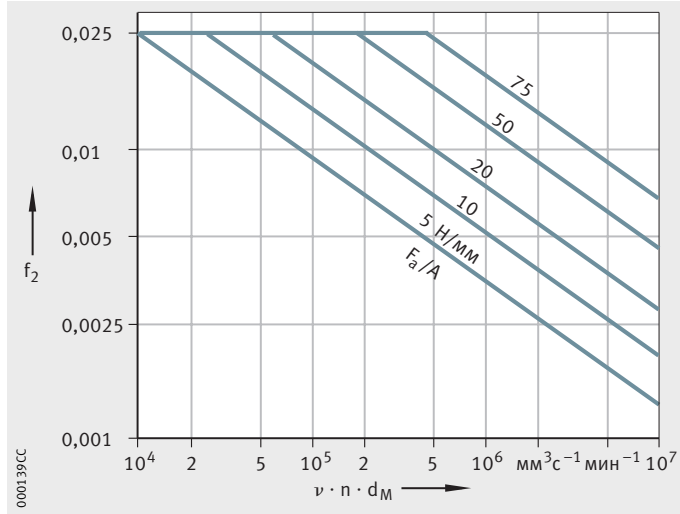

Цилиндрические роликоподшипники в исполнении TB

f_2 = коэффициент
F_a = динамическая осевая нагрузка
A = рассчитываемый по формуле параметр
ν = рабочая вязкость
n = рабочая частота вращения
d_M = средний диаметр подшипника
$\nu \cdot n \cdot d_M$ = скоростная характеристика с учетом вязкости

753366539

Рисунок 4
Коэффициент f_2, зависящий от скоростной характеристики с учетом вязкости

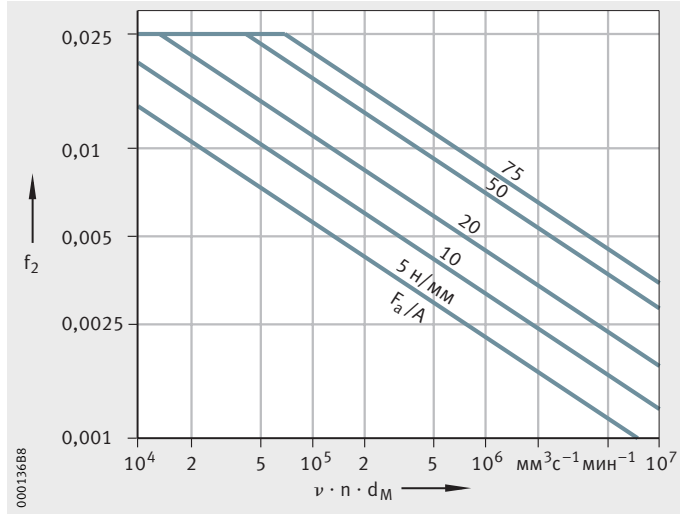

Коэффициент конструктивного ряда подшипника k_B
102212491

Конструктивный ряд подшипника	Коэффициент k_B
SL1818, SL0148	4,5
SL1829, SL0149	11
SL1830, SL1850	17
SL1822	20
LSL1923, ZSL1923	28
SL1923	30
NJ2..-E, NJ22..-E, NUP2..-E, NUP22..-E	15
NJ3..-E, NJ23..-E, NUP3..-E, NUP23..-E	20
NJ4	22

693354379

Основывавшийся на DIN 732-1 метод расчета базовой тепловой частоты вращения n_B был адаптирован и вошел в норму ISO 15 312. Вследствие этого получаются значения, отличающиеся от ранее приведенных в каталогах.

В результате стандартизации буквенные обозначения в формулах были приведены в соответствие этому международному стандарту.

Базовая тепловая частота вращения

693337995

Базовая тепловая частота вращения n_B используется как вспомогательная величина при расчете допустимой по температуре частоты вращения n_ϑ. Это частота вращения, при которой при определенных базовых условиях устанавливается температура подшипника +70 °C.

Базовые условия

693294475

Базовые условия сориентированы на обычные условия эксплуатации подшипников наиболее важных типов и размеров.

Они закреплены в ISO 15 312 следующим образом:

- средняя температура окружающей среды ϑ_{Ar} = +20 °C;
- средняя температура наружного кольца подшипника ϑ_r = +70 °C;
- нагрузка для радиальных подшипников $P_{1r} = 0{,}05 \cdot C_{0r}$;
- нагрузка для упорных подшипников $P_{1a} = 0{,}02 \cdot C_{0a}$;
- рабочая вязкость (упорные подшипники – по DIN 732-1). Для радиальных подшипников она выбрана такой, чтобы при использовании и жидкой, и консистентной смазки получались приблизительно одинаковые базовые тепловые частоты вращения:
  - радиальные подшипники: 12 мм^{2}с$^{-1}$ (ISO VG 32),
  - упорно-радиальные сферические роликоподшипники: 24 мм^{2}с$^{-1}$ (ISO VG 68),
  - упорные цилиндрические и упорные игольчатые роликоподшипники: 48 мм^{2}с$^{-1}$ (ISO VG 220);
- теплоотвод через посадочные поверхности рассчитывается с помощью уравнений:

– для радиальных подшипников,
площадь посадочной поверхности подшипника $A_r \leqq 50\,000$ мм^2:

$$q_r = 0{,}016 \text{ Вт/мм}^2$$

– для радиальных подшипников,
площадь посадочной поверхности подшипника $A_r > 50\,000$ мм^2:

$$q_r = 0{,}016 \cdot \left(\frac{A_r}{50\,000}\right)^{-0{,}34} \text{ Вт/мм}^2$$

– для упорных подшипников,
площадь посадочной поверхности подшипника $A_r \leqq 50\,000$ мм^2:

$$q_r = 0{,}020 \text{ Вт/мм}^2$$

– для упорных подшипников,
площадь посадочной поверхности подшипника $A_r > 50\,000$ мм^2:

$$q_r = 0{,}020 \cdot \left(\frac{A_r}{50\,000}\right)^{-0{,}16} \text{ Вт/мм}^2$$

Частоты вращения

Предельная частота вращения
693271691

Предельная частота вращения n_G основывается на результатах практической эксплуатации и учитывает дополнительные критерии, такие как плавность хода, наличие уплотнений и центробежные силы.

Превышать предельную частоту вращения даже при благоприятных условиях эксплуатации и хорошем охлаждении не допускается.

Допустимая по температуре частота вращения
693241739

Допустимая по температуре частота вращения n_ϑ рассчитывается согласно DIN 732-2 (проект). Основой для расчета является тепловой баланс подшипника – равновесие между зависящей от частоты вращения мощностью тепловыделения и зависящим от температуры теплоотводом. В равновесном состоянии температура подшипника неизменна.

Допустимая рабочая температура определяет допустимую по температуре частоту вращения n_ϑ подшипника. Условиями для расчета являются корректный монтаж подшипника, нормальный рабочий зазор и постоянство условий работы.

Данная методика расчета не применяется:

- для подшипников с контактными уплотнениями, так как максимальная частота вращения ограничена допустимой скоростью скольжения кромок уплотнений;
- для опорных роликов и роликов с цапфой;
- для самоустанавливающихся игольчатых роликоподшипников;
- для упорных и упорно-радиальных шарикоподшипников.

Всегда следует учитывать предельную частоту вращения n_G.

Расчет допустимой по температуре частоты вращения
693202187

Допустимая по температуре частота вращения n_ϑ определяется исходя из базовой тепловой частоты вращения n_B и коэффициента частоты вращения f_n:

$$n_\vartheta = n_B \cdot f_n$$

Коэффициент частоты вращения определяется по *рис. 1*, стр. 74:

$$k_L \cdot f_n^{5/3} + k_P \cdot f_n = 1$$

В характерной для практической эксплуатации области значений: $0{,}01 < k_L < 10$ и $0{,}01 < k_P < 10$ коэффициент f_n может быть рассчитан по приближенной формуле:

$$f_n = \frac{490{,}77}{1 + 498{,}78 \cdot k_L^{0{,}599} + 852{,}88 \cdot k_P^{0{,}963} - 504{,}5 \cdot k_L^{0{,}055} \cdot k_P^{0{,}832}}$$

Теплоотвод $\dot{Q}_S$ через посадочные поверхности подшипника, *рис. 2*, стр. 74:

$$\dot{Q}_S = k_q \cdot A_r \cdot \Delta\vartheta_A$$

Теплоотвод $\dot{Q}_L$ через смазку:

$$\dot{Q}_L = 0{,}0286 \frac{\text{кВт}}{\text{л/мин} \cdot \text{К}} \cdot \dot{V}_L \cdot \Delta\vartheta_L$$

Совокупная мощность отводимого теплового потока $\dot{Q}$:

$$\dot{Q} = \dot{Q}_S + \dot{Q}_L - \dot{Q}_E$$

Параметр масляной пленки k_L:

$$k_L = 10^{-6} \cdot \frac{\pi}{30} \cdot n_B \cdot \frac{10^{-7} \cdot f_0 \cdot (\nu \cdot n_B)^{\frac{2}{3}} \cdot d_M^3}{\dot{Q}}$$

Параметр нагрузки k_P:

$$k_P = 10^{-6} \cdot \frac{\pi}{30} \cdot n_B \cdot \frac{f_1 \cdot P_1 \cdot d_M}{\dot{Q}}$$

Частоты вращения

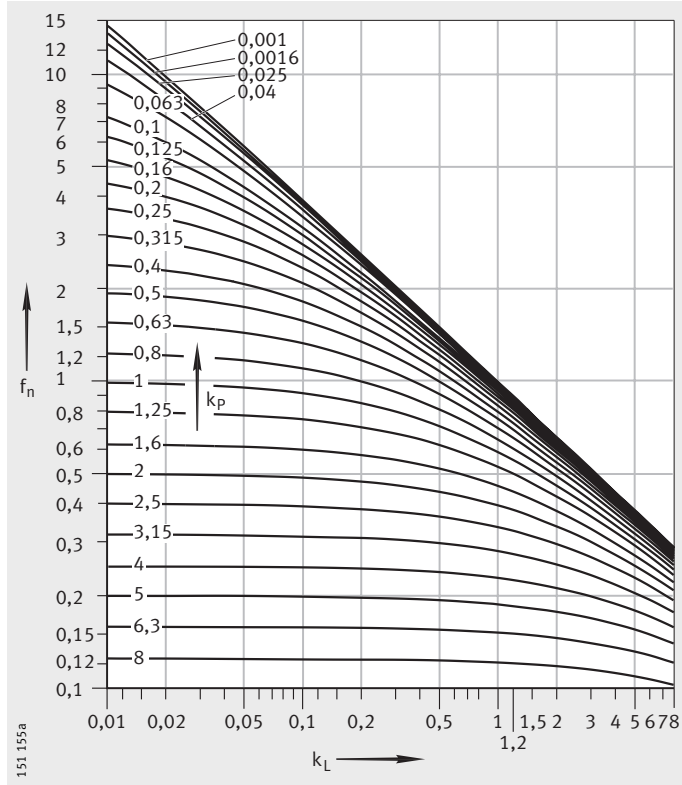

f_n = коэффициент частоты вращения
k_L = параметр масляной пленки
k_p = параметр нагрузки

102234123

Рисунок 1
Коэффициент частоты вращения

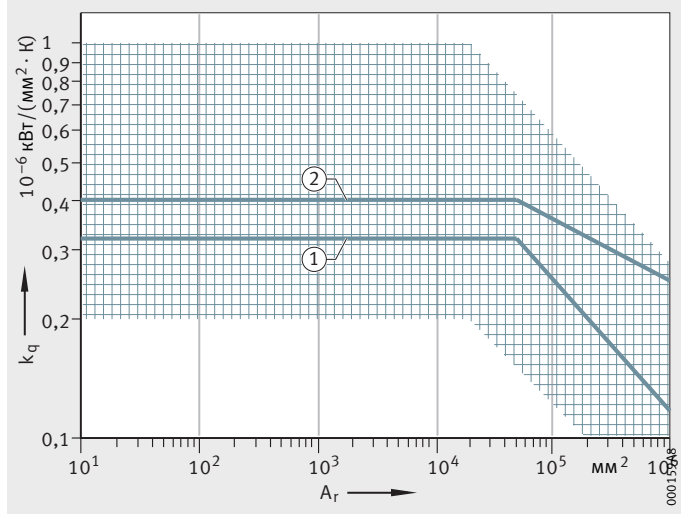

① базовые условия для радиальных подшипников
② базовые условия для упорных подшипников
k_q = коэффициент теплопередачи
A_r = площадь посадочной поверхности подшипника

102235531

Рисунок 2
Коэффициент теплопередачи, в зависимости от посадочной поверхности подшипника

Обозначения, единицы измерения и значения

A_r	мм²	
площадь посадочной поверхности:		
– для радиальных подшипников:		$A_r = \pi \times B \times (D + d)$
– для упорных подшипников:		$A_r = \pi/2 \times (D^2 - d^2)$
– для конических роликоподшипников:		$A_r = \pi \times T \times (D + d)$
– для упорно-радиальных сферических роликоподшипников:		$A_r = \pi/4 \times (D^2 + d_1{}^2 - D_1{}^2 - d^2)$;

Обозначения, единицы измерения и значения
Продолжение

B мм
ширина подшипника;

d мм
диаметр отверстия подшипника;

D мм
наружный диаметр подшипника;

d_1 мм
наружный диаметр тугого кольца;

D_1 мм
внутренний диаметр свободного кольца;

d_M мм
средний диаметр подшипника $(D + d)/2$;

f_0 –
коэффициент зависящего от частоты вращения момента трения,
см. главу «Трение и нагрев», стр. 63;

f_1 –
коэффициент зависящего от нагрузки момента трения,
см. главу «Трение и нагрев», стр. 63;

f_n –
коэффициент частоты вращения, *рис. 1*, стр. 74;

k_L –
параметр масляной пленки;

k_P –
параметр нагрузки;

k_q 10^{-6} кВт/(мм^2 · К)
коэффициент теплопередачи посадочной поверхности подшипника, *рис. 2*, стр. 74. Он зависит от формы и размера корпуса, материала корпуса и особенностей компоновки. Для обычных компоновок при посадочной поверхности до 25 000 мм^2 значение коэффициента теплопередачи лежит в диапазоне от $0{,}2 \cdot 10^{-6}$ кВт/(мм^2 · К) до $1{,}0 \cdot 10^{-6}$ кВт/(мм^2 · К);

n_ϑ мин$^{-1}$
допустимая по температуре частота вращения;

n_B мин$^{-1}$
базовая тепловая частота вращения по таблицам размеров;

P_1 Н
радиальная нагрузка – для радиальных подшипников,
осевая нагрузка – для упорных подшипников;

q_r Вт/мм^2
плотность теплового потока;

$\dot{Q}$ кВт
совокупная мощность отводимого теплового потока;

$\dot{Q}_E$ кВт
мощность теплового потока от возможного постороннего нагрева;

$\dot{Q}_L$ кВт
мощность теплового потока, отводимого через смазку;

$\dot{Q}_S$ кВт
мощность теплового потока, отводимого через посадочные поверхности подшипника;

T мм
действительная монтажная высота конического роликоподшипника;

$\dot{V}_L$ л/мин
интенсивность подачи масла;

$\Delta\vartheta_A$ К
разность между средней температурой подшипника и температурой окружающей среды;

$\Delta\vartheta_L$ К
разность температур подводимого и отводимого масла;

ν мм^{2}с$^{-1}$
кинематическая вязкость смазки при рабочей температуре.

Смазывание

Основные положения
694602123

Смазывание и техническое обслуживание чрезвычайно важны для надежной работы и длительного срока службы подшипников качения.

Назначение смазки в подшипниках качения
694592395

Смазка должна осуществлять следующие функции, *рис. 1*:

- образовывать на контактирующих поверхностях достаточно прочную масляную пленку и тем самым предохранять их от износа и преждевременной усталости ①;
- при смазывании маслом – отводить тепло ②;
- в случае консистентной смазки – дополнительно защищать подшипник от попадания снаружи твердых и жидких загрязнений ③;
- гасить шум при работе подшипника ④;
- защищать от коррозии ⑤.

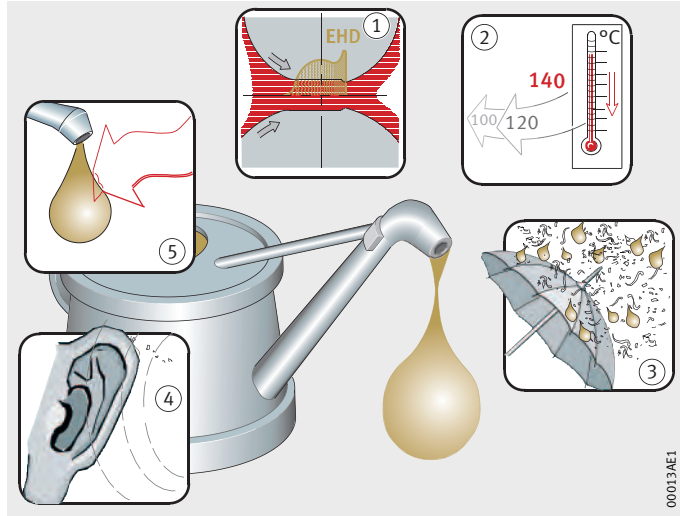

① образовывать прочную масляную пленку

② жидкие смазки – отводить тепло

③ консистентные смазки – защищать подшипник от попадания снаружи твердых и жидких загрязнений

④ гасить шум при работе подшипника

⑤ защищать от коррозии

102242955

Рисунок 1
Назначение смазки в подшипниках качения

Подбор вида смазочного материала
694548875

При конструировании необходимо как можно раньше определиться с видом смазки для подшипника: консистентная или жидкая.

Факторами, от которых зависят вид и количество смазочного материала, являются:

- условия эксплуатации;
- устройство и размер подшипника;
- сопряженная с подшипником конструкция;
- подвод смазки.

Критерии применения консистентных смазок
910117899

При выборе в пользу консистентных смазок следует учесть следующие особенности их применения:

- очень низкие затраты на реализацию конструкции;
- уплотняющий эффект;
- продолжительное действие благодаря запасу смазки;
- длительный срок службы смазки при малых расходах на техническое обслуживание (в некоторых случаях достаточность на весь срок службы подшипника);
- при необходимости повторного смазывания следует предусмотреть каналы для подвода смазки и пространство для сбора отработавшей смазки;
- консистентные смазки не отводят тепло;
- не вымываются продукты износа и прочие частицы.

Критерии применения смазочных масел
910181899

При выборе в пользу смазочных масел следует учесть следующие особенности:

- хорошее распределение смазки и снабжение смазкой точек контакта;
- возможность отвода тепла из подшипника (важно, прежде всего, при высоких частотах вращения и высоких нагрузках);
- вымываются частицы, образующиеся вследствие износа;
- при смазывании минимальным количеством масла – крайне низкие потери на трение;
- необходимы более сложные и дорогостоящие мероприятия по смазыванию и уплотнению узла.

При экстремальных условиях эксплуатации (например, очень высокая температура, вакуум, агрессивные среды), по согласованию с инженерной службой, также возможны специальные способы смазывания, например, твердыми смазками.

Проектирование каналов для подвода смазки

694525579

Подводящие каналы и смазочные отверстия в корпусах и валах, *рис. 2* и *рис. 3*, следует:

- вести непосредственно к смазочному отверстию подшипника;
- ограничить минимально возможной протяженностью;
- предусмотреть для каждого подшипника отдельный подводящий канал.

Следует обеспечить заполнение каналов, *рис. 2*; в случае необходимости – удалить из каналов воздух.

Необходимо придерживаться рекомендаций производителей смазочных систем.

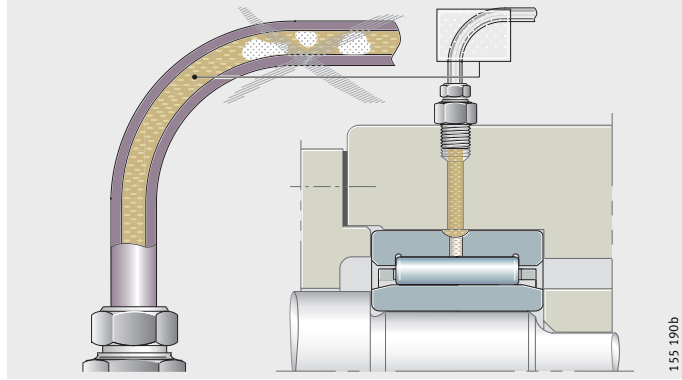

102249483

Рисунок 2
Каналы для подвода смазки

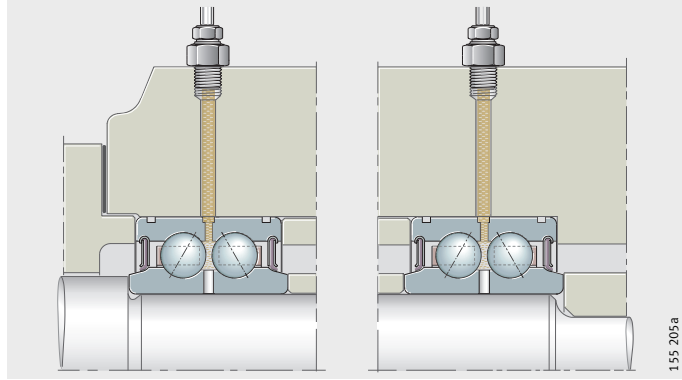

102250891

Рисунок 3
Расположение каналов при наличии на валу нескольких подшипников

Консистентные смазки
694500875

Консистентные смазки различаются по составу загустителя и базового масла. Для базовых масел консистентных смазок действительны данные раздела «Смазочные масла», стр. 96.

Состав консистентной смазки
694457099

Большинство консистентных смазок состоят из загустителя на основе металлического мыла и минерального базового масла. Дополнительно в них вводят присадки. Они оказывают влияние на такие свойства, как защита от износа, защита от коррозии или устойчивость к старению. Однако подобные пакеты присадок эффективны не во всем диапазоне температур и нагрузок.

Стойкость консистентных смазок к воздействию таких факторов окружающей среды, как температура и влажность существенно разнится.

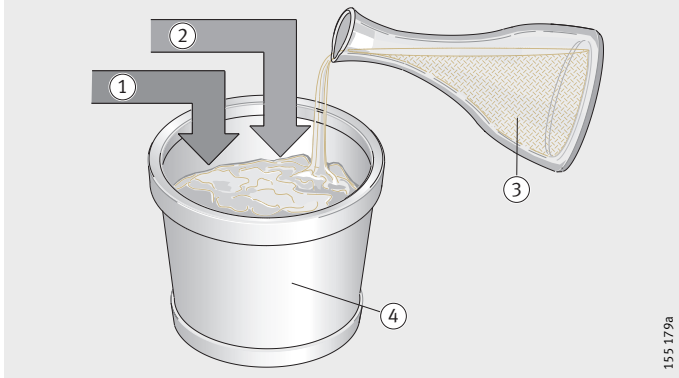

① загуститель
② присадки
③ базовое масло
④ консистентная смазка
694462731

Рисунок 4
Тип консистентной смазки

Следует тщательно проверять совместимость смазочных веществ:

- между собой;
- с антикоррозионными средствами;
- с термопластами, реактопластами и эластомерами;
- с легкими сплавами и цветными металлами;
- с покрытиями;
- с лакокрасочными материалами;
- с точки зрения экологичности.
  При оценке экологичности следует, помимо прочего, учитывать токсичность, биологическую разлагаемость и класс опасности для воды.

Тип консистентной смазки
694441227

Свойства консистентной смазки зависят:

- от базового масла;
- от вязкости базового масла (важно для диапазона частот вращения);
- от загустителя (прочность на сдвиг важна для диапазона частот вращения);
- от присадок.

Консистентность смазок
694431883

Консистентные смазки делятся на классы консистентности (классы NLGI согласно DIN 51 818).

Для подшипников качения предпочтительны консистентные смазки класов 1, 2, 3, см. *рис. 5*.

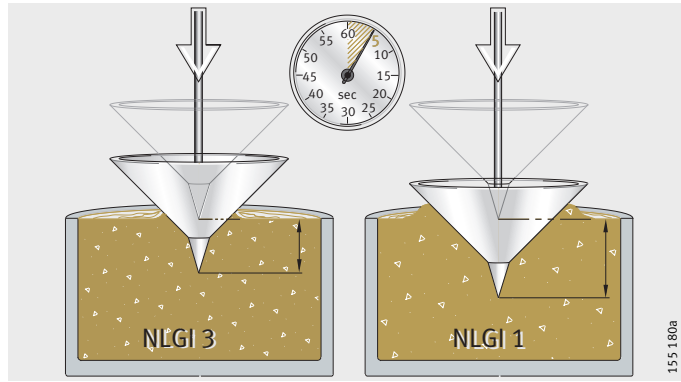

Классы NLGI
106321291

Рисунок 5
Консистентность смазок

Подбор пригодной консистентной смазки
694405899

Для смазывания применяются специализированные консистентные смазки для подшипников качения серии К по DIN 51 825.

Смазку подбирают, исходя из условий работы подшипника:

- температуры;
- контактного давления, см. стр. 83;
- частоты вращения, см. стр. 83;
- наличия воды и уровня влажности, см. стр. 83.

Диапазон температур эксплуатации
694394635

Диапазон температур эксплуатации консистентной смазки должен соответствовать диапазону возможных рабочих температур внутри подшипника.

Производители смазок назначают допустимый диапазон температур эксплуатации для своих специализированных подшипниковых смазок серии К согласно DIN 51 825.

Верхняя граница диапазона определяется согласно DIN 51 821 посредством проверки на стенде FAG FE9 для испытаний специализированных консистентных подшипниковых смазок. В ходе данного теста при верхней границе диапазона температуры должна быть достигнута 50-процентная надежность (F_{50}) в течение не менее чем 100 часов испытаний.

Нижняя граница диапазона согласно DIN 51 825 определяется давлением истечения. Давление истечения для консистентных смазок — это давление, необходимое для того, чтобы продавить столбик смазки сквозь калиброванное отверстие.
Для консистентных смазок серии К давление истечения при нижней границе диапазона температуры должно быть менее 1 400 мбар.

При определении нижней границы диапазона посредством давления утверждается лишь то, что консистентная смазка может быть доставлена в узел при данной температуре. Однако это не позволяет сделать вывод о пригодности смазки для подшипников качения при низкой температуре.

Поэтому при нахождении нижней границы диапазона температуры консистентной смазки дополнительно определяется момент трения при низкой температуре в соответствии с ASTM D 1478 или IP 186/93. Для нижней границы диапазона момент трения при пуске не должен превышать 1 000 Нмм, а момент трения при вращении – 100 Нмм.

Schaeffler Group Industrial рекомендует применять консистентные смазки с учетом характерной установившейся рабочей температуры подшипника в стандартной области применения, чтобы обеспечить надежный смазывающий эффект и достичь приемлемого срока службы смазки, *рис. 6*.

При низких температурах консистентные смазки отдают мало базового масла. Как следствие, может возникать масляное голодание. Поэтому Schaeffler Group Industrial не рекомендует использовать консистентные смазки при температурах, меньших длительного нижнего предела температуры $T_{нижний\ предел}$, *рис. 6*. Он лежит примерно на 20 K выше нижней границы диапазона температуры эксплуатации консистентной смазки по данным производителя.

Нельзя превышать длительный верхний предел температуры $T_{верхний\ предел}$ во избежание вызванного влиянием температуры сокращения срока службы смазки; см. раздел «Срок службы консистентной смазки», стр. 86.

При постоянных низких температурах (например, применение внутри холодильных установок) следует убедиться, что консистентная смазка обеспечивает подшипник, в зависимости от его типа, достаточным количеством базового масла.

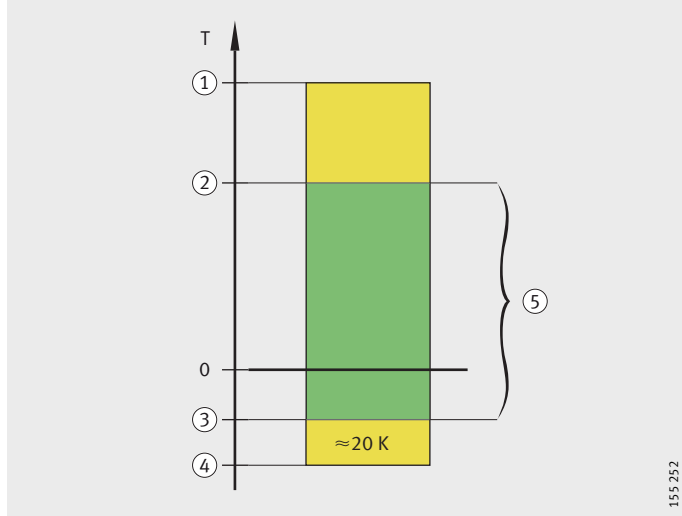

① верхняя граница диапазона по данным производителя смазки
② $T_{верхний\ предел}$
③ $T_{нижний\ предел}$
④ нижняя граница диапазона по данным производителя смазки
⑤ стандартная область применения
T = температура эксплуатации
102273163

Рисунок 6
Диапазон температур эксплуатации

Восприятие давления
694358027

Для образования прочной масляной пленки вязкость при рабочей температуре должна быть достаточно высокой. При высоких нагрузках следует применять консистентные смазки с противозадирными (EP) свойствами (EP = extreme pressure) и высокой вязкостью базового масла (смазки KP по DIN 51 825). Такие консистентные смазки следует применять также для подшипников с повышенной составляющей трения скольжения и при линейном контакте.

Силиконовые консистентные смазки можно использовать только в малонагруженных узлах (P ≦ 3% C).

Консистентные смазки с твердыми смазочными веществами предпочтительны для применений в области граничного и смешанного трения. Размер твердых смазывающих частиц не должен превышать 5 мкм.

Частота вращения
694328331

Консистентные смазки подбираются по скоростной характеристике $n \cdot d_M$ консистентной смазки, см. табл., стр. 85:

- для быстро вращающихся подшипников или при малом пусковом моменте следует применять консистентные смазки с высокой скоростной характеристикой;
- для медленно вращающихся подшипников следует использовать консистентные смазки с низкой скоростной характеристикой.

Под действием центробежных ускорений свыше 500 g может произойти сепарация (разделение загустителя и базового масла). В таком случае следует проконсультироваться с производителем консистентной смазки.

Полимочевинные консистентные смазки под действием напряжений сдвига могут изменять свою консистентность сильнее, чем смазки с загустителем на основе металлического мыла.

Вода и влажность
694318603

Попавшая в консистентную смазку вода значительно сокращает срок службы подшипников:

- статическая стойкость смазок по отношению к воде оцениваются по DIN 51 807, *рис. 7*;
- стойкость к окислению может быть проверена (Emcor-тест) согласно DIN 51 802 (данные в спецификациях производителей смазок).

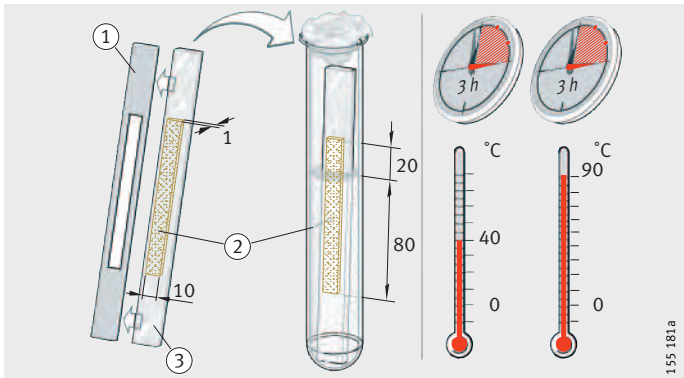

① шаблон
② проба консистентной смазки
③ стеклянная полоска
102279179

Рисунок 7
Водостойкость по DIN 51 807

Консистентные смазки наивысшей пригодности
694306827

Schaeffler Group Industrial поставляет многочисленные типоразмеры заполненных консистентной смазкой подшипников. Используемые консистентные смазки по результатам механико-динамических тестов показали себя в определенных применениях как наиболее пригодные, см. табл.

Консистентные смазки
102284299

Условное обозначение[5]	Классификация	Тип консистентной смазки
GA01	Консистентная смазка для шарикоподшипников; T < +180 °C	Полимочевина Масло на основе сложного эфира
GA02	Консистентная смазка для шарикоподшипников; T < +160 °C	Полимочевина SHC
GA13	Стандартная смазка для шарикоподшипников и закрепляемых подшипников с диаметром D > 62 мм	Литиевый загуститель Минеральное масло
GA14	Смазка с пониженным уровнем шума для шарикоподшипников с диаметром D ≦62 мм	Литиевый загуститель Минеральное масло
GA15	Смазка шарикоподшипников для высокой частоты вращения; с пониженным уровнем шума	Литиевый загуститель Масло на основе сложного эфира
GA22	Смазка с пониженным сопротивлением вращению (с низким моментом трения)	Литиевый загуститель Масло на основе сложного эфира
L014[1]	Первичная смазка закрепляемых подшипников; для низких температур	Гель Масло на основе сложного эфира
L086[1]	Первичная смазка закрепляемых подшипников; для широкого диапазона температур и низких нагрузок	Натриевый комплексный загуститель Силиконовое масло
L069[1]	Смазка закрепляемых подшипников; для широкого диапазона температур	Полимочевина Масло на основе сложного эфира
GA08	Смазка для линейного контакта	Литиевый комплексный загуститель Минеральное масло
GA26	Стандартная смазка обгонных муфт	Кальций-литиевый загуститель Минеральное масло
GA28	Смазка для подшипников опор ходовых винтов	Литиевый загуститель Масло на основе сложного эфира
GA11	Стойкая к химическим реагентам смазка подшипников качения; для температуры до +250 °C	PTFE Алкоксифтористое масло
GA47	Стойкая к химическим реагентам смазка подшипников качения; для температуры до +140 °C	Бариевый комплексный загуститель Минеральное масло

1) С января 2008 года в закрепляемых подшипниках вместо L014 и L086 применяется смазка L069.

2) Не следует превышать длительный верхний предел температуры $T_{верхний\ предел}$ во избежание вызванного влиянием температуры сокращения срока службы смазки.

3) В зависимости от типа подшипника.

4) Диапазон температур эксплуатации определен не по DIN 51 825, а по спецификации MIL.

5) GA.. означает **G**rease **A**pplication Group.. – группы смазок по применимости, базирующиеся на Grease Spec 00.

Диапазон температур эксплуатации °C	Длительный верхний предел температуры $T_{верхний\ предел}$ [2] °C	Класс NLGI	Скоростная характеристика $n \cdot d_M$ $мин^{-1} \cdot мм$	Класс ISO-VG (базовое масло) [3]	Условное обозначение [5]	Рекомендуемая консистентная смазка Arcanol для повторного смазывания
от –40 до +180	+115	от 2 до 3	600 000	от 68 до 220	**GA01**	–
от –40 до +160	+85	от 2 до 3	500 000	от 68 до 220	**GA02**	–
от –30 до +140	+75	3	500 000	от 68 до 150	**GA13**	**MULTI3**
от –30 до +140	+75	2	500 000	от 68 до 150	**GA14**	**MULTI2**
от –50 до +150	+70	от 2 до 3	1 000 000	от 22 до 32	**GA15**	–
от –50 до +120	+70	2	1 000 000	от 10 до 22	**GA22**	–
от –54 до +204 [4]	+80	от 1 до 2	900 000	от 22 до 46	**L014** [1]	–
от –40 до +180	+115	3	150 000	от 68 до 150	**L086** [1]	–
от –40 до +180	+120	2	700 000	от 68 до 220	**L069** [1]	–
от –30 до +140	+95	от 2 до 3	500 000	от 150 до 320	**GA08**	**LOAD150**
от –20 до +80	+60	2	500 000	от 10 до 22	**GA26**	–
от –30 до +160	+110	2	600 000	от 15 до 100	**GA28**	**MULTITOP**
от –40 до +250	+180	2	300 000	от 460 до 680	**GA11**	**TEMP200**
от –20 до +140	+70	от 1 до 2	350 000	от 150 до 320	**GA47**	–

Специализированные подшипниковые смазки Arcanol
720863883

Для самостоятельного смазывания подшипников качения предлагаются специализированные консистентные смазки Arcanol, наилучшим образом подтвердившие свою функциональность в подшипниках качения.

Эти смазки сгруппированы по своим характеристикам таким образом, что перекрывают практически все возможные области применения, см. раздел «Смазки семейства Arcanol», стр. ~~1546~~

Срок службы консистентной смазки
694267403

Срок службы консистентной смазки t_{fG} имеет определяющее значение, если он меньше расчетной долговечности подшипника и при этом подшипники не смазываются.

Ориентировочное значение можно рассчитать приближенно по формуле:

$$t_{fG} = t_f \cdot K_T \cdot K_P \cdot K_R \cdot K_U \cdot K_S$$

t_{fG} ч
ориентировочное значение срока службы консистентной смазки;

t_f ч
базовый срок службы консистентной смазки;

K_T, K_P, K_R, K_U, K_S –
поправочные коэффициенты, учитывающие влияние температуры, нагрузки, осцилляций, окружающих условий, вертикального расположения вала, см. стр. от 89 до 92.

Срок службы консистентной смазки более 3 лет следует согласовать с ее производителем.

Следует учитывать указания по расчету срока службы смазки на стр. 88.

Базовый срок службы консистентной смазки
694251531

Он имеет место при условиях согласно табл.

Условия базового срока службы консистентной смазки
694237067

	Условие
Температура подшипника	< длительного верхнего предела температуры $T_{верхний\ предел}$
Уровень нагрузки	$C_0/P = 20$
Частота вращения и нагрузка	постоянны
Нагрузка в основном направлении	радиальная — для радиального подшипника, осевая — для упорного подшипника
Ось вращения	горизонтальная для радиального подшипника
Внутреннее кольцо	вращается
Влияние внешних факторов	нет отрицательного воздействия

Базовый срок службы консистентной смазки t_f зависит от учитывающей тип подшипника скоростной характеристики $k_f \cdot n \cdot d_M$ и рассчитывается по диаграмме на *рис. 8*.

k_f –
коэффициент типа подшипника, см. таблицу коэффициентов k_f, стр. 87;

n мин$^{-1}$
рабочая или эквивалентная частота вращения;

d_M мм
средний диаметр подшипника (d + D)/2.

Определение базового срока службы консистентной смазки
694203403

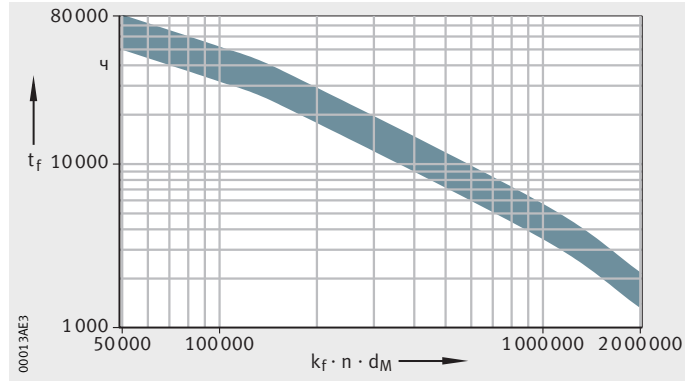

t_f = базовый срок службы консистентной смазки

$k_f \cdot n \cdot d_M$ = скоростная характеристика с учетом типа подшипника

102297739

Рисунок 8
Определение базового срока службы консистентной смазки

Коэффициент k_f, в зависимости от типа подшипника
102294027

Тип подшипника	Коэффициент k_f
Радиальные шарикоподшипники, однорядные	1
Радиальные шарикоподшипники, двухрядные	1,5
Радиально-упорные шарикоподшипники, однорядные	1,6
Радиально-упорные шарикоподшипники, двухрядные	2
Радиально-упорные шарикоподшипники с четырехточечным контактом	1,6
Радиальные сферические шарикоподшипники	1,45
Упорные шарикоподшипники	5,5
Упорно-радиальные шарикоподшипники, двойные	1,4
Радиальные цилиндрические роликоподшипники, однорядные, с постоянной осевой нагрузкой	3,25
Радиальные цилиндрические роликоподшипники, однорядные, с переменной осевой нагрузкой или без нее	2
Радиальные цилиндрические роликоподшипники, двухрядные[1)]	3,5
Радиальные цилиндрические роликоподшипники, без сепаратора	5,3
Конические роликоподшипники	4
Радиальные сферические роликоподшипники, однорядные	10
Радиальные сферические роликоподшипники, двухрядные, без среднего бортика	8
Радиальные сферические роликоподшипники, двухрядные, со средним бортиком	10,5
Игольчатые роликоподшипники без колец и с массивными кольцами	3,6
Игольчатые роликоподшипники с одним наружным штампованным кольцом, в т.ч. закрытым с одной стороны	4,2
Опорные ролики, ролики с цапфой, роликовые, с сепаратором и без сепаратора	20
Опорные ролики, ролики с цапфой, игольчатые, без сепаратора	40
Направляющие ролики, однорядные	1
Направляющие ролики, двухрядные	2
Опорные ролики PWTR, ролики с цапфой PWKR	6
Радиальные цилиндрические роликоподшипники LSL, ZSL	3,1
Подшипники с перекрестными роликами	4,4
Упорные игольчатые, упорные цилиндрические роликоподшипники	58
Закрепляемые подшипники, подшипниковые узлы с корпусами	1

1) Методика неприменима для прецизионных цилиндрических роликоподшипников NN30.
В таком случае используйте схему расчета согласно каталогу AC 41130/7 «Прецизионные подшипники».

Рекомендации по расчету срока службы консистентной смазки

Комбинированные подшипники
694192651
694176779

Следует произвести расчет отдельно для радиальной и для упорной части подшипника; определяющим является более короткий срок службы консистентной смазки.

Вращается наружное кольцо
694153995

Если вращается наружное кольцо, то срок службы консистентной смазки может сократиться.

Для опорных роликов и роликов с цапфой:

- не допускается возникновение перекосов;
- влияние вращения наружного кольца на срок службы смазки учтено в коэффициенте k_f.

Ограничения
694138123

Срок службы консистентной смазки не может быть определен с помощью описанной методики:

- если консистентная смазка может вытечь из подшипника, когда
  - базовое масло чрезмерно испаряется,
  - подшипниковые узлы не имеют уплотнений,
  - упорные подшипники имеют горизонтальную ось вращения;
- если при работе сквозь подшипник качения прокачивается воздух
  - смазка может окислиться;
- при осевых перемещениях вдоль широкого кольца
  - смазка распределяется по всей поверхности осевого хода;
- если грязь, вода или другие жидкости попадают в подшипники;
- для шпиндельных подшипников;
- для обгонных муфт;
- для подшипников опор ходовых винтов;
- для прецизионных подшипников для комбинированных нагрузок;
- для прецизионных цилиндрических роликоподшипников NN30.

Следует придерживаться рекомендаций по смазыванию в главах с описаниями продукции.

Поправочные коэффициенты для расчета срока службы консистентной смазки

Коэффициент температуры K_T

694117627
694117899

Если температура подшипника выше длительного верхнего предела температуры $T_{верхний\ предел}$, то K_T определяется по диаграмме, *рис. 9*.

Не допускается использовать диаграмму, если температура подшипника выше верхней границы диапазона температуры применямой смазки, см. табл. «Консистентные смазки», стр. 84. В этом случае следует выбрать другую консистентную смазку или проконсультироваться в инженерной службе фирмы Schaeffler.

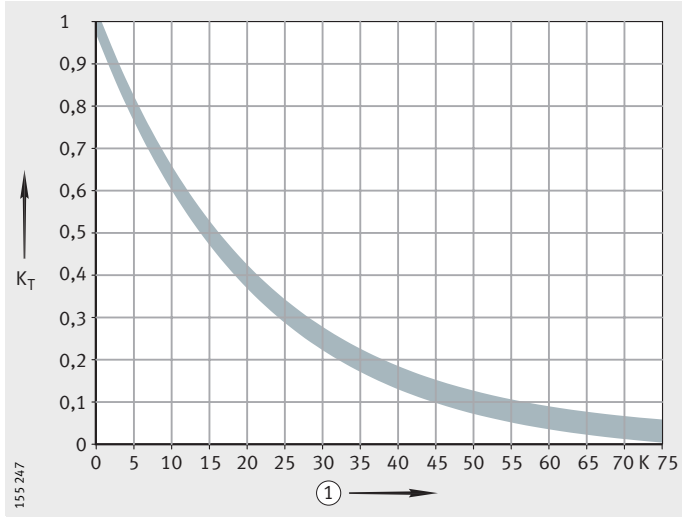

① превышение в градусах длительного верхнего предела температуры $T_{верхний\ предел}$

K_T = коэффициент температуры

102308363

Рисунок 9

Коэффициент температуры K_T

Коэффициент нагрузки K_P
694107403

Коэффициент K_P зависит от подшипника и описывает сокращение срока службы при повышенных нагрузках (в данном случае нагрузка на смазку выше), см. *рис. 10* и табл.

За основу взяты смазки хорошего качества на основе литиевого мыла

①, ②, ③, ④ – см. табл. коэффициента K_P
C_0/P = отношение статической грузоподъемности к эквивалентной динамической нагрузке
K_P = коэффициент нагрузки

102313227

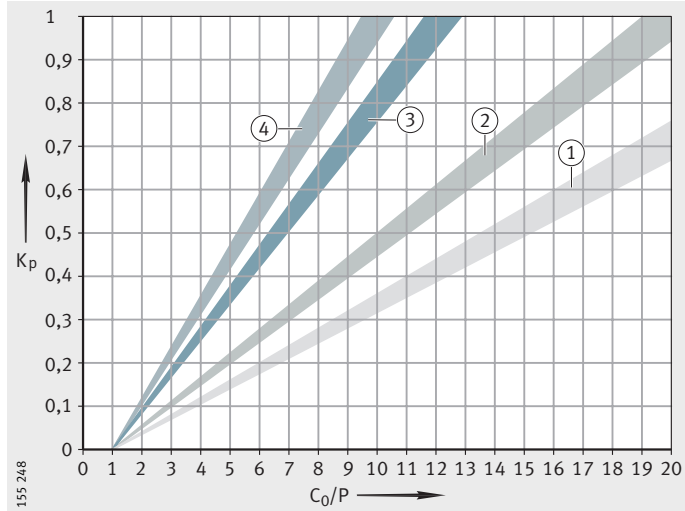

Рисунок 10
Коэффициент K_P для подшипников

Коэффициент K_P
102314635

График[1]	Тип подшипника
①	Упорно-радиальные шарикоподшипники, двойные
	Упорные шарикоподшипники
	Упорные игольчатые и цилиндрические роликоподшипники
	Подшипники с перекрестными роликами
②	Радиальные сферич. роликоподшипники со средним бортиком
	Игольч. роликоподшипники без колец и с массивными кольцами
	Игольчатые роликоподшипники с одним наружным штампованным кольцом, в т.ч. закрытым с одной стороны
	Радиальные цилиндрические роликоподшипники, двухрядные (за исключением NN30)
	Опорные ролики PWTR и ролики с цапфой PWKR
	Опорные ролики, ролики с цапфой, роликовые, с сепаратором и без сепаратора
	Опорные ролики, ролики с цапфой, игольчатые, без сепаратора
③	Радиальные цилиндрические роликоподшипники LSL/ZSL
	Конические роликоподшипники
	Радиальные сферические роликоподшипники, двухрядные, без среднего бортика (E1)
	Радиальные сферические роликоподшипники, однорядные
	Радиальные цилиндрические роликоподшипники, без сепаратора
	Радиальные цилиндрические роликоподшипники, однорядные (постоянная и переменная нагрузка)
	Радиально-упорные шарикоподшипники с четырехточечным контактом
④	Радиальные шарикоподшипники (одно-/двухрядные)
	Радиально-упорные шарикоподшипники (одно-/двухрядные)
	Радиальные сферические шарикоподшипники
	Подшипники-ролики (одно-/двухрядные)
	Закрепляемые подшипники, подшипниковые узлы с корпусами

[1] См. графики на *рис. 10*.

Коэффициент осцилляций K_R
694096907

Коэффициент K_R имеет действие, если угол осцилляций $\varphi < 180°$, *рис. 11* и *рис. 12*. При осциллирующих движениях смазка нагружена сильнее, чем при вращении.

Во избежание появления трибокоррозии следует сократить интервал времени до повторного смазывания.

В том случае, если не происходит полного оборота тел качения, следует обратиться в инженерную службу фирмы Schaeffler.

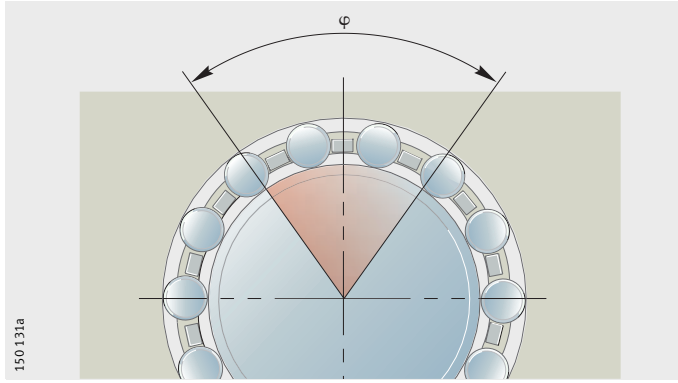

102320651

Рисунок 11
Угол осцилляций φ

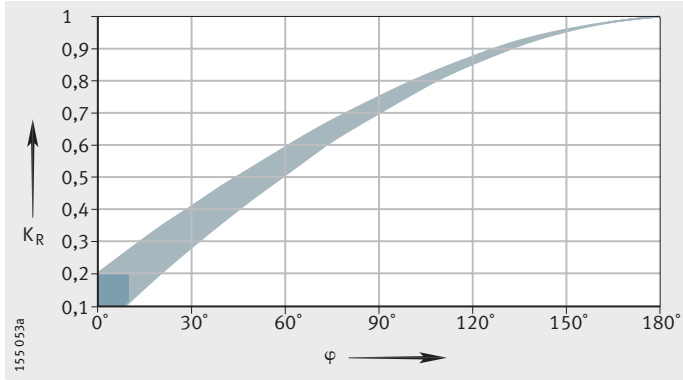

K_R = коэффициент осцилляций
φ = угол осцилляций

102322059

Рисунок 12
Коэффициент осцилляций K_R

Коэффициент окружающих условий K_U
694086795

Коэффициент K_U учитывает влияние влажности, тряски, малых вибраций (причина трибокоррозии) и ударов, см. табл. «Коэффициент окружающих условий K_U».

Он не учитывает такие экстремальные влияния окружающей среды, как вода, химически агрессивные реагенты, грязь, радиоактивное излучение и особо сильные вибрации, например, в вибромашинах.

При наличии загрязнений следует также учесть влияние загрязнений при расчете долговечности подшипника, см. главу «Грузоподъемность и долговечность», стр. 40.

Коэффициент окружающих условий K_U
102327179

Влияние окружающей среды	Коэффициент K_U
Слабое	1
Среднее	0,8
Сильное	0,5

Коэффициент K_S, учитывающий вертикальное расположение вала
694070539

Если возможно усиленное вытекание консистентной смазки, например, из радиальных подшипников с вертикальной осью вращения, то следует учесть коэффициент K_S согласно таблице.

Коэффициент K_S для вертикально расположенного вала
102329739

Расположение вала	Коэффициент K_S
Вертикальное (в зависимости от уплотнения)	от 0,5 до 0,7
Иное	1

Периодичность смазываний
694038795

В случае, если подшипники качения подлежат повторным смазываниям, следует соблюдать такую периодичность, которая обеспечит надежную работу подшипников.

Точная периодичность смазываний определяется экспериментально при конкретных производственных условиях. Для этого необходимо:

- выбрать достаточно длительный период наблюдения;
- регулярно проверять состояние смазки.

С целью обеспечения надежной работы подшипников, не рекомендуется смазывать подшипники реже одного раза в год.

Ориентировочная периодичность смазываний
865585547

Исходя из опыта, в большинстве случаев ориентировочная периодичность составляет:

$$t_{fR} = 0{,}5 \cdot t_{fG}$$

t_{fR} ч
ориентировочное время до повторного смазывания;

t_{fG} ч
ориентировочный срок службы консистентной смазки, см. стр. 86.

Правила повторного смазывания
694009099

Для повторного смазывания следует использовать тот же сорт консистентной смазки, что и при первичном смазывании.

В случае применения иных консистентных смазок, следует проверить смазки на смешиваемость и совместимость, см. раздел «Смешиваемость», стр. 95.

Количество смазки при повторном смазывании
693986315

В силу компактной конструкции подшипников, для повторного смазывания рекомендуется от 50% до 80% от количества смазки при первичном смазывании.

Если в конструкции имеются каналы для подвода смазки, заполненные воздухом, следует учесть их объем для заполнения при повторном смазывании.

Повторное смазывание
693976203

Повторное смазывание следует всегда производить:

- на прогретом до рабочей температуры и вращающемся подшипнике;
- перед остановкой;
- перед длительными перерывами в эксплуатации.

Смазывание производится до тех пор, пока в зазорах уплотнений не выступит свежая смазка. Старая смазка при этом должна иметь возможность без помех выйти из подшипника.

Запас консистентной смазки
855935755

Объем первичной смазки занимает от 30% до 100% свободного внутреннего пространства подшипника, в зависимости от его конструкции и условий работы.

Депо с запасом смазки может продлить срок службы. Смазка, находящаяся в депо, должна иметь постоянный контакт со смазкой на поверхности дорожки качения. Увеличение объема запаса смазки не означает пропорционального увеличения ее срока службы.

Объем запаса смазки должен соответствовать внутреннему объему подшипника между внутренним и наружным кольцами (сепаратор и тела качения не учитываются), *рис. 13* и *рис. 14*.

Испарение базового масла следует исключить конструктивными мерами, например, использованием уплотнительных шайб, *рис. 13* и *рис. 14*.

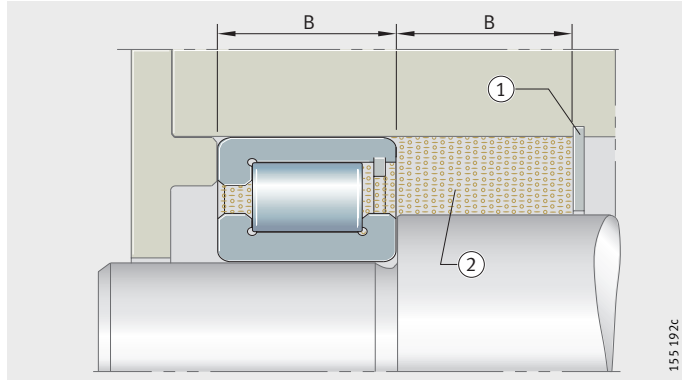

① уплотнительная шайба
② депо с запасом консистентной смазки
102337163
Рисунок 13
Односторонний запас смазки

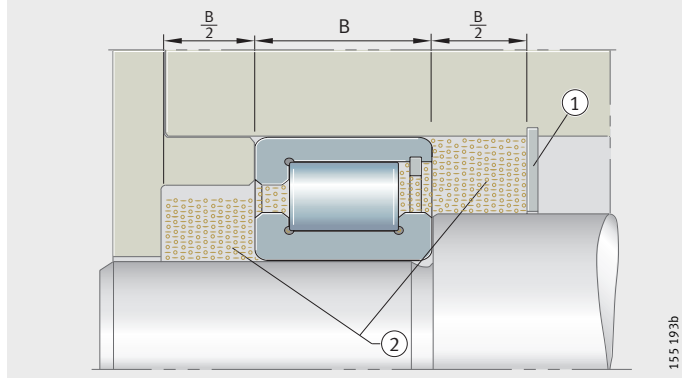

① уплотнительная шайба
② депо с запасом консистентной смазки
102338571
Рисунок 14
Двусторонний запас смазки

Смешиваемость
693925771

Как правило, следует избегать смешивания различных консистентных смазок.

Условия смешиваемости
855952907

Если исключить смешивание невозможно, следует соблюдать следующие правила:

- базовые масла должны быть одинаковыми;
- типы загустителей должны совпадать;
- вязкости базовых масел должны быть примерно одинаковыми (отличаться не более, чем на один класс ISO-VG);
- консистентность (класс NLGI) должна быть одинаковой.

Следует согласовать вопрос смешиваемости консистентных смазок с производителем смазки.

Даже при соблюдении данных условий не исключается снижение эффективности смеси смазок.

При переходе на новый сорт консистентной смазки следует, по возможности, промыть подшипник от старой смазки. Повторное смазывание необходимо провести через более короткий интервал времени, чем обычно.

Смешивание несовместимых консистентных смазок может вызвать сильное изменение их структуры. Кроме того, возможно сильное размягчение смеси консистентных смазок.

Конкретные выводы о смешиваемости можно с делать только на основании соответствующих опытов.

Стойкость при хранении
693896075

Как правило, применяемые смазки могут храниться в течение 3 лет.

Условия хранения смазок
856015499

Для этого смазки должны храниться при следующих условиях:

- хранение в закрытом объеме (внутри подшипника);
- температура от 0 °C до +40 °C;
- относительная влажность воздуха не более 65%;
- отсутствие химически активных веществ (паров, газов, жидкостей);
- наличие в подшипнике уплотнений.

Смазочные материалы стареют под влиянием окружающей среды. Следует придерживаться рекомендаций производителей смазки.

После длительного хранения смазанных подшипников может произойти временное увеличение пускового момента трения. Кроме того, может ухудшиться смазочная способность смазки.

Поскольку смазочные свойства консистентных смазок непостоянны, а в смазках одинаковых сортов могут применяться различные сырьевые материалы, компания Schaeffler Group Industrial не может нести ответственность за качество используемых клиентами для повторного смазывания консистентных смазок и их свойства.

Смазочные масла
693869707

Для смазывания подшипников качения как правило применяются минеральные и синтетические масла.

Наиболее частое применение находят минеральные смазочные масла. Они, по меньшей мере, должны отвечать требованиям DIN 51 517 или DIN 51 524.

Специальные масла, преимущественно синтетические, применяются при экстремальных условиях эксплуатации или в случае особых требований к стойкости масла.

В подобных случаях обращайтесь, пожалуйста, к производителям смазок или в инженерную службу фирмы Schaeffler Group Industrial.

Диапазон температур эксплуатации
693852683

Данные производителей масел являются определяющими.

Подбор пригодного масла
693839371

Достижимая долговечность и сопротивление износу тем выше, чем лучше контактируемые поверхности разъединены масляной пленкой, см. *рис. 15* и главу «Грузоподъемность и долговечность», стр. 40.

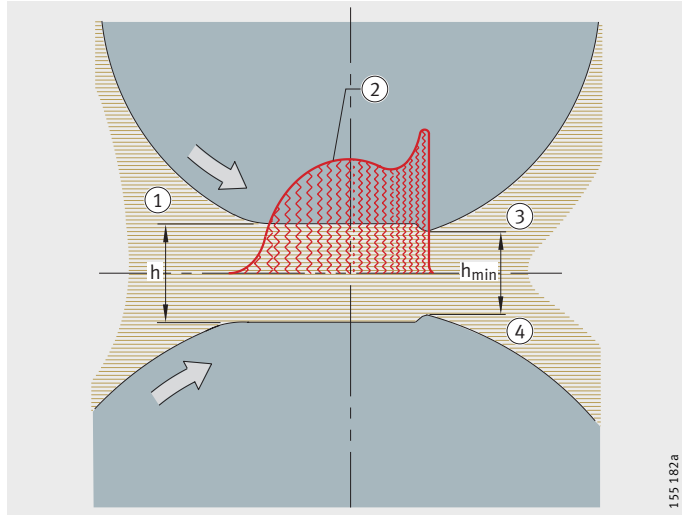

① зона входа
② график давления согласно эластогидродинамической теории
③ зона выхода
④ смазка
102959675

Рисунок 15
Масляная пленка в области контакта

Расчетная вязкость минеральных масел
693829259

Ориентировочное значение ν_1 зависит от среднего диаметра подшипника d_M и от частоты вращения n. Оно учитывает данные эластогидродинамической теории образования масляной пленки и практический опыт.

В зависимости от рабочей частоты вращения, смазочное масло при рабочей температуре должно иметь вязкость не менее расчетной ν_1, *рис. 16*.

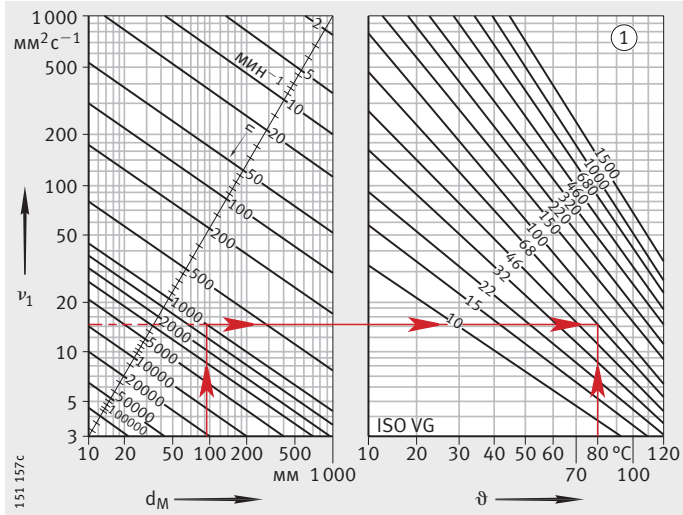

① вязкость мм²с⁻¹ при +40 °C
n = рабочая частота вращения
ν_1 = расчетная вязкость
d_M = средний диаметр подшипника (d + D)/2
ϑ = рабочая температура
102359691

Рисунок 16
Расчетная вязкость и диаграмма зависимости вязкости от температуры для минеральных масел (V/T-диаграмма)

Определение расчетной вязкости
856081419

Расчетная вязкость ν_1 определяется следующим образом:

- значение ν_1 ставится в соответствие номинальной вязкости по ISO-VG в диапазоне от 10 до 1 500 (средняя вязкость по DIN 51 519);
- промежуточные значения следует округлить до ближайшего класса ISO-VG (из-за ступенчатой классификации вязкостей).

Не допускается применять данную методику к синтетическим смазочным маслам, так как они имеют иные характеристики V/T (вязкость/температура) и V/P (вязкость/давление).

В таких случаях обращайтесь, пожалуйста, в инженерную службу фирмы Schaeffler Group Industrial.

Влияние температуры на вязкость
693776779

Вязкость масел понижается с ростом температуры. Данное изменение вязкости под влиянием температуры описывается индексом вязкости VI. Для минеральных масел индекс VI должен быть не менее 95.

При выборе вязкости следует учитывать нижнюю рабочую температуру, поскольку с увеличением вязкости текучесть смазки снижается. Вследствие этого могут увеличиться потери мощности.

Значительной долговечности удается достичь, если коэффициент вязкости $\kappa = \nu/\nu_1$ лежит в пределах от 3 до 4 (ν = вязкость при рабочей температуре). Масла с высокой вязкостью обладают все же не только преимуществами. Помимо уже упомянутых потерь мощности на трение в смазке, могут возникнуть трудности с подведением и отведением масла как при низких, так и при нормальных температурах.

Следует выбирать масло настолько вязкое, чтобы обеспечивалась максимально возможная усталостная долговечность. Одновременно должно быть обеспечено постоянное снабжение подшипников достаточным количеством масла.

Восприятие давления и противоизносные присадки
693733259

Если подшипники сильно нагружены, или рабочая вязкость ν меньше, чем расчетная вязкость ν_1, следует использовать масла с противоизносными присадками (литера P в обозначении по DIN 51 502).

Такие масла следует применять также для подшипников качения с повышенной составляющей трения скольжения (например, подшипники с линейным контактом).

Такие присадки, образующие граничный слой, уменьшают вредные последствия местами возникающего контакта металлических поверхностей (износ).

Активность этих присадок различна и в большинстве случаев сильно зависит от температуры. Эффективность присадок можно оценить только при испытании в подшипнике (например, на нашем испытательном стенде FE8 согласно DIN 51 819).

Силиконовые масла допускается использовать только в малонагруженных узлах ($P \leqq 0{,}03 \cdot C$).

Совместимость
693704587

Перед применением масла необходимо проверить его на совместимость с пластмассами, материалами уплотнений (эластомерами), цветными и легкими металлами и сплавами.

Исследование всегда должно проводитьси при динамическом нагружении при рабочей температуре.

Синтетические масла в обязательном порядке следует проверяить на совместимость. Одновременно следует обратиться за консультацией к производителю смазочного материала.

Смешиваемость
693667595

По возможности следует избегать смешивания различных масел. В особенности различные присадки могут привести к нежелательным взаимодействиям.

Как правило, смешиваемыми друг с другом являются масла на минеральной основе одинаковой классификации, например, HLP и HLP. Вязкости не должны отличаться более, чем на один класс ISO-VG.

Синтетические масла обязательно следует проверить на смешиваемость. Одновременно следует обратиться за консультацией к производителю смазки.

В отдельных случаях нужно проверять возможность смешивания заранее.

Чистота
693644811

Чистота масла существенно влияет на долговечность подшипников, см. также главу «Грузоподъемность и долговечность», стр. 40.

Компания Schaeffler Group Industrial рекомендует поэтому предусмотреть масляный фильтр. При этом следует учитывать тонкость фильтрации. Размер ячеек фильтра должен быть < 25 мкм.

Смазывание

Способы смазывания
693624075

Основные способы смазывания маслом:

- капельное;
- масляно-воздушное
  (для повышения экологичности, в т.ч. в качестве замены смазыванию масляным туманом);
- в масляной ванне
  (погружением или окунанием);
- с циркуляцией масла.

Капельное смазывание
693613963

Применяется для быстроходных подшипников, *рис. 17*.

Необходимое количество масла зависит от размера подшипника, его конструкции, рабочей частоты вращения и нагрузки.

Ориентировочное значение находится в пределах от 3 капель/мин до 50 капель/мин на каждую дорожку качения (одна капля весит приблизительно 0,025 г).

Должна быть предусмотрена возможность для стекания избыточного масла из подшипникового узла.

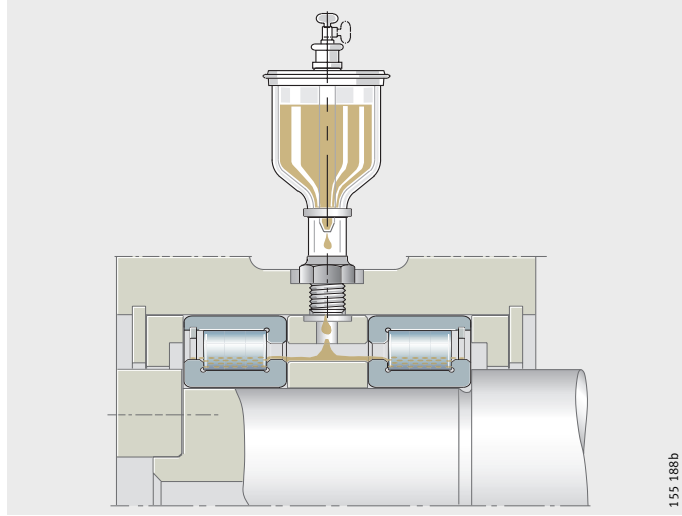

102372491

Рисунок 17
Капельное смазывание (принципиальная схема)

Масляно-воздушное смазывание
693603851

Этот способ наиболее пригоден для быстроходных малонагруженных радиальных подшипников ($n \cdot d_M$ = от 800 000 до 3 000 000 мин$^{-1}$ · мм), *рис. 18*.

Масло к подшипнику подводится с помощью осушенного и очищенного сжатого воздуха. Благодаря этому возникает избыточное давление. Оно препятствует проникновению в подшипник загрязнений.

Масляно-воздушное смазывание как способ с минимальным количеством масла позволяет достичь низкого момента трения и низкой рабочей температуры.

Исходные данные для проектирования системы следует запросить у производителя смазочного оборудования.

По возможности следует избегать масляно-воздушного смазывания упорных подшипников.

Необходимое для достаточного снабжения подшипника количество масла зависит от конструкции подшипника.

Охлаждающий эффект при масляно-воздушном смазывании незначителен.

Необходимо следовать рекомендациям производителей систем смазки.

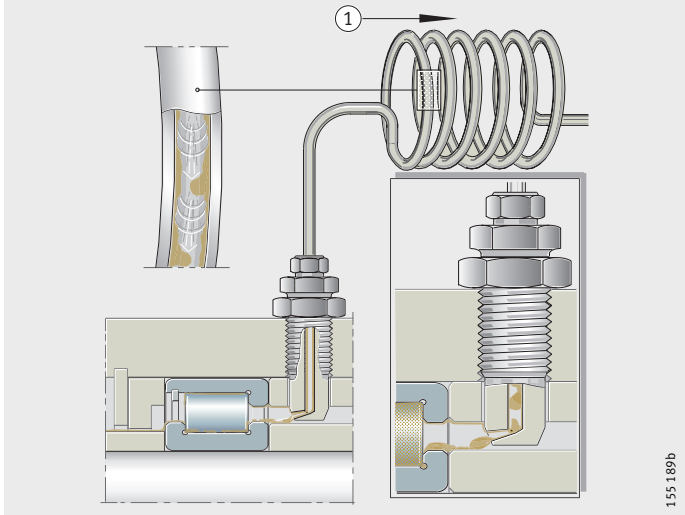

① к агрегату масляно-воздушной смеси
102379659

Рисунок 18
Масляно-воздушное смазывание (принципиальная схема)

Смазывание в масляной ванне
693593739

Уровень масла в картере должен достигать середины нижнего тела качения, *рис. 19*. При более высоком уровне масла в случае высокой окружной скорости возможно увеличение температуры подшипника (потери на плескание).
Также возможно вспенивание масла.

В общем случае метод применим до $n \cdot d_M = 300\,000$ мин$^{-1}$ · мм. При $n \cdot d_M < 150\,000$ мин$^{-1}$ · мм подшипник может быть погружен в масло полностью.

Для подшипников с асимметричным профилем сечения в силу их нагнетательного действия необходимо предусмотреть каналы возврата масла, чтобы дать возможность установиться циркуляции.

Для упорных подшипников уровень масла должен достигать внутреннего диаметра сепаратора.

Следует предусмотреть достаточный объем масла в корпусе, в противном случае потребуется его частая замена.

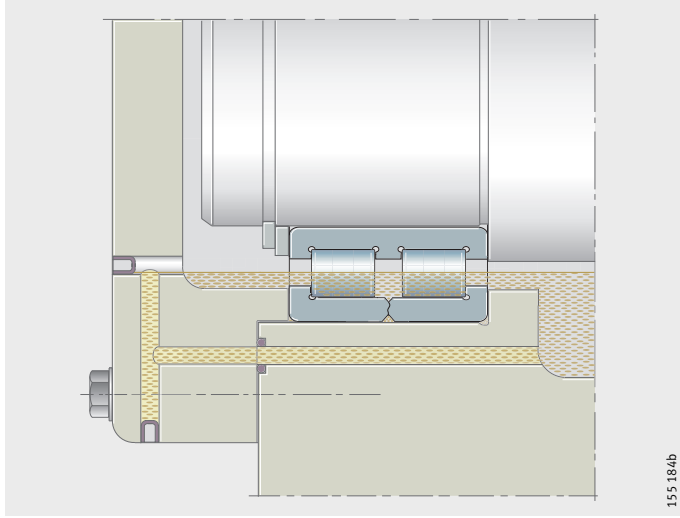

102387979

Рисунок 19
Смазывание в масляной ванне (принципиальная схема)

Смазывание с циркуляцией масла
693584011

Благодаря циркуляции масло охлаждается, *рис. 20*. Таким образом оно отводит тепло из подшипника. Количество масла, необходимое для теплоотвода, зависит от условий охлаждения, см. главу «Частоты вращения», стр. 71.

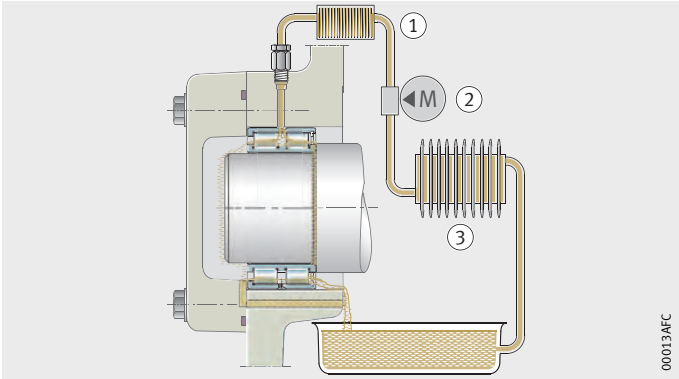

① фильтр
② насос
③ охладитель
102397451

Рисунок 20
Смазывание с циркуляцией масла (принципиальная схема)

Интенсивность подачи масла $\dot{V}$ выбирается в зависимости от производственных условий, *рис. 21*. Диаграмма показывает, какое количество масла при его боковой подаче и подъеме уровня до нижнего края вала может протечь через подшипник без напора.

Для подшипников с асимметричным профилем сечения (например, радиально-упорных шарикоподшипников, конических роликоподшипников, упорно-радиальных сферических роликоподшипников) вследствие их нагнетательного действия допускается более высокая интенсивность подачи масла, чем для подшипников с симметричным профилем сечения. С большим количеством масла вымываются продукты износа и отводится тепло.

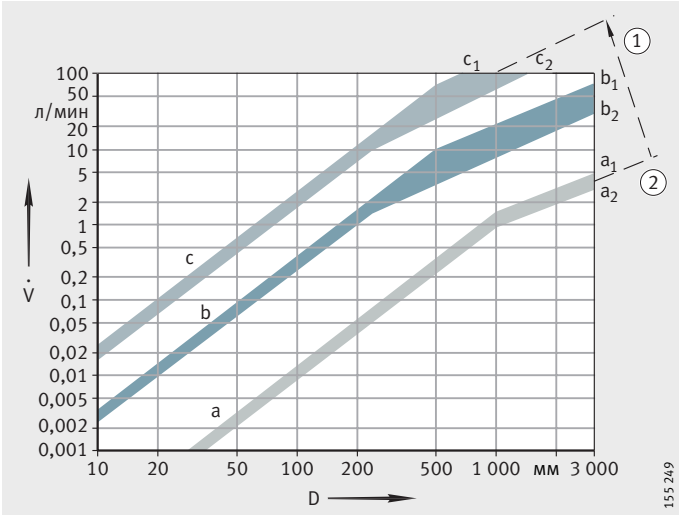

① для отвода тепла необходимо дополнительное количество масла
② отвод тепла не требуется
D = наружный диаметр подшипника
$\dot{V}$ = интенсивность подачи масла
a = интенсивность, достаточная для смазывания
b = верхняя граница для подшипников симметричной конструкции
c = верхняя граница для подшипников асимметричной конструкции
a_1; b_1; c_1: $D/d > 1{,}5$
a_2; b_2; c_2: $D/d \leqq 1{,}5$
102401163

Рисунок 21
Интенсивность подачи масла

Конструирование элементов сопряженной конструкции при смазывании маслом
693547403

Смазочные отверстия в корпусах и валах должны быть соосны с отверстиями для смазки в подшипниках. Необходимо предусмотреть достаточную площадь поперечных сечений для кольцевых канавок, полостей и т. п.

Масло должно стекать свободно, без давления (это предупреждает застаивание масла и его дополнительный нагрев).

В упорных подшипниках движение масла должно происходить от центра наружу.

Ориентировочные значения площади сечения канала для стока масла
693537675

Площадь сечения канала для стока масла всегда должна быть существенно больше площади сечения подводящего канала, *рис. 22*.

Площадь сечения A_{rab} зависит от интенсивности подачи масла и его вязкости.

$$A_{rab} = K_{ab} \cdot A_{ab}$$

A_{rab} мм²
площадь сечения канала стока с учетом вязкости;
K_{ab} –
поправочный коэффициент вязкости, см. табл.;
A_{ab} мм²
площадь сечения канала стока, *рис. 22*.

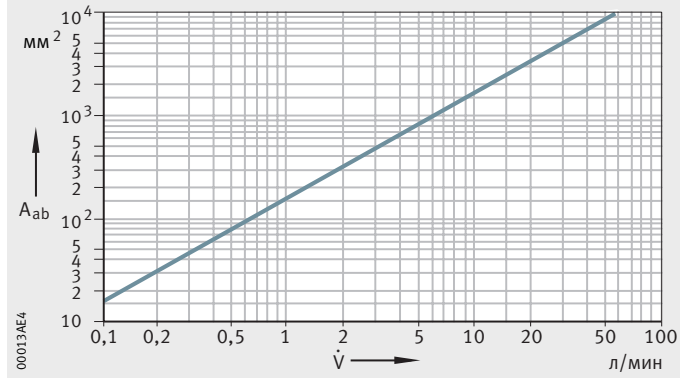

A_{ab} = площадь сечения при условии стока масла самотеком
$\dot{V}$ = интенсивность подачи масла
102406027

Рисунок 22
Площадь сечения канала стока масла (ориентировочные значения)

Коэффициент K_{ab}
693523211

Вязкость $мм^2 \cdot с^{-1}$	Коэффициент K_{ab}
до 30	1
от 30 до 60	от 1,2 до 1,6
от 60 до 90	от 1,8 до 2,2
от 90 до 120	от 2,4 до 2,8
от 120 до 150	от 3 до 3,4

Смазывание впрыскиванием масла
693512075

В быстроходных подшипниках циркулирующее масло впрыскивается непосредственно в зазор между сепаратором и кольцом подшипника, *рис. 23*. Смазывание впрыскиванием при большом количестве подаваемого масла связано с высокими потерями мощности.

Нагрев подшипников удается удержать на приемлемом уровне только ценой значительных затрат. Характерное для способа смазывания с циркуляцией масла предельное значение скоростной характеристики $n \cdot d_M = 1\,000\,000$ мин$^{-1}$ · мм для некоторых типов подшипников (например, шпиндельных подшипников) может быть значительно увеличено за счет использования смазывания впрыскиванием.

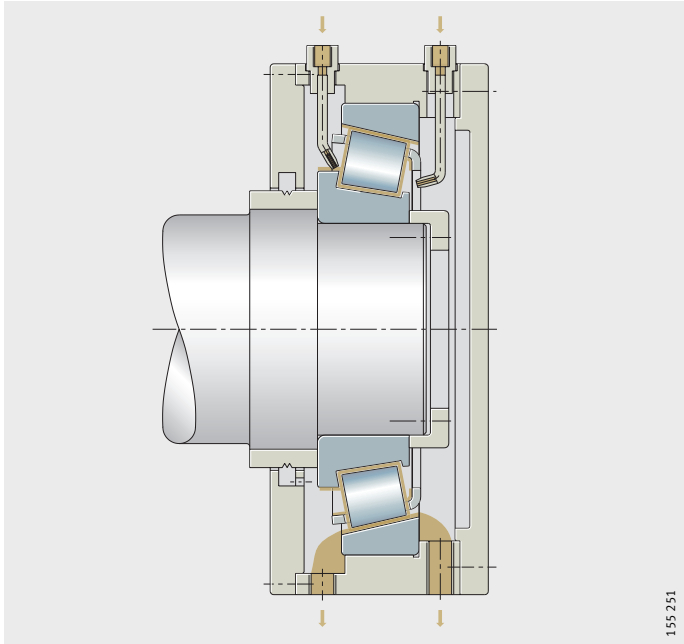

102414347

Рисунок 23
Смазывание впрыскиванием (двухсторонняя подача масла к быстроходному коническому роликоподшипнику)

Отвод тепла через смазку
693496203

Масло отводит из подшипника тепло, образующееся в результате трения. Может быть рассчитана мощность теплового потока $\dot{Q}_L$, отводимого со смазкой, и необходимая интенсивность подачи смазки $\dot{V}_L$.

Мощность теплового потока
693473675

$$\dot{Q} = 10^{-6} \cdot \frac{\pi}{30} \cdot n \cdot (M_0 + M_1) + \dot{Q}_E$$

$$\dot{Q}_L = \dot{Q} - \dot{Q}_S$$

Приблизительный расчет
693457803

$$\dot{V}_L = \frac{\dot{Q}_L}{0{,}0286 \cdot \Delta\vartheta_L}$$

$\dot{Q}_L$ кВт
мощность теплового потока, отводимого через смазку;
$\dot{Q}$ кВт
совокупная мощность отводимого теплового потока;
$\dot{Q}_S$ кВт
мощность теплового потока, отводимого через посадочные поверхности подшипника;
$\dot{Q}_E$ кВт
мощность теплового потока от возможного постороннего нагрева;
n мин$^{-1}$
рабочая или эквивалентная частота вращения;
M_0 Нмм
момент трения, зависящий от частоты вращения;
M_1 Нмм
момент трения, зависящий от нагрузки;
$\dot{V}_L$ л/мин
интенсивность подачи смазки;
$\Delta\vartheta_L$ К
разность температур подводимого и отводимого масла.

Ориентировочные значения интенсивности подачи масла для охлаждения и смазывания
693448075

Если нахождение интенсивности расчетным путем невозможно, то для разницы температур $\Delta\vartheta_L$ = 10 К могут быть приняты ориентировочные значения интенсивности согласно *рис. 24*.

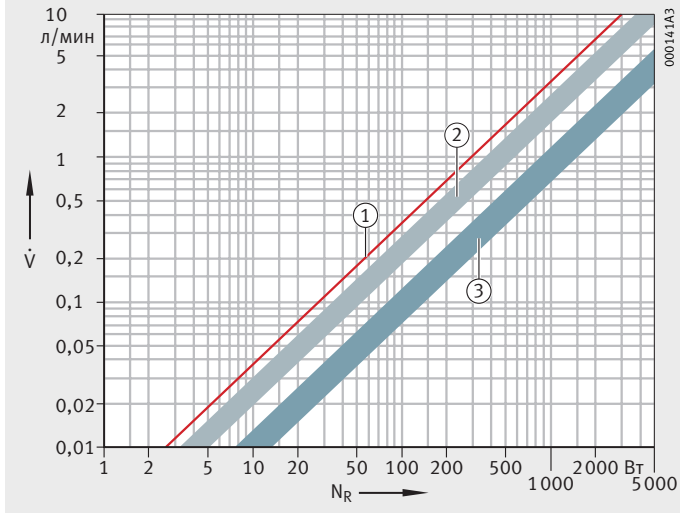

① без учета теплопроводности, теплового излучения и конвекции
② значения из опыта при нормальных условиях охлаждения
③ значения из опыта при очень хороших условиях охлаждения
$\dot{V}$ = интенсивность подачи масла
N_R = мощность потерь на трение
102421515

Рисунок 24
Ориентировочные значения интенсивности подачи масла для охлаждения и смазывания

Замена масла
693431947

При температурах в подшипнике ниже +50 °C и слабой загрязненности, в общем случае, достаточно замены масла один раз в год.

Ориентировочную периодичность замены масла см. на *рис. 25*.

Точные сроки замены масла следует согласовывать с производителем масла.

Тяжелые условия эксплуатации
693421451

При тяжелых условиях эксплуатации замену масла следует производить чаще. Это относится к работе подшипников при повышенной температуре с малым количеством масла и большим числом циклов циркуляции.

Число циклов циркуляции показывает, как часто в течение одного часа прокачивается или оборачивается весь объем используемого масла:

$$\text{Число циклов циркул} = \frac{\text{Производительность насоса м}^3\,/\,\text{час}}{\text{Объем используемого масла м}^3}$$

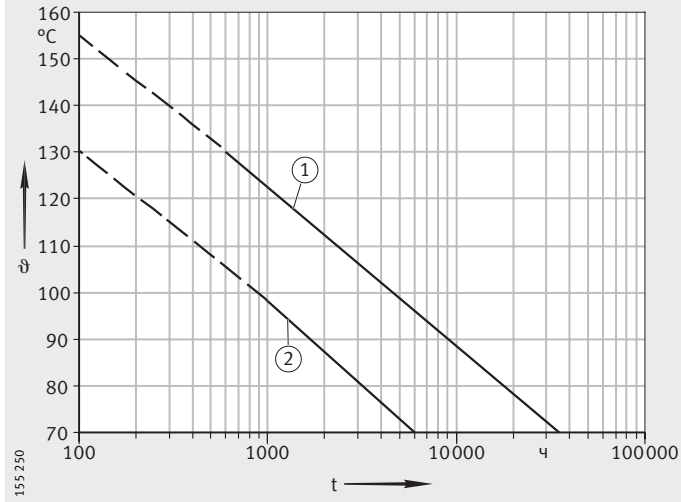

① синтетические трансмиссионные масла

② минеральные трансмиссионные масла

t = интервал замены масла

ϑ = температура масла в картере

Источник: Проект ассоциации по исследованию проблем приводной техники (FVA) № 171

102432395

Рисунок 25
Интервалы замены масла

Радиальный зазор
695899403

Радиальный зазор определяется у подшипников, имеющих внутреннее кольцо, до монтажа. Это величина, на которую внутреннее кольцо может быть смещено относительно наружного кольца в радиальном направлении из одного крайнего положения в противоположное, *рис. 1*.

Согласно DIN 620-4, ISO 5 753 радиальные зазоры поделены на группы, см. *рис. 1* и табл.

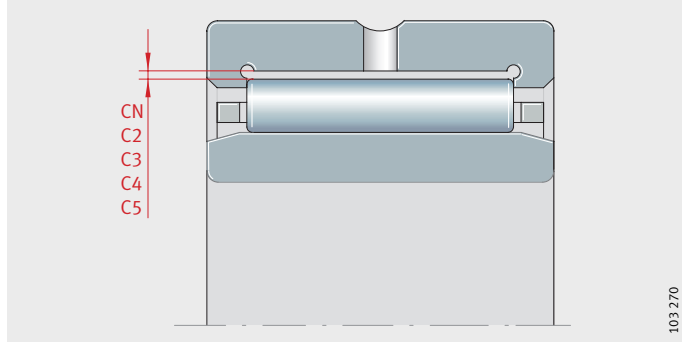

Группы зазоров: CN, C2, C3, C4, C5
102445579
Рисунок 1
Радиальный зазор в подшипнике

Группы радиальных зазоров
102446987

Группа зазора	Значение	Норма	Область применения
CN	Нормальный радиальный зазор CN не указывается в усл. обозн. подшипника	DIN 620-4 ISO 5 753	Для нормальных условий эксплуатации и допусков вала и корпуса, см. главы «Рабочий зазор» и «Конструирование подшипниковых опор»
C2	Зазор < CN		Для работы с высокими знакопеременными нагрузками в сочетании с поворотными движениями
C3	Зазор > CN		При посадке колец подшипника с натягом и больших перепадах температур между наружным и внутренним кольцами
C4	Зазор > C3		
C5	Зазор > C4	ISO 5 753	

Диаметр прилегающей окружности
695890059

Для подшипников качения без внутреннего кольца зазор определяется диаметром прилегающей окружности F_w. Это окружность максимального диаметра, вписанная в реальный профиль внутренней поверхности по игольчатым роликам, при их беззазорном прилегании к дорожке качения наружного кольца, *рис. 2*.
В подшипниках до монтажа он имеет поле допуска F6 (исключение составляют игольчатые подшипники с одним наружным штампованным кольцом, в т.ч. закрытым с одной стороны). Предельные отклонения для полей допусков F6 и F8 см. в табл., стр. 168.

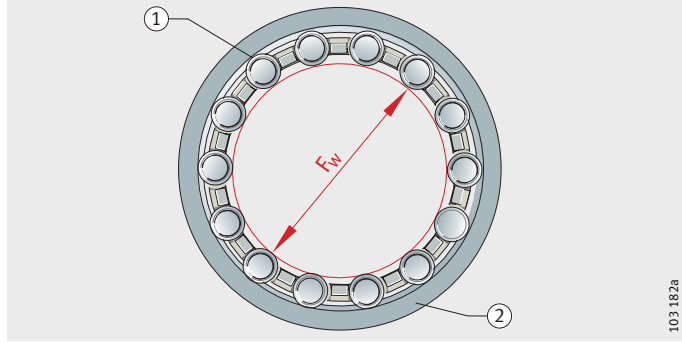

① игольчатый ролик
② дорожка качения наружного кольца
F_w = диаметр прилегающей окружности
102450955
Рисунок 2
Прилегающая окружность

Рабочий зазор
695880459

Рабочий зазор измеряется в смонтированном подшипнике, достигшем рабочей температуры. Это величина, на которую вал может сместиться в радиальном направлении из одного крайнего положения в противоположное, *рис. 3*.

Рабочий зазор определяется с учетом радиального зазора подшипника и его изменения вследствие посадки с натягом и влияния температуры в смонтированном состоянии.

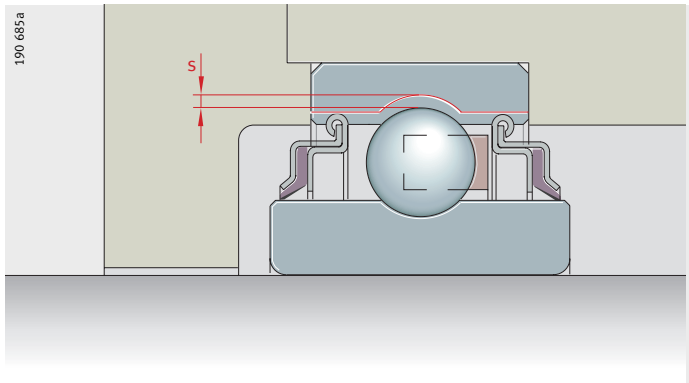

s = рабочий зазор

102456075

Рисунок 3
Рабочий зазор

Величина рабочего зазора
695869835

Величина рабочего зазора зависит от условий работы и допусков при монтаже подшипника, см. также главу «Проектирование подшипниковых опор», стр. 140.

Увеличенный рабочий зазор необходим, например, в случае притока тепла через вал, при прогибе вала и при перекосе.

Меньший, чем CN зазор необходим только в особых случаях, например, для точных подшипниковых опор.

Нормальный рабочий зазор в подшипнике достигается при наличии зазора группы CN, в более крупных подшипниках, как правило, C3, при соблюдении рекомендуемых допусков вала и корпуса, см. главу «Проектирование подшипниковых опор», стр. 140.

695846923

Расчет рабочего зазора

Рабочий зазор определяется:

$$s = s_r - \Delta s_P - \Delta s_T$$

s мкм
рабочий радиальный зазор в смонтированном подшипнике при рабочей температуре;

s_r мкм
радиальный зазор в подшипнике;

Δs_P мкм
уменьшение радиального зазора, обусловленное посадкой с натягом;

Δs_T мкм
уменьшение радиального зазора, обусловленное влиянием температуры.

Уменьшение радиального зазора, обусловленное посадкой с натягом
695830283

Радиальный зазор в подшипнике уменьшается под влиянием посадки с натягом вследствие растяжения внутреннего кольца и сжатия наружного:

$$\Delta s_P = \Delta d + \Delta D$$

Δd мкм
растяжение внутреннего кольца;
ΔD мкм
сжатие наружного кольца.

Растяжение внутреннего кольца
695807499

Растяжение внутреннего кольца определяется:

$$\Delta d \approx 0{,}9 \cdot U \cdot d/F \approx 0{,}8 \cdot U$$

d мм
диаметр отверстия внутреннего кольца;
U мкм
теоретический натяг при плотной (с натягом) посадке деталей.
Теоретический натяг при плотной посадке рассчитывается, исходя из средних допусков, а также верхних или нижних предельных отклонений полей допусков, суженных на $^1/_3$ относительно пределов максимума материала соединяемых деталей. Отсюда следует вычесть величину поправки на обмятие (сглаживание) микронеровностей поверхностей деталей при монтаже.
F мм
диаметр дорожки качения внутреннего кольца.

Для корпусов с очень тонкими стенками и корпусов из легких сплавов уменьшение радиального зазора подшипника следует определять опытным путем при запрессовке.

Сжатие наружного кольца
695791627

Сжатие наружного кольца определяется:

$$\Delta D \approx 0{,}8 \cdot U \cdot E/D \approx 0{,}7 \cdot U$$

E мм
диаметр дорожки качения наружного кольца;
D мм
наружный диаметр наружного кольца.

Уменьшение радиального зазора, обусловленное влиянием температуры
695768843

Изменение радиального зазора подшипника носит существенный характер при увеличенном перепаде температур между наружным и внутренним кольцами.

$$\Delta s_T = \alpha \cdot d_M \cdot 1000 \cdot (\vartheta_{IR} - \vartheta_{AR})$$

Δs_T мкм
уменьшение радиального зазора, обусловленное влиянием температуры;
α K^{-1}
коэффициент линейного расширения стали: α = 0,000011 K^{-1};
d_M мм
средний диаметр подшипника (d + D)/2;
ϑ_{IR} °C, K
температура внутреннего кольца;
ϑ_{AR} °C, K
температура наружного кольца
(обычно разница температур между внутренним и наружным кольцами составляет от 5 до 10 K).

В подшипниках на валах с быстрым разгоном следует предусмотреть больший радиальный зазор, поскольку отсутствует достаточное выравнивание температур между подшипником, валом и корпусом.

Δs_T в этом случае может быть заметно больше, чем при длительном режиме эксплуатации.

Осевой зазор
919669003

Осевой зазор s_a — это величина, на которую одно кольцо может быть без усилия смещено вдоль оси вала относительно другого кольца подшипника, *рис. 4*.

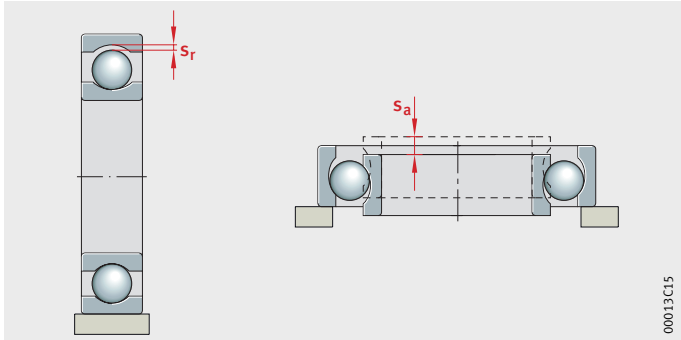

s_a = осевой зазор
s_r = радиальный зазор
919671307

Рисунок 4
Соотношение осевого и радиального зазоров в подшипнике

Для многих типов подшипников радиальный зазор s_r и осевой зазор s_a взаимосвязаны. Ориентировочные соотношения радиальных и осевых зазоров для некоторых конструкций подшипников показаны в табл.

Соотношение осевого и радиального зазоров
919715723

Тип подшипника			Соотношение осевого и радиального зазоров s_a/s_r
Шарикоподшипники сферические			$2{,}3 \cdot Y_0$ [1]
Роликоподшипники сферические			$2{,}3 \cdot Y_0$ [1]
Конические ролико-подшипники	однорядные, при установке парами		$4{,}6 \cdot Y_0$ [1]
	специально подобранные сдвоенные со специфицированным зазором (N11CA)		$2{,}3 \cdot Y_0$ [1]
Шарико-подшипники радиально-упорные	двухрядные	констр. ряд 32 и 33	1,4
		констр. ряд 32..-B и 33..-B	2
	однорядные	констр. ряд 72..-B и 73..-B, при установке парами	1,2
Шарикоподшипники радиально-упорные с четырехточечным контактом			1,4

[1] Y_0 – коэффициент по таблице размеров.

Пример расчета
919736843

Для радиальных шарикоподшипников расчет осевого зазора продемонстрирован на следующем примере:

Радиальный шарикоподшипник		6008-C3
Диаметр отверстия d		40 мм
Радиальный зазор до монтажа		от 15 мкм до 33 мкм
Фактический радиальный зазор		24 мкм
Допуск:	Вал	k5
	Корпус	J6
Уменьшение радиального зазора при монтаже		14 мкм
Радиальный зазор после монтажа		24 мкм – 14 мкм = 10 мкм
Соотношение s_a/s_r, *рис. 5*		13

Осевой зазор

$s_a = 13 \cdot 10$ мкм = 130 мкм

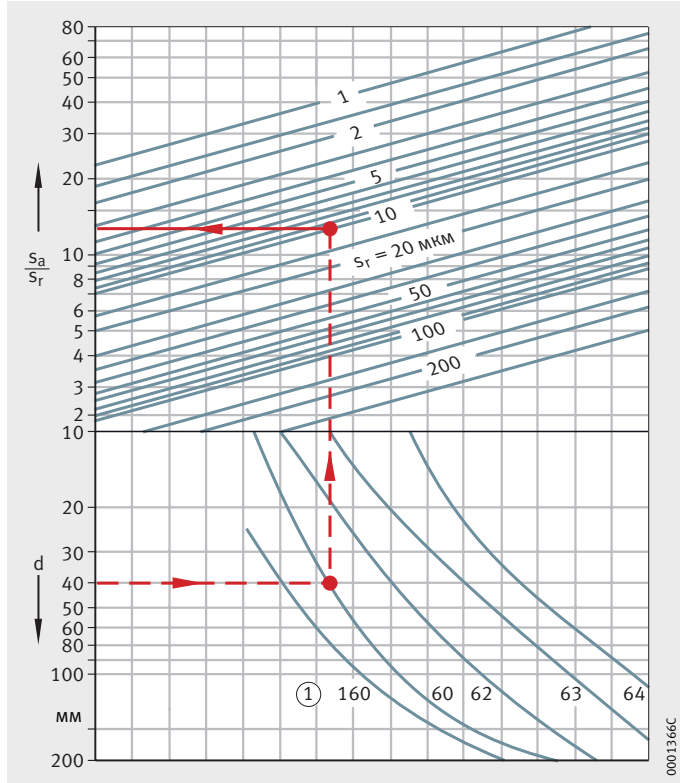

① конструктивный ряд подшипника
s_a = осевой зазор
s_r = радиальный зазор
d = диаметр отверстия подшипника
919983499

Рисунок 5
Соотношение радиального и осевого зазоров для радиальных шарикоподшипников

Материалы подшипников
695718923

Подшипники качения INA и FAG отвечают требованиям к усталостной прочности, износостойкости, твердости, пластичности и стабильности структуры.

Как правило, материалом для колец и тел качения подшипников служит низколегированная закаливаемая хромистая сталь высокой чистоты. Для подшипников, подверженных воздействию сильных ударных и изгибающих нагрузок, также используется цементируемая сталь (изготовление на заказ).

Прежде всего, благодаря улучшившемуся качеству подшипниковых сталей, в последние годы стало возможным заметное увеличение грузоподъемности подшипников.

Результаты исследований и практический опыт эксплуатации подтверждают, что подшипники из современной стандартной стали при умеренных нагрузках в условиях чистоты и достаточного смазывания достигают усталостной выносливости.

Сталь с высоким содержанием азота
695701131

Специальные подшипники из высокоазотистой стали HNS (High Nitrogen Steel) достигают достаточного срока службы даже при самых тяжелых условиях эксплуатации (высокая температура, влажность, загрязнения). Подшипники изготавливаются по заказу.

Стали с особыми свойствами Cronidur и Cronitect
983105291

Повышенным требованиям отвечают такие нержавеющие легированные азотом мартенситные стали HNS, как Cronidur и новая сталь Cronitect.

В отличие от Cronidur, более экономичный альтернативный сорт стали Cronitect насыщается азотом по методу упрочнения поверхностного слоя.

Оба сорта стали значительно превосходят традиционные нержавеющие высокоазотистые стали для подшипников качения по стойкости к коррозии и износу, а также по усталостной прочности, см. также брошюру TPI 64 «Коррозионностойкие изделия».

Керамические материалы
695678347

Шарики гибридных шпиндельных подшипников изготавливаются из нитрида кремния. Керамические шарики гораздо легче стальных. Центробежные силы и трение заметно снижаются.

Гибридные подшипники позволяют достичь самых высоких частот вращения, в том числе при использовании консистентной смазки, а также длительных сроков службы и более низкой рабочей температуры.

Материалы и компоненты подшипников
814920203

Материалы и компоненты подшипников
695669643

В следующей табл. приведены материалы и варианты их применения в подшипниках.

Материал	Компонента подшипника (пример)
Прокаливаемая хромистая сталь – подшипниковая сталь по ISO 683-17	Кольца радиальных и упорных подшипников
Сталь с высоким содержанием азота HNS (High Nitrogen Steel)	Наружное и внутреннее кольца
Нержавеющая сталь – подшипниковая сталь по ISO 683-17	Наружное и внутреннее кольца
Цементируемая сталь	Например, наружное кольцо опорных роликов
Сталь индукционной и газопламенной закалки	Цапфы подшипников-роликов
Стальная лента согласно EN 10139, SAE J403	Наружные штампованные кольца игольчатых роликоподшипников
Нитрид кремния	Керамические шарики
Латунный сплав	Сепаратор
Алюминиевый сплав	Сепаратор
Полиамид (термопластичная пластмасса)	Сепаратор
NBR, FPM, PUR	Уплотнение

Сепараторы
695644683

Важнейшими задачами сепараторов являются:

- разделение тел качения для максимально возможного снижения трения и нагрева;
- поддержание равных интервалов между телами качения для равномерного распределения нагрузки;
- предохранение от выпадания тел качения в разъемных и сферических подшипниках;
- ведение тел качения в ненагруженной зоне подшипника.

Сепараторы подшипников подразделяются на штампованные и массивные.

Штампованные сепараторы
695614987

Сепараторы из листовых материалов в большинстве случаев изготавливаются из стали, но для некоторых подшипников – из латуни, *рис.* ~~6~~, стр. 116. По сравнению с массивными металлическими сепараторами они имеют меньший вес.

Поскольку штампованный сепаратор заполняет лишь малое пространство в зазоре между внутренним и наружным кольцами, смазка легко проникает внутрь подшипника и накапливается у сепаратора.

Как правило, стальной штампованный сепаратор указывается в условном обозначении подшипника только в том случае, если он не относится к стандартному исполнению подшипника.

Массивные сепараторы
695595915

Массивные сепараторы изготавливаются из металла, текстолита и пластмассы, *рис. 7*, стр. 116. Условное обозначение подшипника содержит информацию о применяемом сепараторе.

Массивные сепараторы из металла или текстолита
695573131

Металлические массивные сепараторы применяются при повышенных требованиях к их прочности и при высоких температурах.

Массивные сепараторы применяются также в случаях, если необходимо центрирование сепаратора по бортам колец. Сепараторы быстроходных подшипников с центрированием по бортам обычно изготавливаются из легких материалов, таких, как легкий сплав или текстолит, чтобы силы инерции оставались небольшими.

Массивные сепараторы из полиамида PA66
695543435

Массивные сепараторы из полиамида 66 изготавливаются методом литья под давлением, *рис. 8*, стр. 116.
При этом методе, как правило, сепаратору можно придать такую форму, которая обеспечит наилучшие прочностные характеристики конструкции. Благодаря эластичности и малому весу, полиамид наилучшим образом пригоден для подшипников, подверженных ударным нагрузкам, высоким ускорениям и замедлениям, а также при взаимных перекосах колец подшипника. Сепараторы из полиамида обладают очень хорошим скольжением и способностью работать в поврежденном состоянии.

Сепараторы из армированного стекловолокном полиамида 66 предназначены для работы при постоянной температуре до +120 °C.

При смазывании маслом, содержащиеся в нем присадки способны снизить долговечность сепаратора. Зависимость долговечности сепаратора от установившейся рабочей температуры неподвижного кольца подшипника и вида смазочного материала изображена на *рис. 9*, стр. 117. Состарившееся масло при повышенной температуре может снизить долговечность сепаратора. Поэтому следует соблюдать сроки замены масла.

Конструктивные исполнения сепараторов
695532939

① змейковый с соединяющими лапками, для радиальных шарикоподшипников

② с заклепками, для радиальных шарикоподшипников

③ с окнами, для радиальных сферических роликоподшипников

102482315

Рисунок 6
Штампованные стальные сепараторы

① массивный с заклепками, для радиальных шарикоподшипников

② с окнами, для радиально-упорных шарикоподшипников

③ с заклепками, для радиальных цилиндрических роликоподшипников

102483723

Рисунок 7
Массивные латунные сепараторы

① с окнами, для однорядных радиально-упорных шарикоподшипников

② с окнами, для радиальных цилиндрических роликоподшипников

102485131

Рисунок 8
Массивные сепараторы из армированного стекловолокном полиамида

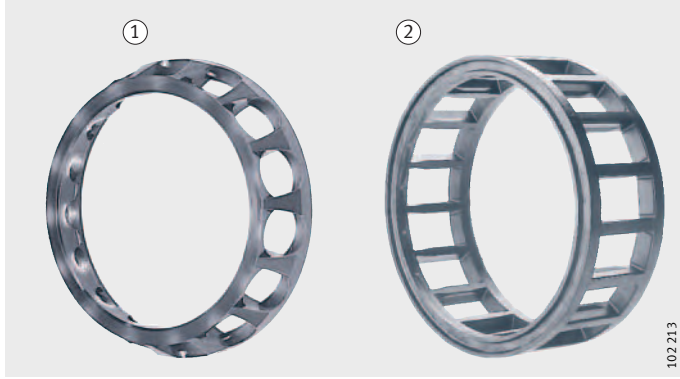

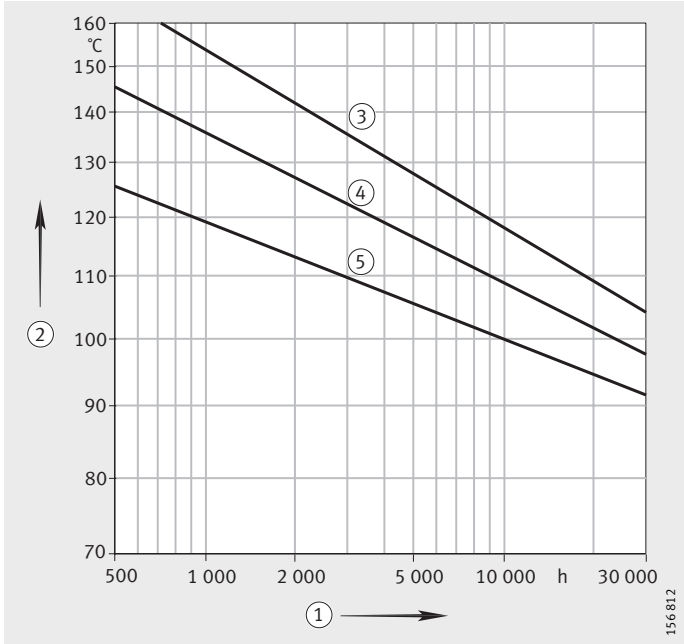

① срок службы сепараторов с окнами

② графики действительны при постоянной температуре неподвижного кольца

Если высокая температура действует непостоянно, срок службы сепаратора увеличится.

③ специализированная консистентная смазка типа K для подшипников качения по DIN 51 825, моторное или машинное масло

④ трансмиссионное масло

⑤ гипоидное масло

102486539

Рисунок 9
Срок службы сепараторов с окнами из полиамида PA66-GF25

Центрирование сепаратора
695523211

Следующий отличительный признак сепаратора – тип центрирования, *рис. 10*. Большинство сепараторов центрируются по телам качения и не имеют отдельного условного обозначения для типа центрирования.

При центрировании сепаратора по наружному кольцу подшипника используется обозначение A. Сепараторы, центрируемые по внутреннему кольцу, имеют обозначение B.

Для нормальных условий эксплуатации, как правило, применяется стандартное исполнение сепаратора. Описания стандартных сепараторов, которые могут быть различными при различных размерах подшипников в пределах одного конструктивного ряда, приводятся в главах с описаниями продукции.

При особых условиях эксплуатации следует выбрать определенное пригодное для этих условий исполнение сепаратора.

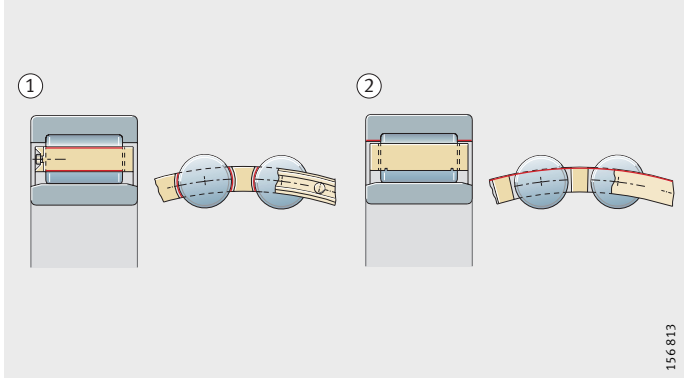

Сепараторы подшипников качения

① центрирование по телам качения

② центрирование по бортам кольца

102493963

Рисунок 10
Центрирование сепараторов

Рабочая температура
695511179

Подшипники качения подвергаются термообработке, обеспечивающей, в зависимости от типа, стабильность размеров, как правило, при температуре до +120 °C (определенные конструктивные ряды до +150 °C).

Рабочие температуры свыше +150 °C требуют особого способа термообработки. Прошедшие такую обработку подшипники изготавливаются по заказу и имеют дополнительные знаки в условном обозначении: S1, S2, S3 или S4 согласно DIN 623-1, см. табл.

Следует учитывать актуальные данные о температуре, приведенные в главах с описаниями продукции.

Дополнительные обозначения подшипников для высоких температур
695480203

Дополнительное обозначение	S1	S2	S3	S4
макс. рабочая температура	+200 °C	+250 °C	+300 °C	+350 °C

Подшипники-ролики
695458699

В качестве нормальной рабочей температуры принята температура +70 °C. Следует учитывать актуальные данные о температуре, приведенные в главах с описаниями продукции.

Подшипники с уплотнениями
695422091

Для подшипников с уплотнениями допустимая температура зависит от требований к сроку службы заполненной смазки и эффективности контактных уплотнений.

Подшипники с уплотнениями заполняются прошедшими особый контроль высококачественными специализированными консистентными смазками. Такие смазки кратковременно выдерживают температуру +120 °C. При длительном воздействии температур свыше +70 °C у стандартных консистентных смазок с литиевым загустителем возможно снижение срока службы.

В подавляющем большинстве случаев обеспечить достаточный срок службы при высоких температурах возможно только используя специальные консистентные смазки. В подобных случаях следует также проверить необходимость применения уплотнений из термостойких материалов. Предел использования обычных контактных уплотнений лежит при температуре +100 °C.

При использовании высокотемпературных синтетических материалов для уплотнений и смазок необходимо учесть, что особо стойкие фторсодержащие материалы при нагреве приблизительно до +300 °C и выше могут выделять опасные для здоровья газы и пары. Подобное может произойти, если, например, для демонтажа подшипника будет использована сварочная горелка.

Высокие температуры особенно критичны для уплотнений из фторкаучука (FKM, FPM, например, Витон) или таких фторсодержащих консистентных смазок, как смазка подшипников качения Arcanol TEMP200 и консистентные смазки группы GA11. Если избежать воздействия высокой температуры не представляется возможным, следует соблюдать указания действующего технического паспорта по безопасности для соответствующего фторсодержащего материала. Паспорт можно получить по запросу.

Защита от коррозии
695399051

Подшипники не устойчивы к коррозии, вызываемой водой, кислото- и щелочесодержащими средствами, однако, часто подвергаются воздействию со стороны подобных агрессивных средств. В таких случаях решающим фактором для длительного срока службы является антикоррозионная защита.

В основном, могут быть использованы коррозионностойкие стали согласно ISO 693-17. Такие подшипники имеют дополнительное обозначение S слева от основного обозначения.
При повышенных требованиях применяются высокопрочные стали Cronidur и Cronitect, см. стр. 113.

Покрытие Corrotect®
695387915

Для многих применений вместо коррозионностойких сталей более рентабельно использовать специальное покрытие Corrotect®.

Corrotect® – это крайне тонкое покрытие, наносимое на поверхность гальваническим способом (толщина слоя от 0,5 мкм до 3 мкм). Покрытие эффективно против влажности, грязной воды (сточных вод), солевого тумана, слабых щелочных и слабых кислотных моющих средств.

Преимущества покрытия
695372043

Преимуществом специального покрытия Corrotect® является всесторонняя защита от коррозии, включая фаски и радиусы после токарной обработки, *рис. 11*. Также в течение длительного времени не возникает коррозия под уплотнениями, а небольшие непокрытые участки остаются защищенными благодаря защитному катодному эффекту. По сравнению с деталями без покрытия, долговечность деталей, защищенных от коррозии, заметно выше. Подшипники без покрытия могут быть без проблем заменены на такие же с покрытием, при этом не произойдет потери грузоподъемности (как при использовании коррозионностойких сталей). Во время хранения можно отказаться от использования органических консервационных средств.

① с покрытием Corrotect®
② без покрытия
102505867
Рисунок 11
Кольца подшипников после испытания в солевом тумане

Монтаж подшипников, имеющих покрытие
695356171

Перед монтажом подшипников, покрытых Corrotect®, следует проверить стойкость к агрессивным субстанциям рабочей среды.

Для уменьшения усилия запрессовки следует слегка смазать поверхности деталей консистентной смазкой, допуски увеличены на толщину покрытия.

Допуски размеров и точности вращения
695343371

Если не оговорено иное, допуски радиальных подшипников качения соответствуют DIN 620-2 (ISO 492), допуски упорных подшипников качения — DIN 620-3 (ISO 199), *рис. 12*.

Точность соответствует классу точности PN. У подшипников повышенной точности допуски ограничены на уровне классов P6, P5, P4 и P2. Таблицы допусков для отдельных классов точности см. от стр. 122 до стр. 135.

Прецизионные подшипники
731684363

Кроме нормированных классов точности, прецизионные подшипники изготавливаются также по классам точности P4S, SP и UP. Допуски этих классов приводятся в главах с описанием прецизионных подшипников.

Методы измерений
731688459

Для приемки подшипников качения используются методы измерений согласно DIN 620-1 (ISO 1 132-2).

Для получения дополнительной информации по методам измерений рекомендуется использовать брошюру TPI 138 «Допуски подшипников качения, определения и принципы измерения». Брошюру можно заказать через интернет.

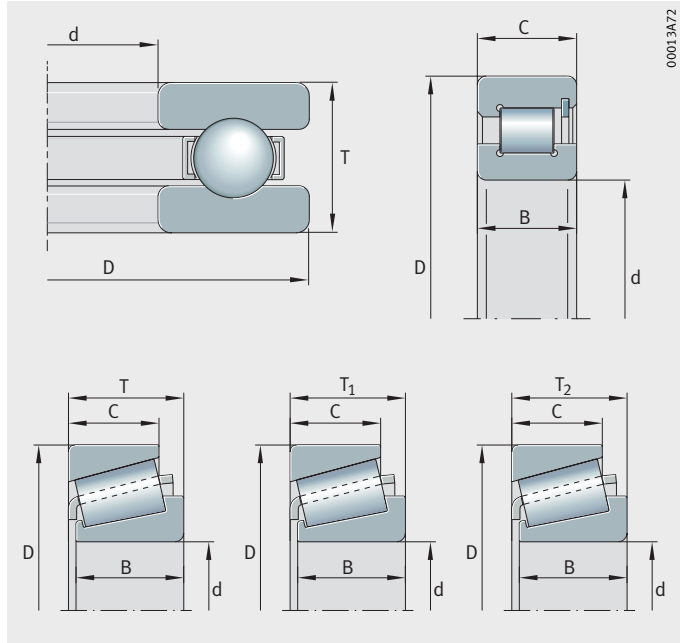

102515595

Рисунок 12
Основные размеры согласно DIN 620

Символы размеров и допусков
102517003

Символы размеров и допусков	Наименование параметра, для которого приводится допуск по DIN 1 132 и DIN 620
d	Номинальный диаметр отверстия
Δ_{dmp}	Отклонение среднего диаметра отверстия в единичном сечении
Δ_{d1mp}	Отклонение среднего диаметра большего диаметра конического отверстия в единичном сечении
V_{dsp}	Непостоянство диаметра отверстия в единичном сечении
V_{dmp}	Непостоянство среднего диаметра отверстия
D	Номинальный наружный диаметр
Δ_{Dmp}	Отклонение среднего наружного диаметра в единичном сечении
V_{Dsp}	Непостоянство наружного диаметра в единичном сечении
V_{Dmp}	Непостоянство среднего наружного диаметра
B	Номинальная ширина внутреннего кольца
Δ_{Bs}	Отклонение единичной ширины внутреннего кольца
V_{Bs}	Непостоянство единичной ширины внутреннего кольца
C	Номинальная ширина наружного кольца
Δ_{Cs}	Отклонение единичной ширины наружного кольца
V_{Cs}	Непостоянство единичной ширины наружного кольца
K_{ia}	Радиальное биение внутреннего кольца подшипника в сборе
K_{ea}	Радиальное биение наружного кольца подшипника в сборе
S_d	Торцовое биение базового торца внутреннего кольца относительно отверстия
S_D	Неперпендикулярность образующей наружной цилиндрической поверхности кольца относительно базового торца
S_{ia}	Осевое биение внутреннего кольца подшипника в сборе
S_{ea}	Осевое биение наружного кольца подшипника в сборе
S_i	Осевое биение дорожки качения тугого кольца упорного подшипника (непостоянство толщины стенки тугого кольца)
S_e	Осевое биение дорожки качения свободного кольца упорного подшипника (непостоянство толщины стенки свободного кольца)
T	Номинальная монтажная высота одинарного упорного подшипника
T	Номинальная монтажная высота конического роликоподшипника
T_{1s}	Действительная монтажная высота конического роликоподшипника с образцовым наружным кольцом, измеренная в одной точке
T_{2s}	Действительная монтажная высота конического роликоподшипника с образцовым блоком (внутренним кольцом с роликами и сепаратором в сборе), измеренная в одной точке
Δ_{Ts}, Δ_{T1s}, Δ_{T2s}	Отклонение действительной монтажной высоты конического роликоподшипника от номинального размера, при измерении в одной точке

Радиальные подшипники, кроме конических роликоподшипников

Класс точности PN
Внутреннее кольцо
Допуски в мкм
695324200
695325707

d мм		Δ_{dmp} Отклонение размера		V_{dsp} Серии диаметров 9	0, 1	2, 3, 4	V_{dmp}	K_{ia}
свыше	до	верхнее	нижнее	макс.	макс.	макс.	макс.	макс.
0,6[1]	2,5	0	−8	10	8	6	6	10
2,5	10	0	−8	10	8	6	6	10
10	18	0	−8	10	8	6	6	10
18	30	0	−10	13	10	8	8	13
30	50	0	−12	15	12	9	9	15
50	80	0	−15	19	19	11	11	20
80	120	0	−20	25	25	15	15	25
120	180	0	−25	31	31	19	19	30
180	250	0	−30	38	38	23	23	40
250	315	0	−35	44	44	26	26	50
315	400	0	−40	50	50	30	30	60
400	500	0	−45	56	56	34	34	65
500	630	0	−50	63	63	38	38	70
630	800	0	−75	–	–	–	–	80
800	1 000	0	−100	–	–	–	–	90
1 000	1 250	0	−125	–	–	–	–	100
1 250	1 600	0	−160	–	–	–	–	120
1 600	2 000	0	−200	–	–	–	–	140

Класс точности PN
Внутреннее кольцо
Продолжение
Допуски в мкм
102519563

d мм		Δ_{Bs} Нормальное отклонение размера		Модифицированное отклонение размера[2]		V_{Bs}
свыше	до	верхнее	нижнее	верхнее	нижнее	макс.
0,6[1]	2,5	0	−40	0	–	12
2,5	10	0	−120	0	−250	15
10	18	0	−120	0	−250	20
18	30	0	−120	0	−250	20
30	50	0	−120	0	−250	20
50	80	0	−150	0	−380	25
80	120	0	−200	0	−380	25
120	180	0	−250	0	−500	30
180	250	0	−300	0	−500	30
250	315	0	−350	0	−500	35
315	400	0	−400	0	−630	40
400	500	0	−450	0	–	50
500	630	0	−500	0	–	60
630	800	0	−750	0	–	70
800	1 000	0	−1 000	0	–	80
1 000	1 250	0	−1 250	0	–	100
1 250	1 600	0	−1 600	0	–	120
1 600	2 000	0	−2 000	0	–	140

[1] Этот диаметр включен.

[2] Только для подш., изготовленных специально для парной установки.

Класс точности PN
Наружное кольцо[1]
Допуски в мкм
102523019

D мм		Δ_{Dmp} Отклонение размера		V_{Dsp} Открытые подшипники Серии диаметров			Подшипники с защитными или уплотнительными шайбами	V_{Dmp}[3]	K_{ea}
				9	0, 1	2, 3, 4			
свыше	до	верхнее	нижнее	макс.	макс.	макс.	макс.	макс.	макс.
2,5[2]	6	0	−8	10	8	6	10	6	15
6	18	0	−8	10	8	6	10	6	15
18	30	0	−9	12	9	7	12	7	15
30	50	0	−11	14	11	8	16	8	20
50	80	0	−13	16	13	10	20	10	25
80	120	0	−15	19	19	11	26	11	35
120	150	0	−18	23	23	14	30	14	40
150	180	0	−25	31	31	19	38	19	45
180	250	0	−30	38	38	23	–	23	50
250	315	0	−35	44	44	26	–	26	60
315	400	0	−40	50	50	30	–	30	70
400	500	0	−45	56	56	34	–	34	80
500	630	0	−50	63	63	38	–	38	100
630	800	0	−75	94	94	55	–	55	120
800	1 000	0	−100	125	125	75	–	75	140
1 000	1 250	0	−125	–	–	–	–	–	160
1 250	1 600	0	−160	–	–	–	–	–	190
1 600	2 000	0	−200	–	–	–	–	–	220
2 000	2 500	0	−250	–	–	–	–	–	250

1) Значения Δ_{Cs}, Δ_{C1s}, V_{Cs} и V_{C2s} идентичны значениям Δ_{Bs} и V_{Bs} для внутреннего кольца того же подшипника (таблица «Класс точности PN Внутреннее кольцо», стр. 122).

2) Этот диаметр включен.

3) Допуск действителен до сборки подшипника и после того, как внутренние и/или наружные пружинные стопорные кольца демонтированы.

Радиальные подшипники, кроме конических роликоподшипников

Класс точности P6
Внутреннее кольцо
Допуски в мкм
695305738
695307147

d		Δ_{dmp}		V_{dsp} Серии диаметров			V_{dmp}	K_{ia}
мм		Отклонение размера		9	0, 1	2, 3, 4		
свыше	до	верхнее	нижнее	макс.	макс.	макс.	макс.	макс.
0,6[1]	2,5	0	−7	9	7	5	5	5
2,5	10	0	−7	9	7	5	5	6
10	18	0	−7	9	7	5	5	7
18	30	0	−8	10	8	6	6	8
30	50	0	−10	13	10	8	8	10
50	80	0	−12	15	15	9	9	10
80	120	0	−15	19	19	11	11	13
120	180	0	−18	23	23	14	14	18
180	250	0	−22	28	28	17	17	20
250	315	0	−25	31	31	19	19	25
315	400	0	−30	38	38	23	23	30
400	500	0	−35	44	44	26	26	35
500	630	0	−40	50	50	30	30	40

Класс точности P6
Внутреннее кольцо
Продолжение
Допуски в мкм
102528779

d		Δ_{Bs}				V_{Bs}
мм		Нормальное отклонение размера		Модифицированное отклонение размера[2]		
свыше	до	верхнее	нижнее	верхнее	нижнее	макс.
0,6[1]	2,5	0	−40	–	–	12
2,5	10	0	−120	0	−250	15
10	18	0	−120	0	−250	20
18	30	0	−120	0	−250	20
30	50	0	−120	0	−250	20
50	80	0	−150	0	−380	25
80	120	0	−200	0	−380	25
120	180	0	−250	0	−550	30
180	250	0	−300	0	−500	30
250	315	0	−350	0	−500	35
315	400	0	−400	0	−630	40
400	500	0	−450	–	–	45
500	630	0	−500	–	–	50

[1] Этот диаметр включен.

[2] Только для подшипников, специально изготовленных для ~~сдваивания~~.

Класс точности P6
Наружное кольцо[1]
Допуски в мкм
102532235

D мм		Δ_{Dmp} Отклонение размера		V_{Dsp} Открытые подшипники Серии диаметров			Подшипники с защитными или уплотнительными шайбами	V_{Dmp}[3]	K_{ea}
				9	0, 1	2, 3, 4			
свыше	до	верхнее	нижнее	макс.	макс.	макс.	макс.	макс.	макс.
2,5[2]	6	0	−7	9	7	5	9	5	8
6	18	0	−7	9	7	5	9	5	8
18	30	0	−8	10	8	6	10	6	9
30	50	0	−9	11	9	7	13	7	10
50	80	0	−11	14	11	8	16	8	13
80	120	0	−13	16	16	10	20	10	18
120	150	0	−15	19	19	11	25	11	20
150	180	0	−18	23	23	14	30	14	23
180	250	0	−20	25	25	15	–	15	25
250	315	0	−25	31	31	19	–	19	30
315	400	0	−28	35	35	21	–	21	35
400	500	0	−33	41	41	25	–	25	40
500	630	0	−38	48	48	29	–	29	50
630	800	0	−45	56	56	34	–	34	60
800	1 000	0	−60	75	75	45	–	45	75

1) Значения Δ_{Cs}, Δ_{C1s}, V_{Cs} и V_{C2s} идентичны значениям Δ_{Bs} и V_{Bs} для внутреннего кольца того же подшипника (таблица «Класс точности P6 Внутреннее кольцо», стр. 124).

2) Этот диаметр включен.

3) Допуск действителен до сборки подшипника и после того, как внутренние и/или наружные пружинные стопорные кольца демонтированы.

Радиальные подшипники, кроме конических роликоподшипников

Класс точности P5
Внутреннее кольцо
Допуски в мкм
102537995

d мм		Δ_{dmp} Отклонение размера		V_{dsp} Серии диаметров 9	0, 1, 2, 3, 4	V_{dmp}	K_{ia}	S_d
свыше	до	верхнее	нижнее	макс.	макс.	макс.	макс.	макс.
0,6[1]	2,5	0	−5	5	4	3	4	7
2,5	10	0	−5	5	4	3	4	7
10	18	0	−5	5	4	3	4	7
18	30	0	−6	6	5	3	4	8
30	50	0	−8	8	6	4	5	8
50	80	0	−9	9	7	5	5	8
80	120	0	−10	10	8	5	6	9
120	180	0	−13	13	10	7	8	10
180	250	0	−15	15	12	8	10	11
250	315	0	−18	18	14	9	13	13
315	400	0	−23	23	18	12	15	15

Класс точности P5
Внутренне кольцо
Продолжение
Допуски в мкм
102539403

d мм		S_{ia}[2]	Δ_{Bs} Нормальное отклонение размера		Модифицированное отклонение размера[3]		V_{Bs}
свыше	до	макс.	верхний	нижнее	верхнее	нижнее	макс.
0,6[1]	2,5	7	0	−40	0	−250	5
2,5	10	7	0	−40	0	−250	5
10	18	7	0	−80	0	−250	5
18	30	8	0	−120	0	−250	5
30	50	8	0	−120	0	−250	5
50	80	8	0	−150	0	−250	6
80	120	9	0	−200	0	−380	7
120	180	10	0	−250	0	−380	8
180	250	13	0	−300	0	−500	10
250	315	15	0	−350	0	−500	13
315	400	20	0	−400	0	−630	15

1) Этот диаметр включен.
2) Только для радиальных и радиально-упорных шарикоподшипников.
3) Только для подшипников, специально изготовленных для ~~сдваивания~~.

Класс точности P5
Наружное кольцо[1]
Допуски в мкм
102544011

D мм		Δ_{Dmp} Отклонение размера		V_{Dsp}[3] Серии диаметров		V_{Dmp}[4]	K_{ea}	S_D	S_{ea}[5]	V_{Cs}
				9	0, 1, 2, 3, 4					
свыше	до	верх-нее	ниж-нее	макс.	макс.	макс.	макс.	макс.	макс.	макс.
2,5[2]	6	0	−5	5	4	3	5	8	8	5
6	18	0	−5	5	4	3	5	8	8	5
18	30	0	−6	6	5	3	6	8	8	5
30	50	0	−7	7	5	4	7	8	8	5
50	80	0	−9	9	7	5	8	8	10	6
80	120	0	−10	10	8	5	10	9	11	8
120	150	0	−11	11	8	6	11	10	13	8
150	180	0	−13	13	10	7	13	10	14	8
180	250	0	−15	15	11	8	15	11	15	10
250	315	0	−18	18	14	9	18	13	18	11
315	400	0	−20	20	15	10	20	13	–	13
400	500	0	−23	23	17	12	23	15	–	15
500	630	0	−28	28	21	14	25	18	–	18
630	800	0	−35	35	26	18	30	20	–	20

1) Значение Δ_{Cs} идентично значению Δ_{Bs} для внутреннего кольца того же подшипника (таблица «Класс точности P5 Внутреннее кольцо», стр. 126).

2) Этот диаметр включен.

3) Для радиальных шарикоподшипников с защитными или уплотнительными шайбами значения не регламентированы.

4) Допуск действителен до сборки подшипника и после того, как внутренние и/или наружные пружинные стопорные кольца демонтированы.

5) Только для радиальных и радиально-упорных шарикоподшипников.

Радиальные подшипники, кроме конических роликоподшипников

695266837

Класс точности P4
Внутреннее кольцо
Допуски в мкм
102552075

d мм		Δ_{dmp} Отклонение размера		Δ_{ds} Серии диаметров 0, 1, 2, 3, 4 Отклонение размера		V_{dsp} 9	V_{dsp} 0, 1, 2, 3, 4	V_{dmp}	K_{ia}
свыше	до	верхнее	нижнее	верхнее	нижнее	макс.	макс.	макс.	макс.
0,6[1]	2,5	0	−4	0	−4	4	3	2	2,5
2,5	10	0	−4	0	−4	4	3	2	2,5
10	18	0	−4	0	−4	4	3	2	2,5
18	30	0	−5	0	−5	5	4	2,5	3
30	50	0	−6	0	−6	6	5	3	4
50	80	0	−7	0	−7	7	5	3,5	4
80	120	0	−8	0	−8	8	6	4	5
120	180	0	−10	0	−10	10	8	5	6
180	250	0	−12	0	−12	12	9	6	8

Класс точности P4
Внутреннее кольцо
Продолжение
Допуски в мкм
102553483

d мм		S_d	S_{ia}[2]	Δ_{Bs} Нормальное отклонение размера		Δ_{Bs} Модифицированное отклонение размера[3]		V_{Bs}
свыше	до	макс.	макс.	верхнее	нижнее	верхнее	нижнее	макс.
0,6[1]	2,5	3	3	0	−40	0	−250	2,5
2,5	10	3	3	0	−40	0	−250	2,5
10	18	3	3	0	−80	0	−250	2,5
18	30	4	4	0	−120	0	−250	2,5
30	50	4	4	0	−120	0	−250	3
50	80	5	5	0	−150	0	−250	4
80	120	5	5	0	−200	0	−380	4
120	180	6	6	0	−250	0	−380	5
180	250	7	7	0	−300	0	−500	6

1) Этот диаметр включен.
2) Только для радиальных и радиально-упорных шарикоподшипников.
3) Только для подшипников, специально изготовленных для ~~сдваивания~~.

Класс точности P4
Наружное кольцо
Допуски в мкм
102558091

D мм		Δ_{Dmp} Отклонение размера		Δ_{Ds} Серии диаметров 0, 1, 2, 3, 4 Отклонение размера		V_{Dsp} [2] Серии диаметров 9	V_{Dsp} [2] Серии диаметров 0, 1, 2, 3, 4	V_{Dmp}	K_{ea}
свыше	до	верх-нее	ниж-нее	верх-нее	ниж-нее	макс.	макс.	макс.	макс.
2,5[1]	6	0	−4	0	−4	4	3	2	3
6	18	0	−4	0	−4	4	3	2	3
18	30	0	−5	0	−5	5	4	2,5	4
30	50	0	−6	0	−6	6	5	3	5
50	80	0	−7	0	−7	7	5	3,5	5
80	120	0	−8	0	−8	8	6	4	6
120	150	0	−9	0	−9	9	7	5	7
150	180	0	−10	0	−10	10	8	5	8
180	250	0	−11	0	−11	11	8	6	10
250	315	0	−13	0	−13	13	10	7	11
315	400	0	−15	0	−15	15	11	8	13

Класс точности P4
Наружное кольцо
Продолжение
Допуски в мкм
102559243

D мм		S_D S_{D1}	S_{ea} [3]	Δ_{Cs}	V_{Cs}
свыше	до	макс.	макс.		макс.
2,5[1]	6	4	5	Значения Δ_{Cs} и V_{Cs} идентичны значениям Δ_{Bs} и V_{Bs} для внутреннего кольца того же подшипника (таблица «Класс точности P4 Внутреннее кольцо», стр. 128)	2,5
6	18	4	5		2,5
18	30	4	5		2,5
30	50	4	5		2,5
50	80	4	5		3
80	120	5	6		4
120	150	5	7		5
150	180	5	8		5
180	250	7	10		7
250	315	8	10		7
315	400	10	13		8

[1] Этот диаметр включен.

[2] Для подшипников с защитными или уплотнительными шайбами значения не регламентированы.

[3] Только для радиальных и радиально-упорных шарикоподшипников.

Радиальные подшипники, кроме конических роликоподшипников

695187595

Класс точности P2
Внутреннее кольцо
Допуски в мкм
695189003

d мм		Δ_{dmp} Отклонение размера		Δ_{ds} Отклонение размера		V_{dsp}	V_{dmp}	K_{ia}
свыше	до	верхнее	нижнее	верхнее	нижнее	макс.	макс.	макс.
0,6[1]	2,5	0	−2,5	0	−2,5	2,5	1,5	1,5
2,5	10	0	−2,5	0	−2,5	2,5	1,5	1,5
10	18	0	−2,5	0	−2,5	2,5	1,5	1,5
18	30	0	−2,5	0	−2,5	2,5	1,5	2,5
30	50	0	−2,5	0	−2,5	2,5	1,5	2,5
50	80	0	−4	0	−4	4	2	2,5
80	120	0	−5	0	−5	5	2,5	2,5
120	150	0	−7	0	−7	7	3,5	2,5
150	180	0	−7	0	−7	7	3,5	5
180	250	0	−8	0	−8	8	4	5

Класс точности P2
Внутреннее кольцо
Продолжение
Допуски в мкм
102565003

d мм		S_d	S_{ia}[2]	Δ_{Bs} Нормальное отклонение размера		V_{Bs}
свыше	до	макс.	макс.	верхнее	нижнее	макс.
0,6[1]	2,5	1,5	1,5	0	−40	1,5
2,5	10	1,5	1,5	0	−40	1,5
10	18	1,5	1,5	0	−80	1,5
18	30	1,5	2,5	0	−120	1,5
30	50	1,5	2,5	0	−120	1,5
50	80	1,5	2,5	0	−150	1,5
80	120	2,5	2,5	0	−200	2,5
120	150	2,5	2,5	0	−250	2,5
150	180	4	5	0	−300	4
180	250	5	5	0	−350	5

[1] Этот диаметр включен.

[2] Только для радиальных и радиально-упорных шарикоподшипников.

Класс точности P2
Наружное кольцо
Допуски в мкм
102568459

D мм		Δ_{Dmp} Отклонение размера		Δ_{Ds} Отклонение размера		V_{Dsp} [2]	V_{Dmp}	K_{ea}
свыше	до	верхнее	нижнее	верхнее	нижнее	макс.	макс.	макс.
2,5[1]	6	0	−2,5	0	−2,5	2,5	1,5	1,5
6	18	0	−2,5	0	−2,5	2,5	1,5	1,5
18	30	0	−4	0	−4	4	2	2,5
30	50	0	−4	0	−4	4	2	2,5
50	80	0	−4	0	−4	4	2	4
80	120	0	−5	0	−5	5	2,5	5
120	150	0	−5	0	−5	5	2,5	5
150	180	0	−7	0	−7	7	2,5	5
180	250	0	−8	0	−8	8	4	7
250	315	0	−8	0	−8	8	4	7
315	400	0	−10	0	−10	10	5	8

Класс точности P2
Наружное кольцо
Продолжение
Допуски в мкм
102569611

D мм		S_D S_{D1}	S_{ea} [3]	Δ_{Cs}	V_{Cs}
свыше	до	макс.	макс.		макс.
2,5[1]	6	1,5	1,5	Значения Δ_{Cs} и V_{Cs} идентичны значениям Δ_{Bs} и V_{Bs} для внутреннего кольца того же подшипника (таблица «Класс точности P2 Внутреннее кольцо», стр. 130)	1,5
6	18	1,5	1,5		1,5
18	30	1,5	2,5		1,5
30	50	1,5	2,5		1,5
50	80	1,5	4		1,5
80	120	2,5	5		2,5
120	150	2,5	5		2,5
150	180	2,5	5		2,5
180	250	4	7		4
250	315	5	7		5
315	400	7	8		7

1) Этот диаметр включен.

2) Для подшипников с защитными или уплотнительными шайбами значения не регламентированы.

3) Только для радиальных и радиально-упорных шарикоподшипников.

Допуски конических отверстий, конусность 1:12
Допуски в мкм
102574219

Диаметр отверстия d мм		Класс точности PN				
		Δ_{dmp} Отклонение размера мкм		V_{dp} [1]	$\Delta_{d1\,mp} - \Delta_{dmp}$ Отклонение размера мкм	
свыше	до	верхнее	нижнее	макс.	верхнее	нижнее
18	30	+21	0	13	+21	0
30	50	+25	0	15	+25	0
50	80	+30	0	19	+30	0
80	120	+35	0	25	+35	0
120	180	+40	0	31	+40	0
180	250	+46	0	38	+46	0
250	315	+52	0	44	+52	0
315	400	+57	0	50	+57	0
400	500	+63	0	56	+63	0
500	630	+70	0	–	+70	0
630	800	+80	0	–	+80	0
800	1 000	+90	0	–	+90	0

[1] Действительно в любом радиальном сечении отверстия.

Допуски конических отверстий, конусность 1:30
Допуски в мкм
102576523

Диаметр отверстия d мм		Класс точности PN				
		Δ_{dmp} Отклонение размера мкм		V_{dp} [1]	$\Delta_{d1\,mp} - \Delta_{dmp}$ Отклонение размера мкм	
свыше	до	верхнее	нижнее	макс.	верхнее	нижнее
–	80	+15	0	19	+35	0
80	120	+20	0	25	+40	0
120	180	+25	0	31	+50	0
180	250	+30	0	38	+55	0
250	315	+35	0	44	+60	0
315	400	+40	0	50	+65	0
400	500	+45	0	56	+75	0
500	630	+50	0	63	+85	0
630	800	+75	0	–	+100	0
800	1 000	+100	0	–	+100	0

[1] Действительно в любом радиальном сечении отверстия.

Конусность 1:12
Половина угла конуса $\alpha = 2°23'\ 9{,}4''$;
больший теоретический диаметр

$$d_1 = d + \frac{1}{12} \times B$$

Конусность 1:30
Половина угла конуса $\alpha = 0°57'\ 17{,}4''$;
больший теоретический диаметр

$$d_1 = d + \frac{1}{30} \times B$$

102578827

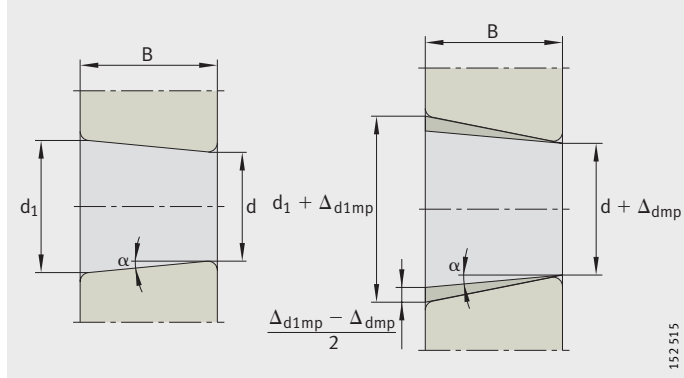

Рисунок 13
Допуски конических отверстий

Упорные подшипники

Допуски диаметров отверстий тугих колец согласно ISO 199, DIN 620-3
Допуски в мкм
695157643
695159051

d мм		PN (нормальный класс точности), P6 и P5			P4		
		Δ_{dmp} Отклонение размера		V_{dp}	Δ_{dmp} Отклонение размера		V_{dp}
свыше	до	верхнее	нижнее	макс.	верхнее	нижнее	макс.
–	18	0	–8	6	0	–7	5
18	30	0	–10	8	0	–8	6
30	50	0	–12	9	0	–10	8
50	80	0	–15	11	0	–12	9
80	120	0	–20	15	0	–15	11
120	180	0	–25	19	0	–18	14
180	250	0	–30	23	0	–22	17
250	315	0	–35	26	0	–25	19
315	400	0	–40	30	0	–30	23
400	500	0	–45	34	0	–35	26
500	630	0	–50	38	0	–40	30
630	800	0	–75	56	0	–50	–
800	1 000	0	–100	75	0	–	–
1 000	1 250	0	–125	95	0	–	–

Допуски наружных диаметров свободных колец согласно ISO 199, DIN 620-3
Допуски в мкм
695160459

D мм		PN (нормальный класс точности), P6 и P5			P4		
		Δ_{Dmp} Отклонение размера		V_{Dp}	Δ_{Dmp} Отклонение размера		V_{Dp}
свыше	до	верхнее	нижнее	макс.	верхнее	нижнее	макс.
10	18	0	–11	8	0	–7	5
18	30	0	–13	10	0	–8	6
30	50	0	–16	12	0	–9	7
50	80	0	–19	14	0	–11	8
80	120	0	–22	17	0	–13	10
120	180	0	–25	19	0	–15	11
180	250	0	–30	23	0	–20	15
250	315	0	–35	26	0	–25	19
315	400	0	–40	30	0	–28	21
400	500	0	–45	34	0	–33	25
500	630	0	–50	38	0	–38	29
630	800	0	–75	55	0	–45	34
800	1 000	0	–100	75	–	–	–
1 000	1 250	0	–125	75	–	–	–
1 250	1 600	0	–160	120	–	–	–

Осевое биение дорожки качения тугого и свободного колец упорного подшипника (непостоянство толщины стенки тугого и свободного колец) Допуски в мкм
695161867

d мм		S_i				S_e
		PN (нормальный класс точности)	P6	P5	P4	PN (нормальный класс точности), P6, P5, P4
свыше	до	макс.	макс.	макс.	макс.	
–	18	10	5	3	2	Идентично S_i для тугого кольца того же подшипника
18	30	10	5	3	2	
30	50	10	6	3	2	
50	80	10	7	4	3	
80	120	15	8	4	3	
120	180	15	9	5	4	
180	250	20	10	5	4	
250	315	25	13	7	5	
315	400	30	15	7	5	
400	500	30	18	9	6	
500	630	35	21	11	7	
630	800	40	25	13	8	
800	1 000	45	30	15	8	
1 000	1 250	50	35	18	9	

Допуски номинальной высоты
695147531

Допуски приведены в таблице на стр. 135. Соответствующие обозначения размеров показаны на *рис. 14*.

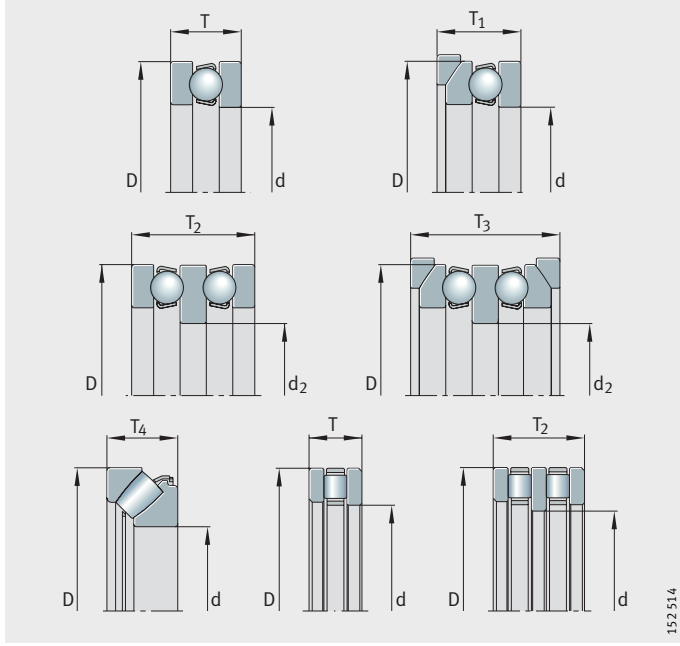

102583947

Рисунок 14
Допуски номинальной высоты подшипников

Допуски номинальной высоты подшипников
Допуски в мкм
102585355

d мм		T Допуск		T_1 Допуск		T_2 Допуск	
свыше	до	верхнее	нижнее	верхнее	нижнее	верхнее	нижнее
–	30	20	–250	100	–250	150	–400
30	50	20	–250	100	–250	150	–400
50	80	20	–300	100	–300	150	–500
80	120	25	–300	150	–300	200	–500
120	180	25	–400	150	–400	200	–600
180	250	30	–400	150	–400	250	–600
250	315	40	–400	200	–400	350	–700
315	400	40	–500	200	–500	350	–700
400	500	50	–500	300	–500	400	–900
500	630	60	–600	350	–600	500	–1 100
630	800	70	–750	400	–750	600	–1 300
800	1 000	80	–1 000	450	–1 000	700	–1 500
1 000	1 250	100	–1 400	500	–1 400	900	–1 800

Допуски номинальной высоты подшипников
Продолжение
Допуски в мкм
102586763

d мм		T_3 Допуск		T_4 Допуск	
свыше	до	верхнее	нижнее	верхнее	нижнее
–	30	300	–400	20	–300
30	50	300	–400	20	–300
50	80	300	–500	20	–400
80	120	400	–500	25	–400
120	180	400	–600	25	–500
180	250	500	–600	30	–500
250	315	600	–700	40	–700
315	400	600	–700	40	–700
400	500	750	–900	50	–900
500	630	900	–1 100	60	–1 200
630	800	1 100	–1 300	70	–1 400
800	1 000	1 300	–1 500	80	–1 800
1 000	1 250	1 600	–1 800	100	–2 400

Координаты монтажных фасок
695134731

Радиальные подшипники, кроме конических роликоподшипников
695096331

Координаты монтажных фасок подшипников соответствуют DIN 620-6.

Минимальные и максимальные значения приведены в таблице предельных значений координат монтажных фасок согласно DIN 620-6, стр. 137.

Для игольчатых подшипников с одним наружным штампованным кольцом конструктивных рядов HK, BK и самоустанавливающихся игольчатых подшипников PNA и RPNA координаты монтажных фасок отличаются от предписаний DIN 620-6. В таблицах размеров приведены минимальные значения r.

Координаты монтажных фасок для конических роликовых подшипников см. на стр. 138, для упорных подшипников — на стр. 139.

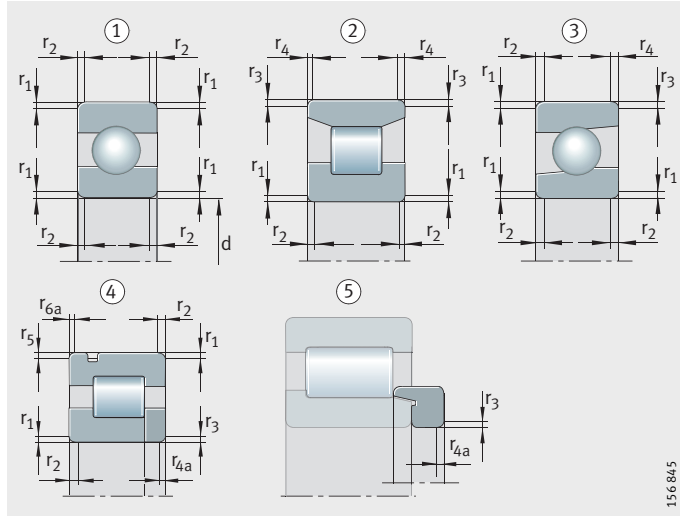

① симметричный профиль поперечного сечения кольца с одинаковыми монтажными фасками для обоих колец

② симметричный профиль поперечного сечения кольца с различными монтажными фасками для обоих колец

③ асимметричное поперечное сечение

④ канавка под пружинное кольцо, подшипник с плоским упорным кольцом

⑤ фасонное упорное кольцо

695101963

Рисунок 15
Координаты монтажных фасок радиальных подшипников, кроме конических роликоподшипников

Предельные значения координат монтажных фасок согласно DIN 620-6
102592139

$r^{1)}$ мм	d свыше мм	d до мм	от r_1 до r_{6a} мин. мм	r_1, r_3, r_5 макс. мм	r_2, r_4, $r_6^{2)}$ макс. мм	r_{4a}, r_{6a} макс. мм
0,05	–	–	0,05	0,1	0,2	0,1
0,08	–	–	0,08	0,16	0,3	0,16
0,1	–	–	0,1	0,2	0,4	0,2
0,15	–	–	0,15	0,3	0,6	0,3
0,2	–	–	0,2	0,5	0,8	0,5
0,3	–	40	0,3	0,6	1	0,8
	40	–	0,3	0,8	1	0,8
0,5	–	40	0,5	1	2	1,5
	40	–	0,5	1,3	2	1,5
0,6	–	40	0,6	1	2	1,5
	40	–	0,6	1,3	2	1,5
1	–	50	1	1,5	3	2,2
	50	–	1	1,9	3	2,2
1,1	–	120	1,1	2	3,5	2,7
	120	–	1,1	2,5	4	2,7
1,5	–	120	1,5	2,3	4	3,5
	120	–	1,5	3	5	3,5
2	–	80	2	3	4,5	4
	80	220	2	3,5	5	4
	220	–	2	3,8	6	4
2,1	–	280	2,1	4	6,5	4,5
	280	–	2,1	4,5	7	4,5
2,5	–	100	2,5	3,8	6	5
	100	280	2,5	4,5	6	5
	280	–	2,5	5	7	5
3	–	280	3	5	8	5,5
	280	–	3	5,5	8	5,5
4	–	–	4	6,5	9	6,5
5	–	–	5	8	10	8
6	–	–	6	10	13	10
7,5	–	–	7,5	12,5	17	12,5
9,5	–	–	9,5	15	19	15
12	–	–	12	18	24	18
15	–	–	15	21	30	21
19	–	–	19	25	38	25

1) Номинальный размер координаты монтажной фаски r идентичен минимально допустимому значению координаты монтажной фаски r_{min}.

2) Для подшипников шириной 2 мм и менее действительны значения r_1.

Конические роликоподшипники
695072523

Минимальные и максимальные значения для конических роликоподшипников с метрическими размерами приведены в таблице.

695075339

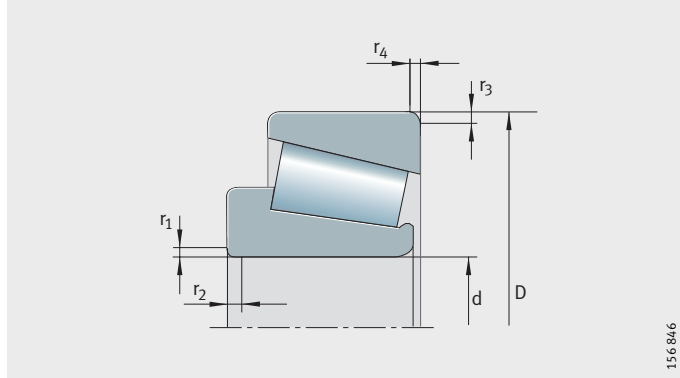

Рисунок 16
Координаты монтажных фасок конических роликоподшипников с метрическими размерами

Предельные значения координат монтажных фасок
102597259

r[1] мм	D, d свыше мм	D, d до мм	от r_1 до r_4 мин. мм	r_1, r_3 макс. мм	r_2, r_4 макс. мм
0,3	–	40	0,3	0,7	1,4
	40	–	0,3	0,9	1,6
0,6	–	40	0,6	1,1	1,7
	40	–	0,6	1,3	2
1	–	50	1	1,6	2,5
	50	–	1	1,9	3
1,5	–	120	1,5	2,3	3
	120	250	1,5	2,8	3,5
	250	–	1,5	3,5	4
2	–	120	2	2,8	4
	120	250	2	3,5	4,5
	250	–	2	4	5
2,5	–	120	2,5	3,5	5
	120	250	2,5	4	5,5
	250	–	2,5	4,5	6
3	–	120	3	4	5,5
	120	250	3	4,5	6,5
	250	400	3	5	7
	400	–	3	5,5	7,5
4	–	120	4	5	7
	120	250	4	5,5	7,5
	250	400	4	6	8
	400	–	4	6,5	8,5
5	–	180	5	6,5	8
	180	–	5	7,5	9
6	–	180	6	7,5	10
	180	–	6	9	11

[1] Номинальный размер координаты монтажной фаски r идентичен минимально допустимому значению координаты монтажной фаски r_{min}.

Упорные подшипники
694632203

Минимальные и максимальные значения для подшипников приведены в таблице. Таблица соответствует DIN 620-6.

Для упорных шарикоподшипников допуски координат монтажных фасок в осевом направлении идентичны допускам в радиальном направлении.

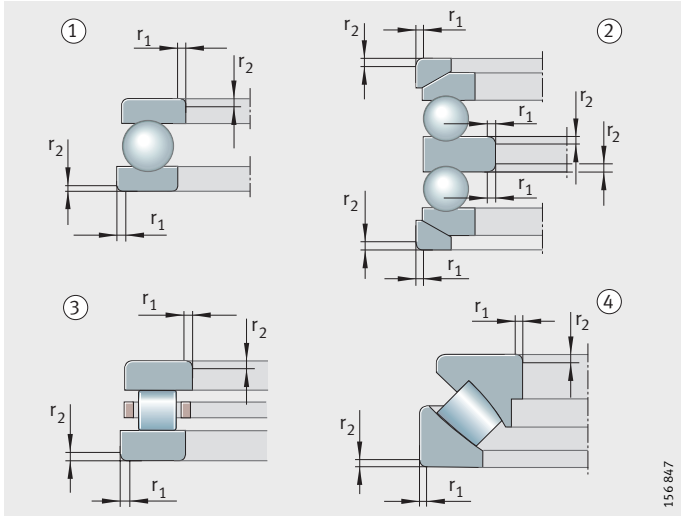

① одинарный упорный шарикоподшипник с плоским свободным кольцом

② двойной упорный шарикоподшипник с самоустанавливающимися свободными и подкладными кольцами

③ одинарный упорный цилиндрический роликоподшипник

④ одинарный упорно-радиальный сферический роликоподшипник

694636427

Рисунок 17
Координаты монтажных фасок упорных подшипников

Предельные значения координат монтажных фасок
102600971

r[1)] мм	r_1, r_2 мин. мм	r_1, r_2 макс. мм
0,05	0,05	0,1
0,08	0,08	0,16
0,1	0,1	0,2
0,15	0,15	0,3
0,2	0,2	0,5
0,3	0,3	0,8
0,6	0,6	1,5
1	1	2,2
1,1	1,1	2,7
1,5	1,5	3,5
2	2	4
2,1	2,1	4,5
3	3	5,5
4	4	6,5
5	5	8
6	6	10
7,5	7,5	12,5
9,5	9,5	15
12	12	18
15	15	21
19	19	25

1) Номинальный размер координаты монтажной фаски r идентичен минимально допустимому значению координаты монтажной фаски r_{min}.

Выбор схемы установки подшипников
697333771

Для ведения и опоры вращающегося вала необходимы, по меньшей мере, два подшипника, установленных на определенном расстоянии друг от друга. В зависимости от условий применения, выбор происходит между схемами установки с фиксирующей и плавающей опорами, с регулируемыми опорами или с плавающими опорами.

Схема с фиксирующей и плавающей опорами
697318155

В том случае, если вал имеет опору на два радиальных подшипника, из-за допусков изготовления часто нет точного совпадения расстояний между посадочными местами на валу и в корпусе. Кроме того, эти расстояния изменяются при нагреве во время работы. Разница расстояний компенсируется в свободной опоре. Примеры реализации схем с фиксирующей и плавающей опорами приведены на рисунках: от *рис. 1*, стр. 142 до *рис. 4*, стр. 143.

Подшипники плавающих опор
697295371

Идеальными подшипниками для плавающих опор являются цилиндрические роликоподшипники конструктивных рядов N и NU с сепаратором, а также игольчатые роликоподшипники, *рис. 1* ②, ④, стр. 142. В таких подшипниках сепаратор с телами качения может свободно перемещаться в осевом направлении по дорожке качения безбортового кольца.

Все остальные типы подшипников, такие как радиальные шарикоподшипники и двухрядные сферические роликоподшипники, могут быть использованы в качестве подшипников плавающих опор только в том случае, если посадка одного из колец допускает осевое перемещение, *рис. 2*, стр. 142. Для этого кольцо подшипника, на котором действует местное нагружение, устанавливается со свободной посадкой; в большинстве случаев – это наружное кольцо, см. «~~Типы нагружения~~», стр. 148.

Подшипники фиксирующих опор
697238027

Фиксированный подшипник осуществляет ведение вала в осевом направлении и воспринимает внешние осевые силы.
Во избежание осевого натяга, на валах, имеющих более двух подшипников, применяется только один фиксированный подшипник. Какой тип подшипника выбрать в качестве фиксированного, зависит от величины осевых сил и от требований к точности осевого ведения вала.

Применение двухрядного радиально-упорного шарикоподшипника, *рис. 3* ①, стр. 142, позволяет обеспечить, например, более высокую точность осевого ведения вала, чем в случае с радиальным шарикоподшипником или сферическим роликоподшипником. Также пара зеркально установленных радиально-упорных шарикоподшипников или конических роликоподшипников, *рис. 4*, стр. 143, образует фиксирующую опору с высокой точностью осевого ведения вала.

Особенно эффективно применение радиально-упорных шарикоподшипников в универсальном исполнении, *рис. 5*, стр. 143. Подшипники могут быть установлены парами произвольным образом: по схеме «X» или по схеме «O» без использования регулировочных шайб. Радиально-упорные шарикоподшипники в универсальном исполнении при установке по схеме «X» или по схеме «O» имеют небольшой осевой зазор (исполнение UA), беззазорность (UO) или легкий предварительный натяг (UL).

Шпиндельные радиально-упорные шарикоподшипники в универсальном исполнении UL, *рис. 6*, стр. 143, при установке по схеме «X» или по схеме «O» имеют легкий предварительный натяг (исполнения с более высоким натягом – по заказу).

В редукторах иногда устанавливают шарикоподшипники с четырехточечным контактом непосредственно рядом с радиальным цилиндрическим роликоподшипником, таким образом образуется фиксирующая опора, *рис. 3* ③, стр. 142. Радиально-упорный шарикоподшипник с четырехточечным контактом, наружное кольцо которого не имеет опоры в радиальном направлении, способен воспринимать только осевые нагрузки. Радиальный роликоподшипник несет радиальную нагрузку.

При невысоких осевых силах в качестве фиксированного подшипника могут быть использованы радиальные цилиндрические роликоподшипники NUP с сепаратором, *рис. 4* ③, стр. 143.

Отсутствие необходимости в регулировании и подгонке для специально подобранных сдвоенных конических роликоподшипников
697222155

Также использование сдвоенных конических роликоподшипников со специфицированным зазором (313..-N11CA) в качестве фиксирующей опоры, *рис. 7* ②, стр. 143, облегчает монтаж. Комплектные подшипники, образующие сдвоенный подшипник, подобраны со специфицированным осевым зазором таким образом, что регулировочные работы не требуются.

Примеры схем с фиксирующей и плавающей опорами

697209995

Радиальный шарикоподшипник

① фиксирующая опора,

Цилиндрический роликоподшипник NU

② плавающая опора,

Двухрядный упорно-радиальный шарикоподшипник ZKLN

③ фиксирующая опора,

Игольчатый подшипник NKIS

④ плавающая опора

102614667

Рисунок 1

Схема с фиксирующей и плавающей опорами

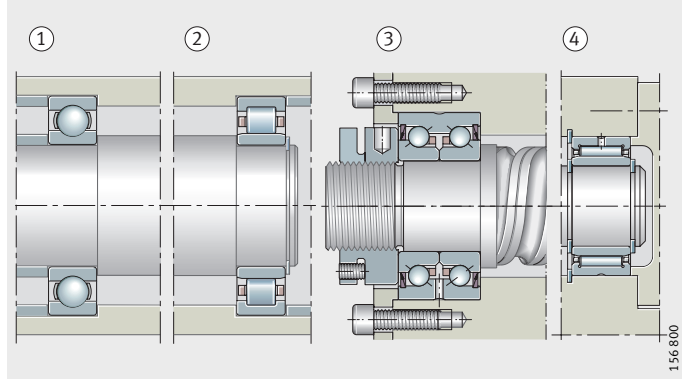

Радиальный шарикоподшипник

① фиксирующая опора

② плавающая опора

Сферический роликоподшипник

③ фиксирующая опора

④ плавающая опора

102616075

Рисунок 2

Схема с фиксирующей и плавающей опорами

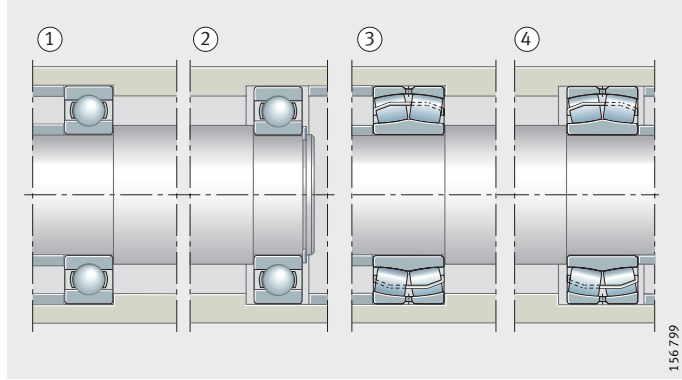

Двухрядный радиально-упорный шарикоподшипник

① фиксирующая опора,

Цилиндрический роликоподшипник NU

② плавающая опора,

Подшипник с четырехточечным контактом и цилиндрический роликоподшипник

③ фиксирующая опора,

Цилиндрический роликоподшипник NU

④ плавающая опора

102617483

Рисунок 3

Схема с фиксирующей и плавающей опорами

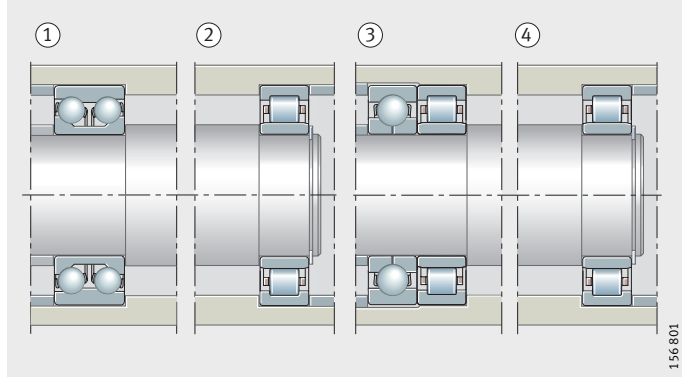

Два конических роликоподшипника
① фиксирующая опора,
Цилиндрический роликоподшипник NU
② плавающая опора,
Цилиндрический роликоподшипник NUP
③ фиксирующая опора,
Цилиндрический роликоподшипник NU
④ плавающая опора

102618891

Рисунок 4
Схема с фиксирующей и плавающей опорами

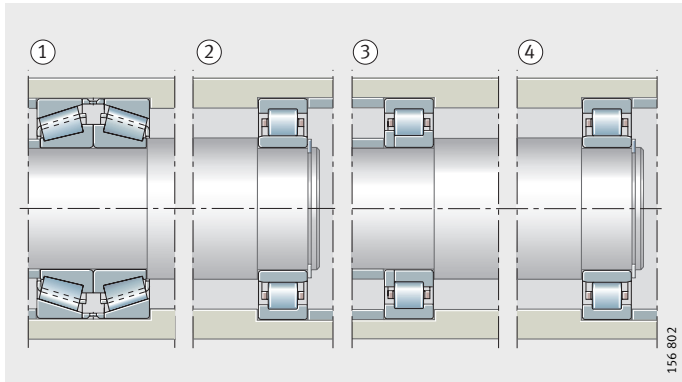

Сдвоенные радиально-упорные шарикоподшипники в универсальном исполнении
① схема установки «O»
② схема установки «X»

102620299

Рисунок 5
Схемы групповой установки подшипников фиксирующей опоры

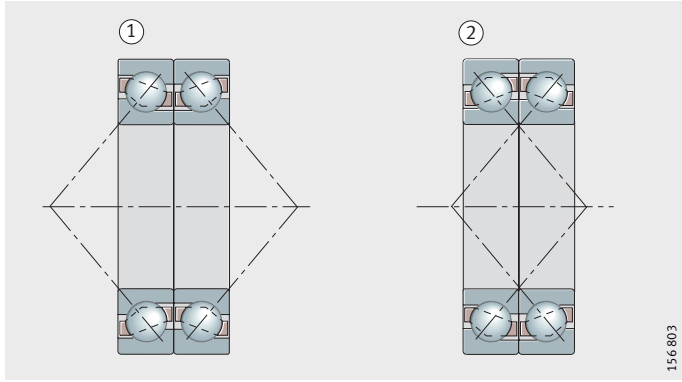

Шпиндельные подшипники в универсальном исполнении
① схема установки «O»
② схема установки «X»
③ схема установки «Тандем-O»

102621707

Рисунок 6
Схемы групповой установки подшипников фиксирующей опоры

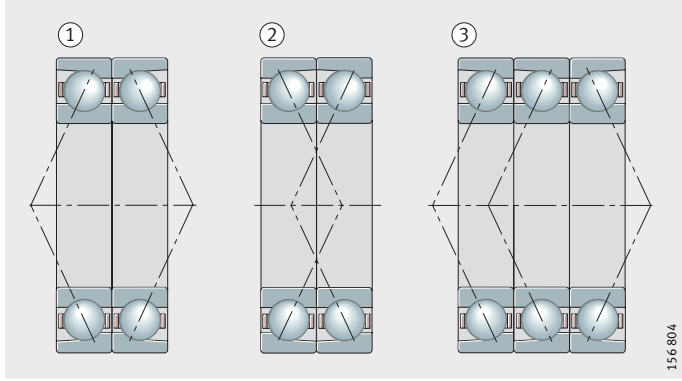

Сдвоенные конические роликоподшипники
① схема установки «O»
② схема установки «X»

102623115

Рисунок 7
Схемы групповой установки подшипников фиксирующей опоры

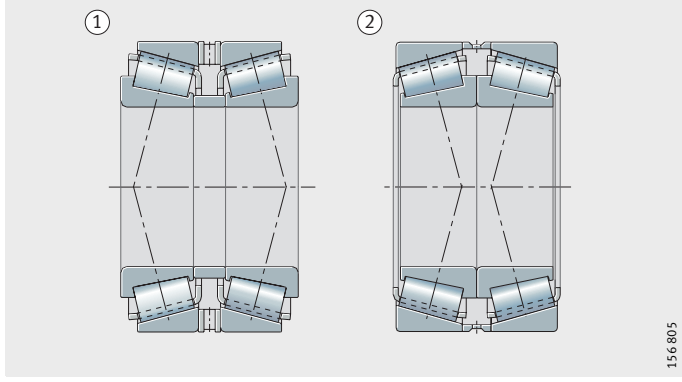

Схема с регулируемыми опорами
697185547

Как правило, регулируемые опоры состоят из двух зеркально устанавливаемых радиально-упорных шарикоподшипников или конических роликоподшипников, *рис. 8*. При монтаже одно из колец подшипников перемещают вдоль его посадочной поверхности до тех пор, пока в опорах не будет достигнут желаемый зазор или необходимый предварительный натяг.

Область применения
697169675

Благодаря возможности регулирования осевого зазора, схема с регулируемыми опорами наилучшим образом пригодна для тех случаев, когда требуется точное осевое ведение вала, например, вала конической шестерни со спиралевидными зубьями или шпинделя металлорежущих станков.

Схемы установки подшипников «X» и «O»
697160331

Принципиально возможен выбор между схемой установки подшипников «O», *рис. 8* ①, и схемой установки «X», *рис. 8* ②. При схеме «O» вершины конусов S, образованных линиями давления, направлены наружу, при схеме «X» – внутрь. Опорная база H, т.е. расстояние между вершинами конусов (центрами давления), при схеме «O» больше, чем при схеме «X». Поэтому схема установки «O» характеризуется меньшим значением зазора, возникающего под действием опрокидывающего момента.

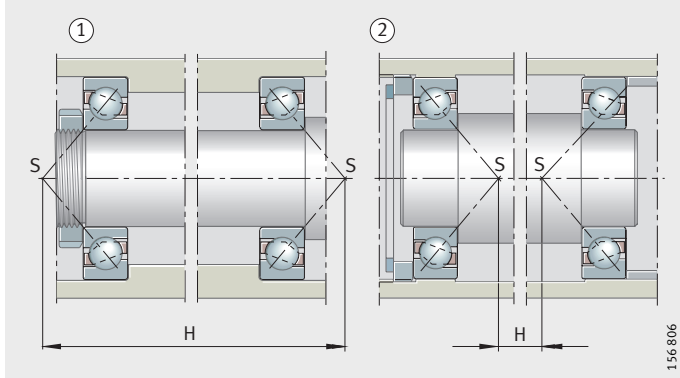

Радиально-упорные шарикоподшипники,
① схема установки «O»
② схема установки «X»
S = вершины конусов давления
H = опорная база
1016930399

Рисунок 8
Регулируемые опоры

Влияние теплового расширения в схемах «X» и «O»
697149805

При регулировании осевого зазора следует учитывать линейное изменение размеров, вызванное температурой. В схеме «X», *рис. 9*, понижение температуры от вала к корпусу всегда приводит к уменьшению зазора (предполагаются: одинаковый материал вала и корпуса, одинаковая температура внутренних колец и всего вала, одинаковая температура наружных колец и всего корпуса).

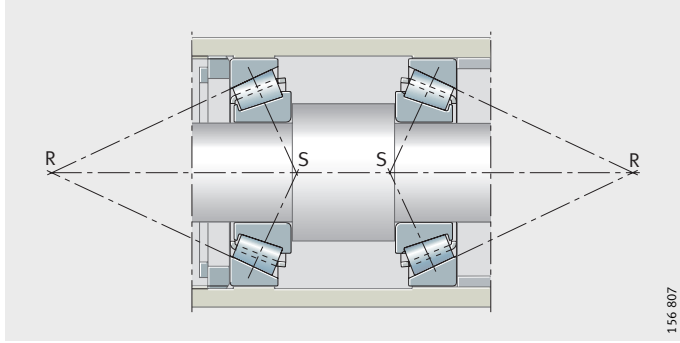

Конические роликоподшипники,
схема установки «X»
S = вершины конусов давления
R = вершины конусов качения
1026934231

Рисунок 9
Регулируемые опоры

При рассмотрении схемы «О» различают три случая:

- вершины конусов качения R, т. е. точки пересечения образующих дорожек качения наружных колец с осью подшипника, совпадают: отрегулированный зазор не изменится, *рис. 10* ①;
- конусы качения пересекаются при малом расстоянии между подшипниками: осевой зазор уменьшится, *рис. 10* ②;
- конусы качения не соприкасаются при большом расстоянии между подшипниками: осевой зазор увеличится, *рис. 11*.

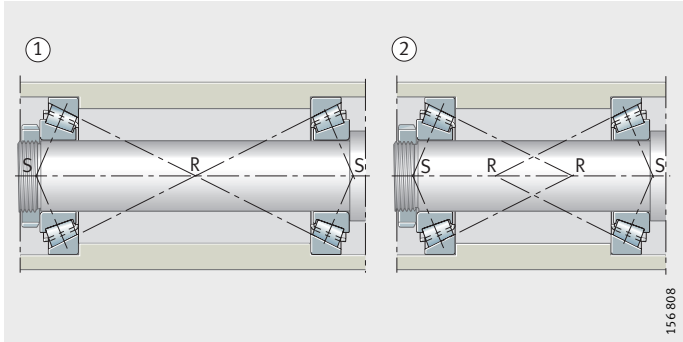

Конические роликоподшипники, схема установки «О»

① вершины конусов совпадают

② конусы качения пересекаются

S = вершины конусов давления

R = вершины конусов качения

102636811

Рисунок 10
Регулируемые опоры

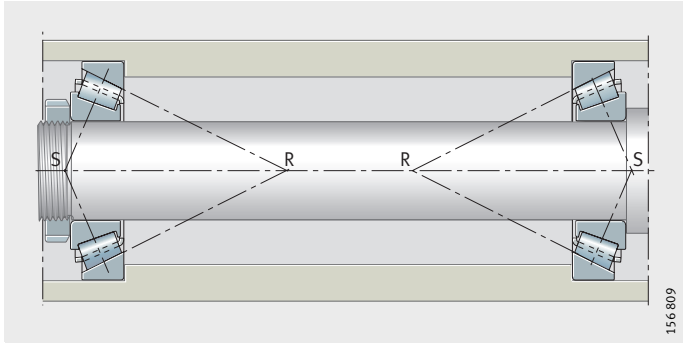

Конические роликоподшипники, схема установки «О» вершины конусов качения не пересекаются

S = вершины конусов давления

R = вершины конусов качения

102638219

Рисунок 11
Регулируемые опоры

Эластичная регулировка (с подпружиниванием)
697140491

Регулировать опоры можно также, создавая натяг при помощи пружин, *рис. 12* ①. Подобная эластичная регулировка позволяет компенсировать тепловые расширения. Ее используют также в случаях, когда возникает опасность повреждения подшипников из-за вибраций при отсутствии вращения.

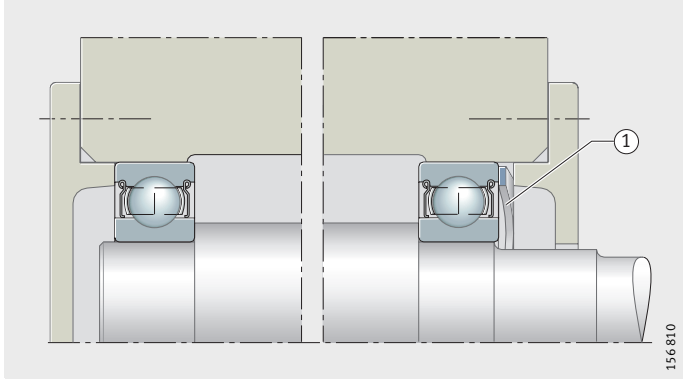

Создание предварительного осевого натяга с помощью пружинной шайбы

① пружинная шайба

102641931

Рисунок 12
Регулируемые опоры

Схема с плавающими опорами
697117067

Конструкция с плавающими опорами является экономичным решением, если не требуется высокая точность осевого ведения вала, *рис. 13*. Ее устройство подобно устройству регулируемых опор.

Вал, установленный в плавающих опорах, может смещаться относительно корпуса в пределах осевого зазора s. Значение s выбирается в зависимости от требуемой точности ведения вала таким образом, чтобы даже при неблагоприятных температурных условиях в подшипниках не возникал осевой натяг.

Применяемые подшипники
697107339

В плавающих опорах применяются, например, радиальные шариковые, сферические роликовые и сферические шариковые подшипники.

Одно из колец каждого подшипника, обычно наружное, должно иметь свободную посадку.

При использовании в плавающих опорах цилиндрических роликоподшипников NJ с сепаратором, компенсация изменений длины удлинений происходит внутри подшипника. Внутренние и наружные кольца в этом случае могут иметь неподвижную посадку, *рис. 13* ③.

Конические роликоподшипники и радиально-упорные шарикоподшипники не применяются в плавающих опорах, поскольку для безупречного вращения требуется регулирование зазора.

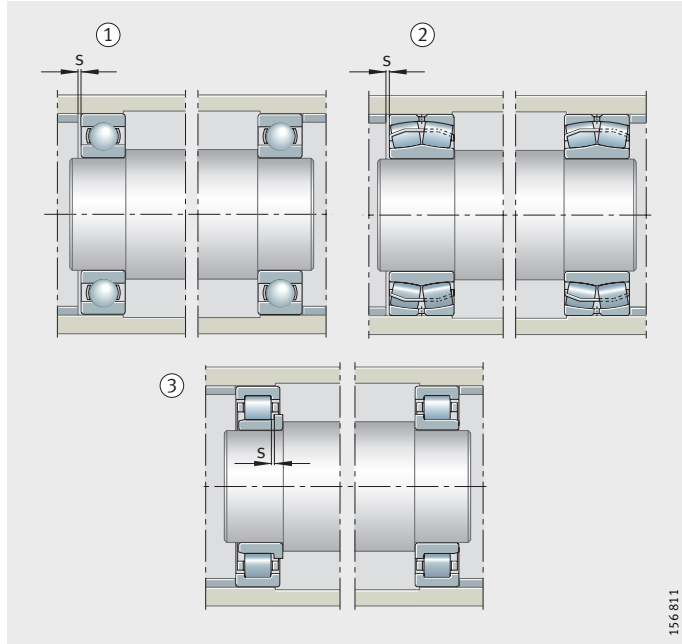

① два радиальных шарикоподшипника
② два сферических роликоподшипника
③ два цилиндрических роликоподшипника NJ
s = осевой зазор
102650507

Рисунок 13
Схема с плавающими опорами

Посадки подшипников
697081867

Сообразно осуществляемой функции, подшипники качения фиксируются на валу и в корпусе в радиальном, осевом и тангенциальном направлениях. Радиальное и тангенциальное закрепление в большинстве случаев достигается силовым замыканием, т.е. посадкой колец с натягом, закрепление в осевом направлении – геометрическим замыканием.

Критерии выбора посадок
697030155

При выборе посадки необходимо учитывать следующее:

- кольца должны иметь опору по всей окружности для полного использования грузоподъемности подшипника;
- кольца не должны смещаться относительно посадочных мест во избежание повреждения посадочных поверхностей;
- одно из колец подшипника плавающей опоры должно адаптироваться к изменению линейного положения вала и корпуса, т. е. допускать осевое перемещение;
- должна обеспечиваться простота монтажа и демонтажа.

Для обеспечения поддержки колец подшипников по всей окружности, требуется монтаж с натягом, что также справедливо для предотвращения их смещения относительно посадочных мест. Для возможности монтажа/демонтажа неразъемных подшипников с натягом может быть установлено только одно из колец.

Оба кольца цилиндрических роликоподшипников N и NU, а также игольчатых роликоподшипников могут иметь натяг, так как компенсация изменений длины происходит внутри подшипника, а кольца могут быть смонтированы раздельно.

При выборе радиального зазора следует учитывать, что вследствие посадок с натягом и понижения температуры колец от внутреннего к наружному, радиальный зазор в подшипнике уменьшается.

Если для сопряженной конструкции используется материал, отличный от чугуна или стали, то для обеспечения плотной посадки следует дополнительно учитывать модуль упругости и различие тепловых расширений материалов.

При необходимости, посадки в алюминиевые корпуса, тонкостенные корпуса и на полые валы выбираются более плотными, чтобы обеспечить силовое замыкание, достигаемое с цельными валами и массивными корпусами из чугуна и стали.

При более высоких нагрузках, в особенности ударных, требуется более высокий натяг и более точные допуски формы.

Посадки упорных подшипников
696993547

Не допускается радиальное центрирование упорных подшипников, несущих только осевую нагрузку (кроме упорных цилиндрических роликоподшипников, обладающих радиальной свободой благодаря плоским дорожкам качения). Радиальная свобода подшипников с вогнутым профилем дорожек качения должна быть обеспечена посадкой с зазором невращающегося кольца. Вращающееся кольцо устанавливается с натягом.

При комбинированных нагрузках, для упорных подшипников выбираются посадки как для радиальных подшипников.

Для равномерного распределения нагрузки на тела качения опорные поверхности сопряженных деталей должны быть перпендикулярны оси вращения (допуск торцового биения по IT5 или точнее).

Виды нагружения колец подшипников
696976139

Вид нагружения квалифицирует движение кольца подшипника относительно направления действия нагрузки. Различают циркуляционное и местное нагружение, см. табл.

Местное нагружение
696953355

Если кольцо неподвижно относительно направления действия нагрузки, то сил, сдвигающих кольцо относительно его посадочной поверхности, не возникает. Такое нагружение называют местным.

Опасность повреждения посадочной поверхности отсутствует, поэтому возможна свободная посадка.

Циркуляционное нагружение
696930187

Если возникают силы, стремящиеся сдвинуть кольцо относительно его посадочной поверхности, то при одном обороте подшипника нагружение претерпевает каждая точка дорожки качения. Такое нагружение называется циркуляционным.

Так как в этом случае посадочная поверхность подшипника может быть повреждена, должна быть предусмотрена посадка с натягом.

Виды нагружения
102659595

Условия движения	Пример	Схема	Вид нагружения	Посадка
Внутреннее кольцо вращается Наружное кольцо неподвижно Направление нагрузки неизменно	Вал нагружен силой веса	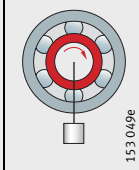 153 049e	Циркуляционное нагружение внутреннего кольца и Местное нагружение наружного кольца	Внутреннее кольцо: необходима посадка с натягом Наружное кольцо: допустима свободная посадка
Внутреннее кольцо неподвижно Наружное кольцо вращается Направление нагрузки вращается вместе с наружным кольцом	Опора ступицы при большом дисбалансе	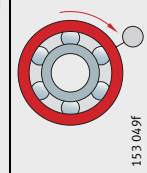 153 049f		
Внутреннее кольцо неподвижно Наружное кольцо вращается Направление нагрузки неизменно	Опоры передних колес автомобиля (подшипник ступицы)	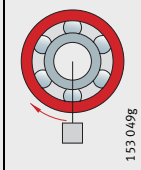 153 049g	Местное нагружение внутреннего кольца и Циркуляционное нагружение наружного кольца	Внутреннее кольцо: допустима свободная посадка Наружное кольцо: необходима посадка с натягом
Внутреннее кольцо вращается Наружное кольцо неподвижно Направление нагрузки вращается вместе с внутренним кольцом	Центрифуги, вибросита	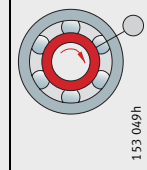 153 049h		

Допуски вала и корпуса
696915723

Допуски ISO для вала и корпуса (ISO 286) совместно с допусками отверстий Δ_{dmp} и наружных диаметров Δ_{Dmp} подшипников (DIN 620) образуют посадки подшипников.

Поля допусков
960766347

Допуски ISO представлены в виде полей допусков. Они характеризуются расположением относительно нулевой линии (= расположением допуска) и шириной (= квалитет допуска, см. ISO 286). Положене поля допуска обозначается буквой (заглавной – для отверстия, ~~строчная~~ – для вала). Схематичный обзор наиболее распространенных посадок подшипников качения см. на *рис. 14*.

Указания к таблицам допусков вала и корпуса
1159245323

Таблицы на стр. с 150 по 152 содержат рекомендации по выбору посадок на вал и в корпус, действительные для обычных условий монтажа и эксплуатации.

При особых требованиях, например, к точности и плавности вращения или рабочей температуре возможны отклонения от данных рекомендаций. Так, для повышенной точности вращения требуются более точные допуски, например, по 5 квалитету вместо 6. Если в процессе эксплуатации температура внутреннего кольца превысит температуру вала, посадка может стать излишне свободной. В таком случае следует выбирать более плотную посадку, например m6 вместо k6.

В некоторых применениях в вопросе выбора посадок существует только компромиссное решение. Для этого следует взвесить отдельные требования и выполнить те из них, которые обеспечивают наилучшее комплексное решение.

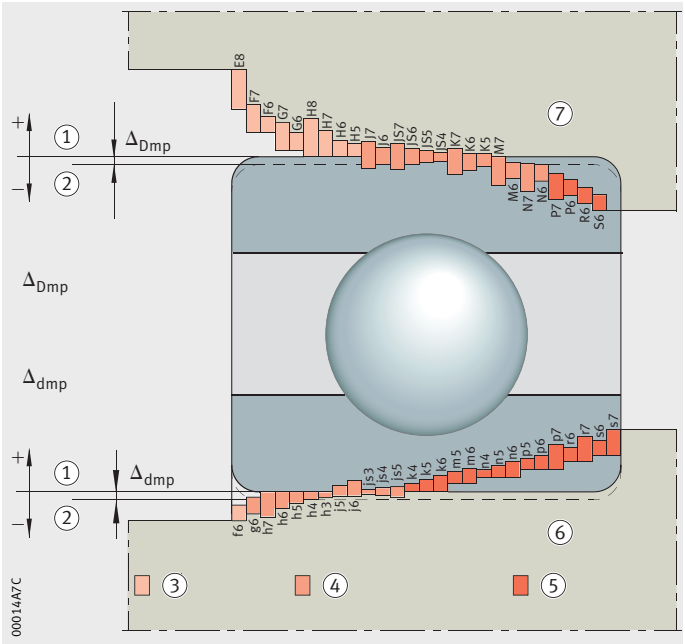

① нулевая линия
② номинальный диаметр
③ посадка с зазором
④ переходная посадка
⑤ посадка с натягом
⑥ вал
⑦ корпус
Δ_{Dmp} = допуск наружного диаметра подшипника
Δ_{dmp} = допуск диаметра отверстия подшипника

102664715

Рисунок 14
Посадки подшипников качения

Допуски вала для радиальных подшипников с цилиндрическим отверстием
102666123

Вид нагружения	Тип подшипника	Диаметр вала мм	Подвижность посадки Режим работы подшипника	Поле допуска
Местное нагружение внутреннего кольца	Шариковые, роликовые подшипники	Все размеры	Легко перемещаемое внутреннее кольцо	g6 (g5)
			Трудно перемещаемое внутреннее кольцо. Радиально-упорные шариковые и конические роликовые подшипники с регулируемым внутренним кольцом	h6 (j6)
	Игольчатые подшипники	Все размеры	Плавающие подшипники	h6 (g6)[1]
Циркуляционное нагружение внутреннего кольца или неопределенное направление нагрузки	Шариковые подшипники	до 50	Нормальный режим[2]	j6 (j5)
		от 50 до 100	Легкий режим[3]	j6 (j5)
			Нормальный и тяжелый режимы[4]	k6 (k5)
		от 100 до 200	Легкий режим[2]	k6 (m6)
			Нормальный и тяжелый режимы[5]	m6 (m5)
		свыше 200	Легкий режим	m6 (m5)
			Норм. и тяжелый режимы	n6 (n5)
	Роликовые подшипники	до 60	Легкий режим	j6 (j5)
			Норм. и тяжелый режимы	k6 (k5)
		от 60 до 200	Легкий режим	k6 (k5)
			Нормальный режим	m6 (m5)
			Тяжелый режим	n6 (n5)
		от 200 до 500	Нормальный режим	m6 (n6)
			Тяжелый режим, ударная нагрузка	p6
		свыше 500	Нормальный режим	n6 (p6)
			Тяжелый режим	p6
	Игольчатые подшипники	до 50	Легкий режим	k6
			Норм. и тяжелый режимы	m6
		от 50 до 120	Легкий режим	m6
			Норм. и тяжелый режимы	n6
		от 120 до 250	Легкий режим	n6
			Норм. и тяжелый режимы	p6
		от 250 до 400	Легкий режим	p6
			Норм. и тяжелый режимы	r6
		от 400 до 500	Легкий режим	r6
			Норм. и тяжелый режимы	s6
		свыше 500	Легкий режим	r6
			Норм. и тяжелый режимы	s6

1) Для облегчения монтажа.
2) $C/P > 10$
3) $C/P > 12$
4) $C/P < 12$
5) $C/P < 10$

Допуски вала для упорных подшипников
102673291

Нагрузка	Тип подшипника	Диаметр вала	Условия работы	Поле допуска
Осевая нагрузка	Упорные шарикоподшипники	Все размеры	–	j6
	Упорные шарикоподшип-ники, двойные		–	k6
	Упорные цилиндрические роликоподшипники с тугим кольцом		–	h6 (j6)
	Упорные цилиндрические роликоподшипники без колец		–	h8
Комбини-рованная нагрузка	Упорно-радиальные сферические роликоподшипники	Все размеры	Местное нагружение тугого кольца	j6
		до 200 мм	Циркуляционное нагружение тугого кольца	j6 (k6)
		свыше 200 мм		k6 (m6)

Допуски корпуса для радиальных подшипников
102674443

Вид нагружения	Подвижность посадки Режим работы подшипника	Условия работы	Поле допуска
Местное нагружение наружного кольца	Легко перемещаемое наружное кольцо, корпус неразъемный	Квалитет допуска выбирается в зависимости от требований к точности вращения	H7 (H6)[1]
	Легко перемещаемое наружное кольцо, корпус разъемный		H8 (H7)
	Трудно перемещаемое наружное кольцо, корпус неразъемный	Необходима высокая точность вращения	H6 (J6)
	Трудно перемещаемое наружное кольцо, радиально-упорные шариковые и конические роликовые подшипники с регулируемым наружным кольцом, корпус разъемный	Нормальная точность вращения	H7 (J7)
	Легко перемещаемое наружное кольцо	Приток тепла через вал	G7[2]
Циркуляционное нагружение наружного кольца или неопределенное направление нагрузки	Легкий режим, наружное кольцо неперемещаемое	При повышенных требованиях к точности вращения: K6, M6, N6 и P6	K7 (K6)
	Нормальный режим, ударная нагрузка, наружное кольцо неперемещаемое		M7 (M6)
	Тяжелый режим, ударная нагрузка (C/P < 6), наружное кольцо неперемещаемое		N7 (N6)
	Тяжелый режим, сильные удары, тонкостенный корпус, наружное кольцо неперемещаемое		P7 (P6)

1) G7 – для корпусов из серого чугуна, если наружный диаметр подшипника D > 250 мм, и разность температур между наружным кольцом и корпусом > 10 K.

2) F7 – для корпусов из чугуна, если наружный диаметр подшипника D > 250 мм, и разность температур между наружным кольцом и корпусом > 10 K.

Допуски корпуса для упорных подшипников
102677899

Нагрузка	Тип подшипника	Условия работы	Поле допуска
Осевая нагрузка	Упорные шарикоподшипники	Нормальная точность вращения Высокая точность вращения	E8 H6
	Упорные цилиндрические роликоподшипники со свободным кольцом	–	H7 (K7)
	Упорные цилиндрические роликоподшипники без колец	–	H10
	Упорно-радиальные сферические роликоподшипники	Нормальная нагрузка Высокая нагрузка	E8 G7
Комбинированная нагрузка, местное нагружение свободного кольца	Упорно-радиальные сферические роликоподшипники	–	H7
Комбинированная нагрузка, циркуляционное нагружение свободного кольца	Упорно-радиальные сферические роликоподшипники	–	K7

Таблицы допусков посадок подшипников на вал и в корпус
696896267

Числовые значения допусков посадок (стр. от 154 до 167) справедливы для сплошных валов из стали и для чугунных корпусов. В шапках таблиц под номинальными диаметрами приведены нормальные допуски диаметров отверстий или наружных диаметров радиальных подшипников (за исключением конических роликоподшипников). Ниже указаны предельные отклонения важнейших для монтажа подшипников полей допусков.

Посадка на вал
696878475

В каждой ячейке указаны пять числовых значений, согласно нижеследующей схеме. Например, для вала ∅40 j5:

Пример табличного представления допусков посадки на вал
102681611

Допуск вала в мкм		Значение натяга или зазора посадки в мкм	
Предел максимума материала	+6	**18**[2]	Натяг или зазор, если совпадают пределы максимума материала
		10[1][2]	Вероятностный натяг или зазор
Предел минимума материала	−5	5[3]	Натяг или зазор, если совпадают пределы минимума материала

[1] В качестве вероятностного зазора или натяга здесь приведено значение, которое получается, если действительные размеры деталей отстоят на одну треть ширин полей допусков от пределов максимума материала.

[2] Цифры, выделенные жирным шрифтом, означают натяг.

[3] Цифры, напечатанные нормальным шрифтом, означают зазор.

Допуски посадок на вал, см. таблицы, начиная со стр. 154.

Посадка в корпус
696848779

В каждой ячейке указаны пять числовых значений согласно нижеследующей схеме. Например, для отверстия корпуса ∅100 K6:

Пример табличного представления допусков посадок в корпус
696851595

Допуск корпуса в мкм		Значение натяга или зазора посадки в мкм	
Предел минимума материала	+4	**18**[2]	Натяг или зазор, если совпадают пределы максимума материала
		6[1][2]	Вероятностный натяг или зазор
Предел максимума материала	−18	19[3]	Натяг или зазор, если совпадают пределы минимума материала

[1] В качестве вероятностного зазора или натяга здесь приведено значение, которое получается, если действительные размеры деталей отстоят на одну треть ширин полей допусков от пределов максимума материала.

[2] Цифры, выделенные жирным шрифтом, означают натяг.

[3] Цифры, напечатанные нормальным шрифтом, означают зазор.

Допуски посадок в корпус см. на стр. от 163 до 167.

Допуски посадок подшипников на вал
106093323

	Номинальный диаметр вала в мм									
	свыше	**3**		**6**		**10**		**18**		**30**
	до	**6**		**10**		**18**		**30**		**50**
	Отклонение диаметра отверстия подшипника в мкм (нормальный класс точности)									
	Δ_{dmp}	0 −8		0 −8		0 −8		0 −10		0 −12
	Допуск диаметра вала; натяг или зазор в мкм									
g5	−4 −9	**4** **0** 9	−5 −11	**3** 2 11	−6 −14	**2** 3 14	−7 −16	**3** 3 16	−9 −20	**3** 5 20
g6	−4 −12	**4** 1 12	−5 −14	**3** 3 14	−6 −17	**2** 4 17	−7 −20	**3** 5 20	−9 −25	**3** 6 25
h5	0 −5	**8** **4** 5	0 −6	**8** **3** 6	0 −8	**8** **3** 8	0 −9	**10** **4** 9	0 −11	**12** **4** 11
h6	0 −8	**8** **3** 8	0 −9	**8** **2** 9	0 −11	**8** **2** 11	0 −13	**10** **2** 13	0 −16	**12** **3** 16
j5	+3 −2	**11** **7** 2	+4 −2	**12** **7** 2	+5 −3	**13** **8** 3	+5 −4	**15** **9** 4	+6 −5	**18** **10** 5
j6	+6 −2	**14** **8** 2	+7 −2	**15** **9** 2	+8 −3	**16** **10** 3	+9 −4	**19** **11** 4	+11 −5	**23** **14** 5
js5	+2,5 −2,5	**11** **6** 3	+3 −3	**11** **6** 3	+4 −4	**12** **6** 4	+4,5 −4,5	**15** **9** 5	+5,5 −5,5	**18** **10** 6
js6	+4 −4	**12** **7** 4	+4,5 −4,5	**13** **7** 5	+5,5 −5,5	**14** **8** 6	+6,5 −6,5	**17** **9** 7	+8 −8	**20** **11** 8
k5	+6 +1	**14** **9** **1**	+7 +1	**15** **10** **1**	+9 +1	**17** **12** **1**	+11 +2	**21** **15** **2**	+13 +2	**25** **17** **2**
k6	+9 +1	**17** **11** **1**	+10 +1	**18** **12** **1**	+12 +1	**20** **14** **1**	+15 +2	**25** **17** **2**	+18 +2	**30** **21** **2**
m5	+9 +4	**17** **13** **4**	+12 +6	**20** **15** **6**	+15 +7	**23** **18** **7**	+17 +8	**27** **21** **8**	+20 +9	**32** **24** **9**
m6	+12 +4	**20** **15** **4**	+15 +6	**23** **17** **6**	+18 +7	**26** **20** **7**	+21 +8	**31** **23** **8**	+25 +9	**37** **27** **9**

50 65	65 80	80 100	100 120	120 140	140 160	160 180	180 200	200 225	225 250
0 −15	0 −15	0 −20	0 −20	0 −25	0 −25	0 −25	0 −30	0 −30	0 −30
−10 −23 | **5** 4 23	−10 −23 | **5** 4 23	−12 −27 | **8** 4 27	−12 −27 | **8** 4 27	−14 −32 | **11** 3 32	−14 −32 | **11** 3 32	−14 −32 | **11** 3 32	−15 −35 | **15** 2 35	−15 −35 | **15** 2 35	−15 −35 | **15** 2 35
−10 −29 | **5** 6 29	−10 −29 | **5** 6 29	−12 −34 | **8** 6 34	−12 −34 | **8** 6 34	−14 −39 | **11** 6 39	−14 −39 | **11** 6 39	−14 −39 | **11** 6 39	−15 −44 | **15** 5 44	−15 −44 | **15** 5 44	−15 −44 | **15** 5 44
0 −13 | **15** **6** 13	0 −13 | **15** **6** 13	0 −15 | **20** **8** 15	0 −15 | **20** **8** 15	0 −18 | **25** **11** 18	0 −18 | **25** **11** 18	0 −18 | **25** **11** 18	0 −20 | **30** **13** 20	0 −20 | **30** **13** 20	0 −20 | **30** **13** 20
0 −19 | **15** **4** 19	0 −19 | **15** **4** 19	0 −22 | **20** **6** 22	0 −22 | **20** **6** 22	0 −25 | **25** **8** 25	0 −25 | **25** **8** 25	0 −25 | **25** **8** 25	0 −29 | **30** **10** 29	0 −29 | **30** **10** 29	0 −29 | **30** **10** 29
+6 −7 | **21** **12** 7	+6 −7 | **21** **12** 7	+6 −9 | **26** **14** 9	+6 −9 | **26** **14** 9	+7 −11 | **32** **18** 11	+7 −11 | **32** **18** 11	+7 −11 | **32** **18** 11	+7 −13 | **37** **20** 13	+7 −13 | **37** **20** 13	+7 −13 | **37** **20** 13
+12 −7 | **27** **16** 7	+12 −7 | **27** **16** 7	+13 −9 | **33** **19** 9	+13 −9 | **33** **19** 9	+14 −11 | **39** **22** 11	+14 −11 | **39** **22** 11	+14 −11 | **39** **22** 11	+16 −13 | **46** **26** 13	+16 −13 | **46** **26** 13	+16 −13 | **46** **26** 13
+6,5 −6,5 | **22** **13** 7	+6,5 −6,5 | **22** **13** 7	+7,5 −7,5 | **28** **16** 8	+7,5 −7,5 | **28** **16** 8	+9 −9 | **34** **20** 9	+9 −9 | **34** **20** 9	+9 −9 | **34** **20** 9	+10 −10 | **40** **23** 10	+10 −10 | **40** **23** 10	+10 −10 | **40** **23** 10
+9,5 −9,5 | **25** **13** 10	+9,5 −9,5 | **25** **13** 10	+11 −11 | **31** **17** 11	+11 −11 | **31** **17** 11	+12,5 −12,5 | **38** **21** 13	+12,5 −12,5 | **38** **21** 13	+12,5 −12,5 | **38** **21** 13	+14,5 −14,5 | **45** **25** 15	+14,5 −14,5 | **45** **25** 15	+14,5 −14,5 | **45** **25** 15
+15 +2 | **30** **21** **2**	+15 +2 | **30** **21** **2**	+18 +3 | **38** **26** **3**	+18 +3 | **38** **26** **3**	+21 +3 | **46** **32** **3**	+21 +3 | **46** **32** **3**	+21 +3 | **46** **32** **3**	+24 +4 | **54** **37** **4**	+24 +4 | **54** **37** **4**	+24 +4 | **54** **37** **4**
+21 +2 | **36** **25** **2**	+21 +2 | **36** **25** **2**	+25 +3 | **45** **31** **3**	+25 +3 | **45** **31** **3**	+28 +3 | **53** **36** **3**	+28 +3 | **53** **36** **3**	+28 +3 | **53** **36** **3**	+33 +4 | **63** **43** **4**	+33 +4 | **63** **43** **4**	+33 +4 | **63** **43** **4**
+24 +11 | **39** **30** **11**	+24 +11 | **39** **30** **11**	+28 +13 | **48** **36** **13**	+28 +13 | **48** **36** **13**	+33 +15 | **58** **44** **15**	+33 +15 | **58** **44** **15**	+33 +15 | **58** **44** **15**	+37 +17 | **67** **50** **17**	+37 +17 | **67** **50** **17**	+37 +17 | **67** **50** **17**
+30 +11 | **45** **34** **11**	+30 +11 | **45** **34** **11**	+35 +13 | **55** **42** **13**	+35 +13 | **55** **42** **13**	+40 +15 | **65** **48** **15**	+40 +15 | **65** **48** **15**	+40 +15 | **65** **48** **15**	+46 +17 | **76** **56** **17**	+46 +17 | **76** **56** **17**	+46 +17 | **76** **56** **17**

Допуски посадок подшипников на вал
Продолжение
960789387

Номинальный диаметр вала в мм								
свыше		**250**		**280**		**315**		**355**
до		**280**		**315**		**355**		**400**
Отклонение диаметра отверстия подшипника в мкм (нормальный класс точности)								
Δ_{dmp}	0 −35		0 −35		0 −40		0 −40	
Допуск диаметра вала; натяг или зазор в мкм								
g5	−17 −40	**18** 1 40	−17 −40	**18** 1 40	−18 −43	**22** **0** 43	−18 −43	**22** **0** 43
g6	−17 −49	**18** 4 49	−17 −49	**18** 4 49	−18 −54	**22** 3 54	−18 −54	**22** 3 54
h5	0 −23	**35** **16** 23	0 −23	**35** **16** 23	0 −25	**40** **18** 25	0 −25	**40** **18** 25
h6	0 −32	**35** **13** 32	0 −32	**35** **13** 32	0 −36	**40** **15** 36	0 −36	**40** **15** 36
j5	+7 −16	**42** **23** 16	+7 −16	**42** **23** 16	+7 −18	**47** **25** 18	+7 −18	**47** **25** 18
j6	+16 −16	**51** **29** 16	+16 −16	**51** **29** 16	+18 −18	**58** **33** 18	+18 −18	**58** **33** 18
js5	+11,5 −11,5	**47** **27** 12	+11,5 −11,5	**47** **27** 12	+12,5 −12,5	**53** **32** 13	+12,5 −12,5	**53** **32** 13
js6	+16 −16	**51** **29** 16	+16 −16	**51** **29** 16	+18 −18	**58** **33** 18	+18 −18	**58** **33** 18
k5	+27 +4	**62** **43** **4**	+27 +4	**62** **43** **4**	+29 +4	**69** **47** **4**	+29 +4	**69** **47** **4**
k6	+36 +4	**71** **49** **4**	+36 +4	**71** **49** **4**	+40 +4	**80** **55** **4**	+40 +4	**80** **55** **4**
m5	+43 +20	**78** **59** **20**	+43 +20	**78** **59** **20**	+46 +21	**86** **64** **21**	+46 +21	**86** **64** **21**
m6	+52 +20	**87** **65** **20**	+52 +20	**87** **65** **20**	+57 +21	**97** **72** **21**	+57 +21	**97** **72** **21**

	400 450	450 500	500 560	560 630	630 710	710 800	800 900
	0 −45	0 −45	0 −50	0 −50	0 −75	0 −75	0 −100
−20 −47	**25** **1** 47	−20 −47	**25** **1** 47	−22 −51	**28** **1** 51	−22 −51	**28** **1** 51	−24 −56	**51** **15** 56	−24 −56	**51** **15** 56	−26 −62	**74** **29** 62
−20 −60	**25** 3 60	−20 −60	**25** 3 60	−22 −66	**28** 4 66	−22 −66	**28** 4 66	−24 −74	**51** **9** 74	−24 −74	**51** **9** 74	−26 −82	**74** **24** 82
0 −27	**45** **21** 27	0 −27	**45** **21** 27	0 −29	**50** **23** 29	0 −29	**50** **23** 29	0 −32	**75** **39** 32	0 −32	**75** **39** 32	0 −36	**100** **55** 36
0 −40	**45** **17** 40	0 −40	**45** **17** 40	0 −44	**50** **18** 44	0 −44	**50** **18** 44	0 −50	**75** **33** 50	0 −50	**75** **33** 50	0 −56	**100** **48** 56
+7 −20	**52** **28** 20	+7 −20	**52** **28** 20	–	–	–	–	–	–	–	–	–	–
+20 −20	**65** **37** 20	+20 −20	**65** **37** 20	+22 −22	**72** **40** 22	+22 −22	**72** **40** 22	+25 −25	**100** **58** 25	+25 −25	**100** **58** 25	+28 −28	**128** **76** 28
+13,5 −13,5	**59** **35** 14	+13,5 −13,5	**59** **35** 14	+14,5 −14,5	**65** **38** 15	+14,5 −14,5	**65** **38** 15	+16 −16	**91** **55** 16	+16 −16	**91** **55** 16	+18 −18	**118** **73** 18
+20 −20	**65** **37** 20	+20 −20	**65** **37** 20	+22 −22	**72** **40** 22	+22 −22	**72** **40** 22	+25 −25	**100** **58** 25	+25 −25	**100** **58** 25	+28 −28	**128** **76** 28
+32 +5	**77** **53** **5**	+32 +5	**77** **53** **5**	+29 0	**79** **53** **0**	+29 0	**79** **53** **0**	+32 0	**107** **71** **0**	+32 0	**107** **71** **0**	+36 0	**136** **91** **0**
+45 +5	**90** **62** **5**	+45 +5	**90** **62** **5**	+44 0	**94** **62** **0**	+44 0	**94** **62** **0**	+50 0	**125** **83** **0**	+50 0	**125** **83** **0**	+56 0	**156** **104** **0**
+50 +23	**95** **71** **23**	+50 +23	**95** **71** **23**	+55 +26	**105** **78** **26**	+55 +26	**105** **78** **26**	+62 +30	**137** **101** **30**	+62 +30	**137** **101** **30**	+70 +34	**170** **125** **34**
+63 +23	**108** **80** **23**	+63 +23	**108** **80** **23**	+70 +26	**120** **88** **26**	+70 +26	**120** **88** **26**	+80 +30	**155** **113** **30**	+80 +30	**155** **113** **30**	+90 +34	**190** **138** **34**

Допуски посадок подшипников на вал
102691211

Номинальный диаметр вала в мм												
свыше	**3**		**6**		**10**		**18**		**30**		**50**	
до	**6**		**10**		**18**		**30**		**50**		**65**	
Отклонение диаметра отверстия подшипника в мкм (нормальный класс точности)												
Δ_{dmp}	0 −8		0 −8		0 −8		0 −10		0 −12		0 −15	
Допуск диаметра вала; натяг или зазор в мкм												
n5	+13 +8	**21** **17** **8**	+16 +10	**24** **19** **10**	+20 +12	**28** **23** **12**	+24 +15	**34** **28** **15**	+28 +17	**40** **32** **17**	+33 +20	**48** **39** **20**
n6	+16 +8	**24** **19** **8**	+19 +10	**27** **21** **10**	+23 +12	**31** **25** **12**	+28 +15	**38** **30** **15**	+33 +17	**45** **36** **17**	+39 +20	**54** **43** **20**
p6	+20 +12	**28** **23** **12**	+24 +15	**32** **26** **15**	+29 +18	**37** **31** **18**	+35 +22	**45** **37** **22**	+42 +26	**54** **45** **26**	+51 +32	**66** **55** **32**
p7	+24 +12	**32** **25** **12**	+30 +15	**38** **30** **15**	+36 +18	**44** **35** **18**	+43 +22	**53** **43** **22**	+51 +26	**63** **51** **26**	+62 +32	**77** **62** **32**
r6	+23 +15	**31** **25** **15**	+28 +19	**36** **30** **19**	+34 +23	**42** **35** **23**	+41 +28	**51** **44** **28**	+50 +34	**62** **53** **34**	+60 +41	**75** **64** **41**
r7	+27 +15	**35** **28** **15**	+34 +19	**42** **34** **19**	+41 +23	**49** **40** **23**	+49 +28	**59** **49** **28**	+59 +34	**71** **59** **34**	+71 +41	**86** **71** **41**
Допуски вала под закрепительные и стяжные втулки												
h7/ $\frac{IT5}{2}$	0 −12	*2,5*	0 −15	*3*	0 −18	*4*	0 −21	*4,5*	0 −25	*5,5*	0 −30	*6,5*
h8/ $\frac{IT5}{2}$	0 −18	*2,5*	0 −22	*3*	0 −27	*4*	0 −33	*4,5*	0 −39	*5,5*	0 −46	*6,5*
h9/ $\frac{IT6}{2}$	0 −30	*4*	0 −36	*4,5*	0 −43	*5,5*	0 −52	*6,5*	0 −62	*8*	0 −74	*9,5*

Выделенные *курсивом* цифры дают ориентировочные значения допусков цилиндричности t_1 (DIN ISO 1101).

65 **80**		**80** **100**		**100** **120**		**120** **140**		**140** **160**		**160** **180**		**180** **200**		**200** **225**		**225** **250**	
0 −15		0 −20		0 −20		0 −25		0 −25		0 −25		0 −30		0 −30		0 −30	
+33 +20	**48** **39** **20**	+38 +23	**58** **46** **23**	+38 +23	**58** **46** **23**	+45 +27	**70** **56** **27**	+45 +27	**70** **56** **27**	+45 +27	**70** **56** **27**	+51 +31	**81** **64** **31**	+51 +31	**81** **64** **31**	+51 +31	**81** **64** **31**
+39 +20	**54** **43** **20**	+45 +23	**65** **51** **23**	+45 +23	**65** **51** **23**	+52 +27	**77** **60** **27**	+52 +27	**77** **60** **27**	+52 +27	**77** **60** **27**	+60 +31	**90** **70** **31**	+60 +31	**90** **70** **31**	+60 +31	**90** **70** **31**
+51 +32	**66** **55** **32**	+59 +37	**79** **65** **37**	+59 +37	**79** **65** **37**	+68 +43	**93** **76** **43**	+68 +43	**93** **76** **43**	+68 +43	**93** **76** **43**	+79 +50	**109** **89** **50**	+79 +50	**109** **89** **50**	+79 +50	**109** **89** **50**
+62 +32	**77** **62** **32**	+72 +37	**92** **73** **37**	+72 +37	**92** **73** **37**	+83 +43	**108** **87** **43**	+83 +43	**108** **87** **43**	+83 +43	**108** **87** **43**	+96 +50	**126** **101** **50**	+96 +50	**126** **101** **50**	+96 +50	**126** **101** **50**
+62 +43	**77** **66** **43**	+73 +51	**93** **79** **51**	+76 +54	**96** **82** **54**	+88 +63	**113** **97** **63**	+90 +65	**115** **99** **65**	+93 +68	**118** **102** **68**	+106 +77	**136** **116** **77**	+109 +80	**139** **119** **80**	+113 +84	**143** **123** **84**
+73 +43	**88** **73** **43**	+86 +51	**106** **87** **51**	+89 +54	**109** **90** **54**	+103 +63	**128** **107** **63**	+105 +65	**130** **109** **65**	+108 +68	**133** **112** **68**	+123 +77	**153** **128** **77**	+126 +80	**156** **131** **80**	+130 +84	**160** **135** **84**
0 −30	*6,5*	0 −35	*7,5*	0 −35	*7,5*	0 −40	*9*	0 −40	*9*	0 −40	*9*	0 −46	*10*	0 −46	*10*	0 −46	*10*
0 −46	*6,5*	0 −54	*7,5*	0 −54	*7,5*	0 −63	*9*	0 −63	*9*	0 −63	*9*	0 −72	*10*	0 −72	*10*	0 −72	*10*
0 −74	*9,5*	0 −87	*11*	0 −87	*11*	0 −100	*12,5*	0 −100	*12,5*	0 −100	*12,5*	0 −115	*14,5*	0 −115	*14,5*	0 −115	*14,5*

Допуски посадок подшипников на вал
Продолжение
102694667

Номинальный диаметр вала в мм										
свыше	**250**		**280**		**315**		**355**		**400**	
до	**280**		**315**		**355**		**400**		**450**	
Отклонение диаметра отверстия подшипника в мкм (нормальный класс точности)										
Δ_{dmp}	0 −35		0 −35		0 −40		0 −40		0 −45	
Допуск диаметра вала; натяг или зазор в мкм										
n5	+57 +34	**92** **73** **34**	+57 +34	**92** **73** **34**	+62 +37	**102** **80** **37**	+62 +37	**102** **80** **37**	+67 +40	**112** **88** **40**
n6	+66 +34	**101** **79** **34**	+66 +34	**101** **79** **34**	+73 +37	**113** **88** **37**	+73 +37	**113** **88** **37**	+80 +40	**125** **97** **40**
p6	+88 +56	**123** **101** **56**	+88 +56	**123** **101** **56**	+98 +62	**138** **113** **62**	+98 +62	**138** **113** **62**	+108 +68	**153** **125** **68**
p7	+108 +56	**143** **114** **56**	+108 +56	**143** **114** **56**	+119 +62	**159** **127** **62**	+119 +62	**159** **127** **62**	+131 +68	**176** **139** **68**
r6	+126 +94	**161** **138** **94**	+130 +98	**165** **142** **98**	+144 +108	**184** **159** **108**	+150 +114	**190** **165** **114**	+166 +126	**211** **183** **126**
r7	+146 +94	**181** **152** **94**	+150 +98	**185** **156** **98**	+165 +108	**205** **173** **108**	+171 +114	**211** **179** **114**	+189 +126	**234** **198** **126**
Допуски вала под закрепительные и стяжные втулки										
h7/ $\frac{IT5}{2}$	0 −52	*11,5*	0 −52	*11,5*	0 −57	*12,5*	0 −57	*12,5*	0 −63	*13,5*
h8/ $\frac{IT5}{2}$	0 −81	*11,5*	0 −81	*11,5*	0 −89	*12,5*	0 −89	*12,5*	0 −97	*13,5*
h9/ $\frac{IT6}{2}$	0 −130	*16*	0 −130	*16*	0 −140	*18*	0 −140	*18*	0 −155	*20*

Выделенные *курсивом* цифры дают ориентировочные значения допусков цилиндричности t_1 (DIN ISO 1101).

450 **500**		**500** **560**		**560** **630**		**630** **710**		**710** **800**		**800** **900**	
0 −45		0 −50		0 −50		0 −75		0 −75		0 −100	
+67 +40	**112** **88** **40**	+73 +44	**123** **96** **44**	+73 +44	**123** **96** **44**	+82 +50	**157** **121** **50**	+82 +50	**157** **121** **50**	+92 +56	**192** **147** **56**
+80 +40	**125** **97** **40**	+88 +44	**138** **106** **44**	+88 +44	**138** **106** **44**	+100 +50	**175** **133** **50**	+100 +50	**175** **133** **50**	+112 +56	**212** **160** **56**
+108 +68	**153** **125** **68**	+122 +78	**172** **140** **78**	+122 +78	**172** **140** **78**	+138 +88	**213** **171** **88**	+138 +88	**213** **171** **88**	+156 +100	**256** **204** **100**
+131 +68	**176** **139** **68**	+148 +78	**198** **158** **78**	+148 +78	**198** **158** **78**	+168 +88	**243** **199** **88**	+168 +88	**243** **199** **88**	+190 +100	**290** **227** **100**
+172 +132	**217** **189** **132**	+194 +150	**244** **212** **150**	+199 +155	**249** **217** **155**	+225 +175	**300** **258** **175**	+235 +185	**310** **268** **185**	+266 +210	**366** **314** **210**
+195 +132	**240** **204** **132**	+220 +150	**270** **230** **150**	+225 +155	**275** **235** **155**	+255 +175	**330** **278** **175**	+265 +185	**340** **288** **185**	+300 +210	**400** **337** **210**
0 −63	*13,5*	0 −70	*14,5*	0 −70	*14,5*	0 −80	*16*	0 −80	*16*	0 −90	*18*
0 −97	*13,5*	0 −110	*14,5*	0 −110	*14,5*	0 −125	*16*	0 −125	*16*	0 −140	*18*
0 −155	*20*	0 −175	*22*	0 −175	*22*	0 −200	*25*	0 −200	*25*	0 −230	*28*

Допуски посадок подшипников в корпус
102699531

Номинальный диаметр отверстия в корпусе в мм										
свыше	**6**		**10**		**18**		**30**		**50**	
до	**10**		**18**		**30**		**50**		**80**	
Отклонение наружного диаметра подшипника в мкм (нормальный класс точности)										
Δ_{Dmp}	0 −8		0 −8		0 −9		0 −11		0 −13	
Допуск диаметра отверстия корпуса; натяг или зазор в мкм										
E8	+47 +25	25 35 55	+59 +32	32 44 67	+73 +40	40 54 82	+89 +50	50 67 100	+106 +60	60 79 119
F7	+28 +13	13 21 36	+34 +16	16 25 42	+41 +20	20 30 50	+50 +25	25 37 61	+60 +30	30 44 73
G6	+14 +5	5 11 22	+17 +6	6 12 25	+20 +7	7 14 29	+25 +9	9 18 36	+29 +10	10 21 42
G7	+20 +5	5 13 28	+24 +6	6 15 32	+28 +7	7 17 37	+34 +9	9 21 45	+40 +10	10 24 53
H6	+9 0	**0** 6 17	+11 0	**0** 6 19	+13 0	**0** 7 22	+16 0	**0** 9 27	+19 0	**0** 11 32
H7	+15 0	**0** 8 23	+18 0	**0** 9 26	+21 0	**0** 10 30	+25 0	**0** 12 36	+30 0	**0** 14 43
H8	+22 0	**0** 10 30	+27 0	**0** 12 35	+33 0	**0** 14 42	+39 0	**0** 17 50	+46 0	**0** 20 59
J6	+5 −4	**4** 2 13	+6 −5	**5** 1 14	+8 −5	**5** 2 17	+10 −6	**6** 3 21	+13 −6	**6** 5 26
J7	+8 −7	**7** 1 16	+10 −8	**8** 1 18	+12 −9	**9** 1 21	+14 −11	**11** 1 25	+18 −12	**12** 2 31
JS6	+4,5 −4,5	**4,5** 2 12,5	+5,5 −5,5	**5,5** 1 13,5	+6,5 −6,5	**6,5** **0** 15,5	+8 −8	**8** 1 19	+9,5 −9,5	**9,5** **0** 22,5
JS7	+7,5 −7,5	**7,5** 1 15,5	+9 −9	**9** **0** 17	+10,5 −10,5	**10,5** **1** 19,5	+12,5 −12,5	**12,5** **1** 23,5	+15 −15	**15** **1** 28
K6	+2 −7	**7** **1** 10	+2 −9	**9** **3** 10	+2 −11	**11** **4** 11	+3 −13	**13** **4** 14	+4 −15	**15** **4** 17
K7	+5 −10	**10** **2** 13	+6 −12	**12** **3** 14	+6 −15	**15** **5** 15	+7 −18	**18** **6** 18	+9 −21	**21** **7** 22

Допуски посадок подшипников в корпус
960797195

Номинальный диаметр отверстия в корпусе в мм								
свыше	**80**		**120**		**150**		**180**	
до	**120**		**150**		**180**		**250**	
Отклонение наружного диаметра подшипника в мкм (нормальный класс точности)								
Δ_{Dmp}	0 −15		0 −18		0 −25		0 −30	
Допуск диаметра отверстия корпуса; натяг или зазор в мкм								
E8	+126 +72	72 85 141	+148 +85	85 112 166	+148 +85	85 114 173	+172 +100	100 134 202
F7	+71 +36	36 53 86	+83 +43	43 62 101	+83 +43	43 64 108	+96 +50	50 75 126
G6	+34 +12	12 24 49	+39 +14	14 28 57	+39 +14	14 31 64	+44 +15	15 35 74
G7	+47 +12	12 29 62	+54 +14	14 33 72	+54 +14	14 36 79	+61 +15	15 40 91
H6	+22 0	**0** 12 37	+25 0	**0** 14 43	+25 0	**0** 17 50	+29 0	**0** 20 59
H7	+35 0	**0** 17 50	+40 0	**0** 19 58	+40 0	**0** 22 65	+46 0	**0** 25 76
H8	+54 0	**0** 23 69	+63 0	**0** 27 81	+63 0	**0** 29 88	+72 0	**0** 34 102
J6	+16 −6	**6** 6 31	+18 −7	**7** 7 36	+18 −7	**7** 10 43	+22 −7	**7** 13 52
J7	+22 −13	**13** 4 37	+26 −14	**14** 5 44	+26 −14	**14** 8 51	+30 −16	**16** 9 60
JS6	+11 −11	**11** 1 26	+12,5 −12,5	**12,5** 1 30,5	+12,5 −12,5	**12,5** 3 37,5	+14,5 −14,5	**14,5** 5 44,5
JS7	+17,5 −17,5	**17,5** **1** 32,5	+20 −20	**20** 1 38	+20 −20	**20** 1 45	+23 −23	**23** 2 53
K6	+4 −18	**18** **6** 19	+4 −21	**21** **7** 22	+4 −21	**21** **4** 29	+5 −24	**24** **4** 35
K7	+10 −25	**25** **8** 25	+12 −28	**28** **9** 30	+12 −28	**28** **6** 37	+13 −33	**33** **8** 43

	250 **315**		**315** **400**		**400** **500**		**500** **630**		**630** **800**		**800** **1000**		**1000** **1250**	
	0 −35		0 −40		0 −45		0 −50		0 −75		0 −100		0 −125	
+191 +110	110 149 226	+214 +125	125 168 254	+232 +135	135 182 277	+255 +145	145 199 305	+285 +160	160 227 360	+310 +170	170 250 410	+360 +195	195 292 485
+108 +56	56 85 143	+119 +62	62 94 159	+131 +68	68 104 176	+146 +76	76 116 196	+160 +80	80 132 235	+176 +86	86 149 276	+203 +98	98 175 328
+49 +17	17 39 84	+54 +18	18 43 94	+60 +20	20 48 105	+66 +22	22 54 116	+74 +24	24 66 149	+82 +26	26 78 182	+94 +28	28 93 219
+69 +17	17 46 104	+75 +18	18 50 115	+83 +20	20 56 128	+92 +22	22 62 142	+104 +24	24 76 179	+116 +26	26 89 216	+133 +28	28 105 258
+32 0	**0** 22 67	+36 0	**0** 25 76	+40 0	**0** 28 85	+44 0	**0** 32 94	+50 0	**0** 42 125	+56 0	**0** 52 156	+66 0	**0** 64 191
+52 0	**0** 29 87	+57 0	**0** 32 97	+63 0	**0** 36 108	+70 0	**0** 40 120	+80 0	**0** 52 155	+90 0	**0** 63 190	+105 0	**0** 77 230
+81 0	**0** 39 116	+89 0	**0** 43 129	+97 0	**0** 47 142	+110 0	**0** 54 160	+125 0	**0** 67 200	+140 0	**0** 80 240	+165 0	**0** 97 290
+25 −7	**7** 15 60	+29 −7	**7** 18 69	+33 −7	**7** 21 78	–	–	–	–	–	–	–	–
+36 −16	**16** 13 71	+39 −18	**18** 14 79	+43 −20	**20** 16 88	–	–	–	–	–	–	–	–
+16 −16	**16** 7 51	+18 −18	**18** 6 58	+20 −20	**20** 8 65	+22 −22	**22** 10 72	+25 −25	**25** 17 100	+28 −28	**28** 24 128	+33 −33	**33** 31 158
+26 −26	**26** 3 61	+28,5 −28,5	**28,5** 3 68,5	+31,5 −31,5	**31,5** 4 76,5	+35 −35	**35** 5 85	+40 −40	**40** 12 115	+45 −45	**45** 18 145	+52 −52	**52** 24 177
+5 −27	**27** **5** 40	+7 −29	**29** **4** 47	+8 −32	**32** **4** 53	0 −44	**44** **12** 50	0 −50	**50** **8** 75	0 −56	**56** **4** 100	0 −66	**66** **2** 125
+16 −36	**36** **7** 51	+17 −40	**40** **8** 57	+18 −45	**45** **9** 63	0 −70	**70** **30** 50	0 −80	**80** **28** 75	0 −90	**90** **27** 100	0 −105	**105** **28** 125

Допуски посадок подшипников в корпус
960802443

Номинальный диаметр отверстия в корпусе в мм												
свыше	**6**		**10**		**18**		**30**		**50**		**80**	
до	**10**		**18**		**30**		**50**		**80**		**120**	
Отклонение наружного диаметра подшипника в мкм (нормальный класс точности)												
Δ_{Dmp}	0 −8		0 −8		0 −9		0 −11		0 −13		0 −15	
Допуск диаметра отверстия корпуса; натяг или зазор в мкм												
M6	−3 −12	**12** **6** 5	−4 −15	**15** **9** 4	−4 −17	**17** **10** 5	−4 −20	**20** **11** 7	−5 −24	**24** **13** 8	−6 −28	**28** **16** 9
M7	0 −15	**15** **7** 8	0 −18	**18** **9** 8	0 −21	**21** **11** 9	0 −25	**25** **13** 11	0 −30	**30** **16** 13	0 −35	**35** **18** 15
N6	−7 −16	**16** **10** 1	−9 −20	**20** **14** **1**	−11 −24	**24** **17** **2**	−12 −28	**28** **19** **1**	−14 −33	**33** **22** **1**	−16 −38	**38** **26** **1**
N7	−4 −19	**19** **11** 4	−5 −23	**23** **14** 3	−7 −28	**28** **18** 2	−8 −33	**33** **21** 3	−9 −39	**39** **25** 4	−10 −45	**45** **28** 5
P6	−12 −21	**21** **15** **4**	−15 −26	**26** **20** **7**	−18 −31	**31** **24** **9**	−21 −37	**37** **28** **10**	−26 −45	**45** **34** **13**	−30 −52	**52** **40** **15**
P7	−9 −24	**24** **16** **1**	−11 −29	**29** **20** **3**	−14 −35	**35** **25** **5**	−17 −42	**42** **30** **6**	−21 −51	**51** **37** **8**	−24 −59	**59** **42** **9**

120 150	150 180	180 250	250 315	315 400	400 500	500 630	630 800	800 1000
0 −18	0 −25	0 −30	0 −35	0 −40	0 −45	0 −50	0 −75	0 −100
−8 −33 | **33** **19** 10	−8 −33 | **33** **16** 17	−8 −37 | **37** **17** 22	−9 −41 | **41** **19** 26	−10 −46 | **46** **21** 30	−10 −50 | **50** **22** 35	−26 −70 | **70** **38** 24	−30 −80 | **80** **38** 45	−34 −90 | **90** **38** 66
0 −40 | **40** **21** 18	0 −40 | **40** **18** 25	0 −46 | **46** **21** 30	0 −52 | **52** **23** 35	0 −57 | **57** **25** 40	0 −63 | **63** **27** 45	−26 −96 | **96** **56** 24	−30 −110 | **110** **58** 45	−34 −124 | **124** **61** 66
−20 −45 | **45** **31** **2**	−20 −45 | **45** **28** 5	−22 −51 | **51** **31** 8	−25 −57 | **57** **35** 10	−26 −62 | **62** **37** 14	−27 −67 | **67** **39** 18	−44 −88 | **88** **56** 6	−50 −100 | **100** **58** 25	−56 −112 | **112** **60** 44
−12 −52 | **52** **33** 6	−12 −52 | **52** **30** 13	−14 −60 | **60** **35** 16	−14 −66 | **66** **37** 21	−16 −73 | **73** **41** 24	−17 −80 | **80** **44** 28	−44 −114 | **114** **74** 6	−50 −130 | **130** **78** 25	−56 −146 | **146** **83** 44
−36 −61 | **61** **47** **18**	−36 −61 | **61** **44** **11**	−41 −70 | **70** **50** **11**	−47 −79 | **79** **57** **12**	−51 −87 | **87** **62** **11**	−55 −95 | **95** **67** **10**	−78 −122 | **122** **90** **28**	−88 −138 | **138** **96** **13**	−100 −156 | **156** **104** **0**
−28 −68 | **68** **49** **10**	−28 −68 | **68** **46** **3**	−33 −79 | **79** **54** **3**	−36 −88 | **88** **59** **1**	−41 −98 | **98** **66** **1**	−45 −108 | **108** **72** **0**	−78 −148 | **148** **108** **28**	−88 −168 | **168** **126** **13**	−100 −190 | **190** **127** **0**

Допуски посадок подшипников в корпус
102702731

Номинальный диаметр отверстия в корпусе в мм		
свыше до	**1000** **1250**	
Отклонение наружного диаметра подшипника в мкм (нормальный класс точности)		
Δ_{Dmp}	0 −125	
Допуск диаметра отверстия корпуса; натяг или зазор в мкм		
M6	−40 −106	**106** **45** 85
M7	−40 −145	**145** **68** 85
N6	−66 −132	**132** **67** 59
N7	−66 −171	**171** **94** 59
P6	−120 −186	**186** **121** 5
P7	−120 −225	**225** **148** 5

Диаметр прилегающей окружности
1150574091

Для подшипников качения без внутреннего кольца вводится определение диаметра прилегающей окружности F_w.
Это окружность максимального диаметра, вписанная в реальный профиль внутренней поверхности подшипника по игольчатым роликам при их беззазорном прилегании к дорожке качения наружного кольца, *рис. 15*. В подшипниках до монтажа он имеет поле допуска F6 (исключение составляют игольчатые роликоподшипники с одним наружным штампованным кольцом, в т. ч. закрытым с одной стороны). Предельные отклонения полей допусков F6 и F8 см. по табл.

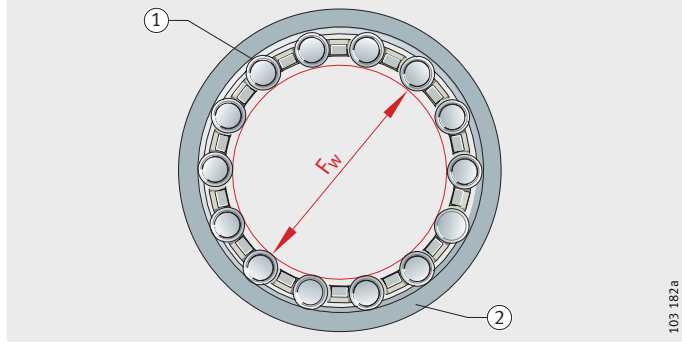

① игольчатый ролик
② наружная дорожка качения
F_w = диаметр прилегающей окружности
1150622219

Рисунок 15
Диаметр прилегающей окружности

Предельные отклонения диаметра прилегающей окружности
1139405451

Диаметр прилегающей окружности F_w мм		Поле допуска F6 Допуск диаметра прилегающей окружности F_w		Поле допуска F8 Допуск диаметра прилегающей окружности F_w	
		верхнее отклонение	нижнее отклонение	верхнее отклонение	нижнее отклонение
свыше	до	мкм	мкм	мкм	мкм
3	6	+18	+10	+28	+10
6	10	+22	+13	+35	+13
10	18	+27	+16	+43	+16
18	30	+33	+20	+53	+20
30	50	+41	+25	+64	+25
50	80	+49	+30	+76	+30
80	120	+58	+36	+90	+36
120	180	+68	+43	+106	+43
180	250	+79	+50	+122	+50
250	315	+88	+56	+137	+56
315	400	+98	+62	+151	+62
400	500	+108	+68	+165	+68

Допуски формы и расположения посадочных поверхностей

696827915

С целью достижения желаемой посадки, для посадочных и сопрягаемых поверхностей вала и отверстия корпуса должны быть соблюдены определенные допуски, *рис. 16* и таблица, стр. 170.

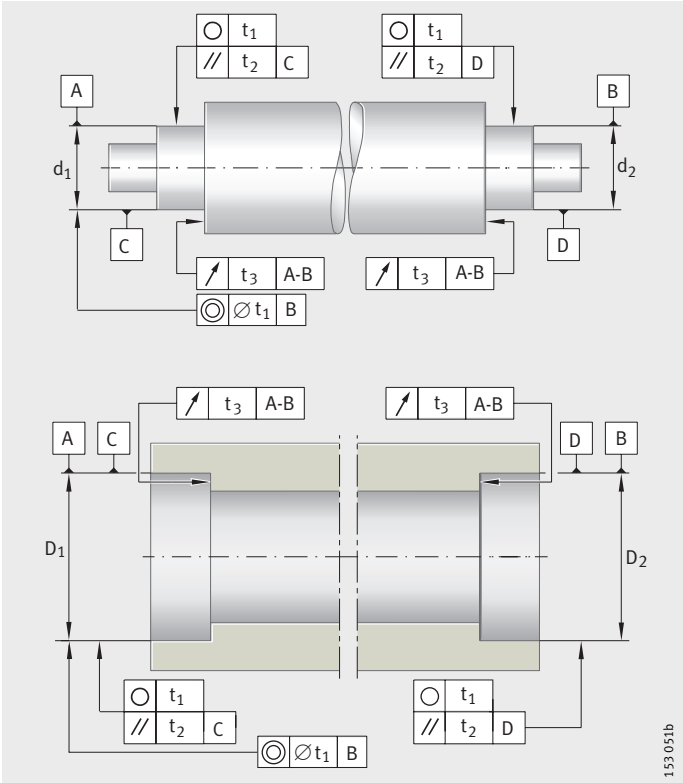

t_1 = допуск круглости
t_2 = допуск параллельности
t_3 = допуск торцового биения заплеников

1027 08699

Рисунок 16
Допуски формы и расположения

Точность посадочных поверхностей

696809641

Степень точности допусков посадочных поверхностей на валу и в корпусе демонстрируют таблицы, стр. 170, а также предельные отклонения в системе ISO (ISO 286).

Второе посадочное место

696792738

Допуски расположения посадочных поверхностей для второго подшипника на валу (d_2) или в корпусе (D_2) (выраженные допуском соосности по DIN ISO 1 101) должны быть ориентированы на способность подшипника компенсировать перекос. При этом следует учитывать несоосности вследствие упругой деформации вала и корпуса.

Корпус

696790571

Поверхности сочленения частей разъемных корпусов не должны иметь заусенцев.

Точность посадочных поверхностей зависит от точности выбранного подшипника.

Допуски формы и расположения посадочных поверхностей
102711819

Класс точности подшипника	Посадочная поверхность для подшипника	Допуск диаметра	Допуск круглости t_1	Допуск парал-лельности t_2	Допуск торцового биения заплечиков t_3
PN P6X	Вал	IT6 (IT5)	Циркуляционное нагружение IT4/2	IT4	IT4
			Местное нагружение IT5/2	IT5	
	Корпус	IT7 (IT6)	Циркуляционное нагружение IT5/2	IT5	IT5
			Местное нагружение IT6/2	IT6	
P5	Вал	IT5	Циркуляционное нагружение IT2/2	IT2	IT2
			Местное нагружение IT3/2	IT3	
	Корпус	IT6	Циркуляционное нагружение IT3/2	IT3	IT3
			Местное нагружение IT4/2	IT4	
P4 P4S SP	Вал	IT4	Циркуляционное нагружение IT1/2	IT1	IT1
			Местное нагружение IT2/2	IT2	
	Корпус	IT5	Циркуляционное нагружение IT2/2	IT2	IT2
			Местное нагружение IT3/2	IT3	
UP	Вал	IT3	Циркуляционное нагружение IT0/2	IT0	IT0
			Местное нагружение IT1/2	IT1	
	Корпус	IT4	Циркуляционное нагружение IT1/2	IT1	IT1
			Местное нагружение IT2/2	IT2	

Основные допуски в системе ISO (допуски IT по квалитетам) согласно DIN ISO 286 см. в табл., стр. 172.

Шероховатость посадочных поверхностей
696747787

Шероховатость посадочных поверхностей должна быть соотнесена с классом точности подшипников. Среднее арифметическое отклонение профиля шероховатости R_a не должно быть слишком большим, чтобы потеря натяга оставалась в установленных границах. Посадочные поверхности вала должны быть шлифованы, отверстия тонко обработаны точением. Ориентировочные значения см. по табл.

Допуски вала и отверстия, а также допустимые значения шероховатости также указаны в разделах с рекомендациями конструктору и обеспечению надежности глав с описаниями продукции. Ориентировочные значения шероховатости соответствуют DIN 5 425-1.

Ориентировочные значения шероховатости посадочных поверхностей для подшипников
733578635

Диаметр посадочной поверхности подшипника d (D) мм		Рекомендуемые значения шероховатости R_a и классы шероховатости шлифованных посадочных поверхностей в зависимости от допуска диаметра[2] мкм			
свыше	до	IT7	IT6	IT5	IT4
–	80	1,6 (N7)	0,8 (N6)	0,4 (N5)	0,2 (N4)
80	500	1,6 (N7)	1,6 (N7)	0,8 (N6)	0,4 (N5)
500	1 250	3,2 (N8)[1]	1,6 (N7)	1,6 (N7)	0,8 (N6)

[1] При монтаже гидравлическим способом параметр шероховатости не должен превышать значение R_a = 1,6 мкм.

[2] В скобках указаны классы шероховатости согласно DIN ISO 1302.

Числовые значения допусков IT по квалитетам

1150771211

Допуски IT по квалитетам, числовые значения

1150773259

В таблице приведены числовые значения основных допусков в системе ISO (допуски IT) согласно DIN ISO 286.

Номинальный размер в мм						
свыше	**1**	**3**	**6**	**10**	**18**	**30**
до	**3**	**6**	**10**	**18**	**30**	**50**
Значения в мкм						
IT0	0,5	0,6	0,6	0,8	1	1
IT1	0,8	1	1	1,2	1,5	1,5
IT2	1,2	1,5	1,5	2	2,5	2,5
IT3	2	2,5	2,5	3	4	4
IT4	3	4	4	5	6	7
IT5	4	5	6	8	9	11
IT6	6	8	9	11	13	16
IT7	10	12	15	18	21	25
IT8	14	18	22	27	33	39
IT9	25	30	36	43	52	62
IT10	40	48	58	70	84	100
IT11	60	75	90	110	130	160
IT12	100	120	150	180	210	250

50	**80**	**120**	**180**	**250**	**315**	**400**	**500**	**630**	**800**	**1 000**
80	**120**	**180**	**250**	**315**	**400**	**500**	**630**	**800**	**1 000**	**1 250**
1,2	1,5	2	3	4	5	6	–	–	–	–
2	2,5	3,5	4,5	6	7	8	–	–	–	–
3	4	5	7	8	9	10	–	–	–	–
5	6	8	10	12	13	15	–	–	–	–
8	10	12	14	16	18	20	–	–	–	–
13	15	18	20	23	25	27	29	32	36	42
19	22	25	29	32	36	40	44	50	56	66
30	35	40	46	52	57	63	70	80	90	105
46	54	63	72	81	89	97	110	125	140	165
74	87	100	115	130	140	155	175	200	230	260
120	140	160	185	210	230	250	280	320	360	420
190	220	250	290	320	360	400	440	500	560	660
300	350	400	460	520	570	630	700	800	900	1 050

Дорожки качения для подшипников без колец
696724747

В подшипниках без внутреннего и/или наружного кольца тела качения катятся непосредственно по поверхности вала или отверстия корпуса.

Поверхности вала и отверстия корпуса должны быть выполнены с качеством дорожки качения подшипника.

Дорожки качения всегда должны быть исполнены без волнистости и особо тонко обработаны (шлифованием и хонингованием). При шероховатости $R_a > 0,2$ мкм грузоподъемность подшипника не может быть реализована в полной мере.

Дополнительно необходимо принять во внимание рекомендации по исполнению вала в главах с описаниями продукции.

Допуски диаметров вала и отверстия корпуса определяют зазор в подшипнике.

Материалы дорожек качения
696715275

Стали сквозной закалки
696699403

В качестве материала дорожек качения для подшипников без колец пригодны стали сквозной закалки по ISO 683-17 (например, 100Cr6). Эти стали также могут иметь термообработку поверхностной закалкой.

Цементируемые стали
696521483

Цементируемые стали должны соответствовать ISO 683-17 (напр., 17MnCr5, 16CrNiMo6) или EN 10 084 (напр., 16MnCr5).

Индукционная и газопламенная закалка
696505611

Для газопламенной и индукционной закалки следует применять стали согласно ISO 683-17 (например, Cf54, 43CrMo4) или DIN 17 212 (например, Cf53).

Твердость поверхности и глубина закалки
696495115

Значения действительны для дорожек качения, упорных шайб и заплечиков вала. При использовании цементируемых сталей и сталей для газопламенной и индукционной закалки необходимо обеспечить твердость поверхности 670 HV + 170 HV и достаточную глубину закалки CHD или SHD.

Глубина закалки согласно DIN 50 190 – это глубина поверхностного слоя, в котором твердость не падает ниже 550 HV. Она измеряется на окончательно шлифованном валу и должна соответствовать приведенным значениям, но в любом случае должна быть ≧ 0,3 мм.

Если дорожки качения мягче, чем 650 HV (58 HRC), то в полной мере грузоподъемность подшипника реализована быть не может. В таком случае следует уменьшить динамическую грузоподъемность C_r и статическую грузоподъемность C_{0r} с учетом коэффициента f_H, *рис. 17*.

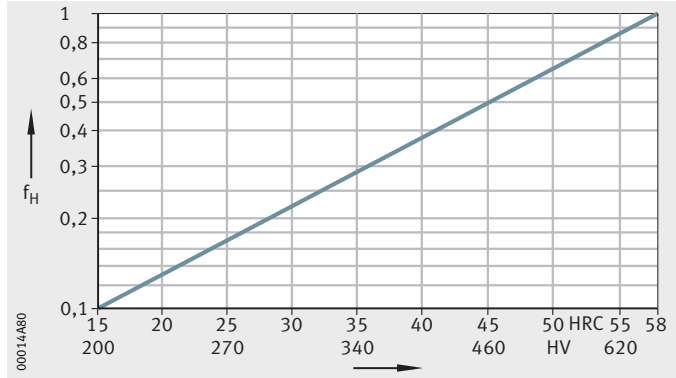

f_H = коэффициент для учета твердости дорожки качения

HRC, HV = твердость поверхности

102725259

Рисунок 17
Учет твердости дорожки качения

Графики изменения твердости
696484235

Схематично графики изменения твердости изображены на *рис. 18* и *рис. 19*. Необходимая твердость и характер ее изменения определяются нагрузками на материал.

За базу для приводимых формул взяты закономерности изменения твердости, обычно достигаемые при квалифицированно выполненной термообработке.

Цементация:

$$CHD \geqq 0{,}078 \cdot D_w$$

Газопламенная или индукционная закалка:

$$SHD \geqq 140 \cdot D_w / R_{p0,2}$$

CHD мм
глубина цементации;
SHD мм
глубина закалки;
D_w мм
диаметр тел качения;
$R_{p\,0,2}$ Н/мм^2
предел текучести.

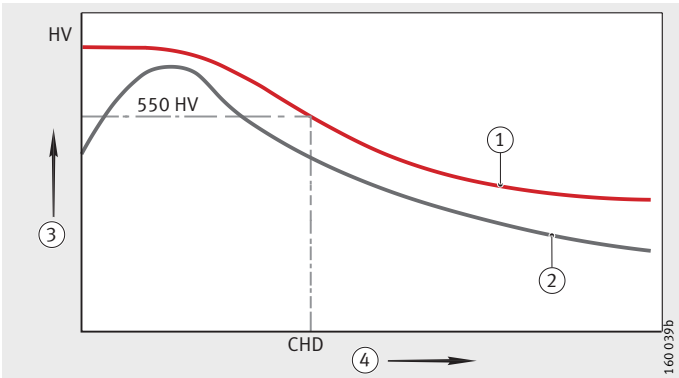

① график при цементации
② требуемая твердость
③ твердость
④ расстояние от поверхности
CHD = глубина цементации с твердостью 550 HV
102732427

Рисунок 18
Глубина закалки цементацией CHD и график твердости

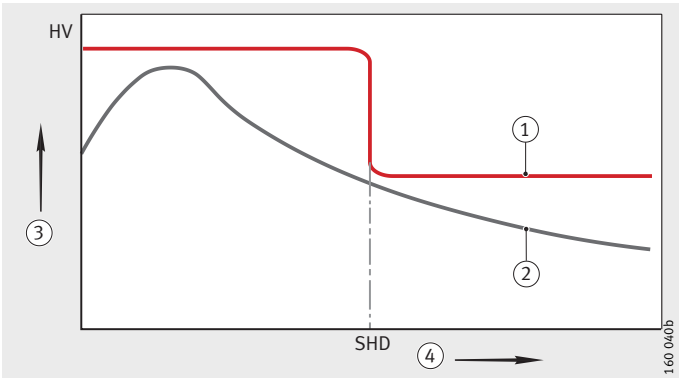

① график при газопламенной или индукционной закалке
② требуемая твердость
③ твердость
④ расстояние от поверхности
SHD = глубина закалки
102733835

Рисунок 19
Глубина закалки SHD и график твердости

Осевое закрепление подшипников
696458379

Способы осевого закрепления колец подшипников зависят от схемы установки подшипников (например, подшипники фиксированных, плавающих или регулируемых опор).

Примеры приведены на рисунках: от *рис. 20*, стр. 177 до *рис. 30*, стр. 180.

Рекомендации по конструированию
696395915

Кольца подшипников следует фиксировать от бокового перемещения посредством силового или геометрического замыкания. Допускается их прилегание только к заплечикам вала или корпуса, и ни в коем случае – к галтелям.

Любой радиус сопрягаемой детали должен быть меньше минимального значения координаты монтажной фаски r или r_1 подшипника.

Радиус выполняется с галтелем согласно DIN 5 418 или выточкой согласно DIN 509.

Высота заплечиков сопрягаемых деталей должна быть настолько большой, чтобы при максимальном значении координаты монтажной фаски подшипника обеспечивалась достаточная ширина поверхности прилегания (DIN 5 418).

В таблицах размеров подшипников приведены максимальные размеры радиуса r_a или r_{a1} и диаметры заплечиков (D_a или d_a).

Особые требования для подшипников отдельных типов, например, радиальных игольчатых, цилиндрических и конических роликовых и упорных подшипников, указаны в главах с описаниями продукции.

Фиксированные подшипники
696380043

Фиксированные подшипники воспринимают осевые силы. Поэтому на передачу таких сил должен быть рассчитан соответствующий фиксирующий элемент конструкции. Можно использовать заплечики на валу и в корпусе, пружинные стопорные кольца, крышки корпуса, плоские торцовые шайбы, привинчиваемые к валу, гайки, дистанционные кольца.

Плавающие подшипники
696364171

Плавающие подшипники не должны передавать высокие осевые усилия при тепловом изменении длины. Таким образом, осевое закрепление нужно, чтобы только предотвратить перемещение колец подшипника. Для этого часто бывает достаточно посадки с натягом.

Неразъемные подшипники
696335499

У неразъемных подшипников одно кольцо должно иметь посадку с натягом, другое кольцо удерживается телами качения.

Радиальные шарикоподшипники, двухрядные радиально-упорные шарикоподшипники
696325771

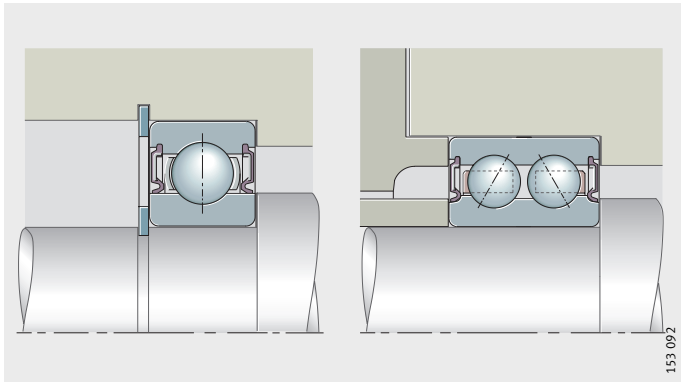

Упор с двух сторон
для наружных и внутренних колец

102742667

Рисунок 20
Фиксированные подшипники

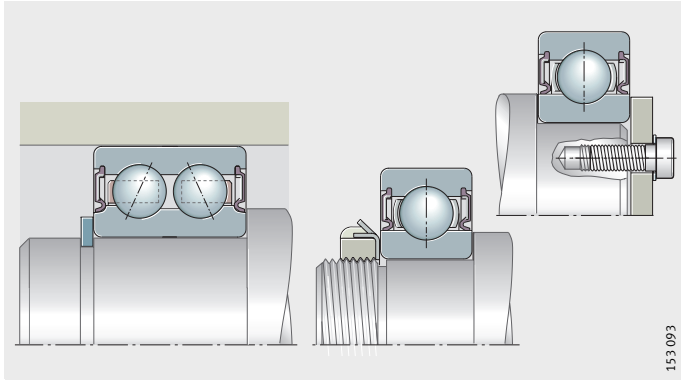

Упор с двух сторон
для внутренних колец

102744075

Рисунок 21
Плавающие подшипники

Цилиндрические роликоподшипники
696315659

Внутренние и наружные кольца подшипников должны иметь упор с двух сторон, см. от *рис.* ~~22~~ до *рис. 24*, стр. 178.

Борта радиальных цилиндрических роликоподшипников, несущих осевую нагрузку, должны иметь осевой упор в заплечики с диаметрами d_1 или D_1. Значения d_1, D_1 указаны в таблицах размеров.

Для подшипников с однобортовым кольцом, способных воспринимать осевую нагрузку только в одном направлении, достаточно одностороннего упора для нагруженного борта.

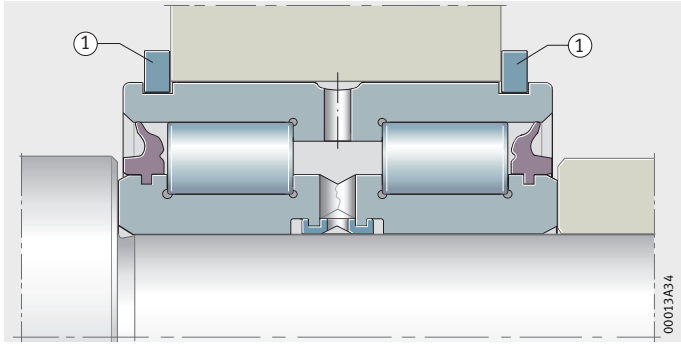

Осевая фиксация наружного кольца подшипника с помощью стопорных колец

① пружинное стопорное кольцо

102750091

Рисунок 22
Фиксированный подшипник

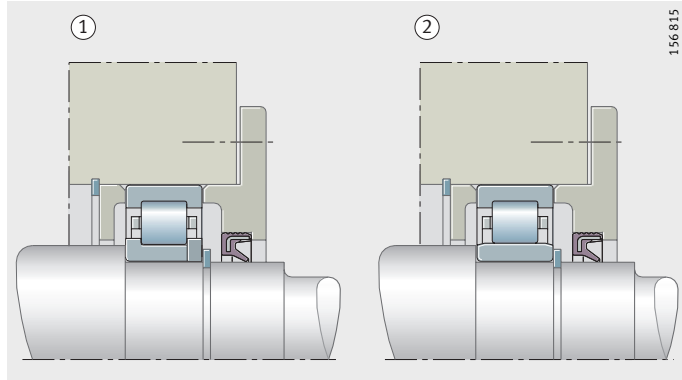

Осевая фиксация посредством геометрического замыкания

① фиксированный подшипник

② плавающий подшипник

102751499

Рисунок 23
Фиксированные и плавающие подшипники

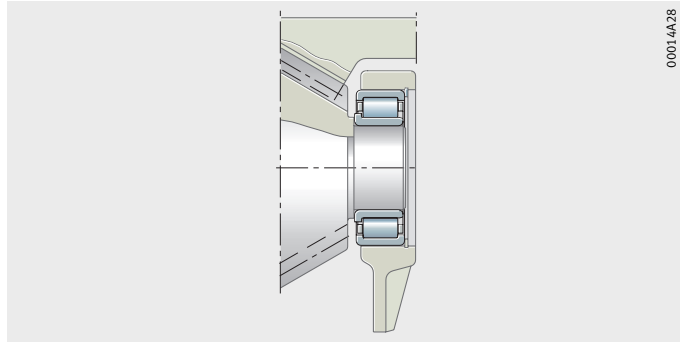

Борт внутреннего кольца подшипника предотвращает смещение вала в одну сторону

102752907

Рисунок 24
Плавающий подшипник

Игольчатые роликоподшипники без колец

696292619

Боковые упорные поверхности сопряженной конструкции должны быть тонко обработаны (R_a2) и выполнены износостойкими.

Перед пружинными стопорными кольцами следует установить упорную шайбу, *рис. 25*.

Следует обеспечить достаточную площадь перекрытия пружинного кольца и шайбы.

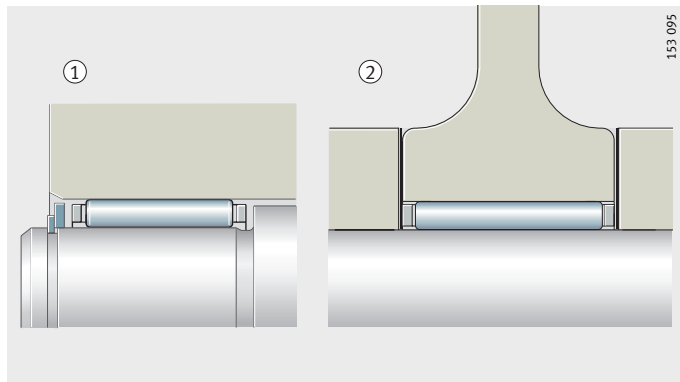

① осевая фиксация с помощью пружинного кольца и упорной шайбы

② осевая фиксация посредством сопряженной конструкции

696295435

Рисунок 25
Плавающие подшипники

Игольчатые роликоподшипники с массивными/штампованными наружными кольцами, игольчатые роликоподшипники без бортов/без внутреннего кольца
696262411

Фиксация происходит посредством пружинного стопорного кольца и заплечиков, *рис. 26* и *рис. 27*. Следует обеспечить достаточную площадь перекрытия пружинного стопорного кольца и торца внутреннего кольца.

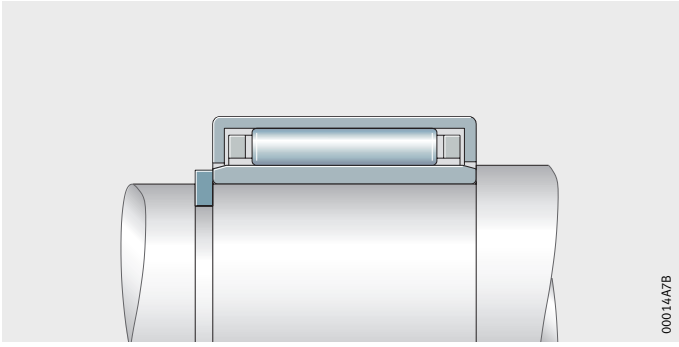

Игольчатый роликоподшипник с одним наружным штампованным кольцом

Осевая фиксация пружинным стопорным кольцом и заплечиком

696265227

Рисунок 26
Плавающий подшипник

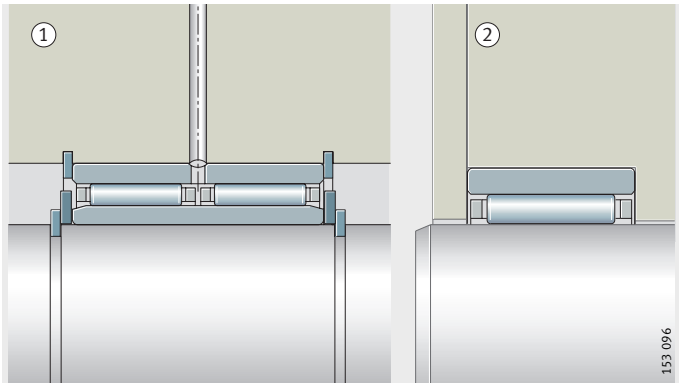

Игольчатые роликоподшипники

① осевая фиксация пружинными стопорными кольцами

② осевая фиксация заплечиками

696266891

Рисунок 27
Осевая фиксация игольчатых роликоподшипников

Комбинированные игольчатые роликоподшипники
696239371

Осевая фиксация колец с двух сторон чрезвычайно важна в случае с фиксированными подшипниками и подшипниками с разъемными внутренними или наружными кольцами, *рис. 28*.

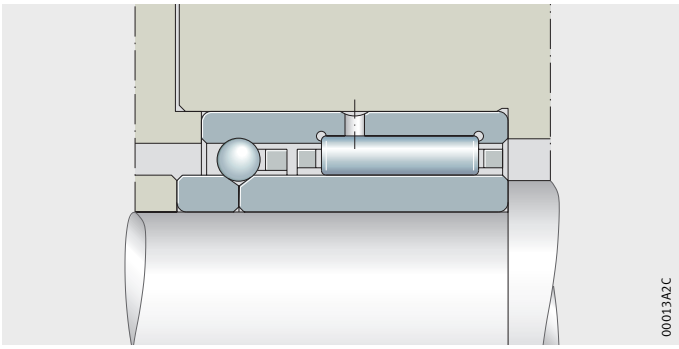

Комбинированный радиально-упорный шарикоподшипник с игольчатыми роликами

Двусторонняя осевая фиксация колец подшипника

696242187

Рисунок 28
Фиксированный подшипник

Подшипники регулируемых и плавающих опор

696216843

Так как подшипники в схеме с регулируемыми опорами и в схеме с плавающими опорами передают осевые силы лишь в одном направлении, фиксировать их кольца нужно только с одной стороны. Восприятие противоположно направленных сил происходит зеркально установленным подшипником, *рис. 29* и *рис. 30*. В качестве регулирующих элементов конструкции применяют гайки вала, крышки, резьбовые и дистанционные кольца.

Боковое перемещение колец подшипников в схеме с плавающими опорами ограничивают заплечиками вала или корпуса, крышками, пружинными стопорными кольцами, *рис. 30*.

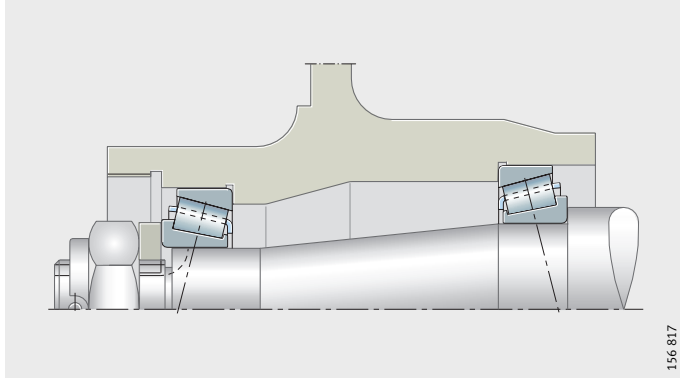

Осевое закрепление

102701483

Рисунок 29
Регулируемые опоры

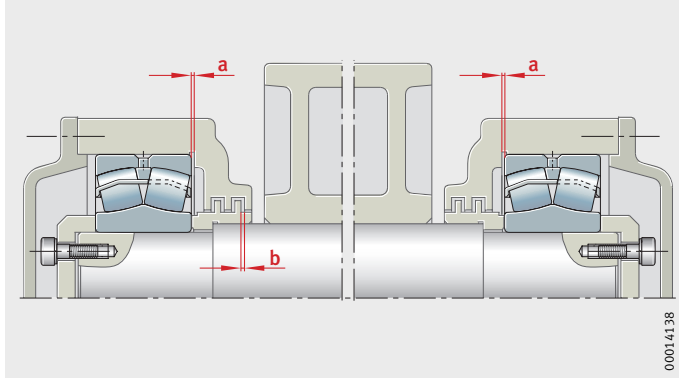

Осевое закрепление

a = зазор;
a < b (b = осевой зазор лабиринтного уплотнения)

102782891

Рисунок 30
Плавающие опоры

Уплотнения подшипниковых опор
696185611

Уплотнения имеют существенное влияние на срок службы подшипниковой опоры. Они должны удерживать в подшипнике смазку и препятствовать проникновению загрязнений внутрь подшипника.

Загрязнения могут оказывать различное влияние:

- большое количество очень мелких частиц, имеющих абразивное действие, вызывает износ подшипника. Возросший зазор или увеличившийся уровень шума свидетельствуют об окончании срока службы подшипника;
- более крупные твердые частицы, попадающие в контакт качения, снижают усталостную долговечность подшипника, так как при высоких нагрузках в местах их вдавливания возникает усталостное выкрашивание.

Различают, главным образом, контактные и бесконтактные уплотнения в сопряженной конструкции и в подшипнике.

Бесконтактные уплотнения в сопряженной конструкции
696168203

При бесконтактных уплотнениях трение возникает только в смазочном слое. Таким образом, уплотнения не изнашиваются и длительное время сохраняют работоспособность. Поскольку в бесконтактных уплотнениях тепловыделение не происходит, они пригодны также для работы при очень высоких частотах вращения.

Щелевые уплотнения
696158859

Простое, но во многих случаях достаточно эффективное уплотнение – узкий зазор между валом и корпусом, *рис. 31*.

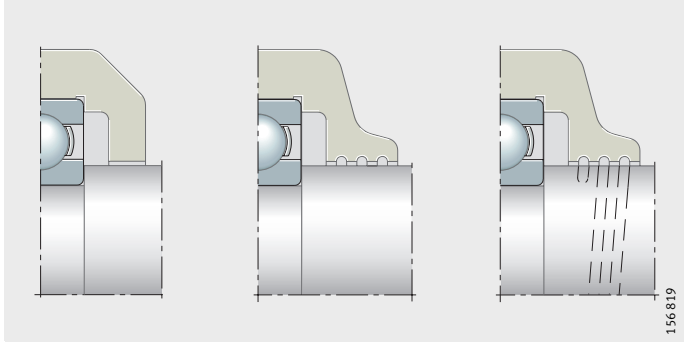

102769419

Рисунок 31
Простейшие щелевые уплотнения

Лабиринтные уплотнения
696149515

Лабиринтные уплотнения, зазоры в которых заполняются консистентной смазкой, более эффективны по сравнению со щелевыми уплотнениями, *рис. 32*.

При внешних загрязнениях подавать консистентную смазку следует изнутри в зазоры уплотнения через короткие интервалы времени.

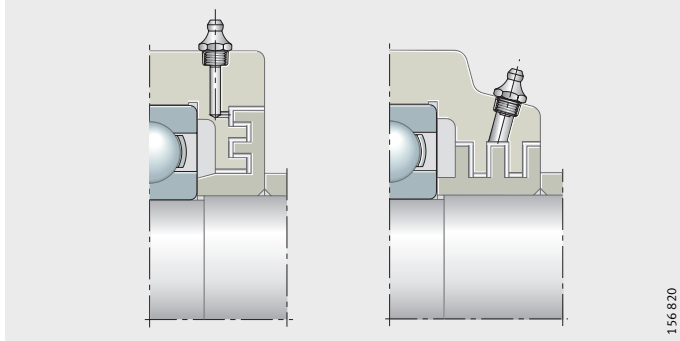

102774283

Рисунок 32
Лабиринтные уплотнения

Маслоотражательное кольцо
696088971

При смазывании маслом для предотвращения его утечек из подшипникового узла в горизонтальных валах применяют маслоотражательные кольца, *рис. 33*.

Отводной канал в нижней части уплотнения должен быть достаточного размера, чтобы загрязняющие частицы не смогли нарушить его пропускную способность.

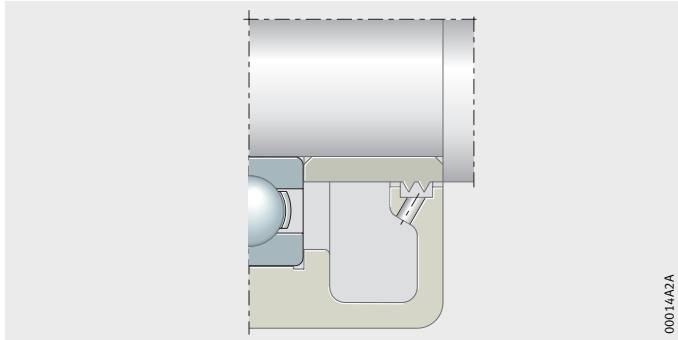

102779147

Рисунок 33
Маслоотражательное кольцо

Инерционная защитная шайба
696079627

Вращающиеся совместно с валом инерционные шайбы защищают зазор щелевого уплотнения при повышенном загрязнении, *рис. 34*.

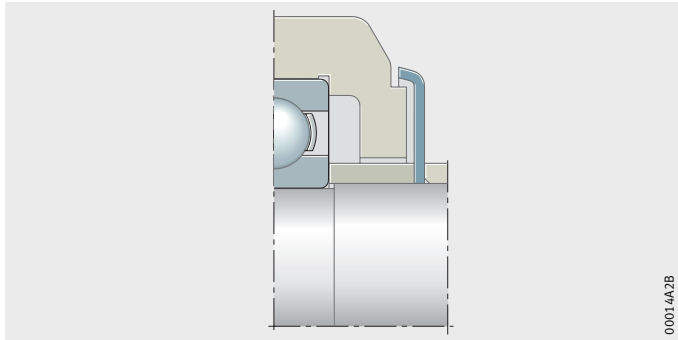

102782859

Рисунок 34
Инерционная защитная шайба

Подпорные шайбы
696070283

Неподвижные подпорные шайбы обеспечивают нахождение консистентной смазки вблизи подшипника, *рис. 35*.

Выступившая в зазоре щелевого уплотнения консистентная смазка защищает подшипник от загрязнений.

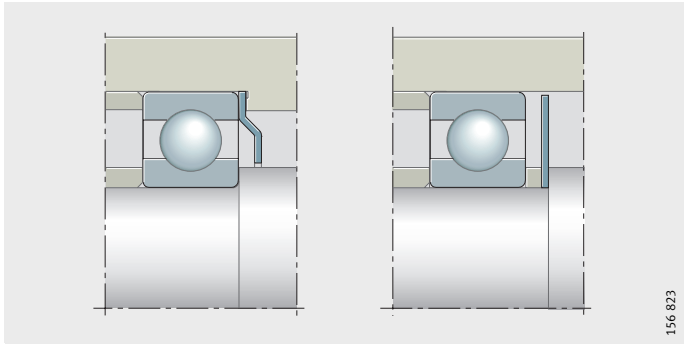

102787723

Рисунок 35
Неподвижные подпорные шайбы

Пластинчатые уплотнения
696060939

Пластинчатые стальные уплотнения, пружинящие в радиальном направлении внутрь или наружу, требуют небольшого монтажного пространства, *рис. 36*.
Они защищают от потери консистентной смазки и от проникновения пыли и могут использоваться в качестве внешнего уплотнения от проникновения водяных брызг.

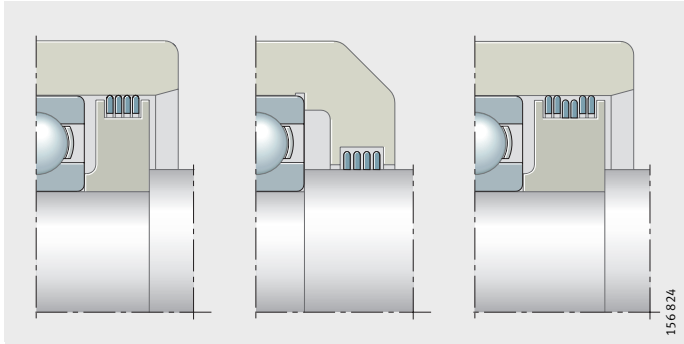

102791435

Рисунок 36
Пластинчатые уплотнения

Бесконтактные уплотнения, встроенные в подшипник

Защитные шайбы
696051467
696041739

Защитные шайбы, устанавливаемые в подшипник с одной или с двух сторон, являются компактными уплотнениями, *рис. 37*.

Подшипники с защитными шайбами с обеих сторон поставляются заполненными консистентной смазкой.

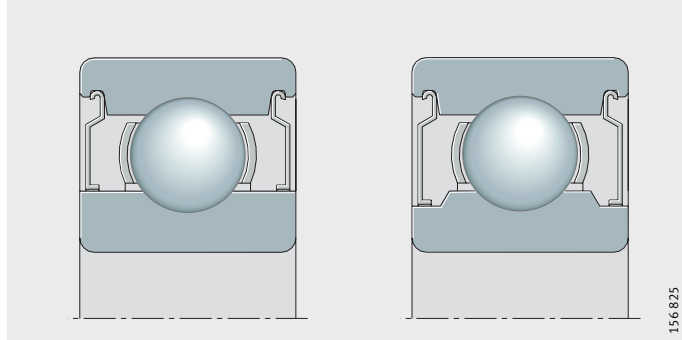

102797707

Рисунок 37
Защитные шайбы

Уплотнения BRS
696032395

Трение в таких уплотнениях также мало, как и в подшипниках с защитными шайбами. Однако, в сравнении с ними, такие уплотнения имеют преимущество: внешний резиновый упругий валик хорошо уплотняет проточку в наружном кольце.
Это особенно важно в случае вращения наружного кольца, так как отделившееся от загустителя под действием центробежных сил базовое масло просочилось бы наружу через неплотный стык защитной шайбы и кольцевой канавки в наружном кольце.

Подшипники с уплотнениями BRS поставляются только по заказу, *рис. 38*.

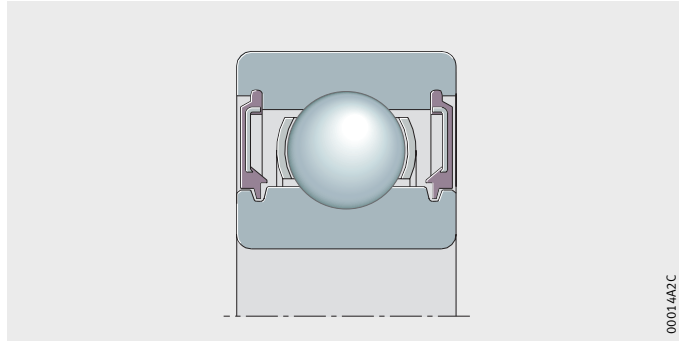

102801419

Рисунок 38
Уплотнения BRS

Контактные уплотнения в сопряженной конструкции
696015243

Прилегание контактных уплотнений к подвижной поверхности происходит обычно с определенным радиальным усилием. Усилие прилегания должно быть небольшим, чтобы не допустить чрезмерного увеличения момента трения и температуры. На момент трения, температуру и износ уплотнения влияют также состояние смазки на контактной поверхности, шероховатость и скорость скольжения по контактной поверхности.

При использовании консистентной смазки
696005899

Войлочные кольца и полоски хорошо зарекомендовали себя при смазывании консистентной смазкой, *рис. 39*. Перед монтажом они пропитываются маслом и хорошо защищают от пыли. При неблагоприятных окружающих условиях войлочные кольца устанавливают рядом по два. Войлочные кольца и кольцевые канавки нормированы согласно DIN 5 419.

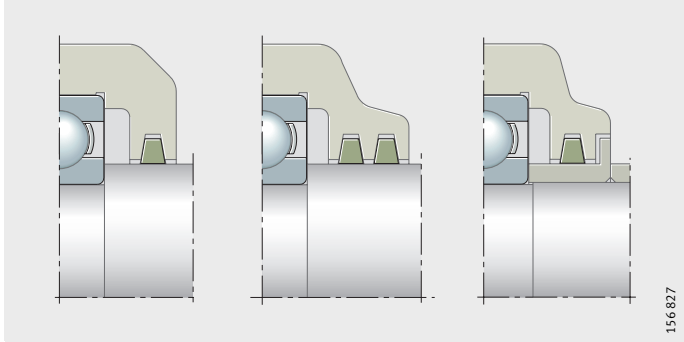

102807691

Рисунок 39
Войлочные кольца или войлочные полоски

При использовании смазочного масла
695996171

Для уплотнения узлов, смазываемых маслом, прежде всего используются радиальные манжетные уплотнения по DIN 3 760 и DIN 3 761, *рис. 40*. Манжета, имеющая одну уплотняющую кромку, прижимается посредством пружины к рабочей поверхности вала.

В случае, если главным образом требуется предотвратить утечки смазки из подшипника, уплотняющую кромку обращают внутрь подшипниковой опоры. Уплотнение с дополнительной защитной кромкой также позволяет избежать попадания грязи. Уплотнительные кромки из акрилнитрилбутадиенового каучука (NBR) при смазывании маслом применяются для работы с окружной скоростью скольжения на контактной поверхности до 12 м/с.

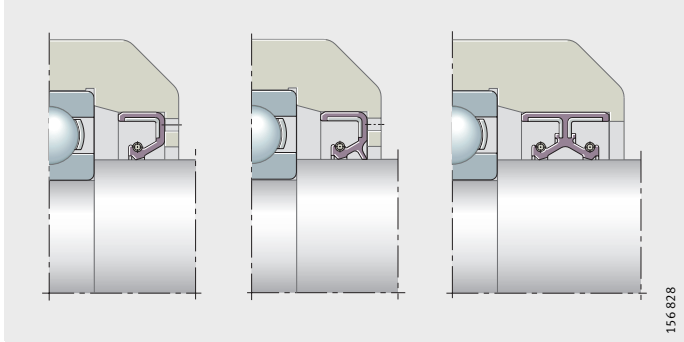

102811403

Рисунок 40
Радиальные манжетные уплотнения

Манжетные уплотнения INA для игольчатых подшипников
695973643

Компактные манжетные уплотнения по размерам согласованы с игольчатыми подшипниками INA и пригодны для работы с окружной скоростью до 10 м/с, *рис. 41*.
В качестве контактной поверхности для манжетных уплотнений рекомендуется использовать внутренние кольца INA.

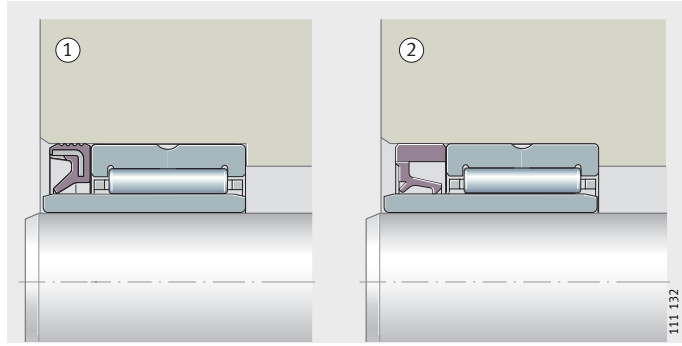

① манжетное уплотнение G
② манжетное уплотнение SD

102816267

Рисунок 41
Манжетные уплотнения INA для игольчатых подшипников

Осевые уплотнения с кромкой
695963915

Осевое уплотнение с кромкой выполнено в виде цельного V-образного кольца, *рис. 42*. Такое резиновое кольцо устанавливается на вал настолько глубоко, чтобы его рабочая кромка прилегала к стенке корпуса в осевом направлении. Одновременно кромка работает как инерционная шайба.

Осевые уплотнения нечувствительны к радиальному смещению и небольшому перекосу вала.

Вращающиеся V-образные кольца при смазывании консистентной смазкой применяются для работы с окружными скоростями до 12 м/с, неподвижные – до 20 м/с. При окружной скорости свыше 8 м/с V-образное кольцо должно иметь осевой упор, а начиная от 12 м/с – дополнительную радиальную фиксацию.

V-образные кольца часто используются в качестве внешних уплотнений, устанавливаемых перед радиальными манжетными уплотнениями для их защиты от внешних загрязнений.

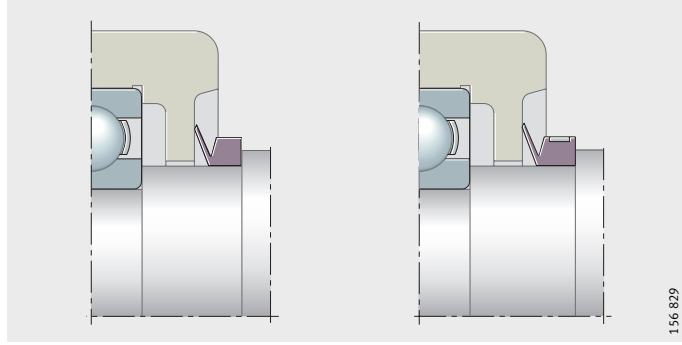

102823435

Рисунок 42
V-образное кольцо

Осевые пружинные защитные шайбы
695954571

При использовании консистентных смазок эффективное уплотнение достигается при помощи осевых пружинных защитных шайб, *рис. 43*. Шайбы из тонкой листовой стали, закрепленные по торцу наружного или внутреннего кольца подшипника, за счет собственной упругости прилегают в осевом направлении к другому кольцу подшипника.

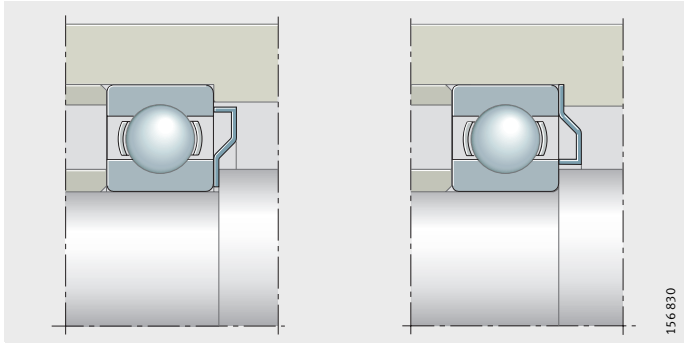

102827147

Рисунок 43
Осевые пружинные защитные шайбы

Контактные уплотнения, встроенные в подшипник

Уплотнительные шайбы
695945355
695936011

При применении подшипников с одной или с двумя уплотнительными шайбами упрощается конструкция узла, *рис. 44*. Уплотнительные шайбы предназначены для защиты подшипника от пыли, грязи, влажности, также при небольших перепадах давления.

Уплотнительные шайбы применяются, например, в необслуживаемых заполненных консистентной смазкой подшипниках.

Чаще всего применяемые в радиальных шарикоподшипниках резинометаллические уплотнительные шайбы (уплотнения) RSR из акрилнитрилбутадиенового каучука (NBR) прилегают к шлифованному цилиндрическому бортику внутреннего кольца с определенным радиальным усилием.

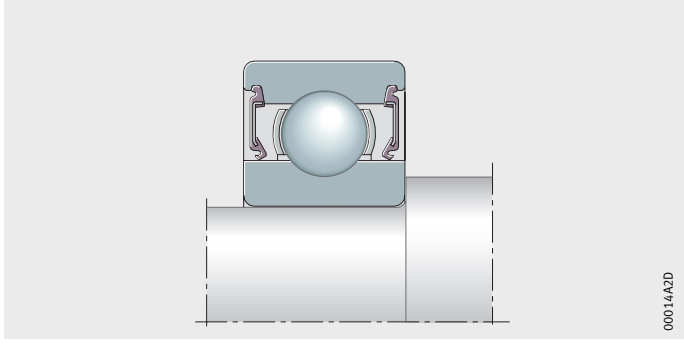

Уплотнительные шайбы 2RSR
102834571

Рисунок 44
Уплотнительные шайбы с двух сторон подшипника

Обращение с подшипниками
697902475

Подшипники качения, детали подшипников качения и смазки подшипников качения Arcanol являются высокотехнологичными продуктами и поэтому требуют бережного обращения.

Хранение подшипников качения
697864843

Характеристики современных подшипников качения достигают предела технических возможностей. Не только материалы, но и допуски размеров и точности вращения, классы чистоты поверхностей и смазка оптимизированы для достижения максимальной функциональности, так что даже незначительные отклонения, вызванные, к примеру, коррозией, могут негативно повлиять на характеристики подшипника. Для сохранения высоких потребительских качеств подшипников качения должны быть взаимно обусловлены консервационная смазка, упаковка, условия хранения и правила обращения.

Консервационная смазка и упаковка являются неотъемлемой частью подшипника, и они оптимизированы таким образом, что обеспечивают максимально возможную «консервацию» всех свойств подшипника одновременно. Наряду с защитой поверхностей от коррозии такими свойствами являются: аварийное смазывание, трение, совместимость смазочных материалов, шумовые характеристики, устойчивость к старению и совместимость с компонентами подшипника (материалами сепаратора и уплотнений).

Условия хранения подшипников качения
697835147

Основным требованием является наличие закрытого складского помещения для хранения, в котором отсутствуют такие агрессивные среды, как выхлопные газы автомобилей, пары и аэрозоли кислот и щелочей, а также солей. Следует избегать прямого солнечного света, поскольку наряду с негативным воздействием УФ-излучения он может вызвать слишком большие перепады температуры внутри упаковки. Температура хранения должна быть постоянной, влажность – насколько возможно низкой. Перепады температуры и повышенная влажность воздуха ведут к образованию конденсата.

Следует соблюдать следующие условия хранения:

- хранить при температурах, исключающих замерзание, т. е. при температурах > +5 °C (с целью исключения образования инея, допускается хранение до 12 часов в день при температуре не ниже +2 °C);
- максимальная температура хранения +40 °C (для предупреждения усиленного стекания консервационной смазки);
- относительная влажность воздуха < 65% (при изменениях температуры в течение не более 12 часов в день – до 70%).

Температуру и влажность воздуха следует контролировать непрерывно. Для контроля может быть использовано устройство регистрации данных. Интервал между измерениями не должен превышать 2 часов.

Измерения должны проводиться не менее чем в 2 точках: вблизи наружной стены в наивысшей и наинизшей точках, соответствующих возможному уровню хранения продукции.

Сроки хранения подшипников качения
749188619

Хранить подшипники качения разрешается не более 3 лет. Этот срок действует как в отношении открытых подшипников, так и в отношении подшипников со смазкой с защитными шайбами или резинометаллическими уплотнительными шайбами (уплотнениями). В особенности не следует хранить длительное время подшипники со смазкой, так как физико-химические свойства консистентных смазок могут изменяться во время хранения. Даже если сохранилась минимальная смазывающая способность, запас надежности консистентной смазки в подшипнике может уменьшиться.

Как правило, подшипники качения пригодны для использования и после окончания допустимого срока хранения, если условия хранения и транспортирования соблюдались. Несоблюдение условий хранения ведет с сокращению допустимого срока хранения. Если срок хранения был превышен, перед применением подшипника рекомендуется провести проверку на отсутствие коррозии, состояние консервационной и консистентной смазки.

Хранение подшипниковых смазок семейства Arcanol
749194379

Правила хранения подшипников логичным образом распространяются и на смазку для подшипников качения семейства Arcanol. Обязательным условием при этом является хранение смазки в закрытых, полных оригинальных емкостях.

Сроки хранения специализированных подшипниковых смазок семейства Arcanol
749201291

Смазки для подшипников качения являются смесью базового масла, загустителя и присадок. Такие смеси из жидких и твердых веществ не обладают неограниченной стабильностью. Их физико-химические свойства при хранении могут изменяться, поэтому рекомендуется расходовать смазки в течение непродолжительного времени.

При соблюдении условий хранения, смазки Arcanol могут храниться не теряя потребительских свойств в течение 3 лет. Как и в случае с подшипниками качения, допустимые сроки хранения не следует рассматривать как жестко установленные границы.

При правильном хранении большинство консистентных смазок могут быть использованы и после 3 лет, если не принимать во внимание незначительное изменение свойств. В случае сомнения, для более старых смазок рекомендуется проводить выборочное физико-химическое исследование изменения свойств. Поэтому для вскрытых емкостей со смазкой указать срок хранения невозможно. Для хранения начатой емкости поверхность смазки должна быть выровнена, емкость должна быть герметично закрыта и храниться в таком положении, чтобы свободное от смазки пространство находилось сверху. В любом случае следует избегать хранения при повышенной температуре.

Извлечение подшипников качения из упаковки
697805451

Пот с рук приводит к коррозии. Руки должны быть чистыми и сухими, при необходимости следует надеть защитные перчатки. Извлекать подшипник из оригинальной упаковки следует непосредственно перед монтажом. Если подшипники извлекаются из общей упаковки, имеющей сухую консервацию, следует закрыть упаковку сразу после извлечения подшипников, чтобы сохранить в упаковке защитную газообразную среду. Вынутый подшипник должен быть немедленно смазан маслом или консистентной смазкой.

Совместимость, смешиваемость
697775755

Защитные средства на масляной основе, используемые для консервации подшипников, совместимы и допускают смешивание со смазочными маслами и консистентными смазками на минеральной основе. Совместимость следует проверять, если используются синтетические смазочные материалы или смазки с загустителем, отличным от литиевого или комплексного литиевого. При несовместимости следует смыть консервационное масло перед смазыванием подшипника консистентной смазкой, что особенно важно в случае смазок на основе PTFE/алкоксифтористого масла и полимочевины в качестве загустителя. В случае замены смазки или загрязнения подшипника его следует промыть. Если возникнут сомнения, необходимо проконсультироваться с производителем смазки.

Промывка подшипников качения
697725323

Для удаления консистентной смазки и промывки подшипников пригодны:

- чистящие средства на водной основе, нейтральные, кислотные или щелочные. Перед промывкой необходимо проверить совместимость щелочных средств с алюминиевыми деталями;
- органические моющие средства, например, не содержащие кислот и воды керосин, промывочный бензин (не автомобильный), спирт, обезвоживающая жидкость, хлоруглеводородосодержащие моющие средства.

Для промывки следует использовать кисти, щетки или безворсовую ветошь. Если в подшипнике содержатся смолистые отложения от смазок, рекомендуется предварительно очистить его механическим способом, затем использовать водный раствор сильнощелочного моющего средства.

Следует соблюдать установленные законом предписания по применению, защите окружающей среды и технике безопасности. Следует соблюдать указания производителя моющих средств.

Керосин, промывочный бензин, спирт и обезвоживающие жидкости пожароопасны, а щелочные средства способны вызывать ожоги. Использование хлоруглеводородов сопряжено с опасностью возгорания, взрыва, химического распада, а также с опасностью для здоровья. Данные опасные факторы и соответствующие меры защиты подробно описаны в памятке ZH1/425 Главного объединения профессиональных союзов.

После промывки подшипники качения следует немедленно просушить и смазать или покрыть консервационной смазкой (опасность коррозии).

Монтаж подшипников
697699467

Исчерпывающую информацию по монтажу и демонтажу содержат брошюры WL 80 100 «Монтаж подшипников качения» и WL 80 250 «Сервис и оборудование FAG для монтажа и обслуживания подшипников качения».

В случае выполнения более сложных работ должно иметься в распоряжении руководство по монтажу с точным описанием всех этапов работ. Руководство включает в себя также разделы о средствах транспортирования, монтажных приспособлениях, измерительных инструментах, типе и количестве смазочного вещества и точное описание процесса монтажа.

Указания по монтажу
697683595

Указания, обязательные для исполнения:

- место монтажа должно быть чистым и свободным от пыли;
- подшипники следует защитить от пыли, грязи и влажности; загрязнения негативно отражаются на качестве работы и сроке службы подшипников;
- перед началом монтажа следует ознакомиться с конструкцией при помощи сборочного чертежа;
- перед монтажом необходимо проверить соответствие приготовленного подшипника данным чертежа;
- отверстие корпуса и посадочную поверхность вала следует проверить на точность размеров, формы и расположения, а также их чистоту;
- проверить, чтобы вал и отверстие корпуса имели монтажную фаску от 10° до 15°;
- стереть консервационную смазку с посадочных и сопрягаемых поверхностей, смыть ее из конических отверстий подшипников;
- слегка смазать посадочные поверхности колец подшипника маслом или твердой смазкой;
- не переохлаждать подшипник; конденсат может привести к образованию коррозии в подшипнике и на посадочных поверхностях;
- после монтажа подшипники следует смазать;
- проверить подшипниковую опору на работоспособность.

Монтаж подшипников качения с цилиндрическими посадочными поверхностями

697672971

Удары молотком непосредственно по кольцам подшипников категорически запрещены.

Неразъемные подшипники

1124997387

При монтаже неразъемных подшипников усилие монтажа следует прикладывать к кольцу, устанавливаемому с натягом, которое должно быть смонтировано в первую очередь, *рис. 1*.

Если с натягом устанавливается внутреннее кольцо неразъемного подшипника, то сначала подшипник запрессовывают на вал, *рис. 1*. Затем подшипник вместе с валом монтируется в корпус (посадка с зазором).

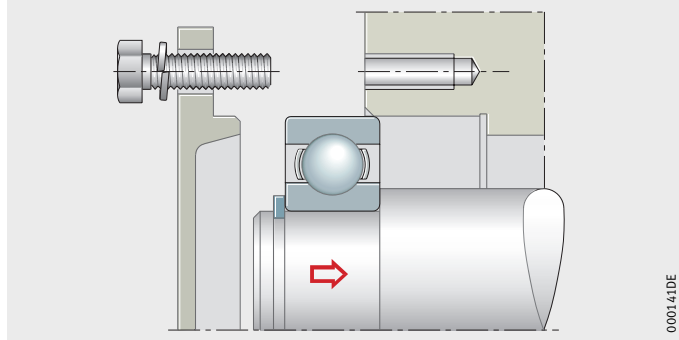

Посадка внутреннего кольца с натягом; это кольцо монтируется в первую очередь

102853003

Рисунок 1
Неразъемный подшипник

Разъемные подшипники

1125003531

Монтаж разъемных подшипников проще; кольца могут быть смонтированы раздельно, *рис. 2*. Проворачивание при сборке помогает избежать появления посадочных царапин.

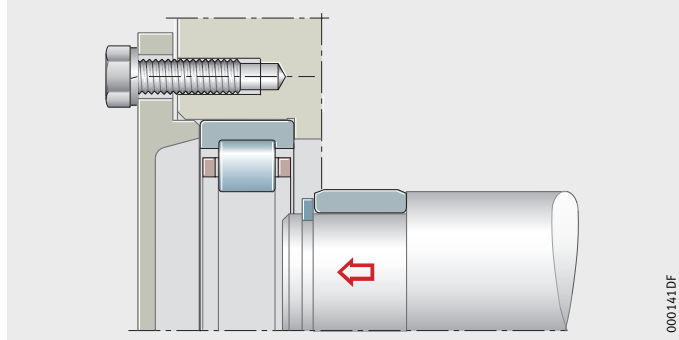

Посадка внутреннего кольца с натягом; раздельный монтаж колец

102855563

Рисунок 2
Разъемный подшипник

Холодная запрессовка подшипника
697662475

Подшипники с диаметром отверстия до d = 80 мм по обычным посадкам с натягом могут монтироваться на вал методом холодной запресовки, *рис. 3*. Для запресовки применяются механические или гидравлические прессы.

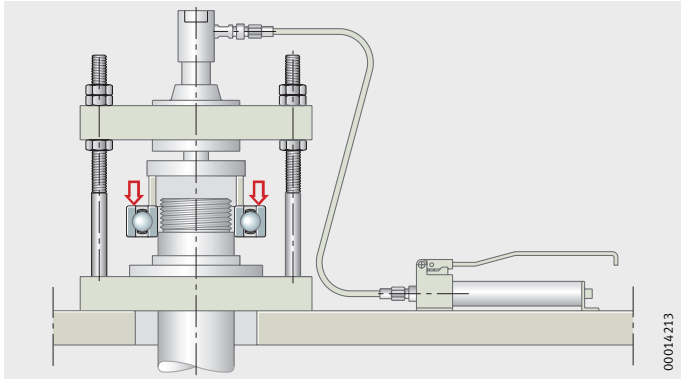

102859275

Рисунок 3
Монтаж гидравлическим прессом

Если пресс отсутствует, то монтаж можно выполнить с помощью молотка и втулки-выколотки.

В случае самоустанавливающихся подшипников, перекос наружного кольца предупреждают с помощью диска, который прилегает к торцам обоих колец, *рис. 4*. Если таким образом монтируются подшипники с выступающим сепаратором или телами качения (например, некоторые сферические шарикоподшипники), то в диске делают проточку, *рис. 4* ②.

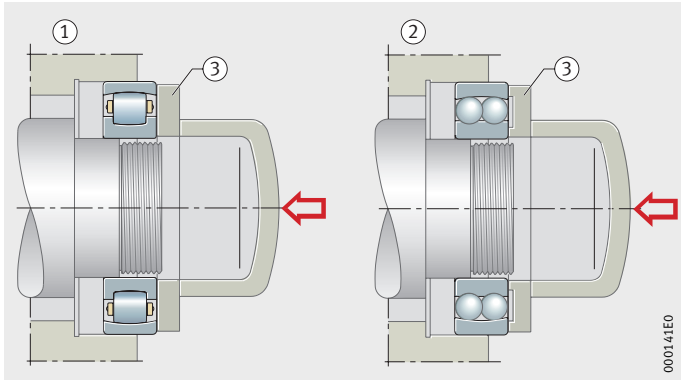

① монтаж однорядного сферического роликоподшипника с помощью монтажного диска без проточки

② монтаж некоторых сферических шарикоподшипников с помощью монтажного диска с проточкой

③ монтажный диск

102862987

Рисунок 4
Монтаж при помощи монтажного диска

Нагрев подшипников
697650443

Подшипники с цилиндрическим отверстием нагревают перед монтажом на вал с натягом, если механическая запрессовка затруднена. Необходимую для монтажа подшипника температуру демонстрирует *рис. 5*. Данные относятся к посадке при максимальном натяге, температуре окружающей среды +20 °C и запасе температуры нагрева для надежности монтажа 30 K.

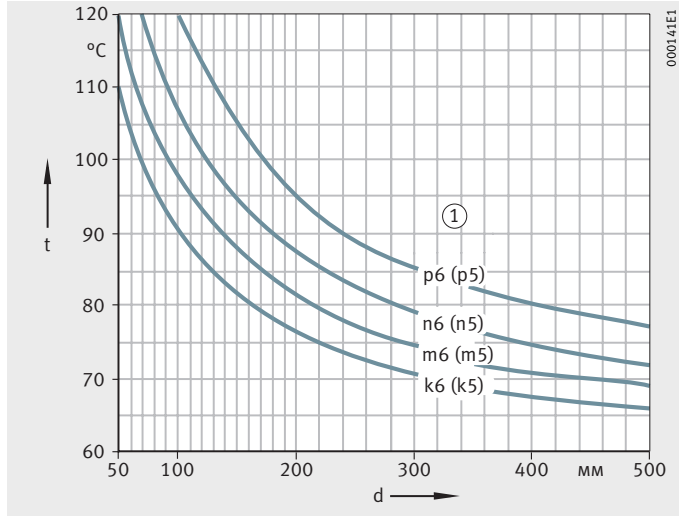

① допуск вала
t = температура нагрева
d = диаметр подшипника
102867851

Рисунок 5
Температура нагрева

Индукционные нагревательные приборы
697634571

Индукционные нагревательные приборы работают быстро, надежно и не вызывают загрязнений. Эти приборы применяются, прежде всего, в условиях серийного монтажа.

Нагревательная плитка
697618699

Отдельные подшипники можно нагревать на нагревательной плитке. При этом нагрев всегда следует регулировать термостатом.

Нагревательный шкаф
697602827

Для надежного и чистого нагрева служат регулируемые термостатом нагревательные и конвекционные шкафы. Их применяют для нагрева преимущественно подшипников небольшого и среднего размера. Нагрев продолжается сравнительно долго.

Масляная ванна
697580043

Подшипники качения всех типов и размеров, за исключением наполненных консистентной смазкой подшипников с уплотнениями и прецизионных подшипников, могут быть нагреты в масляной ванне. Целесообразно наличие термостатического регулирования (температура от +80 °C до +100 °C). Для равномерного нагрева подшипники следует класть на решетку или подвешивать в масляной ванне.

При использовании данного способа нагрева следует в обязательном порядке учитывать возможность наступления несчастного случая, загрязнения окружающей среды парами масла, воспламенения горячего масла, а также опасность загрязнения подшипника.

Монтаж подшипников качения с коническим отверстием
697569035

Подшипники качения с коническим отверстием устанавливаются непосредственно на конические шейки валов или на цилиндрические шейки валов с помощью закрепительных или стяжных втулок, *рис. 6* ①, ②, ③.

Небольшие подшипники (диаметр отверстия приблизительно до d = 80 мм) можно перемещать по конической поверхности вала или закрепительной втулки при помощи шлицевой гайки. Посадка с натягом достигается осевой напрессовкой внутреннего кольца. Для затягивания гайки применяется, например, крючковый ключ. Небольшие стяжные втулки также запрессовываются в зазор между подшипником и валом с помощью шлицевой гайки.

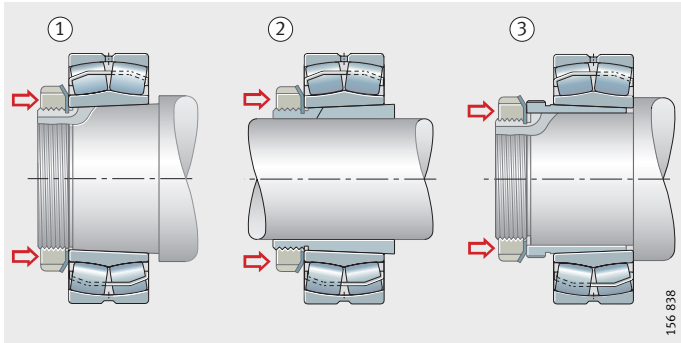

① монтаж при помощи шлицевой гайки
② монтаж на закрепительную втулку при помощи шлицевой гайки
③ монтаж на стяжную втулку при помощи шлицевой гайки
102877579

Рисунок 6
Монтаж подшипников качения с коническим отверстием

Уменьшение радиального зазора
697559691

В качестве меры натяга посадки следует контролировать уменьшение радиального зазора, возникающее вследствие растяжения внутреннего кольца. Радиальный зазор (s_r) двухрядных сферических роликоподшипников следует измерять одновременно в обоих рядах роликов, *рис. 7*. В качестве альтернативного метода контроля можно измерять осевое перемещение подшипника.

Значения уменьшения радиального зазора и осевого перемещения для двухрядных сферических роликоподшипников приведены в главе «Роликоподшипники радиальные сферические двухрядные», стр. 572.

В качестве вспомогательного средства при измерении радиального зазора можно применять щупы FEELER-GAUGE-100 и FEELER-GAUGE-300.

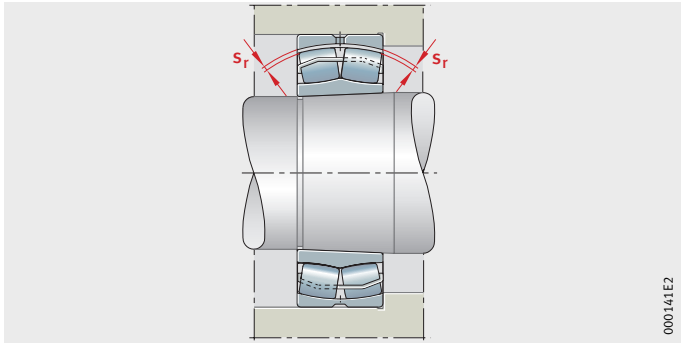

Двухрядный сферический роликоподшипник
s_r = радиальный зазор
102883599

Рисунок 7
Измерение радиального зазора

Монтаж при помощи нажимных винтов или гидравлического инструмента
697550347

Уже при монтаже подшипников средних размеров гайки приходится затягивать со значительным усилием. Шлицевые гайки с нажимными винтами облегчают в таких случаях монтаж, *рис. 8* ①. Однако этот способ монтажа не подходит для сферических роликоподшипников в исполнении E-1.

При монтаже более крупных подшипников для запрессовки подшипника или втулки следует использовать гидравлические приспособления, *рис. 8* ②. Гидравлические гайки выпускаются для всех распространенных резьб на втулках и валах.

Гидравлический способ монтажа
697527563

Применение гидравлического способа монтажа и, в особенности, демонтажа подшипников с диаметром, начиная от d = 160 мм, значительно упрощает операцию.

Для монтажа рекомендуется использовать масло с вязкостью 75 мм^2/с при +20 °C (номинальная вязкость 32 мм^2/с при +40 °C).

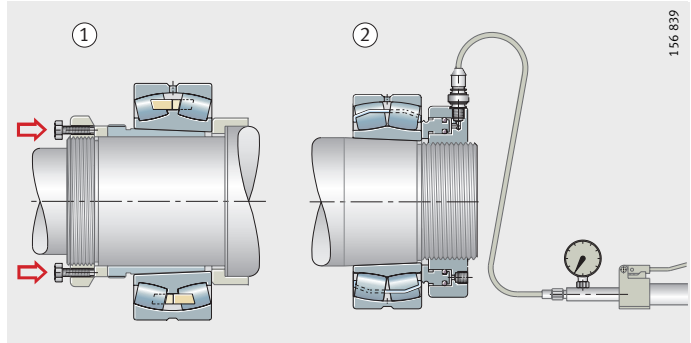

① монтаж на стяжную втулку при помощи шлицевой гайки и нажимных винтов

② монтаж на конический вал с помощью гидравлической гайки

102889611

Рисунок 8
Монтаж подшипников качения с коническим отверстием

Указания по демонтажу
697497867

Исчерпывающую информацию по монтажу и демонтажу содержат брошюры WL 80 100 «Монтаж подшипников качения» и WL 80 250 «Сервис и оборудование FAG для монтажа и обслуживания подшипников качения».

Возможность демонтажа следует предусмотреть уже при проектировании подшипниковой опоры.
Если предусматривается посадка колец подшипника с натягом, на валу или в отверстии корпуса следует предусмотреть, к примеру, канавки для снятия колец подшипника.

Если предполагается дальнейшее использование подшипника, необходимо соблюдать следующие рекомендации:

- не применять открытое пламя;
- избегать ударов непосредственно по кольцам подшипника;
- не допускать передачи усилий при демонтаже через тела качения;
- промывать подшипник в демонтированном состоянии.

Демонтаж подшипников качения с цилиндрических посадочных поверхностей
697473547

Если предполагается дальнейшее использование подшипников и сопряженных деталей, то съемник закрепляют на кольце, установленном с натягом. Если демонтируются неразъемные подшипники, то сначала следует демонтировать установленное с зазором кольцо, затем кольцо, установленное с натягом.

Демонтаж маленьких подшипников
697464203

Для демонтажа небольших подшипников пригодны механические съемники, *рис. 9* или гидравлические прессы. Демонтаж облегчают технологические канавки на валу или в корпусе, позволяющие устанавливать съемник непосредственно на кольцо, смонтированное с натягом.

Если канавки отсутствуют, в распоряжении имеются специальные устройства.

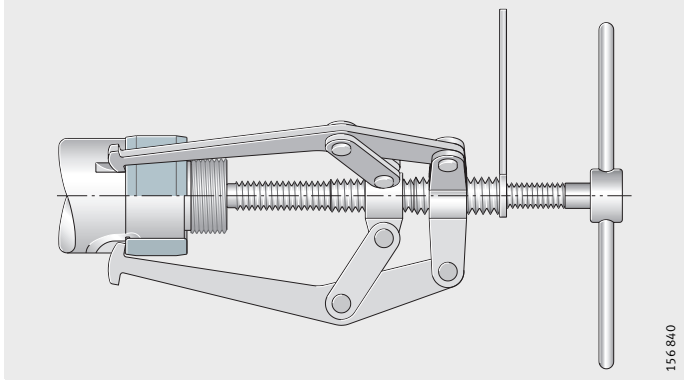

102898443

Рисунок 9
Съемник с тремя регулируемыми захватами

Демонтаж внутренних колец с помощью индукционного нагревательного устройства
697454475

Индукционные нагревательные устройства применяются для демонтажа внутренних колец цилиндрических роликоподшипников, смонтированных с натягом, *рис. 10*.

Нагрев происходит достаточно быстро, так что кольца легко демонтируются, при этом вал нагреться не успевает.

102903307

Рисунок 10
Индукционное нагревательное устройство

Нагревательные кольца
697444363

Нагревательные кольца из легкого сплава с радиальными прорезями могут применяться для демонтажа внутренних колец радиальных роликоподшипников без бортов или с одним бортом, *рис. 11*. Эти кольца нагревают на электрической нагревательной плитке до температуры от +200 °C до +300 °C, затем надевают на демонтируемое кольцо подшипника и сжимают за рукоятки. После того, как натяг посадки ослаб, снимают с вала вместе оба кольца.

Во избежание перегрева кольца подшипника, его следует извлечь из нагревательного кольца сразу после демонтажа.

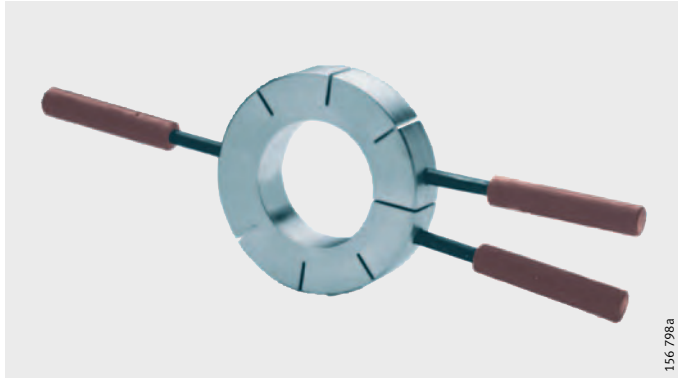

102907019

Рисунок 11
Нагревательное кольцо

Демонтаж подшипников с коническим отверстием

Механический способ демонтажа
697410571
697400843

Если подшипник установлен непосредственно на конической шейке вала или на закрепительной втулке, то сначала удаляют стопорные элементы шлицевой гайки. Затем отвинчивают гайку на величину перемещения кольца. Далее внутреннее кольцо сбивают со втулки или с вала, например, используя металлический дорн или выколотку, *рис. 12* ①, ②. Использование выколотки позволяет избежать опасности соскальзывания.

Подшипники, закрепленные на стяжных втулках, демонтируют с помощью отжимных гаек, *рис. 12* ③.

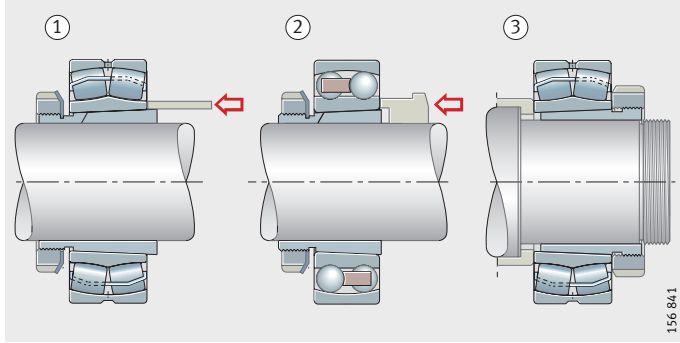

① металлический дорн
② выколотка
③ отжимная гайка
102917899

Рисунок 12
Демонтаж подшипника

Для демонтажа больших подшипников, установленных на стяжных втулках, требуются большие усилия. В этом случае можно использовать шлицевые гайки с дополнительными нажимными винтами, *рис. 13* ①. Между нажимными винтами и внутренним кольцом подкладывают шайбу.

Гидравлический способ демонтажа
697390731

Проще и экономичнее выполнять демонтаж стяжных втулок с помощью гидравлических гаек, *рис. 13* ②. При этом внутрь выступающей части стяжной втулки для жесткости вкладывается толстостенное кольцо.

Для облегчения демонтажа крупногабаритных подшипников применяется способ гидрораспора, *рис. 13* ③ и *рис. 14*. При этом масло нагнетается между сопряженными поверхностями. Благодаря этому одна деталь может быть сдвинута относительно другой с небольшим усилием и без опасности повреждения поверхностей.

В конических валах должны быть предусмотрены маслоподводящие каналы и соответствующие кольцевые канавки. Для создания требуемого давления достаточно масляного инжектора. На *рис. 14* показана схема масляных каналов при демонтаже сферического роликоподшипника с конической поверхности вала способом гидрораспора.

Стяжная втулка высвобождается внезапно и резко, поэтому для страховки следует оставлять гайку на валу.

Большие закрепительные и стяжные втулки уже имеют необходимые канавки и отверстия. Требуемое давление создается с помощью насоса.

Демонтаж стяжной втулки:
① с помощью гайки и нажимных винтов
② с помощью гидравлической гайки

Демонтаж сферического роликоподшипника со стяжной втулки:
③ способом гидрораспора

102927371

Рисунок 13
Демонтаж стяжной втулки и сферического роликоподшипника

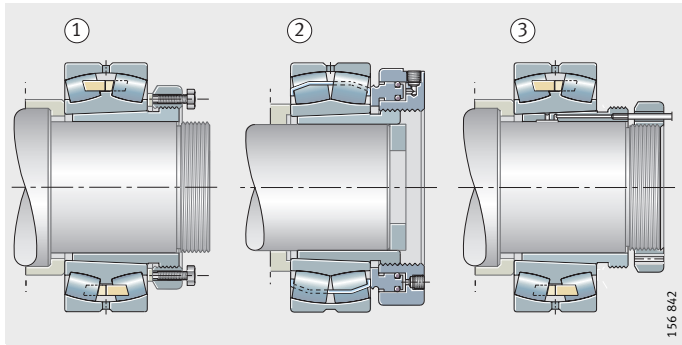

B = ширина подшипника

102932235

Рисунок 14
Каналы для подвода масла при демонтаже сферического роликоподшипника

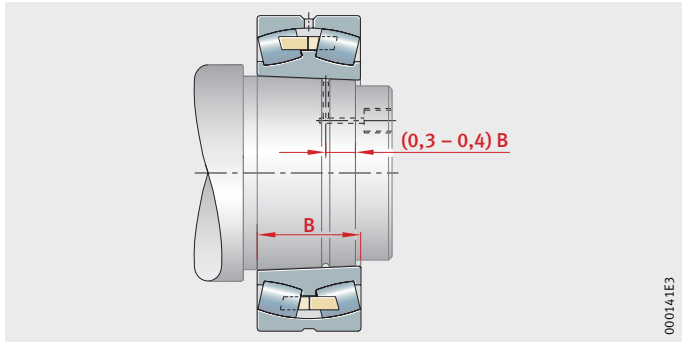

Применяемые масла
697381003

Для демонтажа применяются масла с вязкостью около 150 мм^2/с при +20 °C (номинальная вязкость 46 мм^2/с при +40 °C).

Слипание из-за контактной коррозии может быть устранено введением в масло преобразующих ржавчину присадок.

Утилизация демонтированных подшипников
697365131

Если после демонтажа подшипников их дальнейшее использование не предполагается, подшипники следует разобрать. Смазка, уплотнения и пластмассовые детали утилизируются согласно действующим нормативным документам. Кольца подшипников и тела качения подлежат переработке.

191 545
191 547
191 549
191 551
00014A12
00013A00
191 560
191 565
191 567
191 571

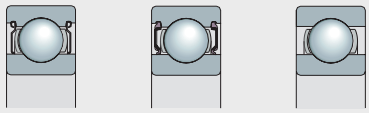

191 586

Шарикоподшипники радиальные

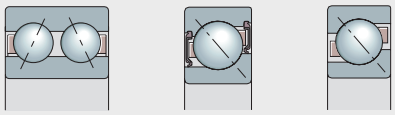

191 548

Шарикоподшипники радиально-упорные

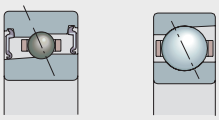

191 587

Шпиндельные подшипники

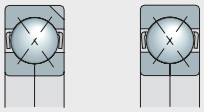

191 588

Шарикоподшипники радиально-упорные с четырехточечным контактом

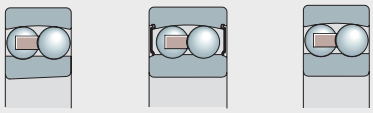

191 552

Шарикоподшипники радиальные сферические двухрядные

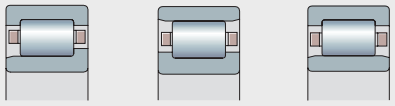

191 554

Роликоподшипники радиальные цилиндрические

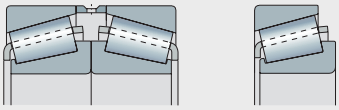

191 589

Роликоподшипники конические

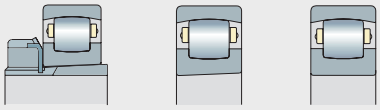

191 590

Роликоподшипники радиальные сферические однорядные

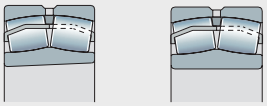

191 591

Роликоподшипники радиальные сферические двухрядные

191 592

Роликоподшипники игольчатые без колец

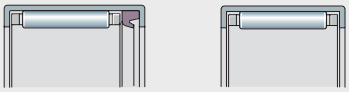

191 566

Роликоподшипники игольчатые с одним наружным штампованным кольцом

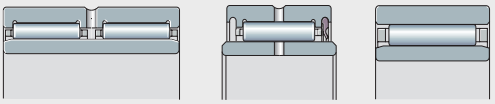

191 568

Роликоподшипники игольчатые с массивными кольцами Внутренние кольца

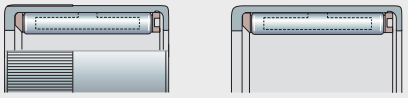

191 593

Обгонные муфты

191 594

Манжетные уплотнения

FAG

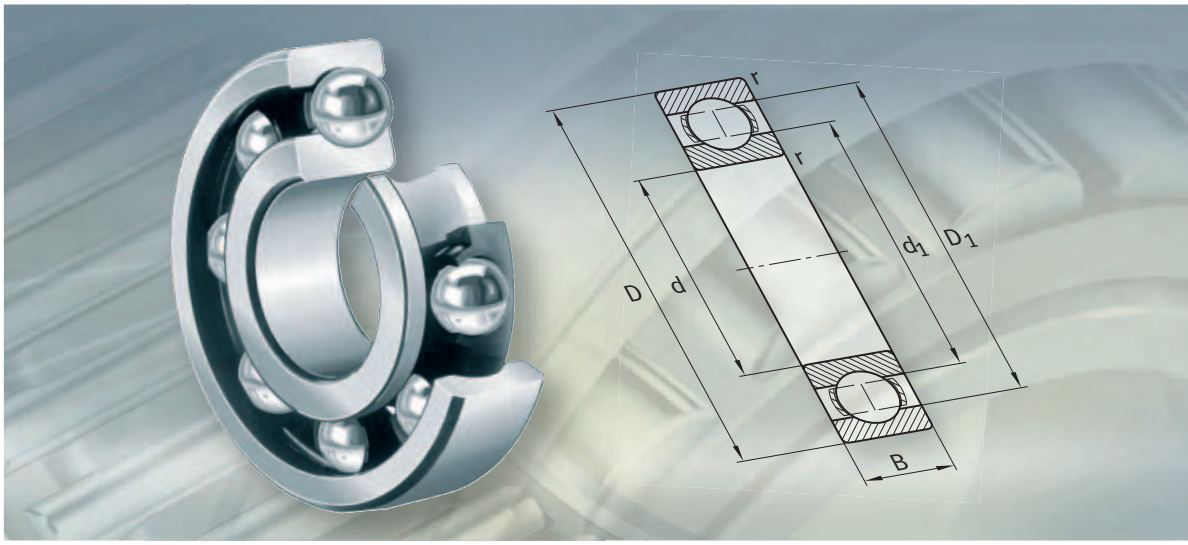

Шарикоподшипники радиальные

однорядные
двухрядные

Шарикоподшипники радиальные

		страница
Общий обзор	Шарикоподшипники радиальные	206
Основные свойства	Восприятие радиальных и осевых нагрузок	207
	Шарикоподшипники радиальные однорядные	207
	Шарикоподшипники радиальные двухрядные	208
	Рабочая температура	209
	Сепараторы	209
	Дополнительные обозначения	210
Рекомендации по конструированию и обеспечению надежности	Эквивалентная динамическая нагрузка	211
	Эквивалентная статическая нагрузка	213
	Восприятие осевой нагрузки	214
	Требуемая минимальная радиальная нагрузка	214
	Проектирование подшипниковой опоры	214
Точность		214
	Радиальный зазор в подшипниках с цилиндрическим отверстием	215
Таблицы размеров	Шарикоподшипники радиальные однорядные открытые или с уплотнениями	216
	Шарикоподшипники радиальные однорядные открытые	250
	Шарикоподшипники радиальные двухрядные	254

однорядные

160, 60, 62, 63, 64,
618, 619

с бесконтактными уплотнениями
с контактными уплотнениями

60..-2Z, 62..-2Z, 63..-2Z, 618..-2Z, 619..-2Z,
60..-2RSR, 62(622)..-2RSR, 63(623)..-2RSR, 618(619)..-2RSR

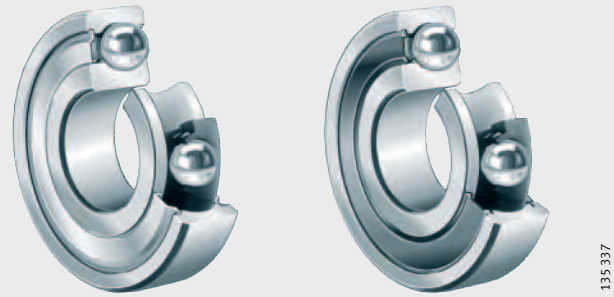

двухрядные

42..-B, 43..-B

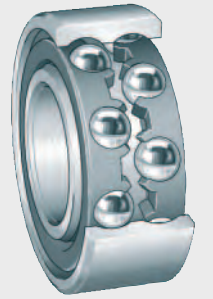

Основные свойства
630856075

Радиальные шарикоподшипники — широко распространенные неразъемные подшипники с массивными наружными и внутренними кольцами, сепараторами и телами качения сферической формы.

Эти простые, надежные и удобные в обслуживании подшипники изготавливаются однорядными или двухрядными, а также открытыми или с уплотнениями. По технологическим причинам открытые подшипники могут иметь на наружном кольце канавки под контактные уплотнения или защитные шайбы. Из-за малых потерь на трение радиальные шарикоподшипники обладают значительной быстроходностью.

Восприятие радиальной и осевой нагрузки
630861707

В силу геометрии дорожек качения и формы тел качения радиальные шарикоподшипники кроме радиальных нагрузок воспринимают также и осевые нагрузки, действующие в обоих направлениях, см. «Восприятие осевой нагрузки», стр. 214.

Компенсация углов перекоса
630864523

Угловая самоустанавливаемость у радиальных шарикоподшипников мала, поэтому должна обеспечиваться соосность посадочных поверхностей.

Перекосы приводят к неоптимальному движению шариков и вызывают в подшипнике дополнительные напряжения, снижающие срок его службы. Для того, чтобы снизить эти напряжения для однорядных радиальных шарикоподшипников, в зависимости от нагрузки, допускаются лишь незначительные углы перекоса, см. «Восприятие осевой нагрузки», стр. 214.

Двухрядные радиальные шарикоподшипники в силу их конструктивных особенностей не обладают способностью к самоустановке. Поэтому при использовании этих подшипников перекос не допускается.

Нагрузка и допустимые углы взаимного перекоса колец однорядных радиальных шарикоподшипников
630884363

Конструктивный ряд	Допустимый угол перекоса	
	Низкая нагрузка	Высокая нагрузка
62, 622, 63, 623, 64	от 5′ до 10′	от 8′ до 16′
618, 619, 160, 60	от 2′ до 6′	от 5′ до 10′

Шарикоподшипники радиальные однорядные
630885771

Однорядные радиальные шарикоподшипники — наиболее часто применяемые подшипники качения. Они выпускаются в самых различных размерах и исполнениях и особенно экономичны в производстве.

Уплотнения
630888587

Открытые подшипники пригодны для работы с высокими и крайне высокими частотами вращения.

Радиальные шарикоподшипники с дополнительным обозначением 2Z с обеих сторон имеют щелевые уплотнения и пригодны для работы с высокой частотой вращения.

Подшипники с дополнительным обозначением 2RSR имеют с обеих сторон контактные уплотнения из нитрил-бутадиен каучука NBR и пригодны для средних частот вращения.

По заказу поставляются подшипники с бесконтактными BRS-уплотнениями с обеих сторон (дополнительное обозначение 2BRS). Данные подшипники обладают такими же низкими потерями на трение, как и подшипники с Z-уплотнениями. При неподвижном внутреннем кольце и вращающемся наружном кольце потери смазки меньше, чем в подшипниках с Z-уплотнениями.

Смазывание
957820427

Открытые подшипники смазываются консистентной смазкой или маслом.

Подшипники с бесконтактными или контактными уплотнениями с двух сторон заполнены высококачественной консистентной смазкой на весь срок службы.

Защита от коррозии
630895627

Для условий с высокими требованиями к защите от коррозии мы поставляем коррозионностойкие радиальные шарикоподшипники: с уплотнениями и открытые. Перечень выпускаемых разновидностей подшипников приводится в брошюре TPI 64 Коррозионностойкие изделия.

Специально подобранные комплектные однорядные радиальные шарикоподшипники
630902667

По заказу поставляются комплекты специально подобранных радиальных шарикоподшипников конструктивных рядов 160, 60, 62, 63, 64 и 618 для установки парами, *рис. 1*.

Подшипники, сдвоенные по схеме O (дополнительное обозначение DB), воспринимают осевую нагрузку в двух направлениях, а также опрокидывающие моменты.

Подшипники, сдвоенные по схеме X (дополнительное обозначение DF), воспринимают осевую нагрузку в двух направлениях, но не предназначены для восприятия опрокидывающих моментов.

При высоких осевых нагрузках, действующих в одном направлении, применяются подшипники, сдвоенные по схеме Тандем (дополнительное обозначение DT).

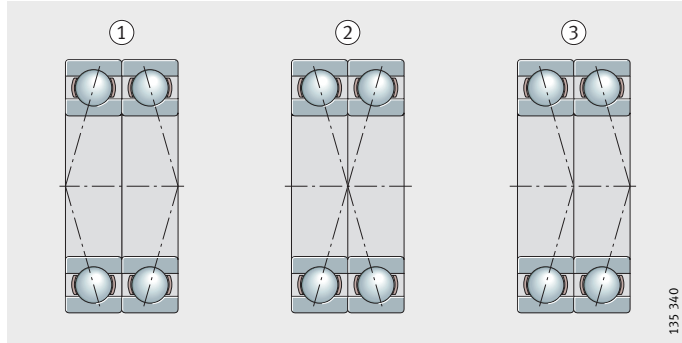

① схема O, DB
② схема X, DF
③ схема Тандем, DT
32034955

Рисунок 1
Комплекты подшипников для установки парами

Шарикоподшипники радиальные двухрядные
630904075

Двухрядные радиальные шарикоподшипники конструктивно и функционально соответствуют паре однорядных радиальных шарикоподшипников. Двухрядные радиальные шарикоподшипники применяются при высоких частотах вращения, если грузоподъемности однорядных радиальных шарикоподшипников недостаточно.

Двухрядные исполнения при одинаковом внутреннем и наружном диаметре несколько шире, чем соответствующие однорядные, но обладают значительно более высокой грузоподъемностью в сравнении с ними.

Уплотнения
630908299

Двухрядные радиальные шарикоподшипники не имеют встроенных уплотнений.

Смазывание
957926795

Открытые подшипники смазаны высококачественной консистентной смазкой.

Рабочая температура
630911115

Открытые радиальные шарикоподшипники можно использовать при рабочей температуре до +120 °C. При потребности в подшипниках для температур выше +120 °C необходимо обратиться с запросом. Подшипники с диаметром D более 240 мм сохраняют стабильность геометрических размеров до температуры +200 °C.

Радиальные шарикоподшипники с контактными уплотнениями могут применяться при рабочей температуре от –30 °C до +110 °C, ограниченной стойкостью консистентной смазки и материала уплотнений.

Подшипники с защитными шайбами допускается применять при температуре от –30 °C до +120 °C.

Подшипники с сепараторами из армированного стекловолокном полиамида предназначены для работы при температуре до +120 °C.

Сепараторы
630918155

Однорядные радиальные шарикоподшипники без дополнительного обозначения сепаратора оснащаются штампованным стальным сепаратором.

Радиальные шарикоподшипники с центрированным по телам качения массивным латунным сепаратором имеют дополнительное обозначение M.

Подшипники со штампованным латунным сепаратором имеют дополнительное обозначение Y.

Двухрядные радиальные шарикоподшипники оснащаются сепаратором из армированного стекловолокном полиамида (дополнительное обозначение TVH).

Необходимо проверять стойкость полиамида к синтетическим консистентным смазкам, а также к смазкам с противозадирными (EP) присадками.

Состарившееся масло и содержащиеся в масле присадки при повышенных температурах могут снижать срок службы сепараторов из пластмассы. Следует обязательно соблюдать сроки замены масла.

Сепаратор и обозначение диаметра отверстия
630926603

Конструктивный ряд	Стальной штампованный сепаратор	Латунный штампованный сепаратор	Массивный латунный сепаратор	Сепаратор из армированного стекловолокном полиамида
	Обозначение диаметра отверстия			
42	–	–	–	все
43	–	–	–	все
60	до 30, 34	–	32, от 36	–
62	до 30	–	от 32	–
63	до 24	–	от 26	–
64	до 14	–	от 15	–
160	до 52	–	от 56	–
618	до 08, 26, от 30 до 56	от 09 до 24, 28	от 60	–
619	до 16	–	–	–
622	до 10	–	–	–
623	до 10	–	–	–

Дополнительные обозначения
630928011

Дополнительные обозначения — это дополнительные знаки в условном обозначении подшипника. Дополнительные обозначения поставляемых исполнений подшипников приведены в табл..

Поставляемые исполнения подшипников
32041611

Дополнительное обозначение	Описание	Исполнение
B	Изменения во внутренней конструкции	Стандартное
M	Массивный латунный сепаратор с центрированием по телам качения	
DB	Комплект из двух радиальных шарикоподшипников для установки без зазора по схеме O	Специальное, по заказу
DF	Комплект из двух радиальных шарикоподшипников для установки без зазора по схеме X	
DT	Комплект из двух радиальных шарикоподшипников для установки без зазора по схеме «Тандем»	
2RSR	Контактные уплотнения с двух сторон	Стандартное
RSR	Контактное уплотнение с одной стороны	Специальное, по заказу
BRS	Лабиринтное уплотнение	
TVH	Сепаратор из армированного стекловолокном полиамида	
Y	Латунный штампованный сепаратор	
2Z	Защитные шайбы с двух сторон	
Z	Защитная шайба с одной стороны	

630930827

Рекомендации конструктору и обеспечение надежности

Эквивалентная динамическая нагрузка

630932235

Для подшипников под действием динамической нагрузки справедливо:

Соотношение нагрузок	Эквивалентная динамическая нагрузка
$\frac{F_a}{F_r} \leqq e$	$P = F_r$
$\frac{F_a}{F_r} > e$	$P = X \cdot F_r + Y \cdot F_a$

P H
эквивалентная динамическая нагрузка для комбинированной нагрузки;

F_a H
динамическая осевая нагрузка;

F_r H
динамическая радиальная нагрузка;

e, X, Y –
коэффициенты, см. табл. Коэффициенты e, X и Y.

Табличные значения коэффициентов e, X и Y действительны для стандартных посадок:

- Допуск вала — j5 или k5, корпуса — J6.

Коэффициенты e, X и Y

35959435

$\frac{f_0 \cdot F_a}{C_{0r}}$	Значения коэффициентов в зависимости от радиального зазора подшипника								
	CN			C3			C4		
	e	X	Y	e	X	Y	e	X	Y
0,3	0,22	0,56	2	0,32	0,46	1,7	0,4	0,44	1,4
0,5	0,24	0,56	1,8	0,35	0,46	1,56	0,43	0,44	1,31
0,9	0,28	0,56	1,58	0,39	0,46	1,41	0,45	0,44	1,23
1,6	0,32	0,56	1,4	0,43	0,46	1,27	0,48	0,44	1,16
3	0,36	0,56	1,2	0,48	0,46	1,14	0,52	0,44	1,08
6	0,43	0,56	1	0,54	0,46	1	0,56	0,44	1

C_{0r} H
статическая грузоподъёмность по таблицам размеров;

f_0 –
коэффициент, значение см. по таблице коэффициентов f_0 для радиальных шарикоподшипников, стр. 212;

F_a H
динамическая осевая нагрузка на подшипник.

Коэффициент f_0 для радиальных шарикоподшипников
32045707

Обозначение диаметра отверстия	Коэффициент f_0										
	618	619	160	60	62	622	63	623	64	42	43
3	–	–	–	–	12,9	–	–	–	–	–	–
4	–	–	–	–	12,2	–	12,4	–	–	–	–
5	–	–	–	–	13,2	–	12,2	–	–	–	–
6	–	–	–	–	13	–	–	–	–	–	–
7	–	–	–	13	12,4	–	–	–	–	–	–
8	–	–	–	12,4	13	–	–	–	–	–	–
9	–	–	–	13	12,4	–	–	–	–	–	–
00	14,8	14	–	12,4	12,1	12,1	11,3	–	–	12,1	–
01	15,3	14,5	–	13	12,3	12,2	11,1	–	–	12,7	–
02	15,8	14,3	13,9	13,9	13,1	13,1	12,1	12,1	–	13,4	12,8
03	16,1	14,7	14,3	14,3	13,1	13,1	12,3	12,2	12,4	13,1	13,1
04	15,8	14,5	14,9	13,9	13,1	13,1	12,4	12,1	13	13,8	13,1
05	16,3	15,2	15,4	14,5	13,8	13,8	12,4	12,4	13,1	14,3	13,2
06	16,5	15,6	15,2	14,8	13,8	13,8	13	13	12,2	14,3	13,8
07	16,3	15,5	15,6	14,8	13,8	13,8	13,1	13,1	12,1	14,5	13,1
08	16,1	15,4	16	15,3	14	14	13	13	12,2	14,9	13,2
09	16,2	15,7	15,9	15,4	14,3	14,1	13	13	12,1	15,3	13,9
10	16,1	16	16,1	15,6	14,3	14,3	13	13	13,1	15,5	13,8
11	16,2	16	16,1	15,4	14,3	–	12,9	–	13,2	15,5	13,8
12	16,3	16,1	16,3	15,5	14,3	–	13,1	–	13,2	15,4	13,8
13	16,2	16,3	16,4	15,7	14,3	–	13,2	–	13,2	15,3	–
14	16,1	16,1	16,2	15,5	14,4	–	13,2	–	13,3	15,5	–
15	16	16,2	16,4	15,7	14,7	–	13,2	–	13,3	15,7	–
16	15,9	16,4	16,4	15,6	14,6	–	13,2	–	12,3	15,7	–
17	16,2	–	16,4	15,7	14,7	–	13,1	–	12,3	15,7	–
18	16,1	–	16,3	15,6	14,5	–	13,9	–	12,2	15,5	–
19	16	–	16,5	15,7	14,4	–	13,9	–	–	–	–
20	16	–	16,5	15,9	14,4	–	13,8	–	–	–	–
21	15,9	–	16,3	15,8	14,3	–	13,8	–	–	–	–
22	16,1	–	16,3	15,6	14,3	–	13,8	–	–	–	–
24	16	–	16,5	15,9	14,8	–	13,5	–	–	–	–
26	16,1	–	16,4	15,8	14,5	–	13,6	–	–	–	–
28	16	–	16,5	16	14,8	–	13,6	–	–	–	–
30	16,1	–	16,4	16	15,2	–	13,7	–	–	–	–
32	16	–	16,5	16	15,2	–	13,9	–	–	–	–
34	16,1	–	16,4	15,7	15,3	–	13,9	–	–	–	–
36	16	–	16,3	15,6	15,3	–	13,9	–	–	–	–
38	16	–	16,4	15,8	15	–	14	–	–	–	–
40	16	–	16,3	15,6	15,3	–	14,1	–	–	–	–
44	15,9	–	16,3	15,6	15,2	–	14,1	–	–	–	–
48	15,9	–	16,5	15,8	15,2	–	14,2	–	–	–	–
52	15,9	–	16,4	15,7	15,2	–	–	–	–	–	–

Продолжение

Коэффициент f_0 для радиальных шарикоподшипников

32046603

Обозначение диаметра отверстия	Коэффициент f_0										
	618	619	160	60	62	622	63	623	64	42	43
56	16	–	16,5	15,9	15,3	–	–	–	–	–	–
60	16	–	16,4	15,7	–	–	–	–	–	–	–
64	15,9	–	16,5	15,9	–	–	–	–	–	–	–
68	15,9	–	16,3	15,8	–	–	–	–	–	–	–
72	15,8	–	16,4	15,9	–	–	–	–	–	–	–
76	16	–	16,5	–	–	–	–	–	–	–	–
80	15,9	–	–	–	–	–	–	–	–	–	–
84	15,9	–	–	–	–	–	–	–	–	–	–
88	15,8	–	–	–	–	–	–	–	–	–	–
92	16	–	–	–	–	–	–	–	–	–	–
96	16	–	–	–	–	–	–	–	–	–	–
/500	15,9	–	–	–	–	–	–	–	–	–	–
/530	15,9	–	–	–	–	–	–	–	–	–	–
/560 … /850	15,8	–	–	–	–	–	–	–	–	–	–

Эквивалентная статическая нагрузка

630933643

Для подшипников под действием статической нагрузки справедливо:

Соотношение нагрузок	Эквивалентная статическая нагрузка
$\frac{F_{0a}}{F_{0r}} \leqq 0{,}8$	$P_0 = F_{0r}$
$\frac{F_{0a}}{F_{0r}} > 0{,}8$	$P_0 = 0{,}6 \cdot F_{0r} + 0{,}5 \cdot F_{0a}$

P_0 H
эквивалентная статическая нагрузка для комбинированной нагрузки;

F_{0a} H
статическая осевая нагрузка на подшипник;

F_{0r} H
статическая радиальная нагрузка на подшипник.

Восприятие осевой нагрузки
630937867

Радиальные шарикоподшипники могут также воспринимать нагрузки, действующие в осевом направлении.

Необходимо учитывать, что работа с более высокой нагрузкой и частотой вращения вызывает снижение долговечности, увеличение трения и нагрева подшипника.

Требуемая минимальная радиальная нагрузка
630942091

Для того, чтобы подшипник работал без проскальзывания, он должен находиться под некоторой радиальной нагрузкой. В особенности это справедливо для высоких частот вращения и высоких ускорений. Поэтому при продолжительной работе шарикоподшипников с сепаратором необходимо наличие минимальной радиальной нагрузки порядка $P/C_r > 0{,}01$.

Проектирование подшипниковой опоры
630944907

Допуски валов и корпусов
801706507

Рекомендуемые допуски валов для радиальных шарикоподшипников с цилиндрическим отверстием приведены в табл., стр. 150.

Рекомендуемые допуски корпусов для радиальных подшипников приведены в табл., стр. 152.

Присоединительные размеры
802107915

В таблицах размеров приведены максимальный размер радиуса галтеля r_a и диаметры заплечиков D_a и d_a.

630947723

Точность

Основные размеры однорядных радиальных шарикоподшипников соответствуют DIN 625-1, а размеры двухрядных подшипников – DIN 625-3.

Допуски размеров и точности вращения подшипников соответствуют классу точности PN по DIN 620.

Допуск ширины специально подобранных комплектных подшипников имеет иное значение, смотри в табл..

Допуск ширины колец специально подобранных комплектных подшипников
630953355

Диаметр отверстия d мм		Отклонение ширины Δ_{Bs} мкм	
свыше	до	мин.	макс.
–	18	0	−250
18	50	0	−300
50	80	0	−450
80	120	0	−550
120	180	0	−750
180	250	0	−950
250	315	0	−1050
315	400	0	−1350
400	500	0	−1650

Радиальный зазор в подшипниках с цилиндрическим отверстием
630954763

Радиальный зазор
630958987

Радиальный зазор в подшипниках соответствует нормальной группе радиальных зазоров CN по DIN 620-4.

Отверстие d мм		Радиальный зазор C2 мкм		CN мкм		C3 мкм		C4 мкм	
свыше	до	мин.	макс.	мин.	макс.	мин.	макс.	мин.	макс.
1,5	6	0	7	2	13	8	23	–	–
6	10	0	7	2	13	8	23	14	29
10	18	0	9	3	18	11	25	18	33
18	24	0	10	5	20	13	28	20	36
24	30	1	11	5	20	13	28	23	41
30	40	1	11	6	20	15	33	28	46
40	50	1	11	6	23	18	36	30	51
50	65	1	15	8	28	23	43	38	61
65	80	1	15	10	30	25	51	46	71
80	100	1	18	12	36	30	58	53	84
100	120	2	20	15	41	36	66	61	97
120	140	2	23	18	48	41	81	71	114
140	160	2	23	18	53	46	91	81	130
160	180	2	25	20	61	53	102	91	147
180	200	2	30	25	71	63	117	107	163
200	225	2	35	25	85	75	140	125	195
225	250	2	40	30	95	85	160	145	225
250	280	2	45	35	105	90	170	155	245
280	315	2	55	40	115	100	190	175	270
315	355	3	60	45	125	110	210	195	300
355	400	3	70	55	145	130	240	225	340
400	450	3	80	60	170	150	270	250	380
450	500	3	90	70	190	170	300	280	420
500	560	10	100	80	210	190	330	310	470
560	630	10	110	90	230	210	360	340	520
630	710	20	130	110	260	240	400	380	570
710	800	20	140	120	290	270	450	430	630
800	900	20	160	140	320	300	500	480	700

36358155

Шарико-подшипники радиальные

однорядные
открытые или
с уплотнениями

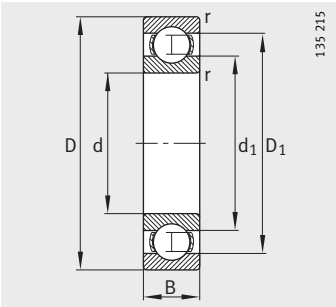

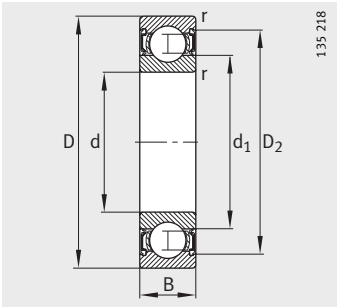

Уплотнение 2RSR

Таблица размеров · Размеры в мм

Условное обозначение	Масса	Размеры						
	m	d	D	B	r	D_1	D_2	d_1
	≈кг				мин.	≈	≈	≈
623	0,001	**3**	10	4	0,15	7,7	–	5
623-2RSR	0,001	**3**	10	4	0,15	–	8,2	5
623-2Z	0,001	**3**	10	4	0,15	–	8,2	5
624	0,003	**4**	13	5	0,2	10,5	–	7
624-2RSR	0,003	**4**	13	5	0,2	–	11,2	7
624-2Z	0,004	**4**	13	5	0,2	–	11,2	7
634	0,006	**4**	16	5	0,3	12,5	–	8,5
634-2RSR	0,006	**4**	16	5	0,3	–	13,2	8,5
634-2Z	0,006	**4**	16	5	0,3	–	13,2	8,5
625	0,005	**5**	16	5	0,3	12,5	–	8,5
625-2RSR	0,005	**5**	16	5	0,3	–	13,2	8,5
625-2Z	0,005	**5**	16	5	0,3	–	13,2	8,5
635	0,008	**5**	19	6	0,3	15,5	–	10,8
635-2RSR	0,008	**5**	19	6	0,3	–	16,7	10,8
635-2Z	0,008	**5**	19	6	0,3	–	16,7	10,8
626	0,008	**6**	19	6	0,3	15,5	–	10,6
626-2RSR	0,008	**6**	19	6	0,3	–	16,7	10,6
626-2Z	0,008	**6**	19	6	0,3	–	16,7	10,6
607	0,007	**7**	19	6	0,3	15,5	–	10,6
607-2RSR	0,007	**7**	19	6	0,3	–	16,7	10,6
607-2Z	0,008	**7**	19	6	0,3	–	16,7	10,6
627	0,011	**7**	22	7	0,3	18	–	12,4
627-2RSR	0,011	**7**	22	7	0,3	–	19,1	12,4
627-2Z	0,012	**7**	22	7	0,3	–	19,1	12,4
608	0,01	**8**	22	7	0,3	18	–	12,4
608-2RSR	0,01	**8**	22	7	0,3	–	19,1	12,4
608-2Z	0,011	**8**	22	7	0,3	–	19,1	12,4
609	0,015	**9**	24	7	0,3	19,6	–	14
609-2RSR	0,016	**9**	24	7	0,3	–	20,5	14
609-2Z	0,016	**9**	24	7	0,3	–	20,5	14
629	0,02	**9**	26	8	0,3	21,4	–	14,7
629-2RSR	0,021	**9**	26	8	0,3	–	22,5	14,7
629-2Z	0,021	**9**	26	8	0,3	–	22,5	14,7

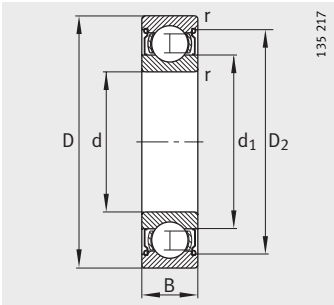

Уплотнение 2Z

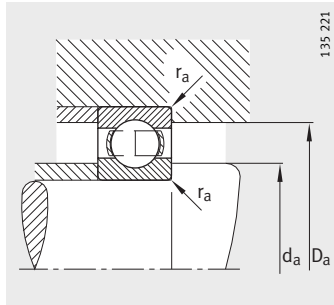

Присоединительные размеры
Открытый подшипник

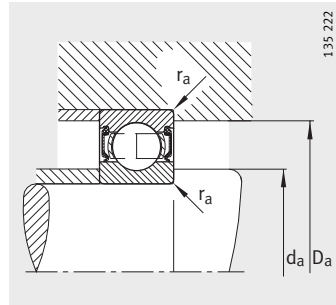

Присоединительные размеры
Подшипник с уплотнениями

Присоединительные размеры			Грузоподъемность		Нагрузка предела усталости	Предельная частота вращения	Базовая тепловая частота вращения
d_a	D_a	r_a	дин. C_r	стат. C_{0r}	C_{ur}	n_G	n_B
мин.	макс.	макс.	Н	Н	Н	$мин^{-1}$	$мин^{-1}$
4,4	8,6	0,15	640	220	10,6	53 000	57 000
4,4	8,6	0,15	640	220	10,6	32 000	–
4,4	8,6	0,15	640	220	10,6	45 000	57 000
5,8	11,2	0,2	1 290	490	24,6	45 000	46 500
5,8	11,2	0,2	1 290	490	24,6	26 000	–
5,8	11,2	0,2	1 290	490	24,6	38 000	46 500
6,4	13,6	0,3	1 730	670	35,5	43 000	35 000
6,4	13,6	0,3	1 730	670	35,5	24 000	–
6,4	13,6	0,3	1 730	670	35,5	36 000	35 000
7,4	13,6	0,3	1 320	440	22,4	43 000	36 500
7,4	13,6	0,3	1 320	440	22,4	24 000	–
7,4	13,6	0,3	1 320	440	22,4	36 000	36 500
7,4	16,6	0,3	2 600	1 100	53	40 000	31 500
7,4	16,6	0,3	2 600	1 100	53	22 000	–
7,4	16,6	0,3	2 600	1 100	53	32 000	31 500
8,4	16,6	0,3	2 600	1 100	53	38 000	32 500
8,4	16,6	0,3	2 600	1 100	53	22 000	–
8,4	16,6	0,3	2 600	1 100	53	32 000	32 500
9	17	0,3	2 600	1 100	53	38 000	34 500
9	17	0,3	2 600	1 100	53	22 000	–
9	17	0,3	2 600	1 100	53	32 000	35 500
9,4	19,6	0,3	3 250	1 370	72	36 000	30 000
9,4	19,6	0,3	3 250	1 370	72	20 000	–
9,4	19,6	0,3	3 250	1 370	72	30 000	30 000
10	20	0,3	3 250	1 370	72	36 000	31 500
10	20	0,3	3 250	1 370	72	20 000	–
10	20	0,3	3 250	1 370	72	30 000	32 500
11	22	0,3	3 650	1 630	89	36 000	28 500
11	22	0,3	3 650	1 630	89	20 000	–
11	22	0,3	3 650	1 630	89	30 000	29 000
11,4	23,6	0,3	4 550	1 960	93	34 000	25 500
11,4	23,6	0,3	4 550	1 960	93	19 000	–
11,4	23,6	0,3	4 550	1 960	93	28 000	25 500

Шарико-подшипники радиальные

однорядные
открытые или
с уплотнениями

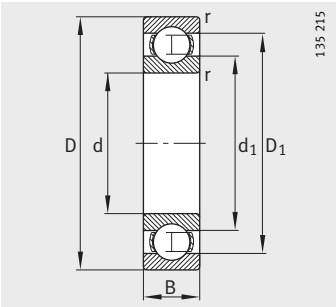

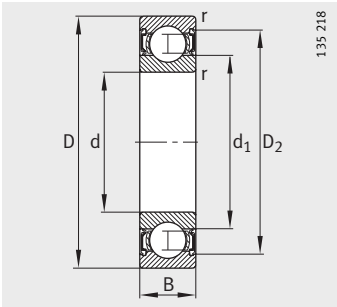

Уплотнение 2RSR

Таблица размеров (продолжение) · Размеры в мм

Условное обозначение	Масса	Размеры						
	m	d	D	B	r	D_1	D_2	d_1
	≈кг				мин.	≈	≈	≈
61800	0,006	**10**	19	5	0,3	16,3	–	13
61800-2RSR	0,006	**10**	19	5	0,3	–	17	13
61800-2Z	0,006	**10**	19	5	0,3	–	17	13
61900	0,01	**10**	22	6	0,3	18,2	–	13,8
61900-2RSR	0,01	**10**	22	6	0,3	–	19,1	13,8
61900-2Z	0,01	**10**	22	6	0,3	–	19,1	13,8
6000	0,019	**10**	26	8	0,3	21,4	–	14,7
6000-2RSR	0,02	**10**	26	8	0,3	–	22,5	14,7
6000-2Z	0,02	**10**	26	8	0,3	–	22,5	14,7
6200	0,031	**10**	30	9	0,6	24	–	16,7
6200-2RSR	0,032	**10**	30	9	0,6	–	25	16,7
6200-2Z	0,032	**10**	30	9	0,6	–	25	16,7
62200-2RSR	0,048	**10**	30	14	0,6	–	25	16,7
6300	0,055	**10**	35	11	0,6	27	–	18,1
6300-2RSR	0,057	**10**	35	11	0,6	–	28,6	18,1
6300-2Z	0,057	**10**	35	11	0,6	–	28,6	18,1
61801	0,006	**12**	21	5	0,3	18,3	–	15
61801-2RSR	0,006	**12**	21	5	0,3	–	19	15
61801-2Z	0,006	**12**	21	5	0,3	–	19	15
61901	0,012	**12**	24	6	0,3	20,2	–	15,8
61801-2RSR	0,012	**12**	24	6	0,3	–	21,1	15,8
61801-2Z	0,012	**12**	24	6	0,3	–	21,1	15,8
6001	0,02	**12**	28	8	0,3	23,5	–	16,7
6001-2RSR	0,022	**12**	28	8	0,3	–	24,5	16,7
6001-2Z	0,02	**12**	28	8	0,3	–	24,5	16,7
6201	0,037	**12**	32	10	0,6	25,8	–	18,3
6201-2RSR	0,039	**12**	32	10	0,6	–	27,4	18,3
6201-2Z	0,039	**12**	32	10	0,6	–	27,4	18,3
62201-2RSR	0,051	**12**	32	14	0,6	–	27,4	18,3
6301	0,062	**12**	37	12	1	29,6	–	19,5
6301-2RSR	0,064	**12**	37	12	1	–	31,4	19,5
6301-2Z	0,064	**12**	37	12	1	–	31,4	19,5

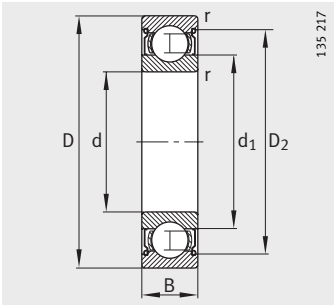

Уплотнение 2Z

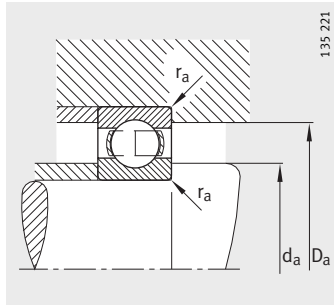

Присоединительные размеры
Открытый подшипник

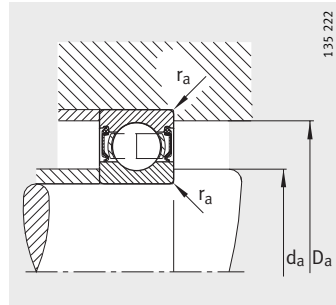

Присоединительные размеры
Подшипник с уплотнениями

Присоединительные размеры			Грузоподъемность		Нагрузка предела усталости	Предельная частота вращения	Базовая тепловая частота вращения
d_a	D_a	r_a	дин. C_r	стат. C_{0r}	C_{ur}	n_G	n_B
мин.	макс.	макс.	Н	Н	Н	$мин^{-1}$	$мин^{-1}$
12	17	0,3	1 450	590	29,5	43 000	27 500
12	17	0,3	1 450	590	29,5	18 000	–
12	17	0,3	1 450	590	29,5	36 000	27 500
12	20	0,3	2 200	840	42,5	40 000	27 000
12	20	0,3	2 200	840	42,5	17 300	–
12	20	0,3	2 200	840	42,5	34 000	27 000
12	24	0,3	4 550	1 960	93	34 000	28 500
12	24	0,3	4 550	1 960	93	19 000	–
12	24	0,3	4 550	1 960	93	28 000	28 500
14,2	25,8	0,6	6 000	2 600	171	32 000	23 400
14,2	25,8	0,6	6 000	2 600	171	17 000	–
14,2	25,8	0,6	6 000	2 600	171	26 000	23 400
14,2	25,8	0,6	6 000	2 600	158	17 000	–
14,2	30,8	0,6	8 150	3 450	230	56 000	21 100
14,2	30,8	0,6	8 150	3 450	230	15 000	–
14,2	30,8	0,6	8 150	3 450	230	22 000	21 100
14	19	0,3	1 520	670	33,5	38 000	23 600
14	19	0,3	1 520	670	33,5	18 000	–
14	19	0,3	1 520	670	33,5	32 000	23 600
14	22	0,3	2 360	980	49,5	36 000	23 500
14	22	0,3	2 360	980	49,5	18 000	–
14	22	0,3	2 360	980	49,5	30 000	23 500
14	26	0,3	5 100	2 360	130	32 000	25 000
14	26	0,3	5 100	2 360	130	18 000	–
14	26	0,3	5 100	2 360	130	26 000	25 000
16,2	27,8	0,6	6 950	3 100	198	30 000	22 200
16,2	27,8	0,6	6 950	3 100	198	16 000	–
16,2	27,8	0,6	6 950	3 100	198	24 000	22 200
16,2	27,8	0,6	6 950	3 100	198	16 000	–
17,6	31,4	1	9 650	4 150	280	53 000	20 000
17,6	31,4	1	9 650	4 150	280	13 000	–
17,6	31,4	1	9 650	4 150	280	20 000	20 000

Шарико-подшипники радиальные

однорядные
открытые или
с уплотнениями

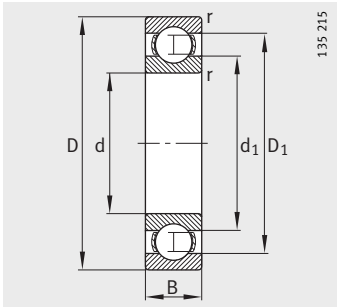

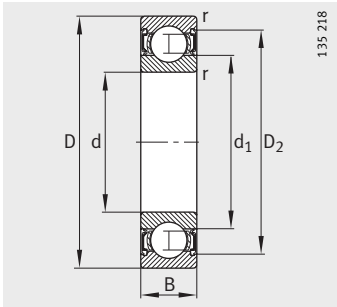

Уплотнение 2RSR

Таблица размеров (продолжение) · Размеры в мм

Условное обозначение	Масса	Размеры						
	m	d	D	B	r	D_1	D_2	d_1
	≈кг				мин.	≈	≈	≈
61802	0,008	**15**	24	5	0,3	21,1	–	18
61802-2RSR	0,008	**15**	24	5	0,3	–	22	18
61802-2Z	0,008	**15**	24	5	0,3	–	22	18
61902	0,017	**15**	28	7	0,3	24,3	–	18,8
61902-2RSR	0,017	**15**	28	7	0,3	–	25,5	18,8
61902-2Z	0,017	**15**	28	7	0,3	–	25,5	18,8
16002	0,027	**15**	32	8	0,3	26,9	–	20,5
6002	0,031	**15**	32	9	0,3	26,9	–	20,5
6002-2RSR	0,033	**15**	32	9	0,3	–	28,4	20,5
6002-2Z	0,033	**15**	32	9	0,3	–	28,4	20,5
6202	0,043	**15**	35	11	0,6	29,3	–	21,1
6202-2RSR	0,045	**15**	35	11	0,6	–	30,9	21,1
6202-2Z	0,045	**15**	35	11	0,6	–	30,9	21,1
62202-2RSR	0,057	**15**	35	14	0,6	–	30,9	21,1
6302	0,088	**15**	42	13	1	33,5	–	23,6
6302-2RSR	0,09	**15**	42	13	1	–	35	23,6
6302-2Z	0,09	**15**	42	13	1	–	35	23,6
62302-2RSR	0,114	**15**	42	17	1	–	35	23,6

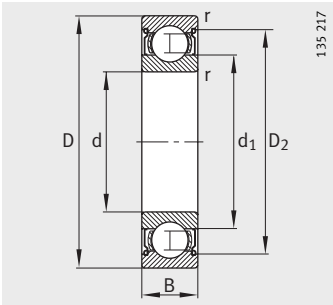

Уплотнение 2Z

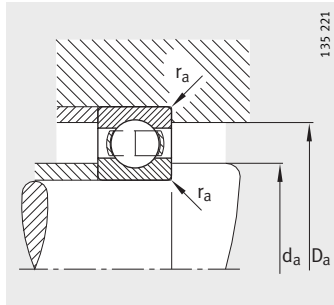

Присоединительные размеры
Открытый подшипник

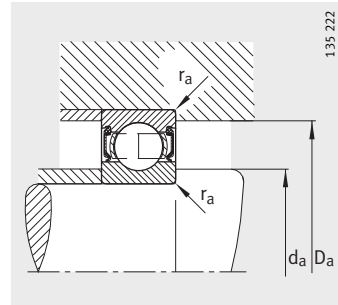

Присоединительные размеры
Подшипник с уплотнениями

Присоединительные размеры			Грузоподъемность		Нагрузка предела усталости	Предельная частота вращения	Базовая тепловая частота вращения
d_a	D_a	r_a	дин. C_r	стат. C_{0r}	C_{ur}	n_G	n_B
мин.	макс.	макс.	Н	Н	Н	$мин^{-1}$	$мин^{-1}$
17	22	0,3	1650	800	40,5	34 000	19 300
17	22	0,3	1650	800	40,5	16 000	–
17	22	0,3	1650	800	40,5	28 000	19 300
17	26	0,3	4350	2 260	125	30 000	20 600
17	26	0,3	4350	2 260	125	15 000	–
17	26	0,3	4350	2 260	125	24 000	20 600
17	30	0,3	5600	2 850	144	30 000	20 000
17	30	0,3	5600	2 850	134	30 000	22 000
17	30	0,3	5600	2 850	134	16 000	–
17	30	0,3	5600	2 850	134	24 000	22 000
19,2	30,8	0,6	7800	3 750	220	26 000	20 200
19,2	30,8	0,6	7800	3 750	220	14 000	–
19,2	30,8	0,6	7800	3 750	220	20 000	20 200
19,2	30,8	0,6	7800	3 750	220	14 000	–
20,6	36,4	1	11 400	5 400	350	43 000	17 500
20,6	36,4	1	11 400	5 400	350	12 000	–
20,6	36,4	1	11 400	5 400	350	18 000	17 500
20,6	36,4	1	11 400	5 400	350	12 000	–

769717771

Шарико-подшипники радиальные

однорядные
открытые или
с уплотнениями

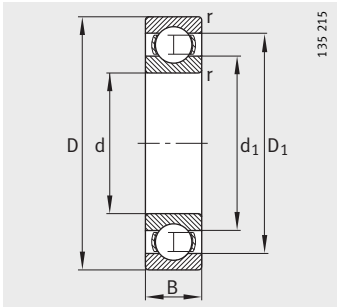

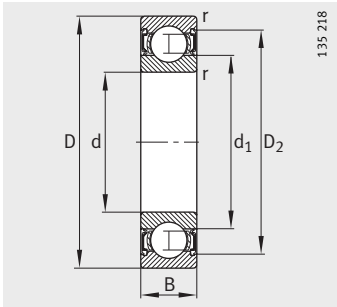

Уплотнение 2RSR

Таблица размеров (продолжение) · Размеры в мм

Условное обозначение	Масса	Размеры						
	m	d	D	B	r	D_1	D_2	d_1
	≈кг				мин.	≈	≈	≈
61803	0,008	**17**	26	5	0,3	23	–	20
61803-2RSR	0,008	**17**	26	5	0,3	–	24	20
61803-2Z	0,008	**17**	26	5	0,3	–	24	20
61903	0,017	**17**	30	7	0,3	26,3	–	20,8
61903-2RSR	0,019	**17**	30	7	0,3	–	27,5	20,8
61903-2Z	0,019	**17**	30	7	0,3	–	27,5	20,8
16003	0,03	**17**	35	8	0,3	29,5	–	22,7
6003	0,038	**17**	35	10	0,3	29,5	–	22,7
6003-2RSR	0,04	**17**	35	10	0,3	–	30,8	22,7
6003-2Z	0,04	**17**	35	10	0,3	–	30,8	22,7
6203	0,065	**17**	40	12	0,6	33,1	–	24
6203-2RSR	0,067	**17**	40	12	0,6	–	34,4	24
6203-2Z	0,067	**17**	40	12	0,6	–	34,4	24
62203-2RSR	0,087	**17**	40	16	0,6	–	34,4	24
6303	0,114	**17**	47	14	1	37,9	–	26,2
6303-2RSR	0,118	**17**	47	14	1	–	39,3	26,2
6303-2Z	0,117	**17**	47	14	1	–	39,3	26,2
62303-2RSR	0,154	**17**	47	19	1	–	39,3	26,2
6403	0,269	**17**	62	17	1,1	50,2	–	36,4

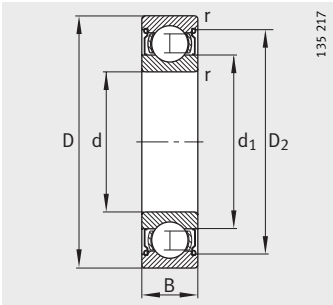

Уплотнение 2Z

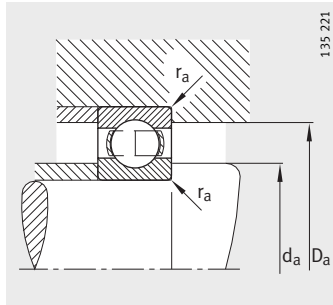

Присоединительные размеры
Открытый подшипник

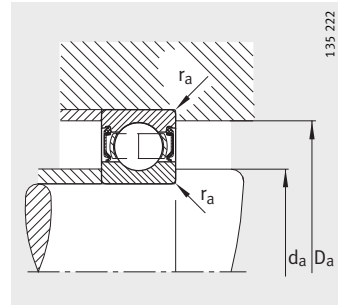

Присоединительные размеры
Подшипник с уплотнениями

Присоединительные размеры			Грузоподъемность		Нагрузка предела усталости	Предельная частота вращения	Базовая тепловая частота вращения
d_a	D_a	r_a	дин. C_r	стат. C_{0r}	C_{ur}	n_G	n_B
мин.	макс.	макс.	Н	Н	Н	$мин^{-1}$	$мин^{-1}$
19	24	0,3	1 770	930	47	30 000	17 200
19	24	0,3	1 770	930	47	15 000	–
19	24	0,3	1 770	930	47	24 000	17 200
19	28	0,3	4 600	2 550	135	28 000	18 500
19	28	0,3	4 600	2 550	135	14 000	–
19	28	0,3	4 600	2 550	135	22 000	18 500
19	33	0,3	6 000	3 250	157	28 000	17 700
19	33	0,3	6 000	3 250	157	28 000	21 000
19	33	0,3	6 000	3 250	157	14 000	–
19	33	0,3	6 000	3 250	157	22 000	21 000
21,2	35,8	0,6	9 500	4 750	275	22 000	18 100
21,2	35,8	0,6	9 500	4 750	275	12 000	–
21,2	35,8	0,6	9 500	4 750	275	18 000	18 100
21,2	35,8	0,6	9 500	4 750	280	12 000	–
22,6	41,4	1	13 400	6 550	425	30 000	15 900
22,6	41,4	1	13 400	6 550	425	11 000	–
22,6	41,4	1	13 400	6 550	425	16 000	15 900
22,6	41,4	1	13 400	6 550	425	11 000	–
26	53	1	22 400	11 400	750	28 000	13 700

Шарико-подшипники радиальные

однорядные
открытые или
с уплотнениями

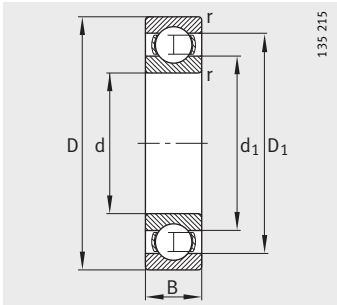

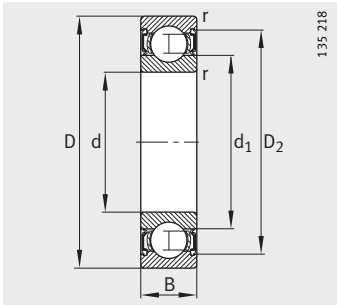

Уплотнение 2RSR

Таблица размеров (продолжение) · Размеры в мм

Условное обозначение	Масса	Размеры						
	m	d	D	B	r	D_1	D_2	d_1
	≈кг				мин.	≈	≈	≈
61804	0,018	**20**	32	7	0,3	28,1	–	24
61804-2RSR	0,018	**20**	32	7	0,3	–	29,2	24
61804-2Z	0,018	**20**	32	7	0,3	–	29,2	24
61904	0,037	**20**	37	9	0,3	31,8	–	25,2
61904-2RSR	0,037	**20**	37	9	0,3	–	33,2	25,2
61904-2Z	0,037	**20**	37	9	0,3	–	33,2	25,2
16004	0,05	**20**	42	8	0,3	34,7	–	27,2
6004	0,069	**20**	42	12	0,6	35,5	–	26,6
6004-2RSR	0,071	**20**	42	12	0,6	–	37,4	26,6
6004-2Z	0,071	**20**	42	12	0,6	–	37,4	26,6
6204	0,106	**20**	47	14	1	38,4	–	28,8
6204-2RSR	0,11	**20**	47	14	1	–	41	28,8
6204-2Z	0,11	**20**	47	14	1	–	41	28,8
62204-2RSR	0,139	**20**	47	18	1	–	41	28,8
6304	0,151	**20**	52	15	1,1	41,9	–	30,3
6304-2RSR	0,155	**20**	52	15	1,1	–	44,4	30,3
6304-2Z	0,155	**20**	52	15	1,1	–	44,4	30,3
62304-2RSR	0,209	**20**	52	21	1,1	–	44,4	30,3
6404	0,414	**20**	72	19	1,1	59,6	–	44,6

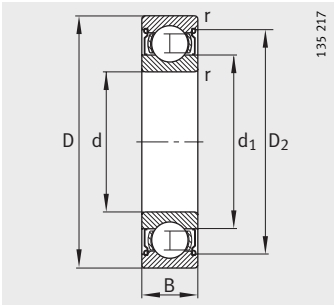

Уплотнение 2Z

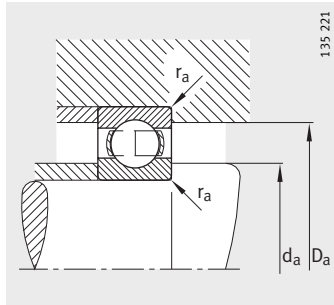

Присоединительные размеры
Открытый подшипник

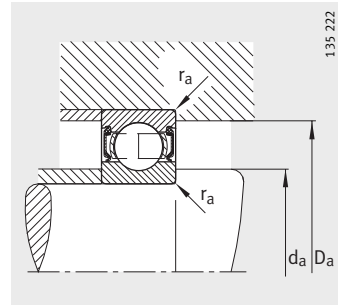

Присоединительные размеры
Подшипник с уплотнениями

Присоединительные размеры			Грузоподъемность		Нагрузка предела усталости	Предельная частота вращения	Базовая тепловая частота вращения
d_a	D_a	r_a	дин. C_r	стат. C_{0r}	C_{ur}	n_G	n_B
мин.	макс.	макс.	Н	Н	Н	$мин^{-1}$	$мин^{-1}$
22	30	0,3	3 900	2 320	117	24 000	16 600
22	30	0,3	3 900	2 320	117	11 500	–
22	30	0,3	3 900	2 320	117	19 000	16 600
22	35	0,3	6 300	3 700	191	22 000	17 000
22	35	0,3	6 300	3 700	191	11 500	–
22	35	0,3	6 300	3 700	191	18 000	17 000
22	40	0,3	6 950	4 050	202	22 000	14 300
23,2	38,8	0,6	9 300	5 000	285	20 000	18 900
23,2	38,8	0,6	9 300	5 000	285	12 000	–
23,2	38,8	0,6	9 300	5 000	285	17 000	18 900
25,6	41,4	1	12 700	6 550	440	18 000	16 300
25,6	41,4	1	12 700	6 550	440	10 000	–
25,6	41,4	1	12 700	6 550	440	15 000	16 300
25,6	41,4	1	12 700	6 550	385	10 000	–
27	45	1	16 000	7 800	530	34 000	14 400
27	45	1	16 000	7 800	530	9 500	–
27	45	1	16 000	7 800	530	14 000	14 400
27	45	1	16 000	7 800	495	9 500	–
27	65	1	29 000	16 300	1 020	24 000	12 100

Шарико-подшипники радиальные

однорядные
открытые или
с уплотнениями

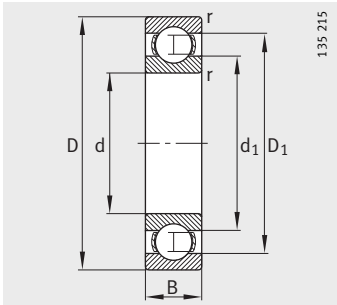

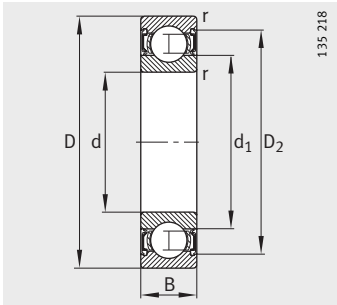

Уплотнение 2RSR

Таблица размеров (продолжение) · Размеры в мм

Условное обозначение	Масса	Размеры						
	m	d	D	B	r	D_1	D_2	d_1
	≈кг				мин.	≈	≈	≈
61805	0,023	**25**	37	7	0,3	33,1	–	29
61805-2RSR	0,023	**25**	37	7	0,3	–	34,2	29
61805-2Z	0,023	**25**	37	7	0,3	–	34,2	29
61905	0,042	**25**	42	9	0,3	36,8	–	30,2
61905-2RSR	0,043	**25**	42	9	0,3	–	38,4	30,2
61905-2Z	0,043	**25**	42	9	0,3	–	38,4	30,2
16005	0,055	**25**	47	8	0,3	39,7	–	32,2
6005	0,081	**25**	47	12	0,6	40,2	–	32
6005-2RSR	0,085	**25**	47	12	0,6	–	42,5	32
6005-2Z	0,083	**25**	47	12	0,6	–	42,5	32
6205	0,129	**25**	52	15	1	43,6	–	33,5
6205-2RSR	0,133	**25**	52	15	1	–	45,4	33,5
6205-2Z	0,133	**25**	52	15	1	–	45,4	33,5
62205-2RSR	0,157	**25**	52	18	1	–	45,4	33,5
6305	0,234	**25**	62	17	1,1	50,2	–	36,4
6305-2RSR	0,242	**25**	62	17	1,1	–	52,5	36,4
6305-2Z	0,24	**25**	62	17	1,1	–	52,5	36,4
62305-2RSR	0,272	**25**	62	24	1,1	–	52,5	36,4
6405	0,549	**25**	80	21	1,5	65,5	–	49,3

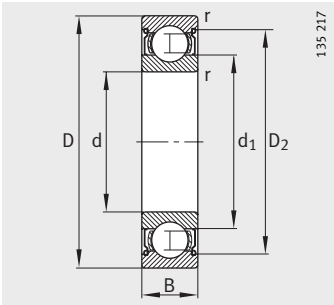

Уплотнение 2Z

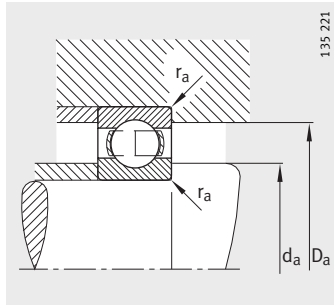

Присоединительные размеры
Открытый подшипник

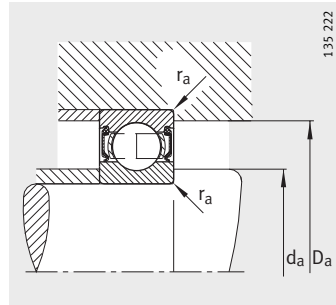

Присоединительные размеры
Подшипник с уплотнениями

Присоединительные размеры			Грузоподъемность		Нагрузка предела усталости	Предельная частота вращения	Базовая тепловая частота вращения
d_a мин.	D_a макс.	r_a макс.	дин. C_r Н	стат. C_{0r} Н	C_{ur} Н	n_G мин$^{-1}$	n_B мин$^{-1}$
27	35	0,3	4 150	2 600	132	20 000	13 500
27	35	0,3	4 150	2 600	132	9 800	–
27	35	0,3	4 150	2 600	132	17 000	13 500
27	40	0,3	6 900	4 350	219	19 000	14 000
27	40	0,3	6 900	4 350	219	9 800	–
27	40	0,3	6 900	4 350	219	16 000	14 000
27	45	0,3	7 200	4 650	215	19 000	12 000
28,2	43,8	0,6	10 000	5 850	305	36 000	15 800
28,2	43,8	0,6	10 000	5 850	305	10 000	–
28,2	43,8	0,6	10 000	5 850	305	15 000	15 800
30,6	46,4	1	14 000	7 800	510	17 000	14 400
30,6	46,4	1	14 000	7 800	510	9 000	–
30,6	46,4	1	14 000	7 800	510	14 000	14 400
30,6	46,4	1	14 000	7 800	415	9 000	–
32	55	1	22 400	11 400	750	28 000	12 300
32	55	1	22 400	11 400	750	7 500	–
32	55	1	22 400	11 400	750	11 000	12 300
32	55	1	22 400	11 400	750	7 500	–
36	71	1,5	33 500	19 000	1 250	20 000	11 000

Шарико-подшипники радиальные

однорядные
открытые или
с уплотнениями

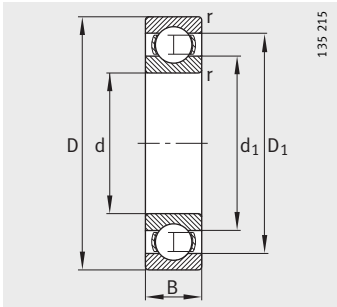

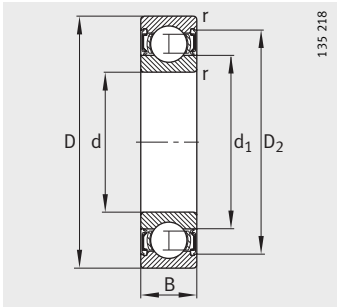

Уплотнение 2RSR

Таблица размеров (продолжение) · Размеры в мм

Условное обозначение	Масса	Размеры						
	m	d	D	B	r	D_1	D_2	d_1
	≈кг				мин.	≈	≈	≈
61806	0,027	**30**	42	7	0,3	38,1	–	34
61806-2RSR	0,027	**30**	42	7	0,3	–	39,2	34
61806-2Z	0,027	**30**	42	7	0,3	–	39,2	34
61906	0,048	**30**	47	9	0,3	41,9	–	35,2
61906-2RSR	0,051	**30**	47	9	0,3	–	43,5	35,2
61906-2Z	0,051	**30**	47	9	0,3	–	43,5	35,2
16006	0,082	**30**	55	9	0,3	47,5	–	37,7
6006	0,122	**30**	55	13	1	47,2	–	38,3
6006-2RSR	0,126	**30**	55	13	1	–	49,2	38,3
6006-2Z	0,126	**30**	55	13	1	–	49,2	38,3
6206	0,195	**30**	62	16	1	52,1	–	40
6206-2RSR	0,201	**30**	62	16	1	–	54,9	40
6206-2Z	0,201	**30**	62	16	1	–	54,9	40
62206-2RSR	0,245	**30**	62	20	1	–	54,9	40
6306	0,355	**30**	72	19	1,1	59,6	–	44,6
6306-2RSR	0,365	**30**	72	19	1,1	–	61,6	44,6
6306-2Z	0,363	**30**	72	19	1,1	–	61,6	44,6
62306-2RSR	0,499	**30**	72	27	1,1	–	61,6	44,6
6406	0,74	**30**	90	23	1,5	74,6	–	55,6

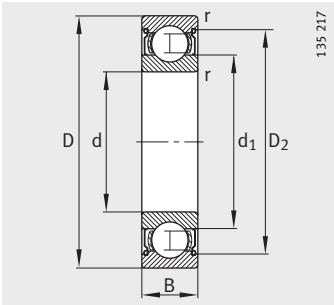

Уплотнение 2Z

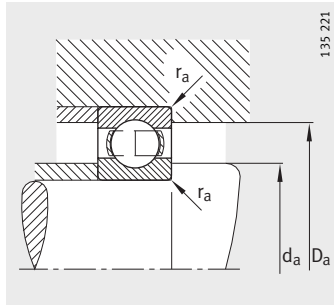

Присоединительные размеры
Открытый подшипник

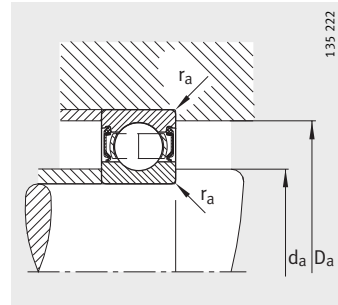

Присоединительные размеры
Подшипник с уплотнениями

Присоединительные размеры			Грузоподъемность		Нагрузка предела усталости	Предельная частота вращения	Базовая тепловая частота вращения
d_a	D_a	r_a	дин. C_r	стат. C_{0r}	C_{ur}	n_G	n_B
мин.	макс.	макс.	Н	Н	Н	$мин^{-1}$	$мин^{-1}$
32	40	0,3	4 300	2 900	249	18 000	11 300
32	40	0,3	4 300	2 900	249	8 400	–
32	40	0,3	4 300	2 900	249	15 000	11 300
32	45	0,3	7 000	4 600	231	17 000	11 900
32	45	0,3	7 000	4 600	231	8 100	–
32	45	0,3	7 000	4 600	231	14 000	11 900
32	53	0,3	11 200	7 350	365	16 000	10 400
34,6	50,4	1	12 700	8 000	390	32 000	13 600
34,6	50,4	1	12 700	8 000	390	8 500	–
34,6	50,4	1	12 700	8 000	390	13 000	13 600
35,6	56,4	1	19 300	11 200	680	14 000	12 000
35,6	56,4	1	19 300	11 200	680	7 500	–
35,6	56,4	1	19 300	11 200	680	11 000	12 000
35,6	56,4	1	19 300	11 200	680	7 500	–
37	65	1	29 000	16 300	1 020	24 000	10 800
37	65	1	29 000	16 300	1 020	6 300	–
37	65	1	29 000	16 300	1 020	9 500	10 800
37	65	1	29 000	16 300	1 020	6 300	–
39	81	1,5	42 500	25 000	1 640	18 000	10 000

Шарико-подшипники радиальные

однорядные
открытые или
с уплотнениями

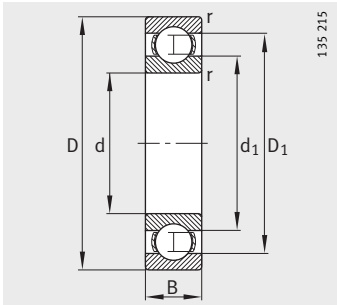

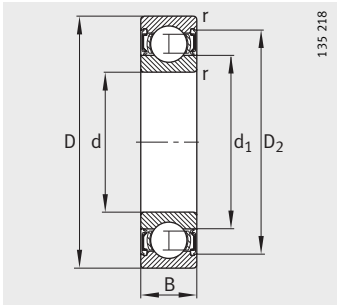

Уплотнение 2RSR

Таблица размеров (продолжение) · Размеры в мм

Условное обозначение	Масса	Размеры						
	m	d	D	B	r	D_1	D_2	d_1
	≈кг				мин.	≈	≈	≈
61807	0,03	**35**	47	7	0,3	43,1	–	39
61807-2RSR	0,03	**35**	47	7	0,3	–	44,3	39
61807-2Z	0,03	**35**	47	7	0,3	–	44,3	39
61907	0,076	**35**	55	10	0,6	49	–	41,1
61907-2RSR	0,076	**35**	55	10	0,6	–	50,6	41,1
61907-2Z	0,076	**35**	55	10	0,6	–	50,6	41,1
16007	0,105	**35**	62	9	0,3	53,5	–	43,7
6007	0,157	**35**	62	14	1	53,3	–	43,2
6007-2RSR	0,163	**35**	62	14	1	–	55,4	43,2
6007-2Z	0,163	**35**	62	14	1	–	55,4	43,2
6207	0,291	**35**	72	17	1,1	60,7	–	47,2
6207-2RSR	0,301	**35**	72	17	1,1	–	63,3	47,2
6207-2Z	0,299	**35**	72	17	1,1	–	63,3	47,2
62207-2RSR	0,393	**35**	72	23	1,1	–	63,3	47,2
6307	0,471	**35**	80	21	1,5	65,5	–	49,3
6307-2RSR	0,483	**35**	80	21	1,5	–	67,6	49,3
6307-2Z	0,481	**35**	80	21	1,5	–	67,6	49,3
62307-2RSR	0,687	**35**	80	31	1,5	–	67,6	49,3
6407	0,971	**35**	100	25	1,5	83,3	–	62

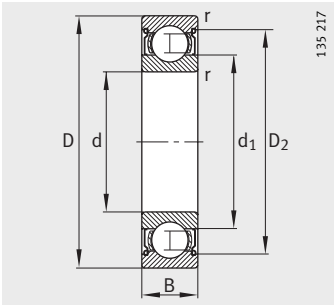

Уплотнение 2Z

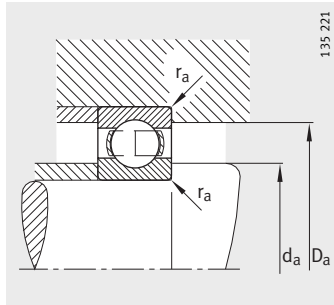

Присоединительные размеры
Открытый подшипник

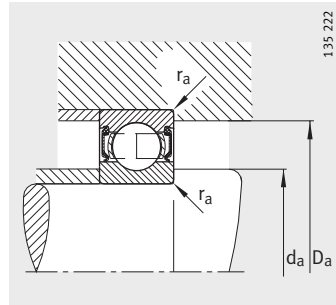

Присоединительные размеры
Подшипник с уплотнениями

Присоединительные размеры			Грузоподъемность		Нагрузка предела усталости	Предельная частота вращения	Базовая тепловая частота вращения
d_a	D_a	r_a	дин. C_r	стат. C_{0r}	C_{ur}	n_G	n_B
мин.	макс.	макс.	Н	Н	Н	$мин^{-1}$	$мин^{-1}$
37	45	0,3	4 450	3 200	285	16 000	9 600
37	45	0,3	4 450	3 200	285	7 300	–
37	45	0,3	4 450	3 200	285	13 000	9 600
38,2	51,8	0,6	9 500	6 800	325	14 000	10 500
38,2	51,8	0,6	9 500	6 800	325	6 900	–
38,2	51,8	0,6	9 500	6 800	325	11 500	10 500
37	60	0,3	12 200	8 800	415	14 000	8 900
39,6	57,4	1	16 000	10 200	550	28 000	12 100
39,6	57,4	1	16 000	10 200	550	7 500	–
39,6	57,4	1	16 000	10 200	550	11 000	12 100
42	65	1	25 500	15 300	920	24 000	10 300
42	65	1	25 500	15 300	920	6 300	–
42	65	1	25 500	15 300	920	9 500	10 300
42	65	1	25 500	15 300	920	6 300	–
44	71	1,5	33 500	19 000	1 250	20 000	9 900
44	71	1,5	33 500	19 000	1 250	5 600	–
44	71	1,5	33 500	19 000	1 250	8 500	9 900
44	71	1,5	33 500	19 000	1 250	5 600	–
46	89	1,5	53 000	31 500	2 180	16 000	8 900

36374027

Шарико-подшипники радиальные

однорядные
открытые или
с уплотнениями

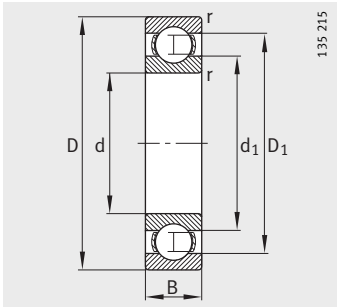

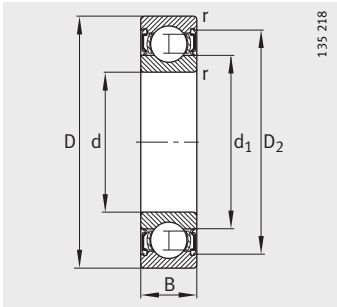

Уплотнение 2RSR

Таблица размеров (продолжение) · Размеры в мм

Условное обозначение	Масса	Размеры						
	m	d	D	B	r	D_1	D_2	d_1
	≈кг				мин.	≈	≈	≈
61808	0,032	**40**	52	7	0,3	48,2	–	44
61808-2RSR	0,032	**40**	52	7	0,3	–	49,5	44
61808-2Z	0,032	**40**	52	7	0,3	–	49,5	44
61908	0,11	**40**	62	12	0,6	55,3	–	46,6
61908-2RSR	0,11	**40**	62	12	0,6	–	56,6	46,6
61908-2Z	0,11	**40**	62	12	0,6	–	56,6	46,6
16008	0,12	**40**	68	9	0,3	59,3	–	49,4
6008	0,194	**40**	68	15	1	59,1	–	49,3
6008-2RSR	0,202	**40**	68	15	1	–	61,6	49,3
6008-2Z	0,2	**40**	68	15	1	–	61,6	49,3
6208	0,372	**40**	80	18	1,1	67,5	–	53
6208-2RSR	0,384	**40**	80	18	1,1	–	70,4	53
6208-2Z	0,382	**40**	80	18	1,1	–	70,4	53
62208-2RSR	0,478	**40**	80	23	1,1	–	70,4	53
6308	0,64	**40**	90	23	1,5	74,6	–	55,6
6308-2RSR	0,654	**40**	90	23	1,5	–	76,5	55,6
6308-2Z	0,654	**40**	90	23	1,5	–	76,5	55,6
62308-2RSR	0,903	**40**	90	33	1,5	–	76,5	55,6
6408	0,805	**40**	110	27	2	91,6	–	68

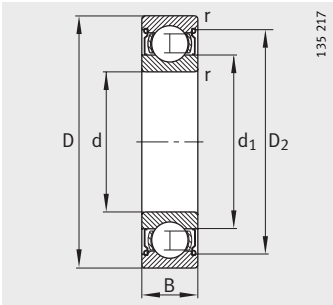

Уплотнение 2Z

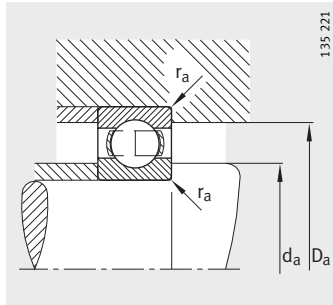

Присоединительные размеры
Открытый подшипник

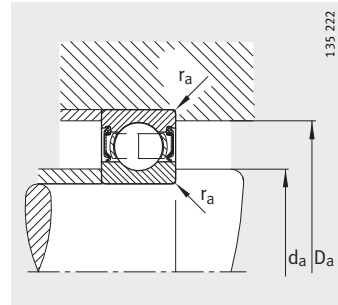

Присоединительные размеры
Подшипник с уплотнениями

Присоединительные размеры			Грузоподъемность		Нагрузка предела усталости	Предельная частота вращения	Базовая тепловая частота вращения
d_a	D_a	r_a	дин. C_r	стат. C_{0r}	C_{ur}	n_G	n_B
мин.	макс.	макс.	Н	Н	Н	$мин^{-1}$	$мин^{-1}$
42	50	0,3	4 600	3 500	320	14 000	8 400
42	50	0,3	4 600	3 500	320	6 500	–
42	50	0,3	4 600	3 500	320	11 000	8 400
43,2	58,8	0,6	13 700	10 000	540	12 000	10 000
43,2	58,8	0,6	13 700	10 000	540	6 100	–
43,2	58,8	0,6	13 700	10 000	540	10 000	10 000
42	66	0,3	13 200	10 200	465	13 000	7 800
44,6	63,4	1	16 600	11 600	580	26 000	11 100
44,6	63,4	1	16 600	11 600	580	6 700	–
44,6	63,4	1	16 600	11 600	580	10 000	11 100
47	73	1	29 000	18 000	1 050	20 000	9 300
47	73	1	29 000	18 000	1 050	5 600	–
47	73	1	29 000	18 000	1 050	8 500	9 300
47	73	1	29 000	18 000	1 050	5 600	–
49	81	1,5	42 500	25 000	1 640	18 000	9 000
49	81	1,5	42 500	25 000	1 640	5 000	–
49	81	1,5	42 500	25 000	1 640	7 500	9 000
49	81	1,5	42 500	25 000	1 640	5 000	–
53	97	2	62 000	38 000	2 500	14 000	8 200

36377995

Шарико-подшипники радиальные

однорядные
открытые или
с уплотнениями

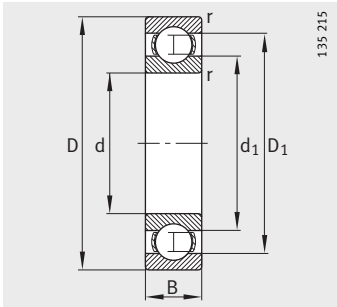

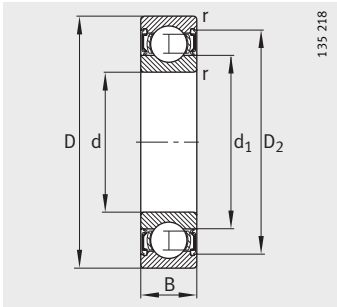

Уплотнение 2RSR

Таблица размеров (продолжение) · Размеры в мм

Условное обозначение	Масса	Размеры						
	m	d	D	B	r	D_1	D_2	d_1
	≈кг				мин.	≈	≈	≈
61809-Y	0,039	**45**	58	7	0,3	54,1	–	49,1
61809-2RSR-Y	0,039	**45**	58	7	0,3	–	55,4	49,1
61809-2Z-Y	0,039	**45**	58	7	0,3	–	55,4	49,1
61909	0,13	**45**	68	12	0,6	60,8	–	52,1
61909-2RSR	0,13	**45**	68	12	0,6	–	62,1	52,1
61909-2Z	0,13	**45**	68	12	0,6	–	62,1	52,1
16009	0,167	**45**	75	10	0,6	65,6	–	55
6009	0,247	**45**	75	16	1	65,5	–	54,2
6009-2RSR	0,257	**45**	75	16	1	–	68	54,2
6009-2Z	0,253	**45**	75	16	1	–	68	54,2
6209	0,429	**45**	85	19	1,1	71,8	–	57,2
6209-2RSR	0,441	**45**	85	19	1,1	–	74,6	57,2
6209-2Z	0,441	**45**	85	19	1,1	–	74,6	57,2
62209-2RSR	0,522	**45**	85	23	1,1	–	74,6	57,2
6309	0,849	**45**	100	25	1,5	83,3	–	62,3
6309-2RSR	0,867	**45**	100	25	1,5	–	85,6	62
6309-2Z	0,869	**45**	100	25	1,5	–	85,6	62
62309-2RSR	1,2	**45**	100	36	1,5	–	85,6	62
6409	1,98	**45**	120	29	2	100,9	–	75,5

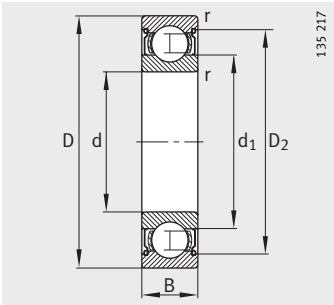

Уплотнение 2Z

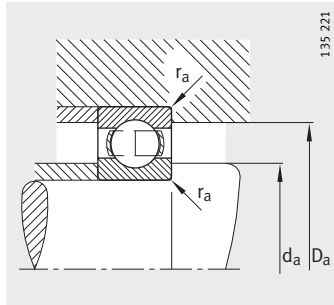

Присоединительные размеры
Открытый подшипник

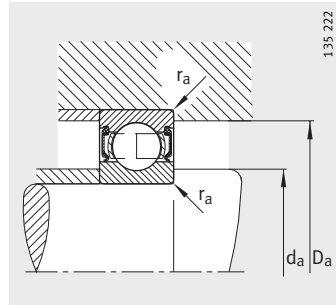

Присоединительные размеры
Подшипник с уплотнениями

Присоединительные размеры			Грузоподъемность		Нагрузка предела усталости	Предельная частота вращения	Базовая тепловая частота вращения
d_a	D_a	r_a	дин. C_r	стат. C_{0r}	C_{ur}	n_G	n_B
мин.	макс.	макс.	Н	Н	Н	$мин^{-1}$	$мин^{-1}$
47	56	0,3	6 400	5 600	285	14 000	9 000
47	56	0,3	6 400	5 600	285	7 500	–
47	56	0,3	6 400	5 600	285	11 000	9 000
48,2	64,8	0,6	14 000	10 800	570	26 000	8 900
48,2	64,8	0,6	14 000	10 800	570	6 700	–
48,2	64,8	0,6	14 000	10 800	570	10 000	8 900
48,2	71,8	0,6	15 600	12 200	580	22 000	7 300
49,6	70,4	1	20 000	14 300	730	22 000	10 200
49,6	70,4	1	20 000	14 300	730	6 000	–
49,6	70,4	1	20 000	14 300	730	9 000	10 200
52	78	1	31 000	20 400	1 150	19 000	8 700
52	78	1	31 000	20 400	1 150	5 300	–
52	78	1	31 000	20 400	1 150	8 000	8 700
52	78	1	31 000	20 400	1 150	5 300	–
54	91	1,5	53 000	31 500	2 180	16 000	8 300
54	91	1,5	53 000	31 500	2 180	4 500	–
54	91	1,5	53 000	31 500	2 180	6 700	8 300
54	91	1,5	53 000	31 500	2 180	4 500	–
58	107	2	76 500	47 500	3 050	13 000	7 600

Шарико-подшипники радиальные

однорядные
открытые или
с уплотнениями

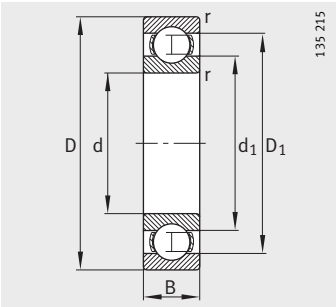

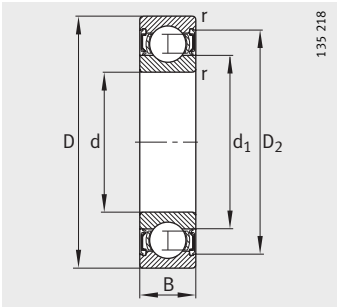

Уплотнение 2RSR

Таблица размеров (продолжение) · Размеры в мм

Условное обозначение	Масса	Размеры						
	m	d	D	B	r	D_1	D_2	d_1
	≈кг				мин.	≈	≈	≈
61810-Y	0,052	**50**	65	7	0,3	60,5	–	55,1
61810-2RSR-Y	0,052	**50**	65	7	0,3	–	61,8	55,1
61810-2Z-Y	0,052	**50**	65	7	0,3	–	61,8	55,1
61910	0,13	**50**	72	12	0,6	65,5	–	56,6
61910-2RSR	0,13	**50**	72	12	0,6	–	68,6	56,6
16010	0,181	**50**	80	10	0,6	70,6	–	60,1
6010	0,272	**50**	80	16	1	70,1	–	59,8
6010-2RSR	0,283	**50**	80	16	1	–	72,9	59,8
6010-2Z	0,282	**50**	80	16	1	–	72,9	59,8
6210	0,466	**50**	90	20	1,1	77,9	–	62
6210-2RSR	0,48	**50**	90	20	1,1	–	80	62
6210-2Z	0,478	**50**	90	20	1,1	–	80	62
62210-2RSR	0,543	**50**	90	23	1,1	–	80	62
6310	1,1	**50**	110	27	2	91,6	–	68,3
6310-2RSR	1,12	**50**	110	27	2	–	95,1	68
6310-2Z	1,12	**50**	110	27	2	–	95,1	68
62310-2RSR	1,55	**50**	110	40	2	–	95,1	68,3
6410	1,96	**50**	130	31	2,1	108,4	–	81,6
61811-Y	0,084	**55**	72	9	0,3	66,5	–	60,6
61811-2RSR-Y	0,084	**55**	72	9	0,3	–	68,6	60,6
61811-2Z-Y	0,084	**55**	72	9	0,3	–	68,6	60,6
61911	0,18	**55**	80	13	1	72,3	–	62,6
61911-2RSR	0,18	**55**	80	13	1	–	74,2	62,6
16011	0,266	**55**	90	11	0,6	78	–	67,1
6011	0,397	**55**	90	18	1,1	78,9	–	66,2
6011-2RSR	0,41	**55**	90	18	1,1	–	81,5	66,2
6011-2Z	0,409	**55**	90	18	1,1	–	81,5	66,2
6211	0,618	**55**	100	21	1,5	86,1	–	68,9
6211-2RSR	0,632	**55**	100	21	1,5	–	88,2	68,7
6211-2Z	0,632	**55**	100	21	1,5	–	88,2	68,7
6311	1,39	**55**	120	29	2	100,9	–	75,5
6311-2RSR	1,43	**55**	120	29	2	–	104,3	75,2
6311-2Z	1,43	**55**	120	29	2	–	104,3	75,2
6411	1,38	**55**	140	33	2,1	117,5	–	88,6

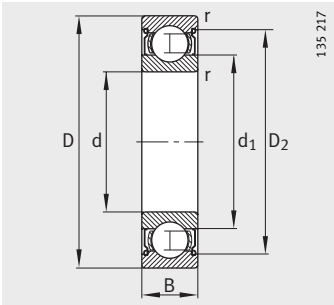

Уплотнение 2Z

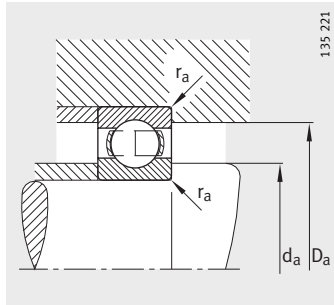

Присоединительные размеры
Открытый подшипник

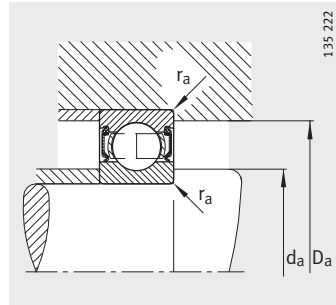

Присоединительные размеры
Подшипник с уплотнениями

Присоединительные размеры			Грузоподъемность		Нагрузка предела усталости	Предельная частота вращения	Базовая тепловая частота вращения
d_a	D_a	r_a	дин. C_r	стат. C_{0r}	C_{ur}	n_G	n_B
мин.	макс.	макс.	Н	Н	Н	$мин^{-1}$	$мин^{-1}$
52	63	0,3	6 800	6 300	265	13 000	8 000
52	63	0,3	6 800	6 300	265	6 700	–
52	63	0,3	6 800	6 300	265	9 300	8 000
53,2	68,8	0,6	14 600	11 800	600	22 000	8 100
53,2	68,8	0,6	14 600	11 800	600	6 000	–
53,2	76,8	0,6	16 000	13 200	610	20 000	6 700
54,6	75,4	1	20 800	15 600	770	20 000	9 300
54,6	75,4	1	20 800	15 600	770	5 600	–
54,6	75,4	1	20 800	15 600	770	8 500	9 300
57	83	1	36 500	24 000	1 420	18 000	8 200
57	83	1	36 500	24 000	1 420	4 800	–
57	83	1	36 500	24 000	1 420	7 500	8 200
57	83	1	36 500	24 000	1 420	4 800	–
61	99	2	62 000	38 000	2 600	14 000	7 700
61	99	2	62 000	38 000	2 600	4 000	–
61	99	2	62 000	38 000	2 600	6 000	7 700
61	99	2	62 000	38 000	2 600	4 000	–
64	116	2,1	81 500	52 000	3 400	12 000	7 200
57	70	0,3	9 000	8 500	375	11 000	8 000
57	70	0,3	9 000	8 500	375	6 000	–
57	70	0,3	9 000	8 500	375	9 000	8 000
59,6	75,4	1	16 600	14 000	700	19 000	7 500
59,6	75,4	1	16 600	14 000	700	5 600	–
58,2	86,8	0,6	19 300	16 300	780	18 000	6 200
61	84	1	28 500	21 200	1 120	18 000	8 700
61	84	1	28 500	21 200	1 120	5 000	–
61	84	1	28 500	21 200	1 120	7 500	8 300
64	91	1,5	43 000	29 000	1 720	16 000	7 500
64	91	1,5	43 000	29 000	1 720	4 300	–
64	91	1,5	43 000	29 000	1 720	6 700	7 500
66	109	2	76 500	47 500	3 050	13 000	7 100
66	109	2	76 500	47 500	3 050	3 600	–
66	109	2	76 500	47 500	3 050	5 300	7 100
69	126	2,1	93 000	60 000	3 950	11 000	6 700

Шарико-подшипники радиальные

однорядные
открытые или
с уплотнениями

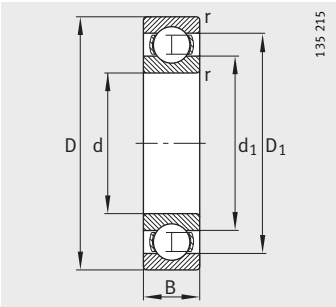

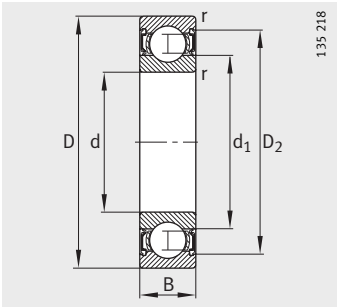

Уплотнение 2RSR

Таблица размеров (продолжение) · Размеры в мм

Условное обозначение	Масса	Размеры						
	m	d	D	B	r	D_1	D_2	d_1
	≈кг				мин.	≈	≈	≈
61812-Y	0,105	**60**	78	10	0,3	72,6	–	65,6
61812-2RSR-Y	0,105	**60**	78	10	0,3	–	74,5	65,6
61812-2Z-Y	0,105	**60**	78	10	0,3	–	74,5	65,6
61912	0,19	**60**	85	13	1	77,3	–	67,6
61912-2RSR	0,19	**60**	85	13	1	–	79,2	67,6
16012	0,283	**60**	95	11	0,6	82,9	–	72,1
6012	0,419	**60**	95	18	1,1	83,9	–	71,3
6012-2RSR	0,432	**60**	95	18	1,1	–	86	71,3
6012-2Z	0,431	**60**	95	18	1,1	–	86	71,3
6212	0,791	**60**	110	22	1,5	95,6	–	76,1
6212-2RSR	0,809	**60**	110	22	1,5	–	97,7	75,8
6212-2Z	0,807	**60**	110	22	1,5	–	97,7	75,8
6312	1,75	**60**	130	31	2,1	108,4	–	81,6
6312-2RSR	1,79	**60**	130	31	2,1	–	113,1	81,3
6312-2Z	1,79	**60**	130	31	2,1	–	113,1	81,3
6412	2,83	**60**	150	35	2,1	126,3	–	95,1
61813-Y	0,13	**65**	85	10	0,6	78,6	–	71,6
61813-2RSR-Y	0,13	**65**	85	10	0,6	–	80,5	71,6
61813-2Z-Y	0,13	**65**	85	10	0,6	–	80,5	71,6
61913	0,2	**65**	90	13	1	82,3	–	72,6
16013	0,302	**65**	100	11	0,6	87,9	–	77,1
6013	0,448	**65**	100	18	1,1	88,8	–	76,2
6013-2RSR	0,463	**65**	100	18	1,1	–	91,5	76,2
6013-2Z	0,464	**65**	100	18	1,1	–	91,5	76,2
6213	1	**65**	120	23	1,5	103,1	–	82,3
6213-2RSR	1,03	**65**	120	23	1,5	–	106,3	82
6213-2Z	1,03	**65**	120	23	1,5	–	106,3	82
6313	2,14	**65**	140	33	2,1	117,5	–	88,6
6313-2RSR	2,18	**65**	140	33	2,1	–	122,2	88,3
6313-2Z	2,18	**65**	140	33	2,1	–	122,2	88,3
6413	3,49	**65**	160	37	2,1	133,2	–	101,7

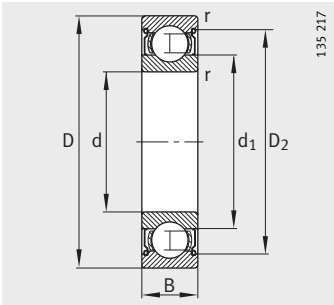

Уплотнение 2Z

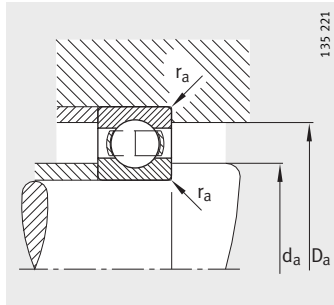

Присоединительные размеры
Открытый подшипник

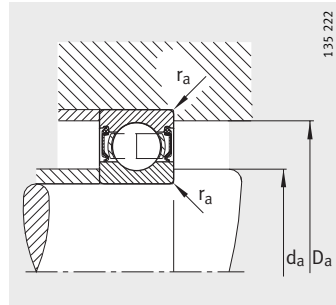

Присоединительные размеры
Подшипник с уплотнениями

Присоединительные размеры			Грузоподъемность		Нагрузка предела усталости	Предельная частота вращения	Базовая тепловая частота вращения
d_a	D_a	r_a	дин. C_r	стат. C_{0r}	C_{ur}	n_G	n_B
мин.	макс.	макс.	Н	Н	Н	$мин^{-1}$	$мин^{-1}$
62	76	0,3	11 800	11 000	485	9 500	8 000
62	76	0,3	11 800	11 000	485	5 600	–
62	76	0,3	11 800	11 000	485	8 000	8 000
64,6	80,4	1	16 300	14 300	700	18 000	6 900
64,6	80,4	1	16 300	14 300	700	5 000	–
63,2	91,8	0,6	20 000	17 600	820	17 000	5 700
66	89	1	29 000	23 200	1 190	17 000	8 000
66	89	1	29 000	23 200	1 190	4 500	–
66	89	1	29 000	23 200	1 190	7 000	8 000
69	101	1,5	52 000	36 000	2 240	14 000	6 800
69	101	1,5	52 000	36 000	2 240	4 000	–
69	101	1,5	52 000	36 000	2 240	6 000	6 800
72	118	2,1	81 500	52 000	3 400	12 000	6 700
72	118	2,1	81 500	52 000	3 400	3 400	–
72	118	2,1	81 500	52 000	3 400	5 000	6 700
74	136	2,1	104 000	68 000	4 450	10 000	6 400
68,2	81,8	0,6	12 200	12 000	520	9 000	7 000
68,2	81,8	0,6	12 200	12 000	520	5 000	–
68,2	81,8	0,6	12 200	12 000	520	7 500	7 000
69,6	85,4	1	20 000	17 600	860	17 000	6 400
68,2	96,8	0,6	21 200	19 600	910	16 000	5 300
71	94	1	30 500	25 000	1 270	15 000	7 500
71	94	1	30 500	25 000	1 270	4 300	–
71	94	1	30 500	25 000	1 270	6 300	7 500
74	111	1,5	60 000	41 500	2 550	13 000	6 300
74	111	1,5	60 000	41 500	2 550	3 600	–
74	111	1,5	60 000	41 500	2 550	5 300	6 300
77	128	2,1	93 000	60 000	3 950	11 000	6 400
77	128	2,1	93 000	60 000	3 950	3 000	–
77	128	2,1	93 000	60 000	3 950	4 500	6 400
79	146	2,1	114 000	76 500	4 650	9 500	6 100

Шарико-подшипники радиальные

однорядные
открытые или
с уплотнениями

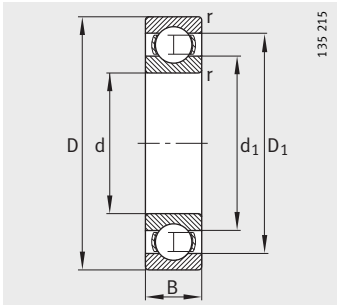

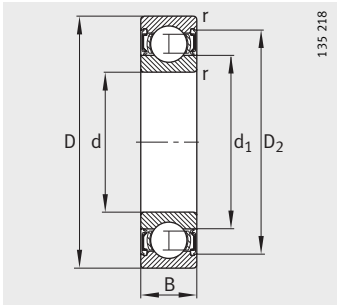

Уплотнение 2RSR

Таблица размеров (продолжение) · Размеры в мм

Условное обозначение	Масса	Размеры						
	m	d	D	B	r	D_1	D_2	d_1
	≈кг				мин.	≈	≈	≈
61814-Y	0,14	**70**	90	10	0,6	83,6	–	76,6
61814-2RSR-Y	0,14	**70**	90	10	0,6	–	85,5	76,6
61814-2Z-Y	0,14	**70**	90	10	0,6	–	85,5	76,6
61914	0,34	**70**	100	16	1	90,9	–	79,1
61914-2RSR	0,34	**70**	100	16	1	–	92,8	79,1
16014	0,438	**70**	110	13	0,6	96,2	–	83,7
6014	0,622	**70**	110	20	1,1	97,3	–	82,8
6014-2Z	0,642	**70**	110	20	1,1	–	100	82,8
6214	1,09	**70**	125	24	1,5	108	–	87,1
6214-2RSR	1,11	**70**	125	24	1,5	–	110,7	86,8
6214-2Z	1,11	**70**	125	24	1,5	–	110,7	86,8
6314	2,55	**70**	150	35	2,1	126,3	–	95,1
6314-2RSR	2,6	**70**	150	35	2,1	–	130,2	94,8
6314-2Z	2,6	**70**	150	35	2,1	–	130,2	94,8
6414	5,06	**70**	180	42	3	151,6	–	114,4
61815-Y	0,15	**75**	95	10	0,6	88,7	–	81,6
61815-2RSR-Y	0,15	**75**	95	10	0,6	–	90,5	81,6
61815-2Z-Y	0,15	**75**	95	10	0,6	–	90,5	81,6
61915	0,356	**75**	105	16	1	96,2	–	84,1
61915-2RSR	0,356	**75**	105	16	1	–	98,2	84,1
16015	0,463	**75**	115	13	0,6	101,2	–	88,7
6015	0,654	**75**	115	20	1,1	102,6	–	88,1
6015-2RSR	0,678	**75**	115	20	1,1	–	105,3	88,1
6015-2Z	0,676	**75**	115	20	1,1	–	105,3	88,1
6215	1,19	**75**	130	25	1,5	112,8	–	92,5
6215-2RSR	1,22	**75**	130	25	1,5	–	115,5	92,1
6215-2Z	1,21	**75**	130	25	1,5	–	115,5	92,1
6315	3,18	**75**	160	37	2,1	133,2	–	101,8
6315-2RSR	3,18	**75**	160	37	2,1	–	137,2	101,8
6315-2Z	3,23	**75**	160	37	2,1	–	137,2	101,4
6415-M	7	**75**	190	45	3	151,6	–	114,4

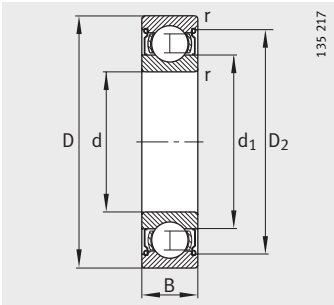

Уплотнение 2Z

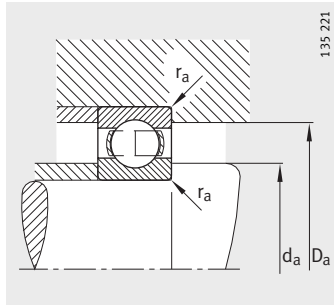

Присоединительные размеры
Открытый подшипник

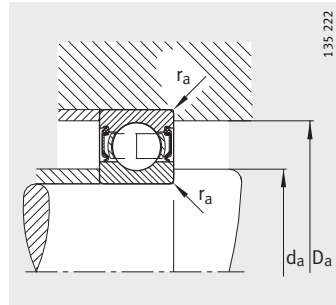

Присоединительные размеры
Подшипник с уплотнениями

Присоединительные размеры			Грузоподъемность		Нагрузка предела усталости	Предельная частота вращения	Базовая тепловая частота вращения
d_a	D_a	r_a	дин. C_r	стат. C_{0r}	C_{ur}	n_G	n_B
мин.	макс.	макс.	Н	Н	Н	$мин^{-1}$	$мин^{-1}$
73,2	86,8	0,6	12 500	12 500	540	8 500	6 700
73,2	86,8	0,6	12 500	12 500	540	4 800	–
73,2	86,8	0,6	12 500	12 500	540	7 000	6 700
74,6	95,4	1	27 000	23 200	1 160	15 000	6 400
74,6	95,4	1	27 000	23 200	1 160	4 300	–
73,2	106,8	0,6	28 000	25 000	1 230	14 000	5 300
76	104	1	38 000	31 000	1 850	14 000	7 200
76	104	1	38 000	31 000	1 850	6 000	7 200
79	116	1,5	62 000	44 000	2 900	12 000	6 100
79	116	1,5	62 000	44 000	2 900	3 400	–
79	116	1,5	62 000	44 000	2 900	5 000	6 100
82	138	2,1	104 000	68 000	4 450	10 000	6 100
82	138	2,1	104 000	68 000	4 450	2 800	–
82	138	2,1	104 000	68 000	4 450	4 300	6 100
86	164	2,5	132 000	96 500	5 800	8 500	5 700
78,2	91,8	0,6	12 900	13 400	690	8 000	6 000
78,2	91,8	0,6	12 900	13 400	690	4 500	–
78,2	91,8	0,6	12 900	13 400	690	6 700	6 000
79,6	100,4	1	24 500	22 400	1 100	14 000	6 700
79,6	100,4	1	24 500	22 400	1 100	4 000	–
78,2	111,8	0,6	28 500	27 000	1 290	13 000	4 900
81	109	1	39 000	33 500	1 960	13 000	6 700
81	109	1	39 000	33 500	1 960	3 800	–
81	109	1	39 000	33 500	1 960	5 600	6 700
84	121	1,5	65 500	49 000	3 350	11 000	5 900
84	121	1,5	65 500	49 000	3 350	3 200	–
84	121	1,5	65 500	49 000	3 350	4 800	5 900
87	148	2,1	114 000	76 500	4 650	9 500	5 800
87	148	2,1	114 000	76 500	4 650	2 600	–
87	148	2,1	114 000	76 500	4 650	4 000	5 800
91	174	2,5	132 000	96 500	5 800	8 500	5 600

36393867

Шарико-подшипники радиальные

однорядные
открытые или
с уплотнениями

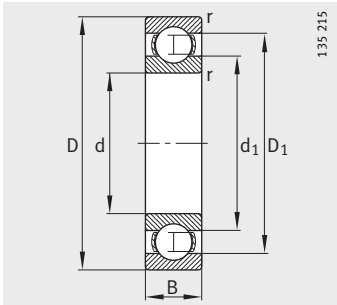

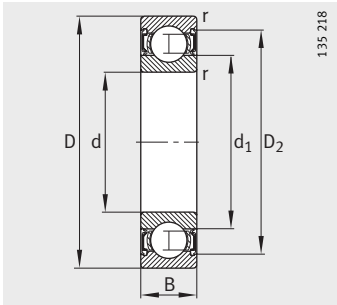

Уплотнение 2RSR

Таблица размеров (продолжение) · Размеры в мм

Условное обозначение	Масса	Размеры						
	m	d	D	B	r	D_1	D_2	d_1
	≈кг				мин.	≈	≈	≈
61816-Y	0,155	**80**	100	10	0,6	93,7	–	86,6
61816-2RSR-Y	0,155	**80**	100	10	0,6	–	95,5	86,6
61816-2Z-Y	0,155	**80**	100	10	0,6	–	95,5	86,6
61916	0,379	**80**	110	16	1	100,8	–	89,1
16016	0,609	**80**	125	14	0,6	110,7	–	96,9
6016	0,845	**80**	125	22	1,1	111	–	94
6016-2Z	0,893	**80**	125	22	1,1	–	113,7	93,7
6216	1,46	**80**	140	26	2	121,3	–	98,8
6216-2Z	1,49	**80**	140	26	2	–	124,5	98,5
6316	3,75	**80**	170	39	2,1	141,8	–	108,6
6316-2RSR	3,75	**80**	170	39	2,1	–	145,5	108,6
6316-2Z	3,82	**80**	170	39	2,1	–	145,5	108,2
6416-M	8,29	**80**	200	48	3	162,1	–	117,9
61817-Y	0,27	**85**	110	13	1	101,7	–	93,2
61817-2RSR-Y	0,27	**85**	110	13	1	–	104,2	93,2
61817-2Z-Y	0,27	**85**	110	13	1	–	104,2	93,2
16017	0,666	**85**	130	14	0,6	113,8	–	101,6
6017	0,917	**85**	130	22	1,1	116	–	99,6
6017-2RSR	0,917	**85**	130	22	1,1	–	119,2	99,6
6017-2Z	0,94	**85**	130	22	1,1	–	119,2	99,2
6217	1,87	**85**	150	28	2	129,7	–	106,2
6217-2RSR	1,87	**85**	150	28	2	–	133,8	106,2
6217-2Z	1,91	**85**	150	28	2	–	133,8	106,2
6317	4,25	**85**	180	41	3	151,6	–	114,4
6317-2RSR	4,25	**85**	180	41	3	–	154,9	114,4
6317-2Z	4,33	**85**	180	41	3	–	154,9	114
6417-M	9,6	**85**	210	52	4	173	–	123,4

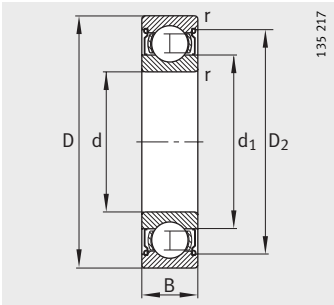

Уплотнение 2Z

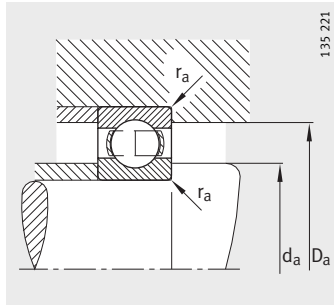

Присоединительные размеры
Открытый подшипник

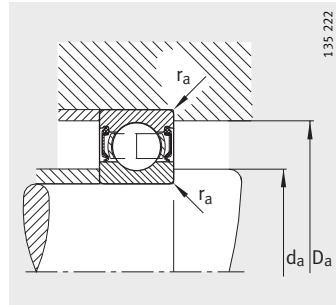

Присоединительные размеры
Подшипник с уплотнениями

Присоединительные размеры			Грузоподъемность		Нагрузка предела усталости	Предельная частота вращения	Базовая тепловая частота вращения
d_a	D_a	r_a	дин. C_r	стат. C_{0r}	C_{ur}	n_G	n_B
мин.	макс.	макс.	Н	Н	Н	$мин^{-1}$	$мин^{-1}$
83,2	96,8	0,6	12 900	13 700	600	7 500	5 600
83,2	96,8	0,6	12 900	13 700	600	4 300	–
83,2	96,8	0,6	12 900	13 700	600	6 300	5 600
84,6	105,4	1	25 000	24 000	1 160	13 000	6 300
83,2	121,8	0,6	32 000	31 000	1 510	13 000	4 700
86	119	1	47 500	40 000	2 340	12 000	6 500
86	119	1	47 500	40 000	2 340	5 000	6 500
91	129	2	72 000	54 000	3 450	11 000	5 500
91	129	2	72 000	54 000	3 450	4 500	5 500
92	158	2,1	122 000	86 500	5 200	9 000	5 500
92	158	2,1	122 000	86 500	5 200	2 600	–
92	158	2,1	122 000	86 500	5 200	3 800	5 500
96	184	2,5	163 000	125 000	6 900	7 500	5 400
89,6	105,4	1	19 300	20 000	960	6 700	6 000
89,6	105,4	1	19 300	20 000	960	3 800	–
89,6	105,4	1	19 300	20 000	960	5 600	6 000
88,2	126,8	0,6	34 000	33 500	1 570	12 000	4 400
91	124	1	49 000	43 000	2 430	11 000	6 100
91	124	1	49 000	43 000	2 430	3 200	–
91	124	1	49 000	43 000	2 430	4 800	6 100
96	139	2	83 000	64 000	4 050	10 000	5 300
96	139	2	83 000	64 000	4 050	2 800	–
96	139	2	83 000	64 000	4 050	4 300	5 300
99	166	2,5	132 000	96 500	5 800	8 000	5 300
99	166	2,5	132 000	96 500	5 800	2 400	–
99	166	2,5	132 000	96 500	5 800	3 400	5 300
105	190	3	173 000	137 000	7 500	7 000	5 300

Шарико-подшипники радиальные

однорядные
открытые или
с уплотнениями

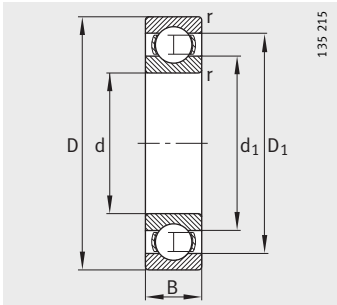

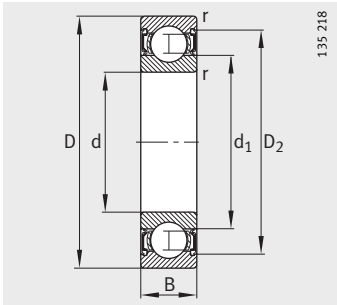

Уплотнение 2RSR

Таблица размеров (продолжение) · Размеры в мм

Условное обозначение	Масса	Размеры						
	m	d	D	B	r	D_1	D_2	d_1
	≈кг				мин.	≈	≈	≈
61818-Y	0,28	**90**	115	13	1	106,7	–	98,2
61818-2RSR-Y	0,28	**90**	115	13	1	–	109,2	98,2
61818-2Z-Y	0,28	**90**	115	13	1	–	109,2	98,2
16018	0,866	**90**	140	16	1	122,7	–	107,6
6018	1,21	**90**	140	24	1,5	123,7	–	106,6
6018-2RSR	1,21	**90**	140	24	1,5	–	126,8	106,6
6018-2Z	1,23	**90**	140	24	1,5	–	126,8	106,2
6218	2,21	**90**	160	30	2	139,4	–	112,3
6218-2RSR	2,21	**90**	160	30	2	–	143,4	112,3
6218-2Z	2,26	**90**	160	30	2	–	143,4	112,3
6318	5,43	**90**	190	43	3	157,1	–	123,8
6318-2RSR	5,43	**90**	190	43	3	–	160,7	123,8
6318-2Z	5,53	**90**	190	43	3	–	160,7	123,3
6418-M	11,7	**90**	225	54	4	184	–	132,2
61819-Y	0,295	**95**	120	13	1	112	–	103,2
61819-2RSR-Y	0,295	**95**	120	13	1	–	114,2	103,2
61819-2Z-Y	0,295	**95**	120	13	1	–	114,2	103,2
16019	0,922	**95**	145	16	1	128,3	–	113,8
6019	1,27	**95**	145	24	1,5	129	–	111
6019-2RSR	1,27	**95**	145	24	1,5	–	131,8	111
6219	2,73	**95**	170	32	2,1	146,6	–	118,3
6219-2RSR	2,73	**95**	170	32	2,1	–	150,9	118,3
6219-2Z	2,79	**95**	170	32	2,1	–	150,9	118,3
6319	6,23	**95**	200	45	3	166,9	–	129,1
6319-2Z	7,14	**95**	200	45	3	–	170,4	128,7

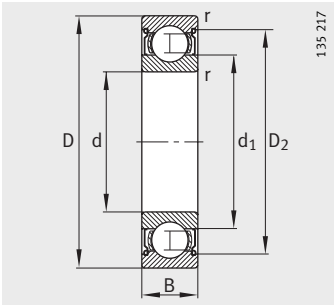

Уплотнение 2Z

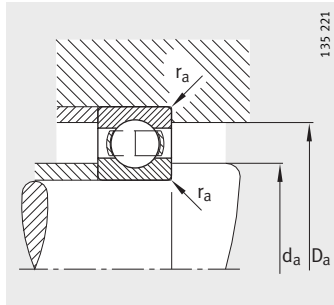

Присоединительные размеры
Открытый подшипник

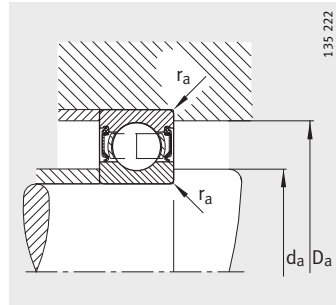

Присоединительные размеры
Подшипник с уплотнениями

Присоединительные размеры			Грузоподъемность		Нагрузка предела усталости	Предельная частота вращения	Базовая тепловая частота вращения
d_a	D_a	r_a	дин. C_r	стат. C_{0r}	C_{ur}	n_G	n_B
мин.	макс.	макс.	Н	Н	Н	$мин^{-1}$	$мин^{-1}$
94,6	110,4	1	19 600	20 400	990	6 300	5 600
94,6	110,4	1	19 600	20 400	990	3 600	–
94,6	110,4	1	19 600	20 400	990	5 300	5 600
94,6	135,4	1	41 500	39 000	1 870	11 000	4 400
97	133	1,5	58 500	50 000	2 650	11 000	6 000
97	133	1,5	58 500	50 000	2 650	3 000	–
97	133	1,5	58 500	50 000	2 650	4 500	6 000
101	149	2	96 500	72 000	4 200	9 000	5 100
101	149	2	96 500	72 000	4 200	2 600	–
101	149	2	96 500	72 000	4 200	3 800	5 100
104	176	2,5	134 000	102 000	5 800	8 000	5 100
104	176	2,5	134 000	102 000	5 800	2 200	–
104	176	2,5	134 000	102 000	5 800	3 400	5 100
110	205	3	196 000	163 000	8 900	6 700	4 900
99,6	115,4	1	20 000	21 200	1 100	6 300	5 300
99,6	115,4	1	20 000	21 200	1 100	3 400	–
99,6	115,4	1	20 000	21 200	1 100	5 300	5 300
99,6	140,4	1	40 000	40 500	1 990	11 000	4 200
102	138	1,5	60 000	54 000	2 800	10 000	5 800
102	138	1,5	60 000	54 000	2 800	2 800	–
107	158	2,1	108 000	81 500	4 700	8 500	4 950
107	158	2,1	108 000	81 500	4 700	2 400	–
107	158	2,1	108 000	81 500	4 700	3 600	4 950
109	186	2,5	146 000	114 000	6 400	7 500	4 950
109	186	2,5	146 000	114 000	6 400	3 200	4 950

36397835

Шарико-подшипники радиальные

однорядные
открытые или
с уплотнениями

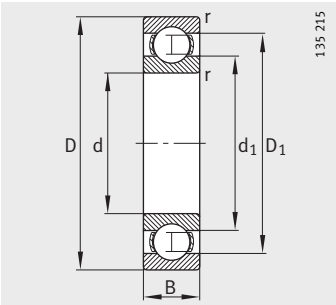

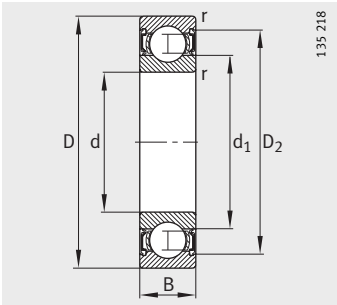

Уплотнение 2RSR

Таблица размеров (продолжение) · Размеры в мм

Условное обозначение	Масса	Размеры						
	m	d	D	B	r	D_1	D_2	d_1
	≈кг				мин.	≈	≈	≈
61820-Y	0,31	**100**	125	13	1	116,7	–	108,2
61820-2RSR-Y	0,31	**100**	125	13	1	–	119,2	108,2
61820-2Z-Y	0,31	**100**	125	13	1	–	119,2	108,2
16020	0,956	**100**	150	16	1	132,7	–	117,6
6020	1,32	**100**	150	24	1,5	134	–	116,6
6020-2RSR	1,32	**100**	150	24	1,5	–	137,3	116,6
6020-2Z	1,35	**100**	150	24	1,5	–	137,3	116,2
6220	3,3	**100**	180	34	2,1	154,8	–	124,7
6220-2RSR	3,3	**100**	180	34	2,1	–	158,9	124,7
6220-2Z	3,36	**100**	180	34	2,1	–	158,9	124,7
6320	7,67	**100**	215	47	3	179	–	138,6
6320-2Z	7,78	**100**	215	47	3	–	184,6	138,1
61821-Y	0,33	**105**	130	13	1	121,7	–	113,2
61821-2RSR-Y	0,33	**105**	130	13	1	–	124,2	113,2
61821-2Z-Y	0,33	**105**	130	13	1	–	124,2	113,2
16021	1,24	**105**	160	18	1	141,2	–	124,2
6021	1,67	**105**	160	26	2	142,4	–	122,1
6021-2Z	1,7	**105**	160	26	2	–	145,3	121,7
6221	3,88	**105**	190	36	2,1	163,2	–	131,9
6221-2Z	3,99	**105**	190	36	2,1	–	168,1	131,5
6321	8,7	**105**	225	49	3	187	–	144,5
61822-Y	0,5	**110**	140	16	1	130,3	–	119,7
61822-2RSR-Y	0,5	**110**	140	16	1	–	133,3	119,7
61822-2Z-Y	0,5	**110**	140	16	1	–	133,3	119,7
16022	1,52	**110**	170	19	1	149,5	–	130,7
6022	2,06	**110**	170	28	2	150,9	–	129,2
6022-2RSR	2,06	**110**	170	28	2	–	155	129,2
6022-2Z	2,11	**110**	170	28	2	–	155	128,7
6222	4,64	**110**	200	38	2,1	171,6	–	138,5
6222-2Z	4,8	**110**	200	38	2,1	–	177,2	138
6322	10,3	**110**	240	50	3	197,4	–	153,4
6322-2RSR	10,3	**110**	240	50	3	–	203,1	153,4
6322-2Z	10,5	**110**	240	50	3	–	203,1	152,9

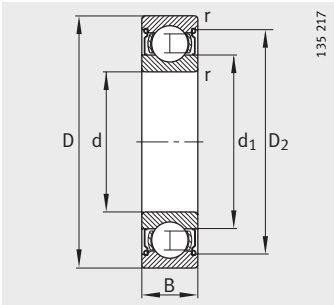

Уплотнение 2Z

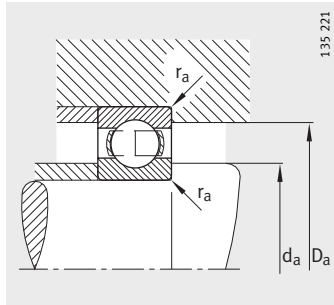

Присоединительные размеры
Открытый подшипник

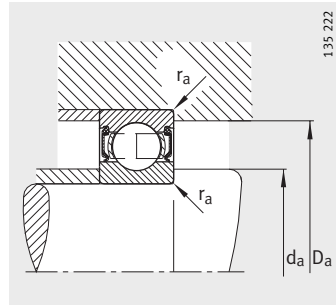

Присоединительные размеры
Подшипник с уплотнениями

Присоединительные размеры			Грузоподъемность		Нагрузка предела усталости	Предельная частота вращения	Базовая тепловая частота вращения
d_a	D_a	r_a	дин. C_r	стат. C_{0r}	C_{ur}	n_G	n_B
мин.	макс.	макс.	Н	Н	Н	$мин^{-1}$	$мин^{-1}$
104,6	120,4	1	20 000	22 000	1 010	6 000	5 000
104,6	120,4	1	20 000	22 000	1 010	3 400	–
104,6	120,4	1	20 000	22 000	1 010	5 000	5 000
104,6	145,4	1	44 000	44 000	1 990	10 000	4 000
107	143	1,5	60 000	54 000	2 700	9 500	5 400
107	143	1,5	60 000	54 000	2 700	2 800	–
107	143	1,5	60 000	54 000	2 700	4 000	5 400
112	168	2,1	122 000	93 000	5 400	8 000	4 800
112	168	2,1	122 000	93 000	5 400	2 400	–
112	168	2,1	122 000	93 000	5 400	3 400	4 800
114	201	2,5	163 000	134 000	7 400	7 000	4 650
114	201	2,5	163 000	134 000	7 400	3 000	4 650
109,6	125,4	1	20 800	23 600	1 060	5 600	4 800
109,6	125,4	1	20 800	23 600	1 060	3 200	–
109,6	125,4	1	20 800	23 600	1 060	4 800	4 800
109,6	155,4	1	54 000	54 000	2 390	9 500	3 950
113,8	151,2	2	71 000	64 000	3 100	9 000	5 300
113,8	151,2	2	71 000	64 000	3 100	3 800	5 300
117	178	2,1	132 000	104 000	5 700	7 500	4 650
117	178	2,1	132 000	104 000	5 700	3 200	4 650
119	211	2,5	173 000	146 000	7 500	6 700	4 500
114,6	135,4	1	28 000	30 500	1 320	5 000	5 000
114,6	135,4	1	28 000	30 500	1 320	3 000	–
114,6	135,4	1	28 000	30 500	1 320	4 300	5 000
114,6	165,4	1	57 000	57 000	2 800	9 000	3 850
118,8	161,2	2	80 000	71 000	3 450	8 500	5 200
118,8	161,2	2	80 000	71 000	3 450	2 400	–
118,8	161,2	2	80 000	71 000	3 450	3 600	5 200
122	188	2,1	143 000	116 000	6 300	7 000	4 550
122	188	2,1	143 000	116 000	6 300	3 000	4 550
124	226	2,5	190 000	166 000	8 600	6 300	4 150
124	226	2,5	190 000	166 000	8 600	1 800	–
124	226	2,5	190 000	166 000	8 600	2 600	4 150

Шарико-подшипники радиальные

однорядные
открытые или
с уплотнениями

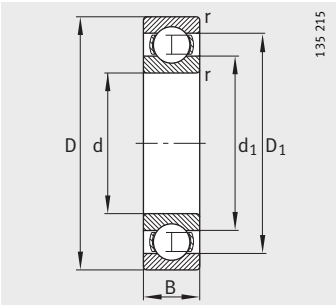

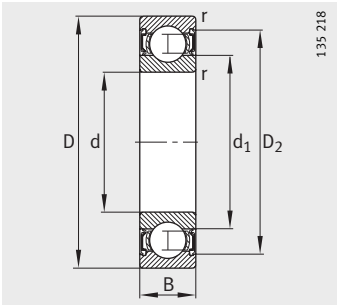

Уплотнение 2RSR

Таблица размеров (продолжение) · Размеры в мм

Условное обозначение	Масса	Размеры						
	m	d	D	B	r	D_1	D_2	d_1
	≈кг				мин.	≈	≈	≈
61824-Y	0,55	**120**	150	16	1	140,6	–	129,7
61824-2Z-Y	0,55	**120**	150	16	1	–	143,3	129,7
16024	1,62	**120**	180	19	1	159,5	–	140,7
6024	2,18	**120**	180	28	2	161,2	–	139,9
6024-2RSR	2,18	**120**	180	28	2	–	165,4	139,9
6024-2Z	2,23	**120**	180	28	2	–	165,4	139,4
6224	5,62	**120**	215	40	2,1	184,9	–	151,6
6224-2Z	5,62	**120**	215	40	2,1	–	190,5	151,6
6324	12,8	**120**	260	55	3	214,9	–	165,1
61826	0,803	**130**	165	18	1,1	153,8	–	141,3
16026	2,41	**130**	200	22	1,1	176,7	–	154,7
6026	3,42	**130**	200	33	2	177,9	–	153,3
6026-2RSR	3,42	**130**	200	33	2	–	182,1	153,3
6026-2Z	3,4	**130**	200	33	2	–	182,1	152,9
6226	6,24	**130**	230	40	3	198,6	–	161,4
6226-2Z	6,24	**130**	230	40	3	–	203,5	161,4
6326-M	18,3	**130**	280	58	4	231,2	–	178,9
61828-Y	0,86	**140**	175	18	1,1	163,7	–	151,3
16028	2,55	**140**	210	22	1,1	186,6	–	164,8
6028	3,57	**140**	210	33	2	187,5	–	162,3
6028-2Z	3,65	**140**	210	33	2	–	191,3	161,9
6228	8,07	**140**	250	42	3	213,7	–	175,9
6328-M	22,3	**140**	300	62	4	248,7	–	191,3
61830	1,16	**150**	190	20	1,1	177,9	–	162,7
16030	3,17	**150**	225	24	1,1	199,6	–	176
6030	4,32	**150**	225	35	2,1	201,4	–	174,4
6230	10,3	**150**	270	45	3	229,1	–	191,6
6330-M	26,5	**150**	320	65	4	266,1	–	205,6
61832	1,26	**160**	200	20	1,1	187,3	–	172,7
16032	3,8	**160**	240	25	1,5	212,4	–	187,3
6032-M	6,16	**160**	240	38	2,1	214,6	–	186,2
6032-2RSR	6,16	**160**	240	38	2,1	–	219,7	186,2
6232-M	14,7	**160**	290	48	3	244,8	–	205
6332-M	31,8	**160**	340	68	4	280,9	–	219,7

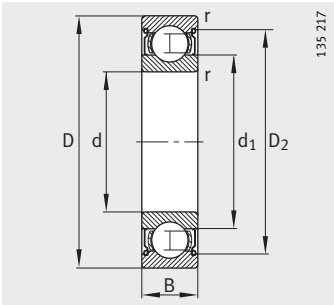

Уплотнение 2Z

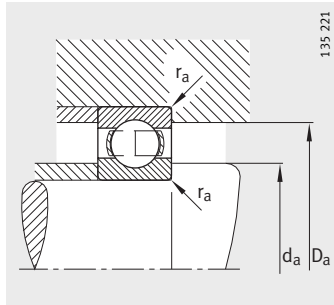

Присоединительные размеры
Открытый подшипник

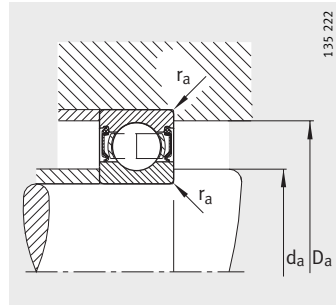

Присоединительные размеры
Подшипник с уплотнениями

Присоединительные размеры			Грузоподъемность		Нагрузка предела усталости	Предельная частота вращения	Базовая тепловая частота вращения
d_a	D_a	r_a	дин. C_r	стат. C_{0r}	C_{ur}	n_G	n_B
мин.	макс.	макс.	Н	Н	Н	$мин^{-1}$	$мин^{-1}$
124,6	145,4	1	29 000	32 500	1 370	4 800	4 500
124,6	145,4	1	29 000	32 500	1 370	4 000	4 500
124,6	175,4	1	61 000	64 000	3 000	8 000	3 550
128,8	171,2	2	83 000	78 000	3 550	8 000	4 750
128,8	171,2	2	83 000	78 000	3 550	2 200	–
128,8	171,2	2	83 000	78 000	3 550	3 400	4 750
132	203	2,1	146 000	122 000	6 200	6 700	4 300
132	203	2,1	146 000	122 000	6 200	2 800	4 300
134	246	2,5	212 000	190 000	9 000	6 000	3 850
136	159	1	38 000	43 000	1 690	8 500	4 500
136	194	1	78 000	81 500	3 650	7 500	3 450
138,8	191,2	2	106 000	100 000	4 850	7 000	4 650
138,8	191,2	2	106 000	100 000	4 850	2 000	–
138,8	191,2	2	106 000	100 000	4 850	3 000	4 650
144	216	2,5	166 000	146 000	7 500	6 300	3 900
144	216	2,5	166 000	146 000	7 500	2 600	3 900
147	263	3	228 000	216 000	9 800	5 600	3 500
146	169	1	39 000	46 500	1 750	4 000	4 000
146	204	1	80 000	86 500	3 700	7 000	3 200
148,8	201,2	2	108 000	108 000	4 950	6 700	4 350
148,8	201,2	2	108 000	108 000	4 950	2 800	4 350
154	236	2,5	176 000	166 000	8 100	6 000	3 600
157	283	3	255 000	245 000	11 100	5 300	3 250
156	184	1	51 000	60 000	2 420	7 500	4 000
156	219	1	91 500	98 000	3 650	6 700	3 100
160,2	214,8	2,1	122 000	125 000	5 400	6 300	3 850
164	256	2,5	176 000	170 000	7 800	5 600	3 350
167	303	3	280 000	290 000	13 100	4 800	3 000
166	194	1	52 000	62 000	2 430	7 000	3 800
167	233	1,5	102 000	114 000	4 600	6 300	2 950
170,2	229,8	2,1	134 000	137 000	5 800	6 300	3 750
170,2	229,8	2,1	134 000	137 000	5 800	1 700	–
174	276	2,5	200 000	204 000	8 900	5 600	3 100
177	323	3	300 000	325 000	14 000	4 300	2 800

36405771

Шарико-подшипники радиальные

однорядные
открытые

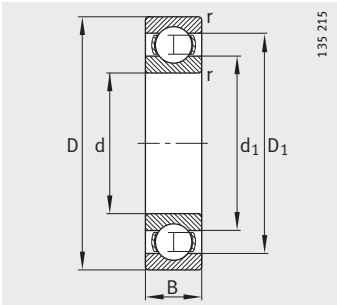

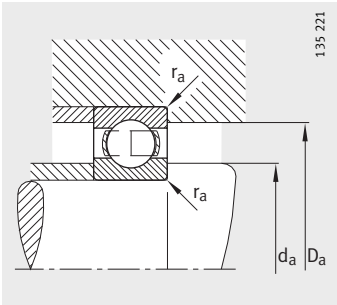

Присоединительные размеры

Таблица размеров (продолжение) · Размеры в мм

Условное обозначение	Масса	Размеры					
	m	d	D	B	r	D_1	d_1
	≈кг				мин.	≈	≈
61834	1,64	**170**	215	22	1,1	200,8	184,9
16034	5,15	**170**	260	28	1,5	228,6	202,3
6034	7,13	**170**	260	42	2,1	231,2	199,4
6234-M	18,3	**170**	310	52	4	260,7	219,1
6334-M	37,3	**170**	360	72	4	298	232,6
61836	1,77	**180**	225	22	1,1	211,4	194,4
16036	6,92	**180**	280	31	2	238,8	211,9
6036-M	10,6	**180**	280	46	2,1	249,3	211,8
6236-M	19	**180**	320	52	4	272	228,7
6336-M	43	**180**	380	75	4	317	245,2
61838	2,24	**190**	240	24	1,5	223,8	206,1
16038	7,04	**190**	290	31	2	255,1	225,8
6038-M	11,3	**190**	290	46	2,1	257,9	222,6
6238-M	22,6	**190**	340	55	4	291,5	239,9
6338-M	50,4	**190**	400	78	5	330,5	260,2
61840	2,31	**200**	250	24	1,5	234,4	216,2
16040	9	**200**	310	34	2	276,4	244,5
6040-M	14,4	**200**	310	51	2,1	276,3	234,8
6240-M	27	**200**	360	58	4	306,5	254,9
6340-M	56,6	**200**	420	80	5	345,9	274,7
61844	2,6	**220**	270	24	1,5	254,4	236,1
16044	11,8	**220**	340	37	2,1	298,1	262,8
6044-M	18,8	**220**	340	56	3	303,1	258,1
6244-M	37,9	**220**	400	65	4	337,6	282,2
6344-M	73,7	**220**	460	88	5	383	299,4
61848	3,93	**240**	300	28	2	280,7	260
16048	12,7	**240**	360	37	2,1	317,4	283,1
6048-M	20,5	**240**	360	56	3	321,9	278,8
6248-M	51,3	**240**	440	72	4	369,6	309,9
6348-M	96,4	**240**	500	95	5	411,3	328,7
61852	4,23	**260**	320	28	2	300,7	279,6
16052	19,1	**260**	400	44	3	351,2	310
6052-M	29,8	**260**	400	65	4	357	304,6
6252-M	68,4	**260**	480	80	5	402,4	337,3

Присоединительные размеры			Грузоподъемность		Нагрузка предела усталости	Предельная частота вращения	Базовая тепловая частота вращения
d_a	D_a	r_a	дин. C_r	стат. C_{0r}	C_{ur}	n_G	n_B
мин.	макс.	макс.	Н	Н	Н	$мин^{-1}$	$мин^{-1}$
176	209	1	61 000	73 500	2 850	6 700	3 600
177	253	1,5	122 000	137 000	5 400	6 000	2 850
180,2	249,8	2,1	170 000	173 000	7 400	5 600	3 550
187	293	3	212 000	224 000	9 400	5 300	2 950
187	343	3	325 000	365 000	14 700	4 000	2 600
186	219	1	62 000	76 500	2 850	6 300	3 400
188,8	271,2	2	132 000	146 000	5 200	5 600	2 800
190,2	269,8	2,1	190 000	200 000	8 200	5 600	3 300
197	303	3	224 000	245 000	10 300	4 800	2 750
197	363	3	355 000	405 000	16 300	3 800	2 440
197	233	1,5	69 500	85 000	3 300	6 000	3 200
198,8	281,2	2	150 000	166 000	6 300	5 300	2 650
200,2	279,8	2,1	196 000	212 000	8 500	5 300	3 150
207	323	3	255 000	280 000	11 600	4 300	2 600
210	380	4	375 000	440 000	17 500	3 600	2 300
207	243	1,5	69 500	88 000	3 350	6 000	3 000
208,8	301,2	2	176 000	204 000	7 300	4 800	2 550
210,2	299,8	2,1	216 000	245 000	9 600	4 800	3 000
217	343	3	270 000	310 000	12 400	4 000	2 430
220	400	4	380 000	465 000	18 000	3 400	2 170
227	263	1,5	73 500	96 500	3 550	5 600	2 600
230,2	329,8	2,1	200 000	240 000	8 400	4 300	2 310
232,4	327,6	2,5	245 000	290 000	11 100	4 000	2 700
237	383	3	300 000	355 000	13 500	3 600	2 200
240	440	4	440 000	560 000	20 000	3 200	1 960
248,8	291,2	2	91 500	120 000	4 200	4 800	2 400
250,2	349,8	2,1	204 000	255 000	8 500	3 800	2 100
252,4	347,6	2,5	255 000	315 000	11 400	3 800	2 450
257	423	3	360 000	475 000	16 700	3 400	1 980
260	480	4	465 000	620 000	21 800	3 000	1 800
268,8	311,2	2	96 500	132 000	4 550	4 300	2 200
272,4	387,6	2,5	236 000	310 000	9 900	3 600	1 960
274,6	385,4	3	300 000	390 000	13 300	3 400	2 260
280	460	4	405 000	560 000	19 200	3 000	1 820

Шарико-подшипники радиальные

однорядные
открытые

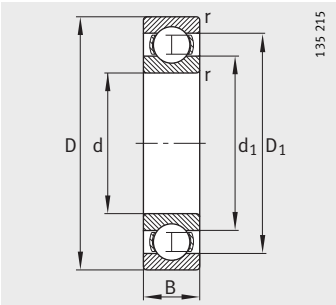

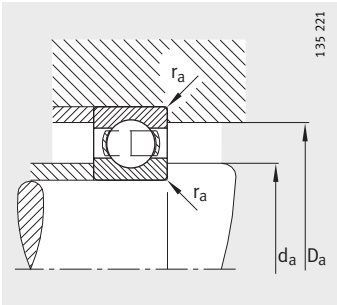

Присоединительные размеры

Таблица размеров (продолжение) · Размеры в мм

Условное обозначение	Масса	Размеры					
	m	d	D	B	r	D_1	d_1
	≈кг				мин.	≈	≈
61856	6,34	**280**	350	33	2	328,1	302,7
16056-M	23,2	**280**	420	44	3	370,6	329,9
6056-M	31,7	**280**	420	65	4	377,5	324,1
6256-M	72,9	**280**	500	80	5	423	356,7
61860-M	8,97	**300**	380	38	2,1	354,7	326,2
16060-M	32,6	**300**	460	50	4	404	357,3
6060-M	44,5	**300**	460	74	4	410,8	350,8
61864-M	11,3	**320**	400	38	2,1	373,8	347
16064-M	34,9	**320**	480	50	4	423,1	377,7
6064-M	47,4	**320**	480	74	4	430,8	370,9
61868-M	12	**340**	420	38	2,1	394,2	366,7
16068-M	47,5	**340**	520	57	4	457,1	403,6
6068-M	63,2	**340**	520	82	5	469,6	402,3
61872-M	12,8	**360**	440	38	2,1	413	387,7
16072-M	49,4	**360**	540	57	4	478,1	423,5
6072-M	66,2	**360**	540	82	5	489	423,7
61876-M	20,6	**380**	480	46	2,1	445,9	414,1
16076-M	51,7	**380**	560	57	4	498	443,5
61880-M	21,5	**400**	500	46	2,1	467,3	433,7
61884-M	22,8	**420**	520	46	2,1	485,8	454,3
61888-M	23,8	**440**	540	46	2,1	505,9	474,2
61892-M	35,8	**460**	580	56	3	540,9	500,2
61896-M	37,3	**480**	600	56	3	560,9	520,3
618/500-M	38,7	**500**	620	56	3	580,9	540,4
618/530-M	41,3	**530**	650	56	3	610,8	570,4
618/560-M	35,1	**560**	680	56	3	640,7	600,4
618/600-M	54,2	**600**	730	60	3	687,8	643,6
618/630-M	75,9	**630**	780	69	4	730,5	681,1
618/670-M	80,4	**670**	820	69	4	770,3	721,1
618/710-M	96	**710**	870	74	4	818,9	762,7
618/750-M	114	**750**	920	78	5	864,9	806,7
618/800-M	136	**800**	980	82	5	921,8	860
618/850-M	144	**850**	1 030	82	5	971,9	910

Присоединительные размеры			Грузоподъемность		Нагрузка предела усталости	Предельная частота вращения	Базовая тепловая частота вращения
d_a	D_a	r_a	дин. C_r	стат. C_{0r}	C_{ur}	n_G	n_B
мин.	макс.	макс.	Н	Н	Н	$мин^{-1}$	$мин^{-1}$
288,8	341,2	2	129 000	176 000	5 800	3 800	2 000
292,4	407,6	2,5	240 000	325 000	10 100	3 400	1 800
294,6	405,4	3	320 000	440 000	14 400	3 400	2 060
291	489	4	425 000	600 000	20 300	3 000	1 690
310,2	369,8	2,1	153 000	204 000	6 300	3 600	2 000
314,6	445,4	3	300 000	430 000	12 700	3 200	1 670
314,6	445,4	3	365 000	510 000	16 700	3 000	1 930
330,2	389,8	2,1	156 000	220 000	6 500	3 400	1 710
334,6	465,4	3	305 000	455 000	13 000	3 000	1 550
334,6	465,4	3	380 000	560 000	17 400	3 000	1 790
350,2	409,8	2,1	156 000	220 000	6 600	3 200	1 590
354,6	505,4	3	355 000	550 000	17 800	2 800	1 460
358	502	4	440 000	695 000	20 800	2 800	1 660
370,2	429,8	2,1	160 000	236 000	6 900	3 200	1 480
374,6	525,4	3	365 000	585 000	15 700	2 800	1 370
378	522	4	455 000	735 000	21 500	2 600	1 560
390,2	469,8	2,1	220 000	320 000	8 900	3 000	1 430
394,6	545,4	3	375 000	620 000	16 100	2 600	1 290
410,2	489,8	2,1	220 000	335 000	8 800	2 800	1 300
430,2	509,8	2,1	224 000	345 000	9 200	2 800	1 260
450,2	529,8	2,1	228 000	355 000	9 400	2 600	1 190
472,4	567,6	2,5	290 000	480 000	12 000	2 400	1 170
492,4	587,6	2,5	290 000	500 000	12 100	2 200	1 110
512,4	607,6	2,5	300 000	510 000	12 300	2 000	1 060
542,4	637,6	2,5	305 000	550 000	12 800	2 000	980
572,4	667,6	2,5	310 000	560 000	12 800	1 900	930
612,4	717,6	2,5	355 000	670 000	15 000	1 800	850
644,6	765,4	3	400 000	780 000	17 500	1 600	830
684,6	805,4	3	405 000	815 000	17 700	1 500	760
724,6	855,4	3	465 000	980 000	20 000	1 400	720
768	902	4	510 000	1 120 000	22 600	1 300	680
818	962	4	550 000	1 270 000	23 800	1 300	630
868	1 012	4	560 000	1 290 000	23 900	1 200	580

36414859

Шарико-подшипники радиальные

двухрядные

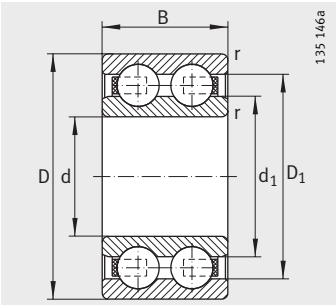

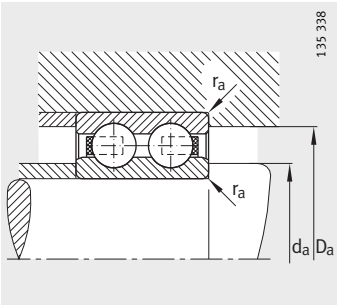

Присоединительные размеры

Таблица размеров · Размеры в мм

Условное обозначение	Масса	Размеры					
	m	d	D	B	r	D_1	d_1
	≈кг				мин.	≈	≈
4200-B-TVH	0,054	**10**	30	14	0,6	23,9	16,6
4201-B-TVH	0,057	**12**	32	14	0,6	25,9	18,6
4202-B-TVH	0,065	**15**	35	14	0,6	28,9	21,6
4302-B-TVH	0,116	**15**	42	17	1	33,5	24,2
4203-B-TVH	0,098	**17**	40	16	0,6	33,2	24
4303-B-TVH	0,16	**17**	47	19	1	39,1	28,7
4204-B-TVH	0,143	**20**	47	18	1	39,5	30,2
4304-B-TVH	0,211	**20**	52	21	1,1	43,1	31,5
4205-B-TVH	0,166	**25**	52	18	1	44	34,7
4305-B-TVH	0,336	**25**	62	24	1,1	51,7	38,4
4206-B-TVH	0,467	**30**	62	20	1	52,5	41,3
4306-B-TVH	0,51	**30**	72	27	1,1	61,1	46,6
4207-B-TVH	0,407	**35**	72	23	1,1	60,1	47,7
4307-B-TVH	0,758	**35**	80	31	1,5	66,9	49,2
4208-B-TVH	0,545	**40**	80	23	1,1	66,6	54,2
4308-B-TVH	1,03	**40**	90	33	1,5	75,5	55,7
4209-B-TVH	0,592	**45**	85	23	1,1	71,6	59,2
4309-B-TVH	1,23	**45**	100	36	1,5	86,8	66,7
4210-B-TVH	0,587	**50**	90	23	1,1	77,6	65,2
4310-B-TVH	1,62	**50**	110	40	2	96,2	73,6
4211-B-TVH	0,86	**55**	100	25	1,5	84,7	71,4
4311-B-TVH	2,06	**55**	120	43	2	105,3	80,4
4212-B-TVH	1,09	**60**	110	28	1,5	95,3	79,8
4312-B-TVH	2,51	**60**	130	46	2,1	113,8	87,7
4213-B-TVH	1,6	**65**	120	31	1,5	101,9	84,2
4214-B-TVH	1,7	**70**	125	31	1,5	109,4	91,7
4215-B-TVH	1,72	**75**	130	31	1,5	115,4	97,7
4216-B-TVH	2,14	**80**	140	33	2	124	105,2
4217-B-TVH	2,7	**85**	150	36	2	132,8	112,7
4218-B-TVH	3,7	**90**	160	40	2	140,2	117,6

Присоединительные размеры			Грузоподъемность		Нагрузка предела усталости	Предельная частота вращения
d_a	D_a	r_a	дин. C_r	стат. C_{0r}	C_{ur}	n_G
мин.	макс.	макс.	Н	Н	Н	мин$^{-1}$
14,2	25,8	0,6	9 150	5 200	315	24 000
16,2	27,8	0,6	9 300	5 500	330	20 000
19,2	30,8	0,6	10 400	6 700	370	18 000
20,6	36,4	1	14 600	9 150	550	17 000
21,2	35,8	0,6	14 600	9 500	550	17 000
22,6	41,4	1	19 600	13 200	770	15 000
25,6	41,4	1	18 000	12 700	690	14 000
27	45	1	23 200	16 000	940	13 000
30,6	46,4	1	19 300	14 600	740	12 000
32	55	1	31 500	22 400	1 330	10 000
35,6	56,4	1	26 000	20 800	1 170	9 500
37	65	1	40 000	30 500	1 840	8 500
42	65	1	32 000	26 000	1 460	8 500
44	71	1,5	51 000	38 000	2 260	8 000
47	73	1	34 000	30 000	1 570	7 500
49	81	1,5	63 000	48 000	2 900	7 000
52	78	1	36 000	33 500	1 690	7 000
54	91	1,5	72 000	60 000	3 600	6 000
57	83	1	37 500	36 500	1 810	6 300
61	99	2	90 000	75 000	4 450	5 300
64	91	1,5	36 500	43 000	2 260	5 600
66	109	2	104 000	90 000	5 400	5 000
69	101	1,5	57 000	58 500	2 850	5 000
72	118	2,1	120 000	106 000	6 200	4 500
74	111	1,5	67 000	67 000	3 350	4 800
79	116	1,5	69 500	73 500	3 600	4 500
84	121	1,5	73 500	80 000	3 750	4 300
91	129	2	80 000	90 000	4 350	4 000
96	139	2	93 000	106 000	5 100	3 800
101	149	2	112 000	122 000	5 900	3 600

FAG

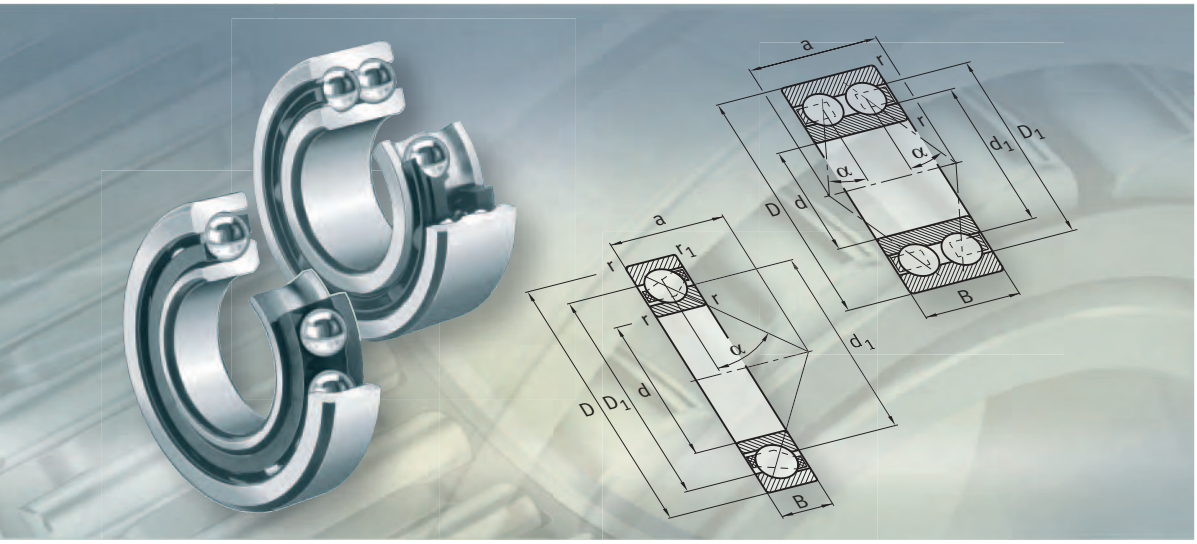

Шарикоподшипники радиально-упорные

однорядные
двухрядные

Шарикоподшипники радиально-упорные

X-life

Шарикоподшипники радиально-упорные однорядные

260

Дорожки качения однорядных радиально-упорных шарикоподшипников располагаются таким образом, что нагрузка передается от одной дорожки качения к другой под определенным углом контакта (под углом к радиальной плоскости подшипника).

Способность подшипника воспринимать осевую нагрузку возрастает с увеличением угла контакта. Благодаря значительному углу контакта, радиально-упорные однорядные шарикоподшипники лучше приспособлены для восприятия высоких осевых нагрузок, действующих в одном направлении, чем радиальные шарикоподшипники.

Однорядные радиально-упорные шарикоподшипники предназначены для восприятия радиальных нагрузок и осевых нагрузок в одном направлении. Они устанавливаются в паре с другим подшипником, который несет осевые нагрузки, действующие в противоположном направлении.

Шарикоподшипники радиально-упорные двухрядные

280

Двухрядные радиально-упорные шарикоподшипники конструктивно соответствуют паре однорядных радиально-упорных шарикоподшипников, сдвоенных по схеме «О». При этом вершины конусов, образуемых линиями давления, обращены наружу.

Двухрядные подшипники воспринимают высокие радиальные силы и осевые силы в обоих направлениях и наилучшим образом подходят для жесткой фиксации вала в осевом направлении.

В зависимости от конструктивного ряда подшипники выполняются с канавкой для ввода шариков или без нее.

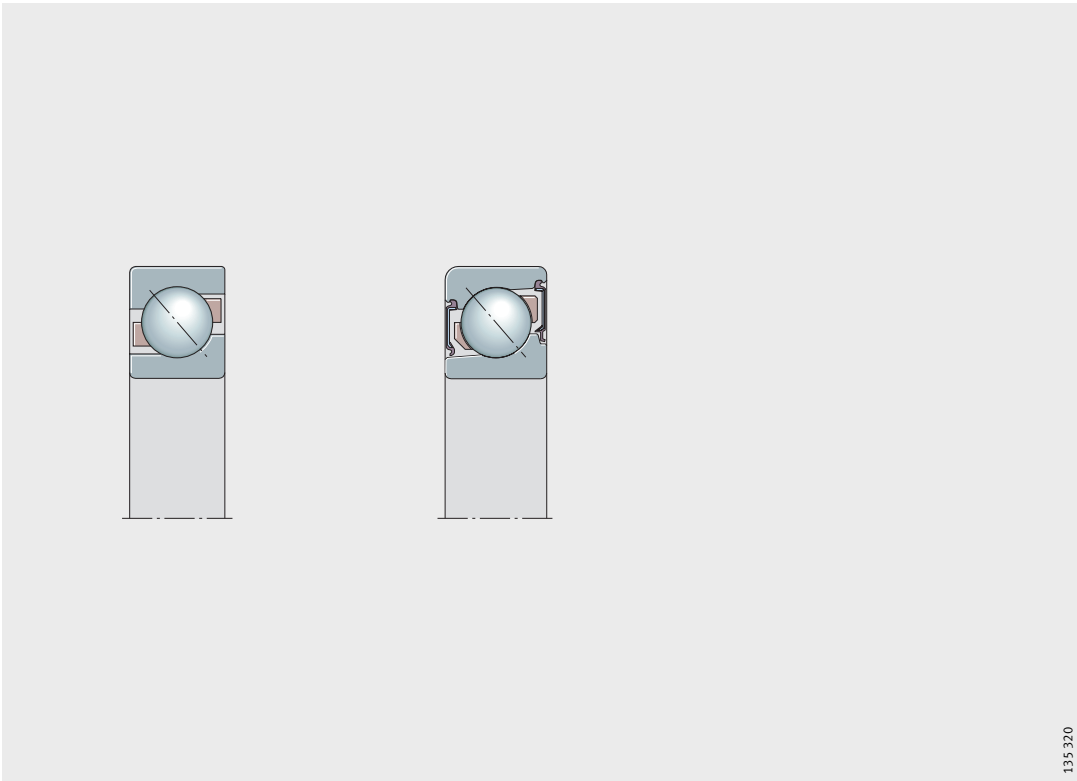
135 320

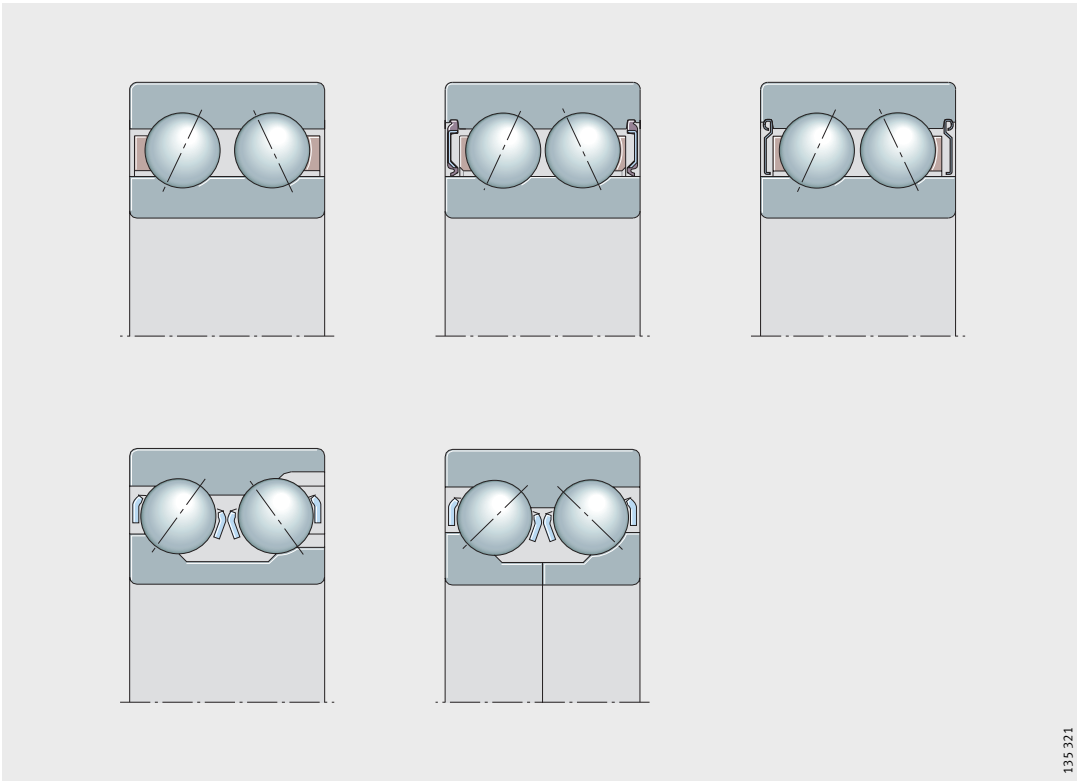
135 321

FAG

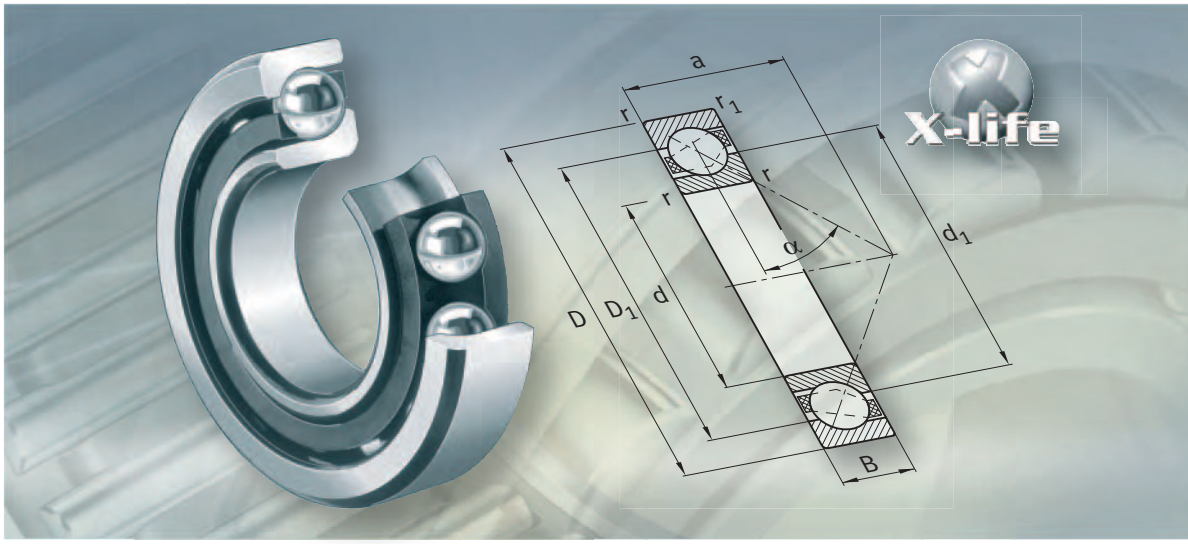

Шарикоподшипники радиально-упорные однорядные

Шарикоподшипники радиально-упорные однорядные

		страница
Общий обзор	Шарикоподшипники радиально-упорные однорядные	262
Основные свойства	X-life	263
	Восприятие радиальных и осевых нагрузок	263
	Рабочая температура	264
	Сепараторы	264
	Дополнительные обозначения	265
Рекомендации по конструированию и обеспечению надежности	Определение осевой силы	266
	Эквивалентная динамическая нагрузка	267
	Эквивалентная статическая нагрузка	268
	Динамическая и статическая грузоподъемность сдвоенных подшипников	268
	Требуемая минимальная радиальная нагрузка	268
	Частоты вращения	268
	Проектирование подшипниковой опоры	269
Точность	Допуски подшипников в универсальном исполнении и специально подобранных друг к другу подшипников	269
	Осевой зазор и предварительный натяг подшипников	270
Таблицы размеров	Шарикоподшипники радиально-упорные однорядные открытые или с уплотнениями	272
	Шарикоподшипники радиально-упорные однорядные открытые	276

Шарикоподшипники радиально-упорные однорядные

однорядные

718..-B, 70..-B, 72..-B, 73..-B

с контактными уплотнениями

70..-B-2RS, 72..-B-2RS, 73..-B-2RS

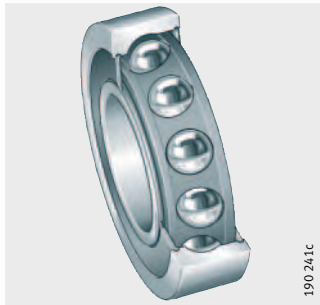

Шарикоподшипники радиально-упорные однорядные

1115358987
Основные свойства

Однорядные радиально-упорные шарикоподшипники — неразъемные подшипники с массивными наружными и внутренними кольцами, телами качения сферической формы и стальными штампованными, латунными или полиамидными сепараторами. Дорожки качения внутреннего и наружного колец смещены друг относительно друга в осевом направлении. Подшипники выпускаются открытыми и с уплотнениями. Их способность к самоустановке очень мала.

X-life
933832843

Радиально-упорные шарикоподшипники многих конструктивных рядов и размеров выпускаются в исполнении X-life. Наличие такого исполнения указано в таблицах размеров.

Подшипники в исполнении X-life отличаются улучшенной геометрией дорожек качения и оптимизированными рабочими поверхностями. Благодаря этому значительно возросла нагрузка предела усталости, а результаты расчета достижимой долговечности имеют до 50% более высокие значения. В определенных применениях это позволяет уменьшить размер подшипникового узла.

Восприятие радиальных и осевых нагрузок
636518923

Однорядные радиально-упорные шарикоподшипники воспринимают высокие радиальные нагрузки и осевые нагрузки в одном направлении. Для восприятия осевых сил в противоположном направлении требуется второй подшипник, установленный зеркально.

Осевая грузоподъемность зависит от угла контакта: чем больше угол контакта, тем более высокую нагрузку может воспринимать подшипник. Благодаря углу контакта в 40° такие подшипники способны нести высокие осевые нагрузки.

Универсальное исполнение
1115412747

Однорядные радиально-упорные шарикоподшипники в универсальном исполнении имеют дополнительные обозначения UA, UL или UO и предназначены для парной или групповой установки по схемам «X», «O» или «Тандем» в любой последовательности. При установке по схеме «Тандем» следует соблюдать указания раздела «Проектирование подшипниковой опоры», стр. 269.

Дополнительным обозначением UA обозначается небольшой осевой зазор, UL — легкий предварительный натяг, а UO — отсутствие зазора при установке по схемам «X» и «O».

При заказе следует указывать количество подшипников, а не количество пар или групп подшипников.

Специально подобранные друг к другу подшипники
636523147

Комплекты без дистанционного кольца поставляются для установки по схемам «O» (DB), «X» (DF) или «Тандем» (DT).

При заказе следует указывать количество комплектов, а не количество отдельных подшипников.

Уплотнения
636527371

Подшипники с дополнительным обозначением 2RS с обеих сторон имеют контактные уплотнения, предназначенные для защиты от пыли, грязи и влажной атмосферы.

Смазывание
957933195

Подшипники с контактными уплотнениями с двух сторон заполнены высококачественной консистентной смазкой на весь срок службы подшипника.

Открытые подшипники и подшипники, имеющие уплотнение только с одной стороны, поставляются без смазки. В дальнейшем они смазываются консистентной смазкой или маслом.

Шарикоподшипники радиально-упорные однорядные

Рабочая температура
631784331

Открытые радиально-упорные шарикоподшипники могут применяться при температуре от –30 °C до +150 °C. Подшипники с наружным диаметром D > 240 мм сохраняют стабильность геометрических размеров до температуры +200 °C.

Радиально-упорные шарикоподшипники с сепараторами из армированного стекловолокном полиамида могут применяться при рабочих температурах до +120 °C вследствие термических характеристик материала сепаратора.

Подшипники с контактными уплотнениями могут применяться при температуре от –30 °C до +110 °C, ограниченной стойкостью материала уплотнений.

Сепараторы
636476043

Радиально-упорные шарикоподшипники с массивными сепараторами из стеклонаполненного полиамида имеют дополнительное обозначение TVP или TVH.

Подшипники с массивными латунными сепраторами с окнами имеют дополнительное обозначение MP.

Выпускаются также подшипники с универсально применяемыми стальными штампованными сепараторами с окнами (дополнительное обозначение JP).

Необходимо проверять стойкость полиамида к воздействию синтетических консистентных смазок, а также смазок с противозадирными (EP) присадками.

Состарившееся масло и содержащиеся в масле присадки при повышенных температурах могут снижать срок службы сепараторов из пластмасс.

Следует обязательно соблюдать сроки замены масла.

Сепаратор и обозначение диаметра отверстия
32674699

Конструктивный ряд	Массивный полиамидный сепаратор[1]	Массивный латунный сепаратор с окнами[1]	Стальной штампованный сепаратор[1]
	Обозначение диаметра отверстия		
718..-B	от 06 до 16	–	–
70..-B	все	–	–
72..-B	до 20, от 22 до 26	21, от 28	до 22
73..-B	до 20, от 22 до 26	21, от 28	до 22

[1] По заказу возможна поставка подшипников с сепараторами в других исполнениях. В таких случаях пригодность к высокой частоте вращения и высокой температуре, а также значения грузоподъемности могут отличаться от данных для подшипников со стандартными сепараторами.

Дополнительные обозначения
631795595

Поставляемые исполнения
32677899

Дополнительные обозначения поставляемых исполнений приведены табл..

Дополнительное обозначение	Описание	Исполнение
B	Изменения во внутренней конструкции	Стандартное
JP	Стальной штампованный сепаратор	
MP	Массивный латунный сепаратор	
DB	Два специально подобранных радиально-упорных шарикоподшипника для установки без зазора по схеме «O»	Специальное, по заказу
DF	Два специально подобранных радиально-упорных шарикоподшипника для установки без зазора по схеме «X»	
DT	Два специально подобранных радиально-упорных шарикоподшипника для установки по схеме «Тандем»	
TVH TVP	Массивный сепаратор из армированного стекловолокном полиамида	Стандартное
UA	Универсальное исполнение для установки парами по схемам «X» и «O», пара подшипников имеет небольшой осевой зазор	
UL	Универсальное исполнение для установки парами по схемам «X» и «O», пара подшипников имеет небольшой осевой натяг	
UO	Универсальное исполнение для установки парами по схемам «X» и «O», пара подшипников имеет нулевой зазор	
P5	Подшипники по классу точности P5	Специальное, по заказу
2RS	Контактное уплотнение с двух сторон	Стандартное

631798411
Рекомендации конструктору и обеспечение надежности

Определение осевой силы
631799819

Под действием радиальной нагрузки на подшипник, в нем возникает осевая сила, которая должна восприниматься вторым подшипником и учитываться при расчете эквивалентной нагрузки.

В зависимости от схемы установки подшипников («O» или «X»), сначала необходимо определить осевую силу для установленных без предварительного натяга и без зазора подшипников, см. «Соотношение нагрузок и осевая сила», стр. 267 и *рис. 1*, *рис. 2*.

Предполагается:

- радиальные силы положительны и приложены в центрах давления;
- на подшипник A действует радиальная сила F_{rA}, на подшипник B — F_{rB};
- F — внешняя осевая сила, действующая на подшипник A.

32684683

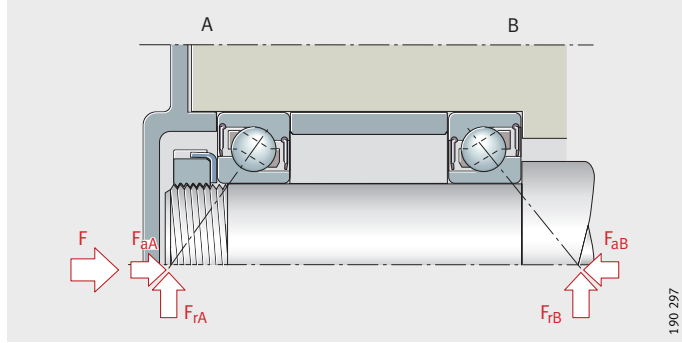

Рисунок 1
Подшипники, установленные по схеме «O»

32685835

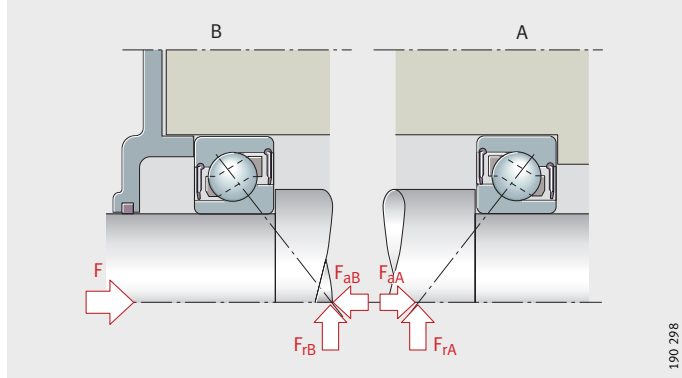

Рисунок 2
Подшипники, установленные по схеме «X»

Соотношение нагрузок и осевая сила
32686987

Соотношение нагрузок[3]		Осевая сила F_a[1)3)]	
Радиальная нагрузка на подшипник	Внешняя осевая сила	Подшипник A	Подшипник B
$\frac{F_{rA}}{Y_A} \leqq \frac{F_{rB}}{Y_B}$	$F \geqq 0$	$F_a = F + 0{,}5 \cdot \frac{F_{rB}}{Y_B}$	2)
$\frac{F_{rA}}{Y_A} > \frac{F_{rB}}{Y_B}$	$F > 0{,}5 \cdot \left(\frac{F_{rA}}{Y_A} - \frac{F_{rB}}{Y_B}\right)$	$F_a = F + 0{,}5 \cdot \frac{F_{rB}}{Y_B}$	2)
	$F \leqq 0{,}5 \cdot \left(\frac{F_{rA}}{Y_A} - \frac{F_{rB}}{Y_B}\right)$	2)	$F_a = 0{,}5 \cdot \frac{F_{rA}}{Y_A} - F$

1) Осевая сила F_a, которую следует использовать при расчете эквивалентной динамической нагрузки на подшипник.

2) Если формула в ячейке таблицы не приведена, то осевая сила не учитывается.

3) Для подшипников конструктивных рядов 718..-B, 70..-B, 72..-B и 73..-B коэффициент осевой нагрузки в формулах принимается Y = 0,57.

Эквивалентная динамическая нагрузка
636433803

Для подшипников под действием динамической нагрузки справедливо:

Угол контакта 40°
32692491

Схема установки подшипников	Соотношение нагрузок	Эквивалентная динамическая нагрузка
Одиночный подшипник[1)]	$\frac{F_a}{F_r} \leqq 1{,}14$	$P = F_r$
	$\frac{F_a}{F_r} > 1{,}14$	$P = 0{,}35 \cdot F_r + 0{,}57 \cdot F_a$
Пара подшипников, установленных по схеме «O» или «X»	$\frac{F_a}{F_r} \leqq 1{,}14$	$P = F_r + 0{,}55 \cdot F_a$
	$\frac{F_a}{F_r} > 1{,}14$	$P = 0{,}57 \cdot F_r + 0{,}93 \cdot F_a$

1) Определение осевой силы для одиночного подшипника см. в табл. «Соотношение нагрузок и осевая сила».

P H
эквивалентная динамическая нагрузка для комбинированной нагрузки;
F_a H
динамическая осевая нагрузка;
F_r H
динамическая радиальная нагрузка.

Эквивалентная статическая нагрузка
636412427

Для подшипников под действием статической нагрузки справедливо:

Угол контакта 40°
636415243

Схема установки подшипников	Соотношение нагрузок	Эквивалентная статическая нагрузка
Одиночный подшипник	$\frac{F_{0a}}{F_{0r}} \leqq 1{,}9$	$P_0 = F_{0r}$
	$\frac{F_{0a}}{F_{0r}} > 1{,}9$	$P_0 = 0{,}5 \cdot F_{0r} + 0{,}26 \cdot F_{0a}$
Пара подшипников, установленных по схеме «O» или «X»	–	$P_0 = F_{0r} + 0{,}52 \cdot F_{0a}$

P_0 H
эквивалентная статическая нагрузка для комбинированной нагрузки;
F_{0a} H
статическая осевая нагрузка на подшипник;
F_{0r} H
статическая радиальная нагрузка на подшипник.

Динамическая и статическая грузоподъемность сдвоенного подшипника
636446347

Для пары подшипников одинакового размера и исполнения, установленных непосредственно рядом друг с другом по схеме «O» или «X», динамическая грузоподъемность C_r и статическая грузоподъемность C_{0r} сдвоенного подшипника определяется:

- $C_r = 1{,}625 \cdot C_{r\ одиночного\ подшипника}$;
- $C_{0r} = 2 \cdot C_{0r\ одиночного\ подшипника}$.

Требуемая минимальная радиальная нагрузка
636449163

Для того, чтобы подшипники работали без проскальзывания, они должны находиться под некоторой минимальной радиальной нагрузкой. В особенности это справедливо для высоких частот вращения и высоких ускорений. Поэтому при длительной работе шарикоподшипников с сепаратором необходима минимальная радиальная нагрузка порядка $P/C_r > 0{,}01$.

Частоты вращения
631815307

Частота вращения закрытых и заполненных смазкой подшипников ниже, чем подшипников без уплотнений.

Не допускается превышать предельные частоты вращения n_G, указанные в таблицах размеров.

Подшипники в универсальном исполнении
631819531

Подшипники с дополнительным обозначением UA, UL или UO могут устанавливаться по схемам «X», «O» или «Тандем». Рабочая частота вращения пары подшипников примерно на 20% ниже, чем расчетная допустимая частота вращения одиночного подшипника.

Предельная частота вращения n_G допустима, если учтен менее благоприятный тепловой баланс пары подшипников.

Проектирование подшипниковой опоры

Допуски валов и корпусов
802126091
802128395

Рекомендуемые допуски валов для радиальных подшипников с цилиндрическим отверстием приведены в табл., стр. 150.

Рекомендуемые допуски корпусов для радиальных подшипников приведены в табл., стр. 152.

Присоединительные размеры
802465803

В таблицах размеров приведены максимальные размеры радиусов галтелей r_a и r_{a1}, а также диаметры заплечиков D_a, D_b и d_a.

Установка подшипников по схеме «Тандем»
944554507

Если однорядные радиально-упорные шарикоподшипники устанавливаются по схеме «Тандем», следует обращать внимание на достаточность площади перекрытия соприкасающихся торцов наружных колец подшипников. При наличии сомнений проконсультируйтесь с инженерной службой фирмы Schaeffler.

944827403
Точность

Основные размеры подшипников соответствуют DIN 628-1.

Допуски размеров и точности вращения соответствуют классу точности PN согласно DIN 620-2.

Допуски подшипников в универсальном исполнении и специально подобранных друг к другу подшипников
636378379

Кроме радиально-упорных шарикоподшипников в универсальном исполнении UA, UL или UO с нормальными допусками (без дополнительного обозначения класса точности), по заказу поставляются подшипники класса точности P5 (дополнительное обозначение P5-UL или P5-UA).

Исключения: допуски отверстий подшипников всех классов точности соответствуют P5 (в дополнительном обозначении не указывается), допуски ширины подшипников в универсальном исполнении и специально подобранных друг к другу подшипников приведены в табл..

Допуск ширины кольца
636382603

Отверстие d мм		Отклонение ширины Δ_{Bs} мкм			
		PN		P5	
свыше	до	мин.	макс.	мин.	макс.
–	50	0	–250	0	–250
50	80	0	–380	0	–250
80	120	0	–380	0	–380
120	180	0	–500	0	–380
180	315	0	–500	0	–500

Осевой зазор и предварительный натяг
636345867

Значения осевых зазоров и сил предварительного натяга подшипников конструктивных рядов 70..-B, 72..-B и 73..-B в универсальном исполнении, устанавливаемых парами по схемам «O» или «X» приведены в табл..

Указанные значения осевых зазоров или отсутствие зазора действительны для пар подшипников до монтажа. При посадках с натягом уменьшается осевой зазор или увеличивается осевой натяг в паре подшипников.

Осевой зазор и сила предварительного натяга
32704779

Обозначение диаметра отверстия	Осевой зазор или осевой натяг пары подшипников Номинальное значение мкм					Сила предварительного натяга $F_{v\,max}$ H		
	UA	UO	UL			UL		
	70B, 72B, 73B		70B	72B	73B	70B	72B	73B
	Классы точности					Класс точности		
	PN, P6, P5		P5	P5	P5	P5	P5	P5
00	22	0	–	−3	–	–	38	–
01	24	0	–	−4	−5	–	53	82
02	24	0	–	−4	−5	–	62	99
03	24	0	–	−4	−6	–	77	123
04	28	0	−4	−5	−6	103	103	146
05	34	0	−4	−4	−6	115	112	200
06	34	0	−5	−5	−7	141	157	250
07	40	0	−5	−6	−7	172	208	300
08	40	0	−5	−6	−8	200	246	385
09	44	0	–	−6	−9	–	277	462
10	44	0	–	−6	−10	–	288	535
11	46	0	–	−7	−10	–	358	600
12	46	0	–	−7	−10	–	431	692
13	46	0	–	−8	−11	–	492	785
14	50	0	–	−8	−11	–	535	877
15	50	0	–	−8	−12	–	523	977
16	50	0	–	−8	−12	–	615	1 077
17	54	0	–	−8	−13	–	692	1 154
18	54	0	–	−9	−13	–	815	1 231
19	54	0	–	−10	−14	–	892	1 331
20	54	0	–	−11	−14	–	992	1 485
21	58	0	–	−11	−14	–	1 100	1 538
22	58	0	–	−12	−15	–	1 177	1 723
24	58	0	–	−12	−16	–	1 277	1 923
26	60	0	–	−12	−17	–	1 431	2 115
28	60	0	–	−12	−17	–	1 508	2 308
30	60	0	–	−13	−18	–	1 723	2 500
32	60	0	–	−13	−18	–	1 815	2 769
34	70	0	–	−14	−19	–	2 038	3 115

Допуски осевого зазора или натяга
636347275

Допуски осевого зазора или натяга для пар радиально-упорных шарикоподшипников в универсальном исполнении до монтажа по схеме «X» или «O».

Допуски
636350091

Обозначение диаметра отверстия	Конструктивные ряды 70B, 72B		Конструктивный ряд 73B	
	Допуски по классам точности в мкм			
	PN, P6	P5	PN, P6	P5
от 00 до 09	+8	+6	+8	+6
от 10 до 11	+8	+6	+12	+10
от 12 до 34	+12	+10	+12	+10

Шарико-подшипники радиально-упорные

однорядные
открытые или
с уплотнениями

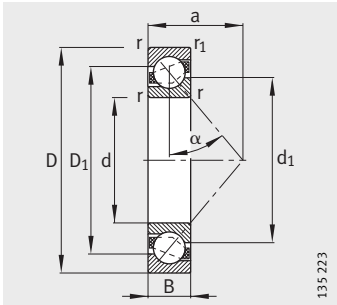

70..-B, 72..-B, 73..-B
α = 40°

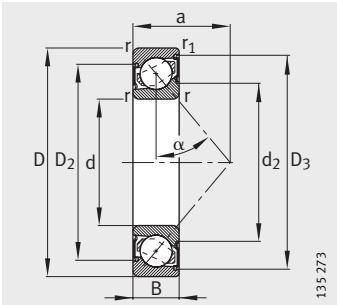

70..-B-2RS, 72..-B-2RS,
73..-B-2RS
Уплотнение 2RS

Таблица размеров · Размеры в мм

Условное обозначение	X-life	Масса m ≈кг	Размеры d	D	B	r мин.	r_1 мин.	D_1 ≈	D_2 ≈	D_3 ≈	d_1 ≈
7200-B-JP	**XL**	0,033	**10**	30	9	0,6	0,3	22,1	–	–	18
7200-B-TVP	**XL**	0,032	**10**	30	9	0,6	0,3	22,1	–	–	18
7200-B-2RS-TVP	**XL**	0,032	**10**	30	9	0,6	0,3	–	23,3	25,6	–
7201-B-JP	**XL**	0,038	**12**	32	10	0,6	0,3	24,6	–	–	19,5
7201-B-TVP	**XL**	0,035	**12**	32	10	0,6	0,3	24,6	–	–	19,5
7201-B-2RS-TVP	**XL**	0,037	**12**	32	10	0,6	0,3	–	25,9	28,8	–
7301-B-JP	**XL**	0,066	**12**	37	12	1	0,6	27,2	–	–	22,1
7301-B-TVP	**XL**	0,06	**12**	37	12	1	0,6	27,2	–	–	22,1
7202-B-JP	**XL**	0,047	**15**	35	11	0,6	0,3	27,6	–	–	22,5
7202-B-TVP	**XL**	0,044	**15**	35	11	0,6	0,3	27,6	–	–	22,5
7202-B-2RS-TVP	**XL**	0,044	**15**	35	11	0,6	0,3	–	29,2	32,1	–
7302-B-JP	**XL**	0,088	**15**	42	13	1	0,6	31,8	–	–	25,5
7302-B-TVP	**XL**	0,082	**15**	42	13	1	0,6	31,8	–	–	25,5
7302-B-2RS-TVP	**XL**	0,082	**15**	42	13	1	0,6	–	33,3	38,1	–
7203-B-JP	**XL**	0,069	**17**	40	12	0,6	0,3	31,2	–	–	26,2
7203-B-TVP	**XL**	0,065	**17**	40	12	0,6	0,3	31,2	–	–	26,2
7203-B-2RS-TVP	**XL**	0,065	**17**	40	12	0,6	0,3	–	33,1	36,3	–
7303-B-JP	**XL**	0,117	**17**	47	14	1	0,6	35,8	–	–	28,5
7303-B-TVP	**XL**	0,109	**17**	47	14	1	0,6	35,8	–	–	28,5
7303-B-2RS-TVP	**XL**	0,109	**17**	47	14	1	0,6	–	37,2	42,6	–
7004-B-TVP	**XL**	0,06	**20**	42	12	0,6	0,3	34,7	–	–	29,1
7004-B-2RS-TVP	**XL**	0,061	**20**	42	12	0,6	0,3	–	37,1	39,8	–
7204-B-JP	**XL**	0,111	**20**	47	14	1	0,6	36,6	–	–	30,4
7204-B-TVP	**XL**	0,104	**20**	47	14	1	0,6	36,6	–	–	30,4
7204-B-2RS-TVP	**XL**	0,104	**20**	47	14	1	0,6	–	39,1	43	–
7304-B-JP	**XL**	0,152	**20**	52	15	1,1	0,6	39,9	–	–	32,4
7304-B-TVP	**XL**	0,143	**20**	52	15	1,1	0,6	39,9	–	–	32,4
7304-B-2RS-TVP	**XL**	0,143	**20**	52	15	1,1	0,6	–	41,4	47,1	–
7005-B-TVP	**XL**	0,071	**25**	47	12	0,6	0,3	39,7	–	–	34,1
7005-B-2RS-TVP	**XL**	0,071	**25**	47	12	0,6	0,3	–	41,5	44,8	–
7205-B-JP	**XL**	0,135	**25**	52	15	1	0,6	41,6	–	–	35,4
7205-B-TVP	**XL**	0,127	**25**	52	15	1	0,6	41,6	–	–	35,4
7205-B-2RS-TVP	**XL**	0,127	**25**	52	15	1	0,6	–	44,1	48	–
7305-B-JP	**XL**	0,242	**25**	62	17	1,1	0,6	48,1	–	–	39,3
7305-B-TVP	**XL**	0,223	**25**	62	17	1,1	0,6	48,1	–	–	39,3
7305-B-2RS-TVP	**XL**	0,231	**25**	62	17	1,1	0,6	–	50,4	57,1	–

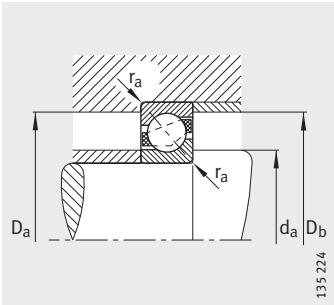

Присоединительные размеры

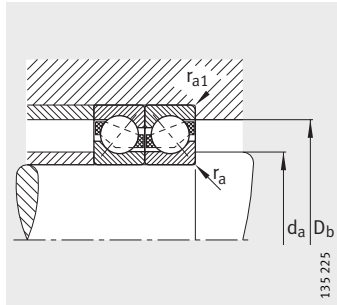

Присоединительные размеры

		Присоединительные размеры					Грузоподъемность		Нагрузка предела усталости	Предельная частота вращения	Базовая тепловая частота вращения
d_2	a	d_a	D_a	D_b	r_a	r_{a1}	дин. C_r	стат. C_{0r}	C_{ur}	n_G	n_B
≈	≈	мин.	макс.	макс.	макс.	макс.	Н	Н	Н	мин$^{-1}$	мин$^{-1}$
–	13	14,2	25,8	27,6	0,6	0,3	5 300	2 600	174	32 000	22 600
–	13	14,2	25,8	27,6	0,6	0,3	5 300	2 600	174	32 000	22 600
15,5	13	14,2	25,8	27,6	0,6	0,3	5 300	2 600	174	15 000	–
–	14	16,2	27,8	29,6	0,6	0,3	7 400	3 550	241	28 000	21 100
–	14	16,2	27,8	29,6	0,6	0,3	7 400	3 550	241	28 000	21 100
17	14	16,2	27,8	29,6	0,6	0,3	7 400	3 550	241	14 000	–
–	16	17,6	31,4	32,8	1	0,6	11 400	5 300	355	24 000	16 300
–	16	17,6	31,4	32,8	1	0,6	11 400	5 300	355	24 000	16 300
–	16	19,2	30,8	32,6	0,6	0,3	8 400	4 450	300	24 000	19 100
–	16	19,2	30,8	32,6	0,6	0,3	8 400	4 450	300	24 000	19 100
19,7	16	19,2	30,8	32,6	0,6	0,3	8 400	4 450	300	12 000	–
–	18	20,6	36,4	37,8	1	0,6	14 200	7 200	485	20 000	14 200
–	18	20,6	36,4	37,8	1	0,6	14 200	7 200	485	20 000	14 200
22,9	18	20,6	36,4	37,8	1	0,6	14 200	7 200	485	11 000	–
–	18	21,2	35,8	37,6	0,6	0,6	10 500	5 700	380	20 000	17 100
–	18	21,2	35,8	37,6	0,6	0,6	10 500	5 700	380	20 000	17 100
22,9	18	21,2	35,8	37,6	0,6	0,6	10 500	5 700	380	11 000	–
–	20	22,6	41,4	42,8	1	0,6	17 600	9 000	610	18 000	12 800
–	20	22,6	41,4	42,8	1	0,6	17 600	9 000	610	18 000	12 800
26,1	20	22,6	41,4	42,8	1	0,6	17 600	9 000	610	9 500	–
–	12	23,2	38,8	40	0,6	0,3	13 400	7 000	470	18 000	14 600
25,9	12	23,2	38,8	40	0,6	0,3	13 400	7 000	470	9 500	–
–	21	25,6	41,4	42,8	1	0,6	14 000	7 800	520	18 000	15 400
–	21	25,6	41,4	42,8	1	0,6	14 000	7 800	520	18 000	15 400
26,8	21	25,6	41,4	42,8	1	0,6	14 000	7 800	520	9 000	–
–	23	27	45	47,8	1	0,6	20 400	11 100	750	17 000	11 500
–	23	27	45	47,8	1	0,6	20 400	11 100	750	17 000	11 500
30	23	27	45	47,8	1	0,6	20 400	11 100	750	8 500	–
–	21	28,2	43,8	45	0,6	0,3	14 900	8 600	580	16 000	12 200
30,9	21	28,2	43,8	45	0,6	0,3	14 900	8 600	580	8 000	–
–	24	30,6	46,4	47,8	1	0,6	15 300	9 000	600	16 000	13 700
–	24	30,6	46,4	47,8	1	0,6	15 300	9 000	600	16 000	13 700
31,8	24	30,6	46,4	47,8	1	0,6	15 300	9 000	600	8 000	–
–	27	32	55	57,8	1	0,6	28 000	15 800	1 070	14 000	9 800
–	27	32	55	57,8	1	0,6	28 000	15 800	1 070	14 000	9 800
35,8	27	32	55	57,8	1	0,6	28 000	15 800	1 070	7 000	–

Шарико-подшипники радиально-упорные

однорядные
открытые или
с уплотнениями

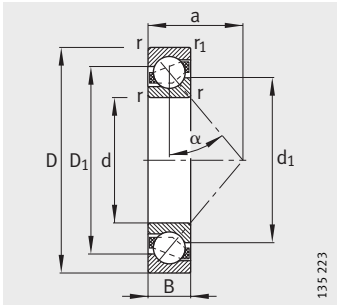

718..-B, 70..-B, 72..-B, 73..-B
α = 40°

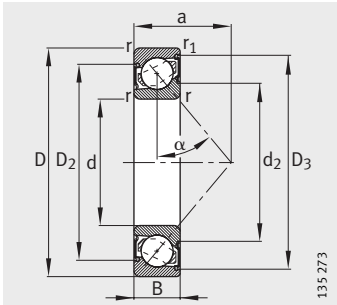

70..-B-2RS, 72..-B-2RS,
73..-B-2RS
Уплотнение 2RS

Таблица размеров (продолжение) · Размеры в мм

Условное обозначение	X-life	Масса m ≈кг	Размеры d	D	B	r мин.	r_1 мин.	D_1 ≈	D_2 ≈	D_3 ≈	d_1 ≈
71806-B-TVH	–	0,025	**30**	42	7	0,3	0,2	37,3	–	–	34,7
7006-B-TVP	**XL**	0,109	**30**	55	13	1	0,6	46,9	–	–	40,7
7006-B-2RS-TVP	**XL**	0,109	**30**	55	13	1	0,6	–	48,8	53,6	–
7206-B-JP	**XL**	0,202	**30**	62	16	1	0,6	49,8	–	–	42,8
7206-B-TVP	**XL**	0,196	**30**	62	16	1	0,6	49,8	–	–	42,8
7206-B-2RS-TVP	**XL**	0,203	**30**	62	16	1	0,6	–	51,9	57	–
7306-B-JP	**XL**	0,362	**30**	72	19	1,1	0,6	56	–	–	46,5
7306-B-TVP	**XL**	0,341	**30**	72	19	1,1	0,6	56	–	–	46,5
7306-B-2RS-TVP	**XL**	0,341	**30**	72	19	1,1	0,6	–	58,6	65,9	–
71807-B-TVH	–	0,027	**35**	47	7	0,3	0,2	42,3	–	–	39,7
7007-B-TVP	**XL**	0,14	**35**	62	14	1	0,6	53,2	–	–	46,5
7007-B-2RS-TVP	**XL**	0,14	**35**	62	14	1	0,6	–	55	60,4	–
7207-B-JP	**XL**	0,3	**35**	72	17	1,1	0,6	57,9	–	–	49,5
7207-B-TVP	**XL**	0,282	**35**	72	17	1,1	0,6	57,9	–	–	49,5
7207-B-2RS-TVP	**XL**	0,282	**35**	72	17	1,1	0,6	–	60,2	66,5	–
7307-B-JP	**XL**	0,475	**35**	80	21	1,5	1	63,1	–	–	52,7
7307-B-TVP	**XL**	0,447	**35**	80	21	1,5	1	63,1	–	–	52,7
7307-B-2RS-TVP	**XL**	0,447	**35**	80	21	1,5	1	–	64,7	73,5	–
71808-B-TVH	–	0,029	**40**	52	7	0,3	0,2	47,3	–	–	44,7
7008-B-TVP	**XL**	0,17	**40**	68	15	1	0,6	58,6	–	–	51,3
7008-B-2RS-TVP	**XL**	0,17	**40**	68	15	1	0,6	–	60,5	66,3	–
7208-B-JP	**XL**	0,387	**40**	80	18	1,1	0,6	64,7	–	–	55,7
7208-B-TVP	**XL**	0,367	**40**	80	18	1,1	0,6	64,7	–	–	55,7
7208-B-2RS-TVP	**XL**	0,367	**40**	80	18	1,1	0,6	–	67	73,8	–
7308-B-JP	**XL**	0,646	**40**	90	23	1,5	1	71,7	–	–	59,2
7308-B-TVP	**XL**	0,61	**40**	90	23	1,5	1	71,7	–	–	59,2
7308-B-2RS-TVP	**XL**	0,61	**40**	90	23	1,5	1	–	73,9	83,3	–
71809-B-TVH	–	0,033	**45**	58	7	0,3	0,2	52,8	–	–	50,2
7209-B-JP	**XL**	0,428	**45**	85	19	1,1	0,6	70	–	–	60,5
7209-B-TVP	**XL**	0,405	**45**	85	19	1,1	0,6	70	–	–	60,5
7309-B-JP	**XL**	0,878	**45**	100	25	1,5	1	79,8	–	–	66,7
7309-B-TVP	**XL**	0,813	**45**	100	25	1,5	1	79,8	–	–	66,7

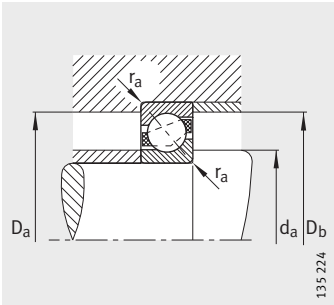

Присоединительные размеры

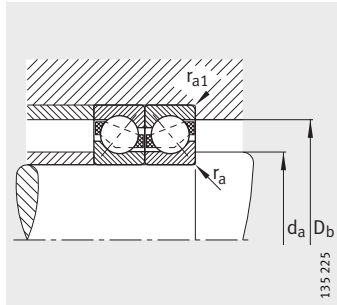

Присоединительные размеры

		Присоединительные размеры					Грузоподъемность		Нагрузка предела усталости	Предельная частота вращения	Базовая тепловая частота вращения
d_2	a	d_a	D_a	D_b	r_a	r_{a1}	дин. C_r	стат. C_{0r}	C_{ur}	n_G	n_B
≈	≈	мин.	макс.	макс.	макс.	макс.	Н	Н	Н	мин$^{-1}$	мин$^{-1}$
–	18,6	32	40	40,6	0,3	0,2	5 600	4 550	295	17 000	–
–	24	34,6	50,4	51,8	1	0,6	18 400	11 500	770	14 000	10 400
38,2	24	34,6	50,4	51,8	1	0,6	18 400	11 500	770	6 700	–
–	27	35,6	56,4	57,8	1	0,6	21 700	14 100	950	13 000	11 200
–	27	35,6	56,4	57,8	1	0,6	21 700	14 100	950	13 000	11 200
39,8	27	35,6	56,4	57,8	1	0,6	21 700	14 100	950	6 300	–
–	31	37	65	67,8	1	0,6	35 500	22 100	1 490	11 000	8 600
–	31	37	65	67,8	1	0,6	35 500	22 100	1 490	11 000	8 600
42,8	31	37	65	67,8	1	0,6	35 500	22 100	1 490	6 000	–
–	20,7	37	45	45,6	0,3	0,2	6 000	5 300	350	15 000	–
–	27	39,6	57,4	58,8	1	0,6	22 400	14 800	1 000	12 000	9 200
44	27	39,6	57,4	58,8	1	0,6	22 400	14 800	1 000	6 000	–
–	31	42	65	67,8	1	0,6	28 000	19 000	1 280	11 000	9 600
–	31	42	65	67,8	1	0,6	28 000	19 000	1 280	11 000	9 600
45,8	31	42	65	67,8	1	0,6	28 000	19 000	1 280	5 600	–
–	35	44	71	74,4	1,5	1	43 000	27 500	1 860	9 500	7 900
–	35	44	71	74,4	1,5	1	43 000	27 500	1 860	9 500	7 900
49,2	35	44	71	74,4	1,5	1	43 000	27 500	1 860	5 000	–
–	22,8	42	50	50,6	0,3	0,2	6 300	5 850	395	13 000	–
–	30	44,6	63,4	64,8	1	0,6	26 000	17 400	1 180	10 000	–
48,8	30	44,6	63,4	64,8	1	0,6	26 000	17 400	1 180	5 300	–
–	34	47	73	75,8	1	0,6	34 000	23 500	1 580	9 500	8 600
–	34	47	73	75,8	1	0,6	34 000	23 500	1 580	9 500	8 600
52	34	47	73	75,8	1	0,6	34 000	23 500	1 580	5 000	–
–	39	49	81	84,4	1,5	1	53 000	34 500	2 320	8 500	7 100
–	39	49	81	84,4	1,5	1	53 000	34 500	2 320	8 500	7 100
55,6	39	49	81	84,4	1,5	1	53 000	34 500	2 320	4 500	–
–	25,1	47	56	56,6	0,3	0,2	6 550	6 550	450	13 000	–
–	37	52	78	80,8	1	0,6	37 500	27 000	1 810	8 500	8 000
–	37	52	78	80,8	1	0,6	37 500	27 000	1 810	8 500	8 000
–	43	54	91	94,4	1,5	1	65 000	43 000	2 900	7 500	6 500
–	43	54	91	94,4	1,5	1	65 000	43 000	2 900	7 500	6500

Шарико-подшипники радиально-упорные

однорядные
открытые

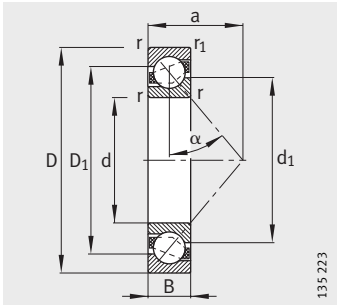

718..-B, 72..-B, 73..-B
α = 40°

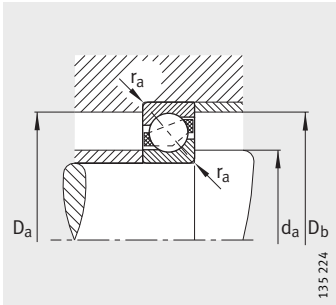

Присоединительные размеры

Таблица размеров (продолжение) · Размеры в мм

Условное обозначение	X-life	Масса m ≈кг	Размеры d	D	B	r мин.	r_1 мин.	D_1 ≈	d_1 ≈	a ≈
71810-B-TVH	–	0,043	**50**	65	7	0,3	0,2	59,3	56,7	27,8
7210-B-JP	**XL**	0,493	**50**	90	20	1,1	0,6	74,8	66,2	39
7210-B-TVP	**XL**	0,458	**50**	90	20	1,1	0,6	74,8	66,2	39
7310-B-JP	**XL**	1,13	**50**	110	27	2	1	87,6	73,1	47
7310-B-TVP	**XL**	1,05	**50**	110	27	2	1	87,6	73,1	47
71811-B-TVH	–	0,058	**55**	72	9	0,3	0,2	65,3	61,7	31,1
7211-B-JP	**XL**	0,645	**55**	100	21	1,5	1	83	72,6	43
7211-B-TVP	**XL**	0,604	**55**	100	21	1,5	1	83	72,6	43
7311-B-JP	**XL**	1,46	**55**	120	29	2	1	95,3	80,3	51
7311-B-TVP	**XL**	1,38	**55**	120	29	2	1	95,3	80,3	51
71812-B-TVH	–	0,07	**60**	78	10	0,3	0,2	70,8	67,2	33,9
7212-B-JP	**XL**	0,847	**60**	110	22	1,5	1	91,1	79,5	47
7212-B-TVP	**XL**	0,78	**60**	110	22	1,5	1	91,1	79,5	47
7312-B-JP	**XL**	1,74	**60**	130	31	2,1	1,1	103,4	87,3	55
7312-B-TVP	**XL**	1,72	**60**	130	31	2,1	1,1	103,4	87,3	55
71813-B-TVH	–	0,085	**65**	85	10	0,6	0,3	77	73	36,5
7213-B-JP	**XL**	1,08	**65**	120	23	1,5	1	98,9	86	51
7213-B-TVP	**XL**	1	**65**	120	23	1,5	1	98,9	86	51
7313-B-JP	**XL**	2,22	**65**	140	33	2,1	1,1	112	95	60
7313-B-TVP	**XL**	2,12	**65**	140	33	2,1	1,1	112	95	60
71814-B-TVH	–	0,091	**70**	90	10	0,6	0,3	82	78	38,5
7214-B-JP	**XL**	1,17	**70**	125	24	1,5	1	104,7	91	53
7214-B-TVP	**XL**	1,08	**70**	125	24	1,5	1	104,7	91	53
7314-B-JP	**XL**	2,76	**70**	150	35	2,1	1,1	120,1	101,9	64
7314-B-TVP	**XL**	2,58	**70**	150	35	2,1	1,1	120,1	101,9	64
71815-B-TVH	–	0,096	**75**	95	10	0,6	0,3	87	83	40,6
7215-B-JP	**XL**	1,25	**75**	130	25	1,5	1	109,2	96,5	56
7215-B-TVP	**XL**	1,16	**75**	130	25	1,5	1	109,2	96,5	56
7315-B-JP	**XL**	3,29	**75**	160	37	2,1	1,1	128,5	108,8	68
7315-B-TVP	**XL**	3,1	**75**	160	37	2,1	1,1	128,5	108,8	68
71816-B-TVH	–	0,101	**80**	100	10	0,6	0,3	92	88	42,7
7216-B-JP	**XL**	1,53	**80**	140	26	2	1	117,8	102,9	59
7216-B-TVP	**XL**	1,42	**80**	140	26	2	1	117,8	102,9	59
7316-B-JP	**XL**	3,86	**80**	170	39	2,1	1,1	136,7	115,7	72
7316-B-TVP	**XL**	3,66	**80**	170	39	2,1	1,1	136,7	115,7	72

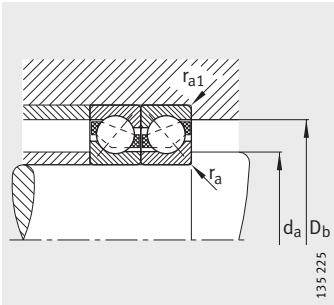

Присоединительные размеры

Присоединительные размеры					Грузоподъемность		Нагрузка предела усталости	Предельная частота вращения	Базовая тепловая частота вращения
d_a	D_a	D_b	r_a	r_{a1}	дин. C_r	стат. C_{0r}	C_{ur}	n_G	n_B
мин.	макс.	макс.	макс.	макс.	Н	Н	Н	$мин^{-1}$	$мин^{-1}$
52	63	63,6	0,3	0,2	6 950	7 350	520	9 500	–
57	83	85,8	1	0,6	39 000	28 500	1 920	8 000	7 600
57	83	85,8	1	0,6	39 000	28 500	1 920	8 000	7 600
61	99	104,4	2	1	75 000	50000	3 400	7 000	6 100
61	99	104,4	2	1	75 000	50 000	3 400	7 000	6 100
57	70	70,6	0,3	0,2	11 800	11 800	760	9 000	–
64	91	94,4	1,5	1	49 000	38 500	2 600	7 000	6 800
64	91	94,4	1,5	1	49 000	38 500	2 600	7 000	6 800
66	109	114,4	2	1	86 000	61 000	4 100	6 300	5 600
66	109	114,4	2	1	86 000	61 000	4 100	6 300	5 600
62	76	76,6	0,3	0,2	12 200	12 900	840	8 000	–
69	101	104,4	1,5	1	59 000	45 000	3 050	6 300	6 200
69	101	104,4	1,5	1	59 000	45 000	3 050	6 300	6 200
72	118	123	2,1	1	96 000	69 000	4 650	5 600	5 300
72	118	123	2,1	1	96 000	69 000	4 650	5 600	5 300
68,2	81,8	83	0,6	0,3	15 300	16 000	970	7 500	–
74	111	114,4	1,5	1	67 000	55 000	3 700	6 000	5 700
74	111	114,4	1,5	1	67 000	55 000	3 700	6 000	5 700
77	128	133	2,1	1	110 000	82 000	5 400	5 300	5 000
77	128	133	2,1	1	110 000	82 000	5 400	5 300	5 000
73,2	86,8	88	0,6	0,3	16 000	17 300	1 070	7 000	–
79	116	119,4	1,5	1	74 000	62 000	4 200	5 600	5 400
79	116	119,4	1,5	1	74 000	62 000	4 200	5 600	5 400
82	138	143	2,1	1	126 000	93 000	6 000	5 000	4 750
82	138	143	2,1	1	126 000	93 000	6 000	5 000	4 750
78,2	91,8	93	0,6	0,3	16 300	18 000	1 140	6 300	–
84	121	124,4	1,5	1	73 000	62 000	4 100	5 300	5 300
84	121	124,4	1,5	1	73 000	62 000	4 100	5 300	5 300
87	148	153	2,1	1	140 000	107 000	6 700	4 500	4 500
87	148	153	2,1	1	140 000	107 000	6 700	4 500	4 500
83,2	96,8	98	0,6	0,3	16 600	19 000	1 200	6 000	–
91	129	134,4	2	1	85 000	72 000	4 650	5 000	4 950
91	129	134,4	2	1	85 000	72 000	4 650	5 000	4 950
92	158	163	2,1	1	155 000	124 000	7 500	4 300	4 250
92	158	163	2,1	1	155 000	124 000	7 500	4 300	4 250

Шарико-подшипники радиально-упорные

однорядные
открытые

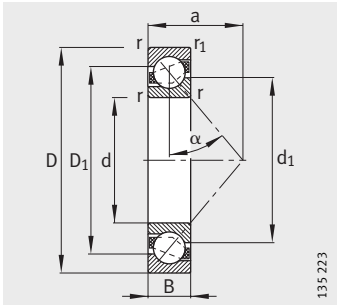

72..-B, 73..-B
α = 40°

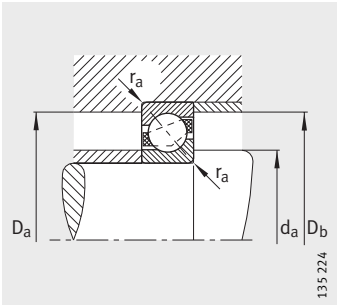

Присоединительные размеры

Таблица размеров (продолжение) · Размеры в мм

Условное обозначение	X-life	Масса m ≈кг	Размеры d	D	B	r мин.	r_1 мин.	D_1 ≈	d_1 ≈	a ≈
7217-B-JP	**XL**	1,94	**85**	150	28	2	1	125	110,6	63
7217-B-TVP	**XL**	1,82	**85**	150	28	2	1	125	110,6	63
7317-B-JP	**XL**	4,4	**85**	180	41	3	1,1	144	122	76
7317-B-TVP	**XL**	4,26	**85**	180	41	3	1,1	144	122	76
7218-B-JP	**XL**	2,38	**90**	160	30	2	1	133,4	117,5	67
7218-B-TVP	**XL**	2,21	**90**	160	30	2	1	133,4	117,5	67
7318-B-JP	**XL**	5,14	**90**	190	43	3	1,1	153	129,7	80
7318-B-TVP	**XL**	5	**90**	190	43	3	1,1	153	129,7	80
7219-B-JP	**XL**	2,64	**95**	170	32	2,1	1,1	142	124,9	72
7219-B-TVP	**XL**	2,64	**95**	170	32	2,1	1,1	142	124,9	72
7319-B-JP	**XL**	5,93	**95**	200	45	3	1,1	160,1	136,7	84
7319-B-TVP	**XL**	5,78	**95**	200	45	3	1,1	160,1	136,7	84
7220-B-JP	**XL**	3,45	**100**	180	34	2,1	1,1	149,6	131,9	76
7220-B-TVP	**XL**	3,17	**100**	180	34	2,1	1,1	149,6	131,9	76
7320-B-JP	**XL**	7,38	**100**	215	47	3	1,1	172,3	145,8	90
7320-B-TVP	**XL**	7,16	**100**	215	47	3	1,1	172,3	145,8	90
7221-B-MP	**XL**	4,18	**105**	190	36	2,1	1,1	157,7	138,2	80
7321-B-MP	**XL**	9	**105**	225	49	3	1,1	179,6	153,5	94
7222-B-JP	**XL**	4,7	**110**	200	38	2,1	1,1	165,7	144,9	84
7222-B-TVP	**XL**	4,44	**110**	200	38	2,1	1,1	165,7	144,9	84
7322-B-JP	**XL**	9,97	**110**	240	50	3	1,1	191,5	161,9	98
7322-B-TVP	**XL**	9,74	**110**	240	50	3	1,1	191,5	161,9	98
7224-B-TVP	**XL**	5,31	**120**	215	40	2,1	1,1	179,5	157,2	90
7324-B-TVP	**XL**	12,5	**120**	260	55	3	1,1	207,7	175,9	107
7226-B-TVP	**XL**	6,12	**130**	230	40	3	1,1	191,8	169,2	96
7326-B-TVP	**XL**	15,1	**130**	280	58	4	1,5	222,5	188,5	115
7228-B-MP	**XL**	8,55	**140**	250	42	3	1,1	207,5	183,5	103
7328-B-MP	–	20,5	**140**	300	62	4	1,5	240,2	203,9	123
7230-B-MP	**XL**	10,9	**150**	270	45	3	1,1	223,5	197,5	111
7330-B-MP	–	24,8	**150**	320	65	4	1,5	256,5	217,8	131
7232-B-MP	–	13,5	**160**	290	48	3	1,1	238	212	118
7332-B-MP	–	29	**160**	340	68	4	1,5	272,2	232,4	139
7234-B-MP	–	16,7	**170**	310	52	4	1,5	256,5	226,9	127
7334-B-MP	–	34,4	**170**	360	72	4	1,5	291,6	248,4	147

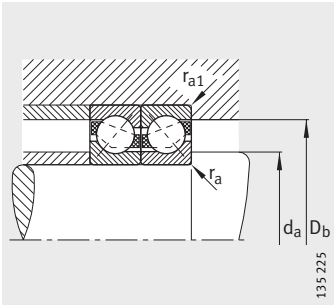

Присоединительные размеры

Присоединительные размеры					Грузоподъемность		Нагрузка предела усталости	Предельная частота вращения	Базовая тепловая частота вращения
d_a	D_a	D_b	r_a	r_{a1}	дин. C_r	стат. C_{0r}	C_{ur}	n_G	n_B
мин.	макс.	макс.	макс.	макс.	Н	Н	Н	мин$^{-1}$	мин$^{-1}$
96	139	144,4	2	1	97 000	86 000	5 300	4 500	4 750
96	139	144,4	2	1	97 000	86 000	5 300	4 500	4 750
99	166	173	2,5	1	167 000	138 000	8 100	4 000	4 100
99	166	173	2,5	1	167 000	138 000	8 100	4 000	4 100
101	149	154,4	2	1	114 000	98 000	5 900	4 300	4 550
101	149	154,4	2	1	114 000	98 000	5 900	4 300	4 550
104	176	183	2,5	1	180 000	155 000	8 800	3 800	3 900
104	176	183	2,5	1	180 000	155 000	8 800	3 800	3 900
107	158	163	2,1	1	123 000	106 000	6 200	4 000	4 500
107	158	163	2,1	1	123 000	106 000	6 200	4 000	4 450
109	186	193	2,5	1	189 000	167 000	9 300	3 800	3 800
109	186	193	2,5	1	189 000	167 000	9 300	3 800	3 800
112	168	173	2,1	1	148 000	132 000	7 500	3 800	4 200
112	168	173	2,1	1	142 000	124 000	7 100	3 800	4 250
114	201	208	2,5	1	214 000	197 000	10 600	3 600	3 550
114	201	208	2,5	1	214 000	197 000	10 600	3 600	3 550
117	178	183	2,1	1	155 000	142 000	7 900	6 000	4 100
119	211	218	2,5	1	225 000	214 000	11 200	5 300	3 400
122	188	193	2,1	1	167 000	154 000	8 300	3 600	3 950
122	188	193	2,1	1	167 000	154 000	8 300	3 600	3 950
124	226	233	2,5	1	250 000	245 000	12 500	3 400	3 150
124	226	233	2,5	1	250 000	245 000	12 500	3 400	3 150
132	203	208	2,1	1	182 000	178 000	9 300	3 400	3 700
134	246	253	2,5	1	275 000	285 000	13 900	3 200	2 850
144	216	223	2,5	1	200 000	204 000	10 300	3 200	3 350
147	263	271	3	1,5	305 000	325 000	15 400	3 000	2 600
154	236	243	2,5	1	214 000	231 000	11 100	4 800	3 100
157	283	291	3	1,5	300 000	345 000	12 700	4 300	2 400
164	256	263	2,5	1	245 000	275 000	12 800	4 500	2 850
167	303	311	3	1,5	325 000	390 000	14 200	3 800	2 200
174	276	283	2,5	1	236 000	280 000	10 400	4 300	2 650
177	323	331	3	1,5	360 000	450 000	15 100	3 600	2 040
187	293	301	3	1,5	265 000	325 000	11 600	3 800	2 440
187	343	351	3	1,5	405 000	530 000	18 100	3 200	1 840

FAG

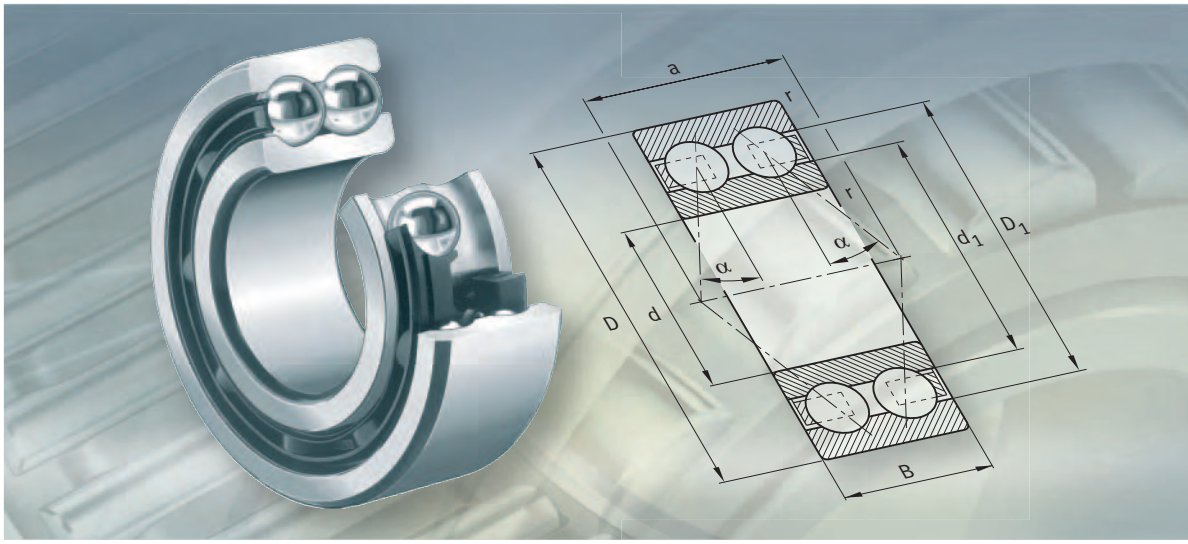

Шарикоподшипники радиально-упорные двухрядные

Шарикоподшипники радиально-упорные двухрядные

		страница
Общий обзор	Шарикоподшипники радиально-упорные двухрядные	282
Основные свойства	Восприятие радиальных и осевых нагрузок	283
	Рабочая температура	284
	Сепараторы	284
	Дополнительные обозначения	285
Рекомендации по конструированию и обеспечению надежности	Эквивалентная динамическая нагрузка	285
	Эквивалентная статическая нагрузка	286
	Требуемая минимальная радиальная нагрузка	286
	Частота вращения	286
	Проектирование подшипниковой опоры	286
Точность	Осевой зазор	287
Таблицы размеров	Шарикоподшипники радиально-упорные двухрядные открытые или с уплотнениями	288
	Шарикоподшипники радиально-упорные двухрядные открытые или с уплотнениями, с разъемным внутренним кольцом	292

Шарикоподшипники радиально-упорные двухрядные

двухрядные

38..-B, 30..-B, 32..-B, 33..-B

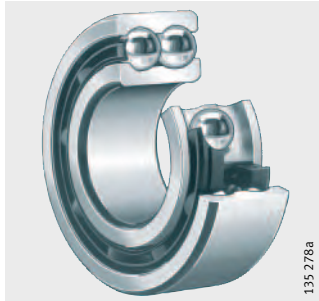

с контактными или бесконтактными уплотнениями

38..-B-2RSR, 30..-B-2RSR, 32..-B-2RSR, 33..-B-2RSR

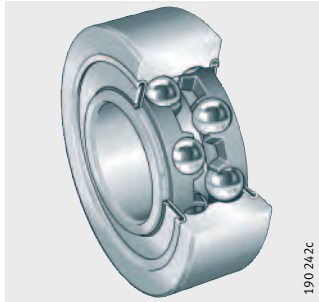

38..-B-2Z, 30..-B-2Z, 32..-B-2Z, 33..-B-2Z

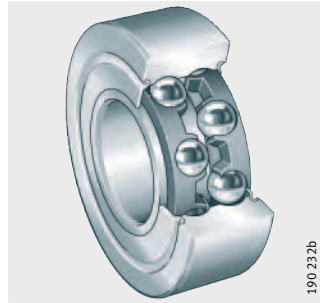

с канавкой для ввода шариков

32, 33

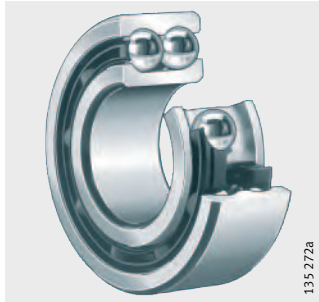

с разъемным внутренним кольцом

33..-DA

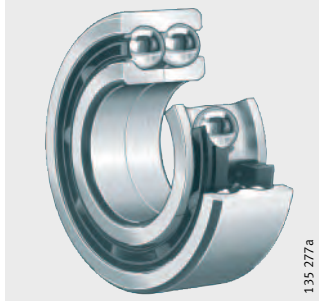

Шарикоподшипники радиально-упорные двухрядные

632474507
Основные свойства

Двухрядные радиально-упорные шарикоподшипники изготавливаются с массивными наружными и внутренними кольцами, телами качения сферической формы и стальными штампованными, полиамидными или латунными сепараторами. Конструктивно они соответствуют сдвоенным ~~ио~~ схеме «О» радиально-упорным шарикоподшипникам, однако ~~пх~~ ширина несколько уже. Подшипники различаются величиной угла контакта и исполнением колец.

Данные подшипники выпускаются открытыми и с уплотнениями. По технологическим причинам открытые подшипники могут иметь на наружном кольце канавки под уплотнения или защитные шайбы. Подшипники с уплотнениями не требуют обслуживания и, таким образом, позволяют реализовывать особенно экономичные подшипниковые узлы.

Угловая самоустанавливаемость радиально-упорных шарикоподшипников крайне мала.

Восприятие радиальных и осевых нагрузок
632505739

Двухрядные радиально-упорные шарикоподшипники воспринимают высокие радиальные нагрузки и осевые нагрузки в обоих направлениях. В особенности они подходят для опор с жестким осевым ведением вала.

Способность подшипника воспринимать осевую нагрузку зависит от угла контакта, т.е. чем больше угол контакта (α = 25°, 35° и 45°), тем большую осевую нагрузку может нести подшипник.

без канавки для ввода шариков
632509963

Подшипники конструктивных рядов 38..-B, 30..-B, 32..-B и 33..-B являются неразъемными и не имеют канавок для ввода шариков на торцах колец. Угол контакта α = 25°. Осевая грузоподъемность одинакова в обоих направлениях. Такие подшипники универсальны по применению.

с канавкой для ввода шариков
632512779

Подшипники конструктивных рядов 32 и 33 являются неразъемными и имеют с одной стороны канавки для ввода шариков. Угол контакта α = 35°.

Подшипники с канавкой для ввода шариков должны устанавливаться таким образом, чтобы основное направление нагрузки приходилось на дорожки качения без канавки.

с разъемным внутренним кольцом
632517003

Подшипники конструктивного ряда 33..-DA выполняются с разъемным внутренним кольцом. Благодаря углу контакта α = 45° эти подшипники воспринимают очень высокие осевые силы в двух направлениях.

Половинки разъемного внутреннего кольца подбираются индивидуально для каждого подшипника и не взаимозаменяемы с половинками колец других подшипников того же размера.

Уплотнения
632521227

Подшипники конструктивных рядов 38..-B, 30..-B, 32..-B и 33..-B с дополнительным обозначением 2RSR закрыты с обеих сторон контактными уплотнениями. Контактные уплотнения предназначены для защиты подшипника от пыли, грязи и влажной атмосферы.

Подшипники с дополнительным обозначением 2Z оснащаются с двух сторон щелевыми уплотнениями – защитными шайбами.

Смазывание
957999243

Подшипники с уплотнениями заполнены высококачественной консистентной смазкой на весь срок службы подшипника.

Шарикоподшипники радиально-упорные двухрядные

Рабочая температура
632526859

Открытые подшипники предназначены для работы при температуре от –30 °C до +150 °C.

Шарикоподшипники с сепараторами из армированного стекловолокном полиамида могут использоваться при рабочей температуре до +120 °C, ограниченной стойкостью материала сепаратора.

Подшипники с дополнительным обозначением 2RSR могут использоваться до +110 °C, из-за термических свойств консистентной смазки и материала уплотнений.

Сепараторы
632531083

Шарикоподшипники без дополнительного обозначения сепаратора оснащаются стальными штампованными сепараторами.

Радиально-упорные шарикоподшипники, материалом сепаратора которых является стеклонаполненный полиамид, имеют дополнительное обозначение TVH.

Подшипники с массивными латунными сепараторами, центрированными по телам качения, имеют дополнительное обозначение M. Массивные латунные сепараторы, центрированные по наружному кольцу, имеют дополнительное обозначение MA.

Необходимо проверять химическую стойкость полиамида к воздействию синтетических консистентных смазок, а также смазок с противозадирными (EP) присадками.

Состарившееся масло и содержащиеся в масле присадки при повышенных температурах могут снижать срок службы сепараторов из пластмассы.

Следует обязательно соблюдать сроки замены масла.

Сепаратор и обозначение диаметра отверстия
32723339

Конструктивный ряд	Сепаратор из полиамида[1]	Массивный латунный сепаратор[1]	Стальной штампованный сепаратор[1]
	Обозначение диаметра отверстия		
32	–	19, 21, 22	17, 18, 20
33	–	17, 19, 20, 22	от 14 до 16,18
30..-B	до 08	–	–
32..-B	до 16	–	–
33..-B	до 13	–	–
38..-B	до 16	–	–
33..-DA	05	08, 10, 11	06, 09, от 12

[1] По заказу возможна поставка подшипников с сепараторами в других исполнениях. В таких случаях пригодность к высокой частоте вращения и высокой температуре, а также значения грузоподъемности могут отличаться от данных для подшипников со стандартными сепараторами.

Дополнительные обозначения
632538123

Поставляемые исполнения
87841931

Дополнительные обозначения поставляемых исполнений приведены в табл..

Дополнительное обозначение	Описание	Исполнение
B	Изменения во внутренней конструкции, угол контакта α = 25°, без канавки для ввода шариков	Стандартное
C2	Осевой зазор C2	Специальное, по заказу
C3	Осевой зазор C3	
DA	Разъемное внутреннее кольцо	Стандартное
M	Массивный латунный сепаратор с центрированием по телам качения	
MA	Массивный латунный сепаратор с центрированием по наружному кольцу	
TVH	Массивный полиамидный сепаратор с защелкивающимися ячейками, центрированный по телам качения	
2RSR	Контактные уплотнения с двух сторон	
2Z	Щелевые уплотнения с двух сторон	

632540939

Рекомендации конструктору и обеспечение надежности

Эквивалентная динамическая нагрузка
632542347

Для подшипников под действием динамической нагрузки справедливо:

Угол контакта 25°
632545163

Соотношение нагрузок	Эквивалентная динамическая нагрузка
$\frac{F_a}{F_r} \leqq 0{,}68$	$P = F_r + 0{,}92 \cdot F_a$
$\frac{F_a}{F_r} > 0{,}68$	$P = 0{,}67 \cdot F_r + 1{,}41 \cdot F_a$

Угол контакта 35°
632546571

Соотношение нагрузок	Эквивалентная динамическая нагрузка
$\frac{F_a}{F_r} \leqq 0{,}95$	$P = F_r + 0{,}66 \cdot F_a$
$\frac{F_a}{F_r} > 0{,}95$	$P = 0{,}6 \cdot F_r + 1{,}07 \cdot F_a$

Угол контакта 45°
632547979

Соотношение нагрузок	Эквивалентная динамическая нагрузка
$\frac{F_a}{F_r} \leqq 1{,}33$	$P = F_r + 0{,}47 \cdot F_a$
$\frac{F_a}{F_r} > 1{,}33$	$P = 0{,}54 \cdot F_r + 0{,}81 \cdot F_a$

Обозначения, единицы измерения и определения
1128989323

P H
эквивалентная динамическая нагрузка для комбинированной нагрузки;

F_a H
динамическая осевая нагрузка;

F_r H
динамическая радиальная нагрузка.

Эквивалентная статическая нагрузка
642158987

Для подшипников под действием статической нагрузки справедливо:

Угол контакта 25°
632553611

$$P_0 = F_{0r} + 0{,}76 \cdot F_{0a}$$

Угол контакта 35°
642145547

$$P_0 = F_{0r} + 0{,}58 \cdot F_{0a}$$

Угол контакта 45°
632559243

$$P_0 = F_{0r} + 0{,}44 \cdot F_{0a}$$

Обозначения, единицы измерения и определения
1128991627

P_0 H
эквивалентная статическая нагрузка для комбинированной нагрузки;
F_{0a} H
статическая осевая нагрузка на подшипник;
F_{0r} H
статическая радиальная нагрузка на подшипник.

Требуемая минимальная радиальная нагрузка
632562059

Для того, чтобы подшипники работали без проскальзывания, они должны находиться под некоторой минимальной радиальной нагрузкой. В особенности это справедливо для высоких частот вращенияи высоких ускорений. Поэтому при продолжительной работе шарикоподшипников с сепаратором требуется минимальная радиальная нагрузка порядка $P/C_r > 0{,}01$.

Частота вращения
632564875

Если позволяют условия эксплуатации, базовая тепловая частота вращения n_B может быть превышена вплоть до достижения предельной частоты вращения n_G. Если в таблицах размеров для базовой тепловой частоты вращения указано более высокое значение, чем для предельной частоты вращения, то более высокое значение использовать не допускается.

У подшипников с контактными уплотнениями 2RSR частота вращения ограничена допустимой скоростью скольжения рабочих кромок уплотнений, поэтому в таблицах размеров для таких подшипников указана только предельная частота вращения.

Указанную в таблицах размеров предельную частоту вращения n_G превышать не допускается.

Проектирование подшипниковой опоры
802513547

Допуски валов и корпусов
802682251

Рекомендуемые допуски валов для радиальных подшипников с цилиндрическим отверстием, приведены в табл., стр. 150.

Рекомендуемые допуски корпусов для радиальных подшипников, приведены в табл., стр. 152.

Присоединительные размеры
802686859

В таблицах размеров приведены максимальный размер радиуса галтеля r_a и диаметры заплечиков D_a и d_a.

632570507
Точность

Основные размеры подшипников соответствуют DIN 628-3.

Допуски размеров и точности вращения соответствуют классу точности PN согласно DIN 620-2.

Осевой зазор
632574731

Двухрядные радиально-упорные шарикоподшипники в базовом исполнении имеют нормальный осевой зазор (CN). Подшипники с осевым зазором больше (C3) или меньше (C2) нормального поставляются по заказу.

Подшипники с разъемным внутренним кольцом предназначены для более высоких осевых нагрузок. Как правило, они монтируются с более высоким натягом, чем неразъемные подшипники. Нормальный зазор таких подшипников приблизительно соответствует группе зазоров C3 подшипников с цельным кольцом.

Осевой зазор согласно DIN 628-3 для подшипников с цельным внутренним кольцом
632578955

Отверстие d мм		Осевой зазор					
		C2 мкм		CN мкм		C3 мкм	
свыше	до	мин.	макс.	мин.	макс.	мин.	макс.
–	10	1	11	5	21	12	28
10	18	1	12	6	23	13	31
18	24	2	14	7	25	16	34
24	30	2	15	8	27	18	37
30	40	2	16	9	29	21	40
40	50	2	18	11	33	23	44
50	65	3	22	13	36	26	48
65	80	3	24	15	40	30	54
80	100	3	26	18	46	35	63
100	120	4	30	22	53	42	73

Осевой зазор подшипников с разъемным внутренним кольцом
632580363

Отверстие d мм		Осевой зазор					
		C2 мкм		CN мкм		C3 мкм	
свыше	до	мин.	макс.	мин.	макс.	мин.	макс.
24	30	8	27	16	35	27	46
30	40	9	29	18	38	30	50
40	50	11	33	22	44	36	58
50	65	13	36	25	48	40	63
65	80	15	40	29	54	46	71

32936587

Шарико-подшипники радиально-упорные

двухрядные
открытые или
с уплотнениями

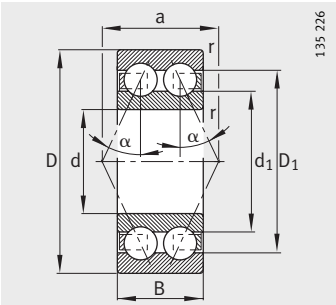

30..-B, 38..-B, 32..-B
α =25°

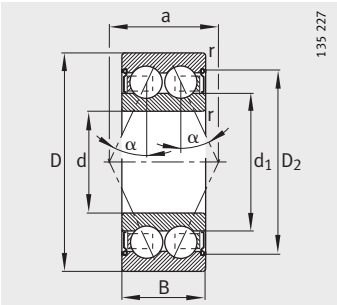

30..-B-2Z, 38..-B-2Z, 32-B-2Z
α = 25°

Таблица размеров · Размеры в мм

Условное обозначение	Масса	Размеры							
	m	d	D	B	r	D_1	D_2	d_1	a
	≈кг				мин.	≈	≈	≈	≈
30/5-B-TVH	0,008	**5**	14	7	0,2	–	–	7,5	6,3
30/5-B-2Z-TVH	0,008	**5**	14	7	0,2	–	–	7,5	6,3
30/5-B-2RSR-TVH	0,008	**5**	14	7	0,2	–	–	7,5	6,3
30/6-B-TVH	0,01	**6**	17	9	0,3	–	–	8,3	8,8
30/6-B-2Z-TVH	0,01	**6**	17	9	0,3	–	–	8,3	8,8
30/6-B-2RSR-TVH	0,01	**6**	17	9	0,3	–	–	8,3	8,8
30/7-B-TVH	0,012	**7**	19	10	0,3	–	–	9	10
30/7-B-2Z-TVH	0,012	**7**	19	10	0,3	–	–	9	10
30/7-B-2RSR-TVH	0,012	**7**	19	10	0,3	–	–	9	10
30/8-B-TVH	0,02	**8**	22	11	0,3	–	–	10,5	10,7
30/8-B-2Z-TVH	0,02	**8**	22	11	0,3	–	–	10,5	10,7
30/8-B-2RSR-TVH	0,02	**8**	22	11	0,3	–	–	10,5	10,7
3800-B-TVH	0,008	**10**	19	7	0,3	–	–	13	8,1
3800-B-2Z-TVH	0,008	**10**	19	7	0,3	–	–	13	8,1
3800-B-2RSR-TVH	0,008	**10**	19	7	0,3	–	–	13	8,1
3000-B-TVH	0,022	**10**	26	12	0,3	–	–	13,5	12,3
3000-B-2Z-TVH	0,022	**10**	26	12	0,3	–	–	13,5	12,3
3000-B-2RSR-TVH	0,022	**10**	26	12	0,3	–	–	13,5	12,3
3200-B-TVH	0,05	**10**	30	14	0,6	23,9	–	17,9	15
3200-B-2Z-TVH	0,051	**10**	30	14	0,6	–	25,3	17,9	15
3801-B-TVH	0,008	**12**	21	7	0,3	–	–	15	8,9
3801-B-2Z-TVH	0,008	**12**	21	7	0,3	–	–	15	8,9
3801-B-2RSR-TVH	0,008	**12**	21	7	0,3	–	–	15	8,9
3001-B-TVH	0,025	**12**	28	12	0,3	–	–	15,5	13
3001-B-2Z-TVH	0,025	**12**	28	12	0,3	–	–	15,5	13
3001-B-2RSR-TVH	0,025	**12**	28	12	0,3	–	–	15,5	13
3201-B-TVH	0,051	**12**	32	15,9	0,6	25,7	–	18,3	17
3201-B-2Z-TVH	0,053	**12**	32	15,9	0,6	–	28,1	18,3	17

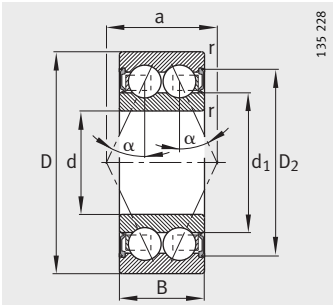

30..-B-2RSR, 32-B-2RSR,
38..-B-2RSR
$\alpha = 25°$

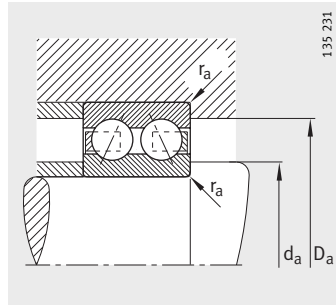

Присоединительные размеры

Присоединительные размеры			Грузоподъемность		Нагрузка предела усталости	Предельная частота вращения	Базовая тепловая частота вращения
d_a	D_a	r_a	дин. C_r	стат. C_{0r}	C_{ur}	n_G	n_B
мин.	макс.	макс.	Н	Н	Н	мин$^{-1}$	мин$^{-1}$
6,4	12,6	0,2	1 810	950	48,5	30 000	32 000
6,4	12,6	0,2	1 810	950	48,5	24 000	32 000
6,4	12,6	0,2	1 810	950	48,5	15 000	–
8	15	0,3	3 100	1 420	72	28 000	32 000
8	15	0,3	3 100	1 420	72	22 000	32 000
8	15	0,3	3 100	1 420	72	15 000	–
9	17	0,3	3 650	1 700	86	26 000	31 500
9	17	0,3	3 650	1 700	86	20 000	31 500
9	17	0,3	3 650	1 700	86	15 000	–
10	20	0,3	5 200	2 650	133	26 000	26 000
10	20	0,3	5 200	2 650	133	19 000	26 000
10	20	0,3	5 200	2 650	133	14 000	–
12	17	0,3	2 120	1 400	71	26 000	21 100
12	17	0,3	2 120	1 400	71	18 000	21 100
12	17	0,3	2 120	1 400	71	16 000	–
12	24	0,3	5 700	3 250	164	24 000	22 100
12	24	0,3	5 700	3 250	164	17 000	22 100
12	24	0,3	5 700	3 250	164	14 000	–
14,2	25,8	0,6	7 800	4 550	223	22 000	19 300
14,2	25,8	0,6	7 800	4 550	223	16 000	19 300
14	19	0,3	2 190	1 550	79	24 000	18 100
14	19	0,3	2 190	1 550	79	17 000	18 100
14	19	0,3	2 190	1 550	79	15 000	–
14	26	0,3	6 200	3 750	191	22 000	19 400
14	26	0,3	6 200	3 750	191	16 000	19 400
14	26	0,3	6 200	3 750	191	13 000	–
16,2	27,8	0,6	10 600	5 850	295	20 000	20 000
16,2	27,8	0,6	10 600	5 850	295	15 000	20 000

32940555

Шарико-подшипники радиально-упорные

двухрядные
открытые или
с уплотнениями

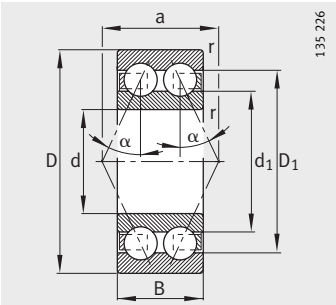

38..-B, 30..-B, 32..-B, 33..-B
α = 25°

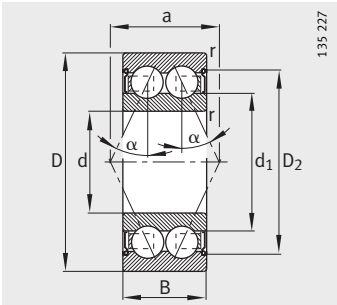

38..-B-2Z, 30..-B-2Z,
32..-B-2Z, 33..-B-2Z
α = 25°

Таблица размеров (продолжение) · Размеры в мм

Условное обозначение	Масса	Размеры							
	m	d	D	B	r	D_1	D_2	d_1	a
	≈кг				мин.	≈	≈	≈	≈
3802-B-TVH	0,009	**15**	24	7	0,3	–	–	18	10,1
3802-B-2Z-TVH	0,009	**15**	24	7	0,3	–	–	18	10,1
3802-B-2RSR-TVH	0,009	**15**	24	7	0,3	–	–	18	10,1
3002-B-TVH	0,036	**15**	32	13	0,3	–	–	20,4	14,8
3002-B-2Z-TVH	0,036	**15**	32	13	0,3	–	–	20,4	14,8
3002-B-2RSR-TVH	0,036	**15**	32	13	0,3	–	–	20,4	14,8
3202-B-TVH	0,065	**15**	35	15,9	0,6	28,8	–	21,1	18
3202-B-2Z-TVH	0,067	**15**	35	15,9	0,6	–	30,9	21,1	18
3202-B-2RSR-TVH	0,067	**15**	35	15,9	0,6	–	30,9	21,1	18
3302-B-TVH	0,124	**15**	42	19	1	34,5	–	25,6	21
3803-B-TVH	0,015	**17**	26	7	0,3	–	–	20	10,9
3803-B-2Z-TVH	0,015	**17**	26	7	0,3	–	–	20	10,9
3803-B-2RSR-TVH	0,015	**17**	26	7	0,3	–	–	20	10,9
3003-B-TVH	0,042	**17**	35	14	0,3	–	–	21,6	15,5
3003-B-2Z-TVH	0,042	**17**	35	14	0,3	–	–	21,6	15,5
3003-B-2RSR-TVH	0,042	**17**	35	14	0,3	–	–	21,6	15,5
3203-B-TVH	0,093	**17**	40	17,5	0,6	33,1	–	24	20
3203-B-2Z-TVH	0,095	**17**	40	17,5	0,6	–	35,1	24	20
3203-B-2RSR-TVH	0,095	**17**	40	17,5	0,6	–	35,1	24	20
3303-B-TVH	0,177	**17**	47	22,2	1	37,7	–	26,2	24
3804-B-TVH	0,02	**20**	32	10	0,3	–	–	24,3	14,3
3804-B-2Z-TVH	0,02	**20**	32	10	0,3	–	–	24,3	14,3
3804-B-2RSR-TVH	0,02	**20**	32	10	0,3	–	–	24,3	14,3
3004-B-TVH	0,08	**20**	42	16	0,6	–	–	25,2	19,1
3004-B-2Z-TVH	0,08	**20**	42	16	0,6	–	–	25,2	19,1
3004-B-2RSR-TVH	0,08	**20**	42	16	0,6	–	–	25,2	19,1
3204-B-TVH	0,154	**20**	47	20,6	1	38,7	–	28,9	24
3204-B-2Z-TVH	0,16	**20**	47	20,6	1	–	41,1	28,9	24
3204-B-2RSR-TVH	0,158	**20**	47	20,6	1	–	41,1	28,9	24
3304-B-TVH	0,217	**20**	52	22,2	1,1	42,7	–	31,2	26
3304-B-2Z-TVH	0,222	**20**	52	22,2	1,1	–	44,3	31,2	26
3304-B-2RSR-TVH	0,221	**20**	52	22,2	1,1	–	44,3	31,2	26

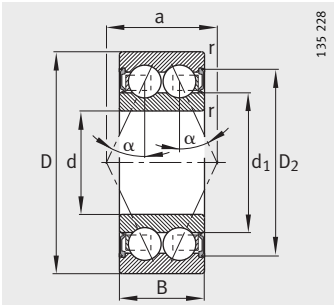

38..-B-2RSR, 30..-B-2RSR,
32..-B-2RSR, 33..-B-2RSR
$\alpha = 25°$

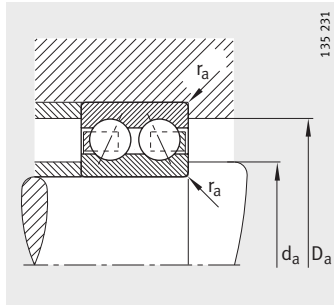

Присоединительные размеры

Присоединительные размеры			Грузоподъемность		Нагрузка предела усталости	Предельная частота вращения	Базовая тепловая частота вращения
d_a	D_a	r_a	дин. C_r	стат. C_{0r}	C_{ur}	n_G	n_B
мин.	макс.	макс.	Н	Н	Н	мин$^{-1}$	мин$^{-1}$
17	22	0,3	2 430	1 960	99	22 000	14 800
17	22	0,3	2 430	1 960	99	16 000	14 800
17	22	0,3	2 430	1 960	99	14 000	–
17	30	0,3	8 600	5 400	275	20 000	15 800
17	30	0,3	8 600	5 400	275	15 000	15 800
17	30	0,3	8 600	5 400	275	12 000	–
19,2	30,8	0,6	11 800	7 100	360	19 000	17 100
19,2	30,8	0,6	11 800	7 100	360	14 000	17 100
19,2	30,8	0,6	11 800	7 100	360	12 000	–
20,6	36,4	1	16 300	10 000	460	16 000	11 000
19	24	0,3	2 480	2 080	107	19 000	13 200
19	24	0,3	2 480	2 080	107	14 000	13 200
19	24	0,3	2 480	2 080	107	12 000	–
19	33	0,3	9 200	6 200	315	18 000	15 400
19	33	0,3	9 200	6 200	315	13 000	15 400
19	33	0,3	9 200	6 200	315	11 000	–
21,2	35,8	0,6	14 600	9 000	420	17 000	15 500
21,2	35,8	0,6	14 600	9 000	420	12 000	15 500
21,2	35,8	0,6	14 600	9 000	420	10 000	–
22,6	41,4	1	20 800	12 500	570	15 000	11 500
22	30	0,3	5 800	4 850	245	17 000	11 900
22	30	0,3	5 800	4 850	245	12 000	11 900
22	30	0,3	5 800	4 850	245	10 000	–
23,2	38,8	0,6	14 500	9 600	485	16 000	13 300
23,2	38,8	0,6	14 500	9 600	485	11 000	13 300
23,2	38,8	0,6	14 500	9 600	485	9 000	–
25,6	41,4	1	19 600	12 500	610	15 000	13 600
25,6	41,4	1	19 600	12 500	610	10 000	13 600
25,6	41,4	1	19 600	12 500	610	8 500	–
27	45	1	23 200	15 000	690	13 000	9 500
27	45	1	23 200	15 000	690	9 000	9 500
27	45	1	23 200	15 000	690	8 000	–

Шарико-подшипники радиально-упорные

двухрядные
открытые или
с уплотнениями
разъемное внутреннее
кольцо

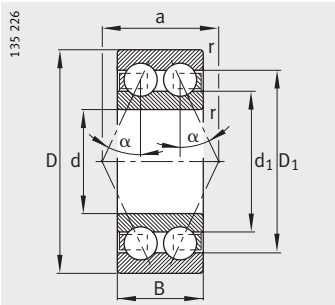

38..-B, 30..-B, 32..-B, 33..-B
α = 25°

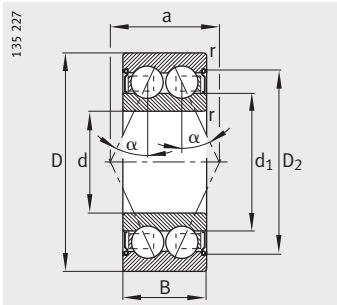

38..-B-2Z, 30..-B-2Z,
32..-B-2Z, 33..-B-2Z
α = 25°

Таблица размеров (продолжение) · Размеры в мм

Условное обозначение	Масса	Размеры							
	m	d	D	B	r	D_1	D_2	d_1	a
	≈кг				мин.	≈	≈	≈	≈
3805-B-TVH	0,025	**25**	37	10	0,3	–	–	28,3	15,9
3805-B-2Z-TVH	0,025	**25**	37	10	0,3	–	–	28,3	15,9
3805-B-2RSR-TVH	0,025	**25**	37	10	0,3	–	–	28,3	15,9
3005-B-TVH	0,1	**25**	47	16	0,6	–	–	29,8	21,2
3005-B-2Z-TVH	0,1	**25**	47	16	0,6	–	–	29,8	21,2
3005-B-2RSR-TVH	0,1	**25**	47	16	0,6	–	–	29,8	21,2
3205-B-TVH	0,178	**25**	52	20,6	1	43,7	–	33,9	26
3205-B-2Z-TVH	0,182	**25**	52	20,6	1	–	46,1	33,9	26
3205-B-2RSR-TVH	0,182	**25**	52	20,6	1	–	46,1	33,9	26
3305-B-TVH	0,353	**25**	62	25,4	1,1	50	–	37,2	31
3305-B-2Z-TVH	0,359	**25**	62	25,4	1,1	–	53,1	37,2	31
3305-B-2RSR-TVH	0,359	**25**	62	25,4	1,1	–	53,1	37,2	31
3305-DA-TVP	0,341	**25**	62	25,4	1,1	51,8	–	47,5	56
3806-B-TVH	0,03	**30**	42	10	0,3	–	–	32,8	18,1
3806-B-2Z-TVH	0,03	**30**	42	10	0,3	–	–	32,8	18,1
3806-B-2RSR-TVH	0,03	**30**	42	10	0,3	–	–	32,8	18,1
3006-B-TVH	0,16	**30**	55	19	1	–	–	35,6	24,8
3006-B-2Z-TVH	0,16	**30**	55	19	1	–	–	35,6	24,8
3006-B-2RSR-TVH	0,16	**30**	55	19	1	–	–	35,6	24,8
3206-B-TVH	0,289	**30**	62	23,8	1	52,1	–	40	31
3206-B-2Z-TVH	0,295	**30**	62	23,8	1	–	55,7	40	31
3206-B-2RSR-TVH	0,296	**30**	62	23,8	1	–	55,7	40	31
3306-B-TVH	0,548	**30**	72	30,2	1,1	58,9	–	44	36
3306-B-2Z-TVH	0,558	**30**	72	30,2	1,1	–	62,5	44	36
3306-B-2RSR-TVH	0,558	**30**	72	30,2	1,1	–	62,5	44	36
3306-DA	0,657	**30**	72	30,2	1,1	61,5	–	55,2	67

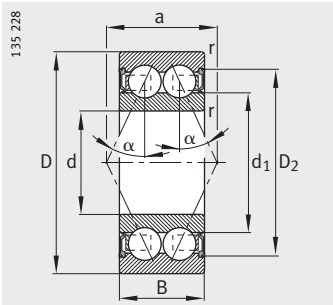

38..-B-2RSR, 30..-B-2RSR,
32..-B-2RSR, 33..-B-2RSR
$\alpha = 25°$

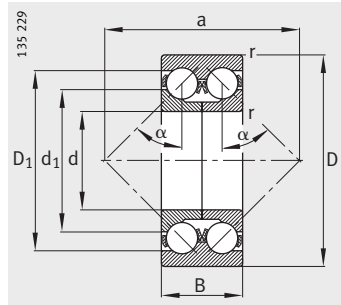

33..-DA
Разъемное внутреннее кольцо
$\alpha = 45°$

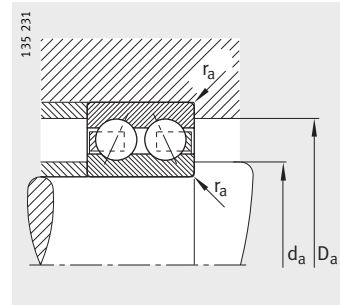

Присоединительные размеры

Присоединительные размеры			Грузоподъемность		Нагрузка предела усталости	Предельная частота вращения	Базовая тепловая частота вращения
d_a мин.	D_a макс.	r_a макс.	дин. C_r Н	стат. C_{0r} Н	C_{ur} Н	n_G мин$^{-1}$	n_B мин$^{-1}$
27	35	0,3	6 000	5 600	280	14 000	10 300
27	35	0,3	6 000	5 600	280	9 500	10 300
27	35	0,3	6 000	5 600	280	8 500	–
28,2	43,8	0,6	15 500	11 100	560	13 000	11 200
28,2	43,8	0,6	15 500	11 100	560	9 000	11 200
28,2	43,8	0,6	15 500	11 100	560	8 000	–
30,6	46,4	1	21 200	14 600	710	12 000	11 600
30,6	46,4	1	21 200	14 600	710	8 500	11 600
30,6	46,4	1	21 200	14 600	710	7 500	–
32	55	1	30 000	20 000	900	10 000	8 600
32	55	1	30 000	20 000	900	7 500	8 600
32	55	1	30 000	20 000	900	6 700	–
32	55	1	30 000	23 200	1 270	10 000	8 400
32	40	0,3	6 300	6 100	320	11 000	8 700
32	40	0,3	6 300	6 100	320	8 000	8 700
32	40	0,3	6 300	6 100	320	7 000	–
34,6	50,4	1	20 300	15 600	790	10 000	10 200
34,6	50,4	1	20 300	15 600	790	7 500	10 200
34,6	50,4	1	20 300	15 600	790	6 700	–
35,6	56,4	1	30 000	21 200	980	9 500	10 400
35,6	56,4	1	30 000	21 200	980	7 000	10 400
35,6	56,4	1	30 000	21 200	980	6 300	–
37	65	1	41 500	28 500	1 310	8 500	7 800
37	65	1	41 500	28 500	1 310	6 300	7 800
37	65	1	41 500	28 500	1 310	5 600	–
37	65	1	41 500	34 500	2 070	8 500	7 500

Шарико-подшипники радиально-упорные

двухрядные
открытые или
с уплотнениями
разъемное внутреннее
кольцо

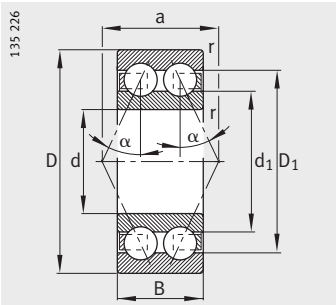

38..-B, 30..-B, 32..-B, 33..-B
α = 25°

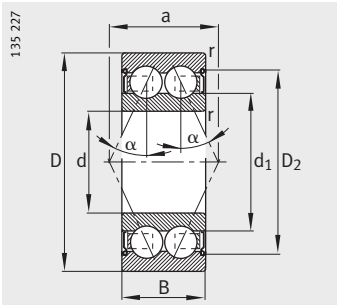

38..-B-2Z, 30..-B-2Z,
32..-B-2Z, 33..-B-2Z
α = 25°

Таблица размеров (продолжение) · Размеры в мм

Условное обозначение	Масса	Размеры							
	m	d	D	B	r	D_1	D_2	d_1	a
	≈кг				мин.	≈	≈	≈	≈
3807-B-TVH	0,035	**35**	47	10	0,3	–	–	38,5	20
3807-B-2Z-TVH	0,035	**35**	47	10	0,3	–	–	38,5	20
3807-B-2RSR-TVH	0,035	**35**	47	10	0,3	–	–	38,5	20
3007-B-TVH	0,2	**35**	62	20	1	–	–	41,7	27,8
3007-B-2Z-TVH	0,2	**35**	62	20	1	–	–	41,7	27,8
3007-B-2RSR-TVH	0,2	**35**	62	20	1	–	–	41,7	27,8
3207-B-TVH	0,446	**35**	72	27	1,1	60,6	–	47,2	36
3207-B-2Z-TVH	0,454	**35**	72	27	1,1	–	64,2	47,2	36
3207-B-2RSR-TVH	0,454	**35**	72	27	1,1	–	64,2	47,2	36
3307-B-TVH	0,657	**35**	80	34,9	1,5	65,5	–	49,3	41
3307-B-2Z-TVH	0,667	**35**	80	34,9	1,5	–	68,5	49,3	41
3307-B-2RSR-TVH	0,739	**35**	80	34,9	1,5	–	68,5	49,3	41
3307-DA	0,889	**35**	80	34,9	1,5	69,6	–	62	75
3808-B-TVH	0,04	**40**	52	10	0,3	–	–	43,4	22,4
3808-B-2Z-TVH	0,04	**40**	52	10	0,3	–	–	43,4	22,4
3808-B-2RSR-TVH	0,04	**40**	52	10	0,3	–	–	43,4	22,4
3008-B-TVH	0,25	**40**	68	21	1	–	–	46,7	30,8
3008-B-2Z-TVH	0,25	**40**	68	21	1	–	–	46,7	30,8
3008-B-2RSR-TVH	0,25	**40**	68	21	1	–	–	46,7	30,8
3208-B-TVH	0,594	**40**	80	30,2	1,1	67,9	–	53	41
3208-B-2Z-TVH	0,604	**40**	80	30,2	1,1	–	71,3	53	41
3208-B-2RSR-TVH	0,605	**40**	80	30,2	1,1	–	71,3	53	41
3308-B-TVH	0,984	**40**	90	36,5	1,5	74,6	–	55,6	46
3308-B-2Z-TVH	0,998	**40**	90	36,5	1,5	–	77,4	55,6	46
3308-B-2RSR-TVH	0,998	**40**	90	36,5	1,5	–	77,4	55,6	46
3308-DA-MA	1,19	**40**	90	36,5	1,5	79,4	–	72,5	85

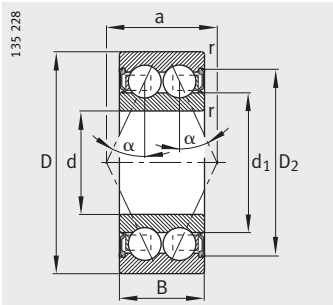

38..-B-2RSR, 30..-B-2RSR,
32..-B-2RSR, 33..-B-2RSR
$\alpha = 25°$

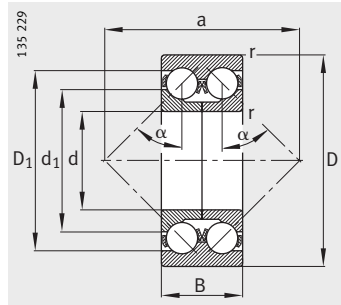

33..-DA
Разъемное внутреннее кольцо
$\alpha = 45°$

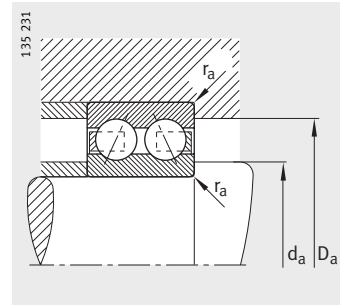

Присоединительные размеры

Присоединительные размеры			Грузоподъемность		Нагрузка предела усталости	Предельная частота вращения	Базовая тепловая частота вращения
d_a	D_a	r_a	дин. C_r	стат. C_{0r}	C_{ur}	n_G	n_B
мин.	макс.	макс.	Н	Н	Н	$мин^{-1}$	$мин^{-1}$
37	45	0,3	6 700	7 000	370	9 500	7 400
37	45	0,3	6 700	7 000	370	7 000	7 400
37	45	0,3	6 700	7 000	370	6 000	–
39,6	57,4	1	24 500	19 400	980	9 000	8 800
39,6	57,4	1	24 500	19 400	980	6 700	8 800
39,6	57,4	1	24 500	19 400	980	5 600	–
42	65	1	39 000	28 500	1 370	8 500	9 200
42	65	1	39 000	28 500	1 370	6 300	9 200
42	65	1	39 000	28 500	1 370	5 300	–
44	71	1,5	51 000	34 500	1 650	7 500	7 400
44	71	1,5	51 000	34 500	1 650	5 600	7 400
44	71	1,5	51 000	34 500	1 650	5 000	–
44	71	1,5	50 000	41 500	2 480	7 500	7 100
42	50	0,3	7 000	7 800	425	8 500	6 400
42	50	0,3	7 000	7 800	425	6 300	6 400
42	50	0,3	7 000	7 800	425	5 300	–
44,6	63,4	1	25 500	21 700	1 100	8 000	8 000
44,6	63,4	1	25 500	21 700	1 100	6 000	8 000
44,6	63,4	1	25 500	21 700	1 100	5 000	–
47	73	1	48 000	36 500	1 840	7 500	8 500
47	73	1	48 000	36 500	1 840	5 600	8 500
47	73	1	48 000	36 500	1 840	4 800	–
49	81	1,5	62 000	45 000	2 500	6 700	6 400
49	81	1,5	62 000	45 000	2 500	5 000	6 400
49	81	1,5	62 000	45 000	2 500	4 500	–
49	81	1,5	62 000	53 000	3 150	6 300	6 000

Шарико-подшипники радиально-упорные

двухрядные
открытые или
с уплотнениями
разъемное внутреннее
кольцо

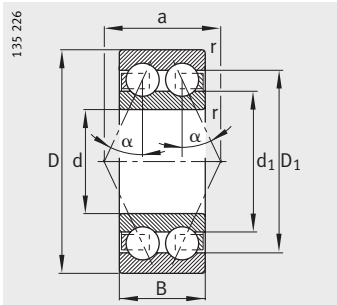

38..-B, 32..-B, 33..-B
α =25°

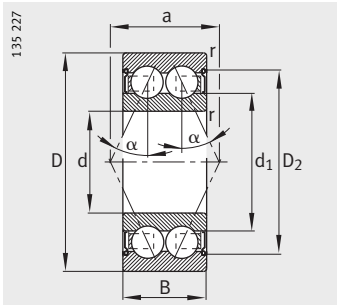

38..-B-2Z, 32..-B-2Z, 33..-B-2Z
α = 25°

Таблица размеров (продолжение) · Размеры в мм

Условное обозначение	Масса	Размеры							
	m	d	D	B	r	D_1	D_2	d_1	a
	≈кг				мин.	≈	≈	≈	≈
3809-B-TVH	0,053	**45**	58	10	0,3	–	–	48,6	24,2
3809-B-2Z-TVH	0,053	**45**	58	10	0,3	–	–	48,6	24,2
3809-B-2RSR-TVH	0,053	**45**	58	10	0,3	–	–	48,6	24,2
3209-B-TVH	0,628	**45**	85	30,2	1,1	72,9	–	57,2	43
3209-B-2Z-TVH	0,64	**45**	85	30,2	1,1	–	75,5	57,2	43
3209-B-2RSR-TVH	0,64	**45**	85	30,2	1,1	–	75,5	57,2	43
3309-B-TVH	1,34	**45**	100	39,7	1,5	81,5	–	62,3	50
3309-B-2Z-TVH	1,36	**45**	100	39,7	1,5	–	86,5	62	50
3309-B-2RSR-TVH	1,36	**45**	100	39,7	1,5	–	86,5	62	50
3309-DA	1,55	**45**	100	39,7	1,5	86,7	–	78,6	93
3810-B-TVH	0,07	**50**	65	12	0,3	–	–	55,1	27,1
3810-B-2Z-TVH	0,07	**50**	65	12	0,3	–	–	55,1	27,1
3810-B-2RSR-TVH	0,07	**50**	65	12	0,3	–	–	55,1	27,1
3210-B-TVH	0,68	**50**	90	30,2	1,1	77,9	–	62	45
3210-B-2Z-TVH	0,692	**50**	90	30,2	1,1	–	80,9	62	45
3210-B-2RSR-TVH	0,693	**50**	90	30,2	1,1	–	80,9	62	45
3310-B-TVH	1,8	**50**	110	44,4	2	89,5	–	68,3	55
3310-B-2Z-TVH	1,82	**50**	110	44,4	2	–	96	64	55
3310-B-2RSR-TVH	1,82	**50**	110	44,4	2	–	96	64	55
3310-DA-MA	2,24	**50**	110	44,4	2	96,9	–	87,6	104
3811-B-TVH	0,09	**55**	72	13	0,3	–	–	61,9	30,7
3811-B-2Z-TVH	0,09	**55**	72	13	0,3	–	–	61,9	30,7
3811-B-2RSR-TVH	0,09	**55**	72	13	0,3	–	–	61,9	30,7
3211-B-TVH	0,954	**55**	100	33,3	1,5	85,3	–	69	50
3211-B-2Z-TVH	0,969	**55**	100	33,3	1,5	–	89,1	68,7	50
3211-B-2RSR-TVH	0,969	**55**	100	33,3	1,5	–	89,1	68,7	50
3311-B-TVH	2,32	**55**	120	49,2	2	98,4	–	75,2	61
3311-B-2Z-TVH	2,36	**55**	120	49,2	2	–	105,2	75,2	61
3311-B-2RSR-TVH	2,35	**55**	120	49,2	2	–	105,2	75,2	61
3311-DA-MA	2,85	**55**	120	49,2	2	105,3	–	94,6	111

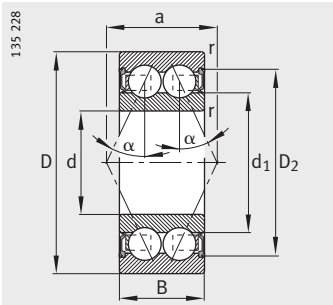

38..-B-2RSR, 32..-B-2RSR,
33..-B-2RSR
$\alpha = 25°$

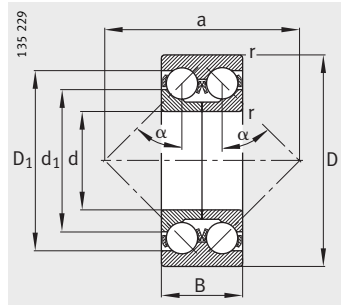

33..-DA
Разъемное внутреннее кольцо
$\alpha = 45°$

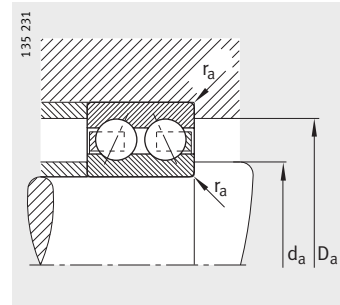

Присоединительные размеры

Присоединительные размеры			Грузоподъемность		Нагрузка предела усталости	Предельная частота вращения	Базовая тепловая частота вращения
d_a мин.	D_a макс.	r_a макс.	дин. C_r Н	стат. C_{0r} Н	C_{ur} Н	n_G мин$^{-1}$	n_B мин$^{-1}$
47	56	0,3	7 200	8 300	465	7 500	5 700
47	56	0,3	7 200	8 300	465	5 600	5 700
47	56	0,3	7 200	8 300	465	5 000	–
52	78	1	48 000	37 500	1 800	6 700	7 800
52	78	1	48 000	37 500	1 800	5 000	7 800
52	78	1	48 000	37 500	1 800	4 500	–
54	91	1,5	68 000	51 000	2 750	6 000	6 100
54	91	1,5	68 000	51 000	2 750	4 500	6 100
54	91	1,5	68 000	51 000	2 750	4 000	–
54	91	1,5	75 000	64 000	3 400	6 000	5 800
52	63	0,3	8 700	10 400	580	7 000	5 400
52	63	0,3	8 700	10 400	580	5 300	5 400
52	63	0,3	8 700	10 400	580	4 500	–
57	83	1	51 000	42 500	2 120	6 300	7 100
57	83	1	51 000	42 500	2 120	4 800	7 100
57	83	1	51 000	42 500	2 120	4 000	–
61	99	2	81 500	62 000	3 450	5 300	5 800
61	99	2	81 500	62 000	3 450	4 000	5 800
61	99	2	81 500	62 000	3 450	3 600	–
61	99	2	90 000	85 000	5 200	5 300	5 300
57	70	0,3	12 100	15 700	880	6 300	5 100
57	70	0,3	12 100	15 700	880	4 500	5 100
57	70	0,3	12 100	15 700	880	4 300	–
64	91	1,5	58 500	49 000	2 390	5 600	6 800
64	91	1,5	58 500	49 000	2 390	4 300	6 800
64	91	1,5	58 500	49 000	2 390	3 800	–
66	109	2	102 000	78 000	4 250	5 000	5 400
66	109	2	102 000	78 000	4 250	3 800	5 400
66	109	2	102 000	78 000	4 250	3 400	–
66	109	2	110 000	100 000	5 400	5 000	5 200

Шарико-подшипники радиально-упорные

двухрядные
открытые или
с уплотнениями
разъемное внутреннее
кольцо

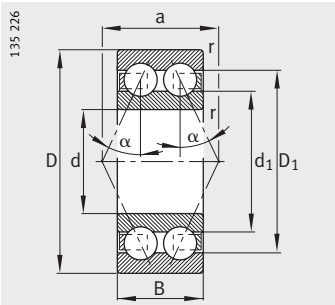

38..-B, 32..-B, 33..-B
α =25°

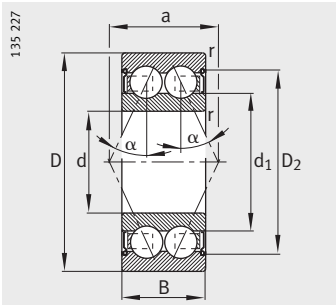

38..-B-2Z, 32..-B-2Z
α = 25°

Таблица размеров (продолжение) · Размеры в мм

Условное обозначение	Масса	Размеры							
	m	d	D	B	r	D_1	D_2	d_1	a
	≈кг				мин.	≈	≈	≈	≈
3812-B-TVH	0,14	**60**	78	14	0,3	–	–	65,9	33,2
3812-B-2Z-TVH	0,14	**60**	78	14	0,3	–	–	65,9	33,2
3812-B-2RSR-TVH	0,14	**60**	78	14	0,3	–	–	65,9	33,2
3212-B-TVH	1,27	**60**	110	36,5	1,5	94,5	–	75,8	55
3212-B-2Z-TVH	1,29	**60**	110	36,5	1,5	–	98,6	75,8	55
3212-B-2RSR-TVH	1,29	**60**	110	36,5	1,5	–	98,6	75,8	55
3312-B-TVH	2,92	**60**	130	54	2,1	108,7	–	81,6	67
3312-B-2RSR-TVH	2,92	**60**	130	54	2,1	–	113,1	81,6	67
3312-DA	3,39	**60**	130	54	2,1	115,8	–	101,7	122
3813-B-TVH	0,16	**65**	85	15	0,6	–	–	71,2	36,2
3813-B-2Z-TVH	0,16	**65**	85	15	0,6	–	–	71,2	36,2
3813-B-2RSR-TVH	0,16	**65**	85	15	0,6	–	–	71,2	36,2
3213-B-TVH	1,64	**65**	120	38,1	1,5	103,9	–	84,8	60
3213-B-2RSR-TVH	1,66	**65**	120	38,1	1,5	–	107,2	84,5	60
3313-B-TVH	3,63	**65**	140	58,7	2,1	117,6	–	88,6	71
3313-DA	4,38	**65**	140	58,7	2,1	124,3	–	110,2	131
3814-B-TVH	0,19	**70**	90	15	0,6	–	–	76,5	38,5
3814-B-2Z-TVH	0,19	**70**	90	15	0,6	–	–	76,5	38,5
3814-B-2RSR-TVH	0,19	**70**	90	15	0,6	–	–	76,5	38,5
3214-B-TVH	1,8	**70**	125	39,7	1,5	106,3	–	87	62
3214-B-2RSR-TVH	1,83	**70**	125	39,7	1,5	–	111,6	86,8	62
3314	5,03	**70**	150	63,5	2,1	131,9	–	98,5	109
3314-DA	5,36	**70**	150	63,5	2,1	132,4	–	118,2	141
3815-B-TVH	0,21	**75**	95	15	0,6	–	–	81,2	40,4
3815-B-2Z-TVH	0,21	**75**	95	15	0,6	–	–	81,2	40,4
3815-B-2RSR-TVH	0,21	**75**	95	15	0,6	–	–	81,2	40,4
3215-B-TVH	1,91	**75**	130	41,3	1,5	112,6	–	92,4	65
3215-B-2RSR-TVH	1,94	**75**	130	41,3	1,5	–	116,4	92,1	65
3315	6,07	**75**	160	68,3	2,1	141,2	–	105,5	117

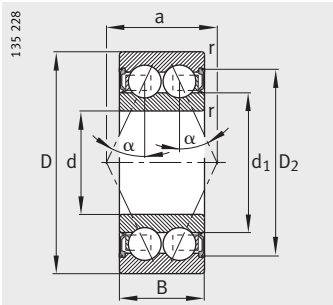

38..-B-2RSR, 32..-B-2RSR,
33..-B-2RSR
$\alpha = 25°$

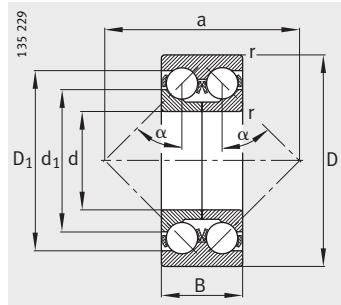

33..-DA
Разъемное внутреннее кольцо
$\alpha = 45°$

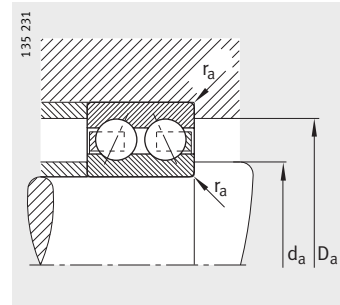

Присоединительные размеры

Присоединительные размеры			Грузоподъемность		Нагрузка предела усталости	Предельная частота вращения	Базовая тепловая частота вращения
d_a	D_a	r_a	дин. C_r	стат. C_{0r}	C_{ur}	n_G	n_B
мин.	макс.	макс.	Н	Н	Н	$мин^{-1}$	$мин^{-1}$
62	76	0,3	14 500	17 500	960	5 600	4 700
62	76	0,3	14 500	17 500	960	4 300	4 700
62	76	0,3	14 500	17 500	960	3 800	–
69	101	1,5	72 000	61 000	3 450	5 000	6 200
69	101	1,5	72 000	61 000	3 450	3 800	6 200
69	101	1,5	72 000	61 000	3 450	3 400	–
72	118	2,1	125 000	98 000	5 400	4 500	5 100
72	118	2,1	125 000	98 000	5 400	3 000	–
72	118	2,1	127 000	118 000	6 500	4 500	4 850
68,2	81,8	0,6	17 700	21 400	1 120	5 000	4 500
68,2	81,8	0,6	17 700	21 400	1 120	4 000	4 500
68,2	81,8	0,6	17 700	21 400	1 120	3 600	–
74	111	1,5	80 000	73 500	3 700	4 500	5 600
74	111	1,5	80 000	73 500	3 700	3 000	–
77	128	2,1	143 000	112 000	6 100	4 300	4 850
77	128	2,1	143 000	137 000	7 200	4 300	4 650
73,2	86,8	0,6	19 200	23 800	1 300	5 000	4 100
73,2	86,8	0,6	19 200	23 800	1 300	3 800	4 100
73,2	86,8	0,6	19 200	23 800	1 300	3 400	–
79	116	1,5	83 000	76 500	4 000	4 500	5 600
79	116	1,5	83 000	76 500	4 000	3 400	–
82	138	2,1	143 000	166 000	8 500	4 000	4 500
82	138	2,1	163 000	156 000	8 200	4 000	4 550
78,2	91,8	0,6	19 400	24 400	1 370	4 800	3 950
78,2	91,8	0,6	19 400	24 400	1 370	3 600	3 950
78,2	91,8	0,6	19 400	24 400	1 370	3 200	–
84	121	1,5	91 500	85 000	4 250	4 300	5 300
84	121	1,5	91 500	85 000	4 250	2 800	–
87	148	2,1	163 000	193 000	9 700	3 800	4 350

Шарико-подшипники радиально-упорные

двухрядные
открытые или
с уплотнениями

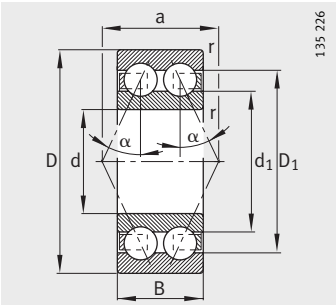

38..-B, 32..-B
α = 25°

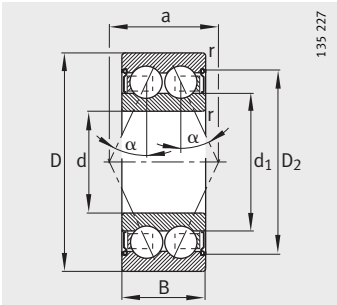

38..-B-2Z, 32..-B-2Z
α = 25°

Таблица размеров (продолжение) · Размеры в мм

Условное обозначение	Масса	Размеры							
	m	d	D	B	r	D_1	D_2	d_1	a
	≈кг				мин.	≈	≈	≈	≈
3816-B-TVH	0,23	**80**	100	15	0,6	–	–	85,5	42,2
3816-B-2Z-TVH	0,23	**80**	100	15	0,6	–	–	85,5	42,2
3816-B-2RSR-TVH	0,23	**80**	100	15	0,6	–	–	85,5	42,2
3216-B-TVH	2,45	**80**	140	44,4	2	120,3	–	98,5	69
3216-B-2Z-TVH	2,48	**80**	140	44,4	2	–	125,4	98,5	69
3316	7,26	**80**	170	68,3	2,1	149,7	–	111,8	123
3217	3,44	**85**	150	49,2	2	135,1	–	108,5	106
3317-M	8,78	**85**	180	73	3	160	–	119,6	131
3218	4,22	**90**	160	52,4	2	143,7	–	115,6	113
3318	9,23	**90**	190	73	3	168,2	–	126,1	136
3219-M	5,31	**95**	170	55,6	2,1	152,8	–	122,2	120
3319-M	11,4	**95**	200	77,8	3	177,3	–	133	143
3220	6,19	**100**	180	60,3	2,1	163,7	–	131	127
3320-M	14,6	**100**	215	82,6	3	188,7	–	142,5	153
3221-M	7,78	**105**	190	65,1	2,1	172,9	–	138	135
3222-M	9,23	**110**	200	69,8	2,1	180,1	–	143,3	144
3322-M	20	**110**	240	92,1	3	209,6	–	161,5	171

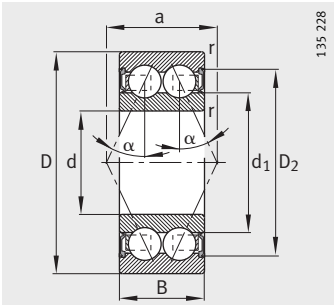

38..-B-2RSR
α = 25°

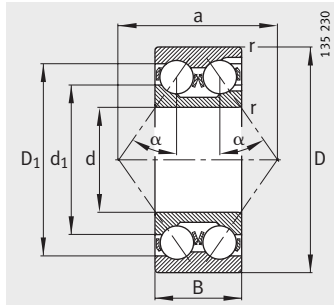

32, 33
α = 35°

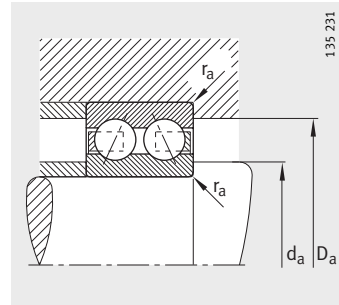

Присоединительные размеры

Присоединительные размеры			Грузоподъемность		Нагрузка предела усталости	Предельная частота вращения	Базовая тепловая частота вращения
d_a мин.	D_a макс.	r_a макс.	дин. C_r Н	стат. C_{0r} Н	C_{ur} Н	n_G мин$^{-1}$	n_B мин$^{-1}$
83,2	96,8	0,6	19 600	25 500	1 420	4 500	3 650
83,2	96,8	0,6	19 600	25 500	1 420	3 400	3 650
83,2	96,8	0,6	19 600	25 500	1 420	3 000	–
91	129	2	98 000	93 000	4 950	4 000	5 200
91	129	2	98 000	93 000	4 950	3 000	5 200
92	158	2,1	176 000	212 000	10 300	3 600	3 950
96	139	2	112 000	150 000	7 200	3 800	4 750
99	166	2,5	190 000	228 000	11 100	3 400	3 750
104	146	2	125 000	170 000	7 800	3 600	4 550
104	176	2,5	216 000	275 000	12 600	3 200	3 400
107	158	2,1	140 000	186 000	8 500	3 400	4 400
109	186	2,5	220 000	285 000	13 100	3 200	3 250
112	168	2,1	160 000	224 000	10 000	3 200	4 200
114	201	2,5	236 000	320 000	13 700	3 000	3 000
117	178	2,1	180 000	245 000	11 100	3 200	4 000
122	188	2,1	204 000	280 000	11 900	3 000	3 800
124	226	2,5	270 000	390 000	16 300	2 600	2 700

FAG

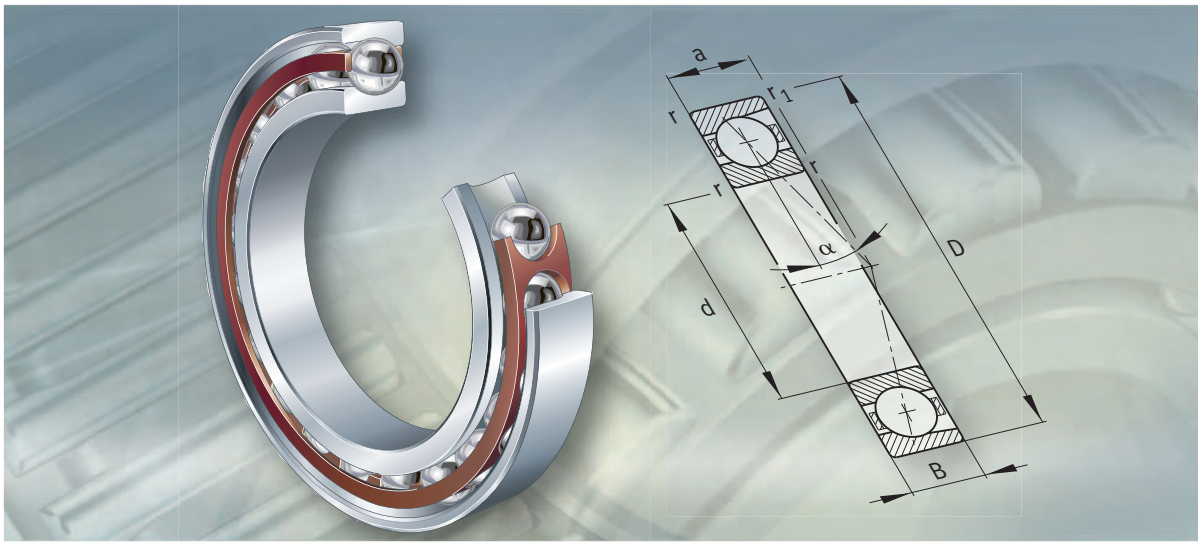

Шпиндельные подшипники

Шпиндельные подшипники

		страница
Общий обзор	Шпиндельные подшипники	304
Основные свойства	Восприятие радиальных и осевых нагрузок	305
	Стандартные шпиндельные подшипники	305
	Высокоскоростные шпиндельные подшипники	305
	Дальнейшие исполнения подшипников	306
	Универсальное исполнение	306
	Рабочая температура	307
	Сепараторы	307
	Дополнительные обозначения	307
Рекомендации конструктору и обеспечение надежности	Срок службы	308
	Эквивалентная статическая нагрузка	308
	Запас статической грузоподъемности	309
	Частоты вращения	309
	Универсальные комплекты подшипников	309
	Комплекты подшипников, устанавливаемые по заданной схеме	310
	Проектирование подшипниковой опоры	311
Точность		312
Таблицы размеров	Шпиндельные подшипники со стальными шариками	314
	Шпиндельные подшипники с керамическими шариками	328
	Высокоскоростные шпиндельные подшипники со стальными шариками, с уплотнениями	336
	Высокоскоростные шпиндельные подшипники с керамическими шариками, с уплотнениями	342

Стандартные шпиндельные подшипники

B719, B70, B72

с керамическими шариками

HCB719, HCB70, HCB72

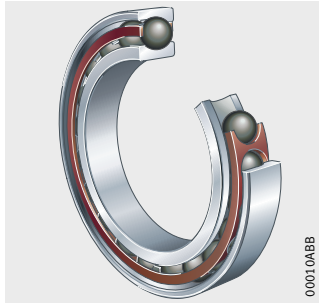

Высокоскоростные шпиндельные подшипники

с уплотнениями

HSS719, HSS70

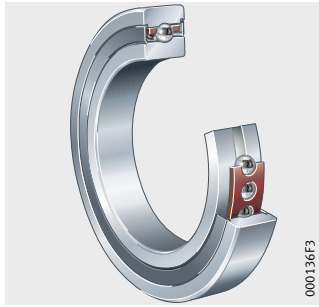

с керамическими шариками
с уплотнениями

HCS719, HCS70

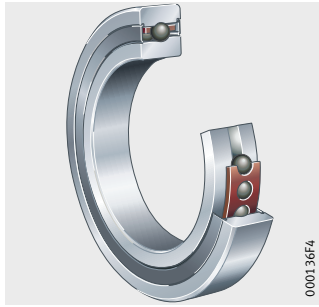

Шпиндельные подшипники

631929739
Основные свойства

Шпиндельные подшипники представляют собой однорядные радиально-упорные шарикоподшипники, состоящие из массивных наружных и внутренних колец и комплектов шариков с массивными сепараторами с окнами. Шпиндельные подшипники неразъемные. Подшипники выпускаются открытыми и с уплотнениями.

Шпиндельные подшипники изготавливаются с более жесткими допусками. Их применение наиболее оправдано в подшипниковых опорах с самыми высокими требованиями к точности ведения вала и частоте вращения. Такие подшипники наилучшим образом зарекомендовали себя в подшипниковых опорах главных шпинделей металлообрабатывающих станков.

Подробное описание шпиндельных подшипников (исполнения, расчет, смазывание, частоты вращения, посадки) содержится в каталоге AC 41 130 «Прецизионные подшипники».

Восприятие радиальных и осевых нагрузок
631933963

Наряду с радиальными силами подшипники способны воспринимать осевые силы, действующие в одном направлении. Шпиндельные подшипники, установленные парами по схеме «O» или «X», воспринимают осевые силы в двух направлениях и нагрузки опрокидывающим моментом. Подшипники, установленные по схеме «Тандем», способны воспринимать осевые силы только в одном направлении.

Шпиндельные подшипники изготавливаются с углом контакта $\alpha = 15°$ (доп. обозначение C) или $\alpha = 25°$ (доп. обозначение E).

Стандартные шпиндельные подшипники
631938187

Стандартные шпиндельные подшипники конструктивных рядов B70, B719 и B72 выпускаются со стальными шариками.

с керамическими шариками
631941003

Шпиндельные подшипники HCB70, HCB719 и HCB72 оснащаются шариками стандартных размеров из керамики (гибридные подшипники).

Уплотнения
631943819

Шпиндельные подшипники B70..-2RSD, B719..-2RSD, B72..-2RSD, HCB70..-2RSD, HCB719..-2RSD и HCB72..-2RSD с обеих сторон имеют щелевые уплотнения.

Смазывание
958005899

Подшипники с уплотнениями заполнены высококачественной консистентной смазкой FAG и не требуют обслуживания.

Высокоскоростные шпиндельные подшипники
631946635

Высокоскоростные шпиндельные подшипники HSS70 и HSS719 комплектуются стальными шариками меньших размеров.

с керамическими шариками
631949451

Также выпускаются высокоскоростные шпиндельные подшипники HCS70 и HCS719 с керамическими шариками (гибридные подшипники).

Тем самым, с подшипниками вышеназванных четырех конструктивных рядов достигаются более высокие частоты вращения, меньший момент трения и менее интенсивный нагрев, они менее интенсивно нагружают смазку и имеют более продолжительный срок службы.

Уплотнения
631953675

Подшипники с двух сторон закрыты щелевыми уплотнениями.

Поставляются также открытые подшипники конструктивных рядов HS70 и HS719, а также HC70 и HC719.

Смазывание
958138891

Подшипники с уплотнениями заполнены высококачественной консистентной смазкой FAG и не требуют обслуживания.

Дальнейшие исполнения подшипников
631957899

Подшипники в исполнении X-life-ultra
726284811

Подшипники в исполнении X-life-ultra имеют подшипниковые кольца из азотистой нержавеющей стали с особой мелкозернистой структурой (дополнительное обозначение X перед основным условным обозначением подшипника) и керамические шарики. Они отвечают самым высоким требованиям к частоте вращения и грузоподъемности. Такие подшипники имеют более продолжительный срок службы, чем традиционные подшипники. Большинство конструктивных рядов шпиндельных подшипников выпускаются также и в исполнении X-life-ultra.

Подшипники Direct Lube
726287115

Там, где смазывание консистентной смазкой исчерпывает свои возможности, программу выпускаемых шпиндельных подшипников расширяют подшипники с непосредственным вводом смазки Direct Lube Lager (DLR). Они обеспечивают надежную подачу смазки к местам контакта через кольцевую канавку и радиальные отверстия. С подшипниками DLR достигаются предельно высокие частоты вращения. К тому же они позволяют реализовать экономичные решения подшипниковых опор, поскольку конструкцию сопряженных деталей можно упростить.

Универсальное исполнение
631962123

Шпиндельные подшипники в универсальном исполнении могут без потери технических характеристик устанавливаться по любой из схем или комбинироваться в различные комплекты. Положение конуса давления отмечено на наружной поверхности наружного кольца.

Подшипники с дополнительным обозначением UL выполнены для установки с легким предварительным натягом по схемам «X» или «O».

Предварительный натяг изменяется после монтажа подшипника и под влиянием условий эксплуатации.

Для заказа
631967755

Для заказа необходимо указать количество одиночных подшипников.

Рабочая температура
631970571

Подшипники применяются при рабочих температурах от –30 °C до +100 °C, в силу ограничений из-за свойств материалов сепаратора или уплотнений.

Стандартная консистентная смазка шпиндельных подшипников с уплотнениями пригодна для длительной рабочей температуры +80 °C.

При выборе смазочного материала следует учитывать рабочую температуру.

Сепараторы
631973387

Шпиндельные подшипники комплектуются массивными сепараторами с окнами из текстолита (дополнительное обозначение T). Сепаратор центрирован по наружному кольцу.

Следует проверять химическую стойкость материала уплотнений или сепаратора к воздействию синтетических консистентных смазок, а также смазок с противозадирными (EP) присадками.

Состарившееся масло и содержащиеся в нем присадки при повышенных температурах могут снижать срок службы сепараторов и уплотнений.

Следует обязательно соблюдать сроки замены масла.

Дополнительные обозначения
631977611

Поставляемые исполнения
631980427

Дополнительные обозначения поставляемых исполнений приведены в табл.

Дополнительное обозначение	Описание	Исполнение
C	Угол контакта 15°	Стандартное
E	Угол контакта 25°	
H	Высокий предварительный натяг[1)]	
L	Легкий предварительный натяг[1)]	
M	Средний предварительный натяг[1)]	
P4S	Класс точности P4S	
T	Массивный сепаратор с окнами из текстолита	
UL	Универсальное исполнение, например, для установки парами; пары подшипников по схеме «O» и «X» имеют легкий предварительный натяг	
2RSD	Шпиндельные подшипники с обрезиненными защитными шайбами с двух сторон (в подшипниках конструктивных рядов B и HCB)	

1) Значения сил осевого предварительного натяга см. по каталогу AC 41 130 «Прецизионные подшипники».

631983243
Рекомендации конструктору и обеспечение надежности

Срок службы
726292491

Прецизионные подшипники должны обеспечивать очень точное ведение деталей машин и передачу сил вплоть до самой высокой частоты вращения. Они выбираются, главным образом, исходя из следующих предпосылок:

- точности;
- жесткости;
- характеристик вращения.

Для того, чтобы выполнять эти задачи как можно дольше, требуется работа подшипников без износа. Необходимые условия для этого создает прочная гидродинамическая смазывающая пленка в местах контакта тел и поверхностей качения. При выполнении данного условия подшипники качения во многих случаях достигают усталостной выносливости.
При проектировании подшипникового узла на усталостную выносливость, срок службы подшипника, как правило, ограничен сроком службы смазки.

Решающее значение для срока службы, с точки зрения нагрузки, имеют контактные напряжения по Герцу и кинематика подшипника. Поэтому для высокопроизводительных машин целесообразно индивидуальное проектирование подшипниковых опор с использованием специальных вычислительных программ.

Поскольку на практике выход из строя прецизионных подшипников по причине усталости не играет первостепенную роль, расчет долговечности L_{10} по DIN ISO 281 для оценки срока службы подшипника не приводит к ожидаемому результату.

Эквивалентная статическая нагрузка
631986059

Для подшипников под действием статической нагрузки справедливо:

Подшипники с углом контакта 15°
631988875

Соотношение нагрузок	Эквивалентная статическая нагрузка
$\frac{F_{0a}}{F_{0r}} \leqq 1{,}09$	$P_0 = F_{0r}$
$\frac{F_{0a}}{F_{0r}} > 1{,}09$	$P_0 = 0{,}5 \cdot F_{0r} + 0{,}46 \cdot F_{0a}$

Подшипники с углом контакта 25°
631990283

Соотношение нагрузок	Эквивалентная статическая нагрузка
$\frac{F_{0a}}{F_{0r}} \leqq 1{,}3$	$P_0 = F_{0r}$
$\frac{F_{0a}}{F_{0r}} > 1{,}3$	$P_0 = 0{,}5 \cdot F_{0r} + 0{,}38 \cdot F_{0a}$

P_0 H
эквивалентная статическая нагрузка для комбинированной нагрузки;
F_{0a} H
статическая осевая нагрузка на подшипник;
F_{0r} H
статическая радиальная нагрузка на подшипник.

Запас статической грузоподъемности
631991691

Для обеспечения точности подшипника запас статической грузоподъемности должен составлять $S_0 > 3$.

$$S_0 = \frac{C_{0r}}{P_0}$$

C_{0r} H
статическая грузоподъемность по таблицам размеров;
P_0 H
эквивалентная статическая нагрузка.
При наличии нескольких подшипников внешняя нагрузка распределяется на отдельные подшипники. См. каталог AC 41 130 «Прецизионные подшипники».

Частоты вращения
631995915

Допустимые частоты вращения подшипников, установленных по различным схемам, зависят от:

- предварительного натяга подшипников;
- жесткой или эластичной (с подпружиниванием) осевой фиксации подшипников в шпинделе;
- одиночной или парной установки;
- смазочного материала;
- охлаждения подшипников.

Приведенные в таблицах размеров частоты вращения являются ориентировочными значениями для установленных эластично (с подпружиниванием) слабо нагруженных одиночных подшипников.

Предельные частоты вращения n_G в таблицах размеров действительны при смазывании консистентной смазкой или минимальным количеством масла и превышать их не допускается.

Для получения детальной информации см. каталог AC 41 130 «Прецизионные подшипники».

Универсальные комплекты подшипников
632001547

Подшипники в универсальном исполнении одинаковой сортировки (одинаковые диаметры отверстий и наружные диаметры) поставляются также в виде комплектов. Они могут быть установлены по любой из схем («O», «X», «Тандем»), см. от *рис. 1* до *рис. 3*, стр. 310.

Комплекты с легким предварительным натягом обозначаются:

- Duplex (2 подшипника), дополнительным обозначением DUL;
- Triplex (3 подшипника), дополнительным обозначением TUL;
- Quadruplex (4 подшипника), дополнительным обозначением QUL.

Для заказа
632005771

Для заказа необходимо указывать количество комплектов подшипников, а не количество отдельных подшипников.

Комплекты подшипников, устанавливаемые по заданной схеме

632008587

Для установки по определенной схеме поставляются комплекты подшипников, устанавливаемые по заданной схеме.

Подшипники должны быть смонтированы в соответствии с заказанной схемой установки.

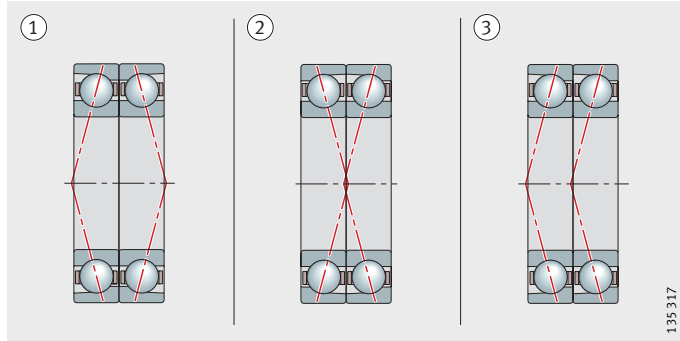

① DBL, схема «O»
② DFL, схема «X»
③ DTL, схема «Тандем»

34921099

Рисунок 1
Комплекты из 2 подшипников

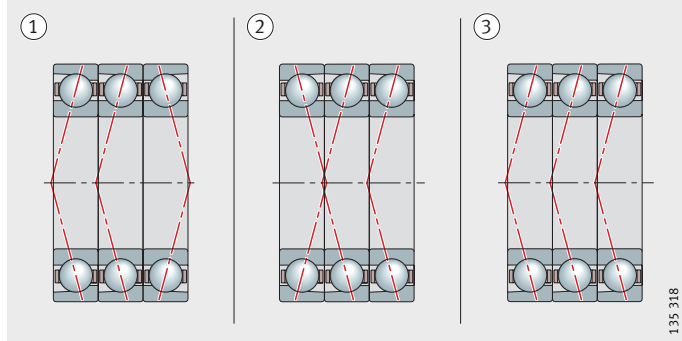

① TBTL, комбинация схем «O» и «Тандем»
② TFTL, комбинация схем «X» и «Тандем»
③ TTL, схема «Тандем»

34922507

Рисунок 2
Комплекты из 3 подшипников

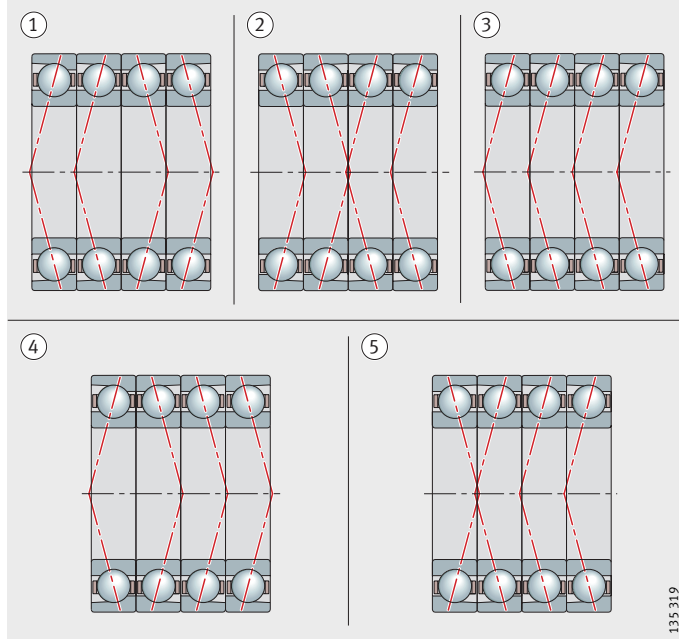

① QBCL, схема «O»
② QFCL, схема «X»
③ QTL, схема «Тандем»
④ QBTL, комбинация схемы «O» и «Тандем»
⑤ QFTL, комбинация схемы «X» и «Тандем»

34923915

Рисунок 3
Комплекты из 4 подшипников

Пример заказного обозначения
632009995

1-HSS7012-C-T-P4S-DBL
один комплект из двух шпиндельных подшипников по схеме «O», легкий предварительный натяг.

Проектирование подшипниковой опоры

Допуски валов и корпусов
802725771
802728075

Для шпиндельных подшипников рекомендуются посадки в зависимости от частоты вращения, см каталог AC 41130, «Прецизионные подшипники».

Присоединительные размеры
802731531

В таблицах размеров приведены максимальные значения радиусов галтелей r_a и r_{a1}, а также диаметры заплечиков D_a и d_a.

632012811
Точность

Основные размеры подшипников соответствуют DIN 628-1. Допуски размеров подшипников соответствуют классу точности P4, допуски формы и точности вращения подшипников – классу точности P2 согласно DIN 620-2.

Маркировка фактических значений диаметра отверстия и наружного диаметра, а также отклонения от номинальной ширины подшипника нанесена на торцах внутреннего и наружного колец и на упаковке в последовательности: «диаметр отверстия/наружный диаметр/ширина подшипника».

Допуски внутреннего кольца
632017035

Отверстие d мм		Отклонение диаметра отверстия Δ_{dmp} мкм		Отклонение ширины Δ_{Bs} мкм		Непостоянство ширины V_{Bs} мкм	Радиальное биение K_{ia} мкм	Торцовое биение S_d мкм	Торцовое биение S_{ia} мкм
свыше	до								
–	10	0	–4	0	–100	1,5	1,5	1,5	1,5
10	18	0	–4	0	–100	1,5	1,5	1,5	1,5
18	30	0	–5	0	–120	1,5	2,5	1,5	2,5
30	50	0	–6	0	–120	1,5	2,5	1,5	2,5
50	80	0	–7	0	–150	1,5	2,5	1,5	2,5
80	120	0	–8	0	–200	2,5	2,5	2,5	2,5
120	150	0	–10	0	–250	2,5	2,5	2,5	2,5
150	180	0	–10	0	–250	4	3	4	5
180	250	0	–12	0	–300	5	4	5	5

Допуски наружного кольца
632018443

Наружный диаметр D мм		Отклонение наружного диаметра Δ_{Dmp} мкм		Непостоянство ширины V_{Cs} мкм	Радиальное биение K_{ea} мкм	Торцовое биение S_D мкм	Торцовое биение S_{ea} мкм
свыше	до						
18	30	0	–5	1,5	2,5	1,5	2,5
30	50	0	–6	1,5	2,5	1,5	2,5
50	80	0	–7	1,5	3	1,5	4
80	120	0	–8	2,5	4	2,5	5
120	150	0	–9	2,5	4	2,5	5
150	180	0	–10	2,5	5	2,5	5
180	250	0	–11	4	7	4	7
250	315	0	–13	5	7	5	7
315	400	0	–15	7	8	7	8

Отклонение единичной ширины Δ_{Cs} идентично отклонению Δ_{Bs} внутреннего кольца соответствующего подшипника.

Шпиндельные подшипники

со стальными шариками

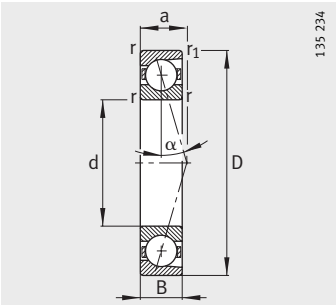

B719..-C, B70..-C, B72..-C
α = 15°

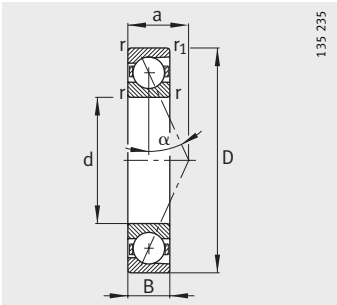

B719..-E, B70..-E, B72..-E
α = 25°

Таблица размеров · Размеры в мм

Условное обозначение	Масса	Размеры					
	m ≈кг	d	D	B	r мин.	r_1 мин.	a ≈
B71900-C-T-P4S	0,009	**10**	22	6	0,3	0,3	5
B71900-E-T-P4S	0,009	**10**	22	6	0,3	0,3	7
B7000-C-T-P4S	0,019	**10**	26	8	0,3	0,3	6
B7000-E-T-P4S	0,019	**10**	26	8	0,3	0,3	8
B7200-C-T-P4S	0,031	**10**	30	9	0,6	0,6	7
B7200-E-T-P4S	0,031	**10**	30	9	0,6	0,6	9
B71901-C-T-P4S	0,01	**12**	24	6	0,3	0,3	5
B71901-E-T-P4S	0,01	**12**	24	6	0,3	0,3	7
B7001-C-T-P4S	0,021	**12**	28	8	0,3	0,3	5
B7001-E-T-P4S	0,021	**12**	28	8	0,3	0,3	6
B7201-C-T-P4S	0,038	**12**	32	10	0,6	0,6	8
B7201-E-T-P4S	0,037	**12**	32	10	0,6	0,6	10
B71902-C-T-P4S	0,015	**15**	28	7	0,3	0,3	6
B71902-E-T-P4S	0,015	**15**	28	7	0,3	0,3	9
B7002-C-T-P4S	0,03	**15**	32	9	0,3	0,3	8
B7002-E-T-P4S	0,03	**15**	32	9	0,3	0,3	10
B7202-C-T-P4S	0,044	**15**	35	11	0,6	0,6	9
B7202-E-T-P4S	0,044	**15**	35	11	0,6	0,6	11
B71903-C-T-P4S	0,017	**17**	30	7	0,3	0,3	7
B71903-E-T-P4S	0,017	**17**	30	7	0,3	0,3	9
B7003-C-T-P4S	0,039	**17**	35	10	0,3	0,3	9
B7003-E-T-P4S	0,039	**17**	35	10	0,3	0,3	11
B7203-C-T-P4S	0,066	**17**	40	12	0,6	0,6	10
B7203-E-T-P4S	0,066	**17**	40	12	0,6	0,6	13
B71904-C-T-P4S	0,036	**20**	37	9	0,3	0,3	8
B71904-E-T-P4S	0,036	**20**	37	9	0,3	0,3	11
B7004-C-T-P4S	0,068	**20**	42	12	0,6	0,6	10
B7004-E-T-P4S	0,068	**20**	42	12	0,6	0,6	13
B7204-C-T-P4S	0,105	**20**	47	14	1	1	12
B7204-E-T-P4S	0,105	**20**	47	14	1	1	15
B71905-C-T-P4S	0,042	**25**	42	9	0,3	0,3	9
B71905-E-T-P4S	0,042	**25**	42	9	0,3	0,3	12
B7005-C-T-P4S	0,081	**25**	47	12	0,6	0,6	11
B7005-E-T-P4S	0,081	**25**	47	12	0,6	0,6	14
B7205-C-T-P4S	0,13	**25**	52	15	1	1	13
B7205-E-T-P4S	0,13	**25**	52	15	1	1	17

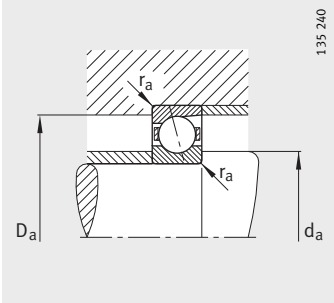

Присоединительные размеры

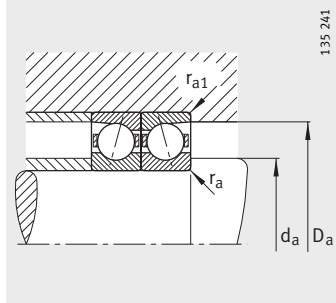

Присоединительные размеры

Присоединительные размеры				Грузоподъемность		Нагрузка предела усталости	Предельная частота вращения	
d_a h12	D_a H12	r_a макс.	r_{a1} макс.	дин. C_r Н	стат. C_{0r} Н	C_{ur} Н	n_G Консист. смазка мин$^{-1}$	n_G Масло мин$^{-1}$
13	19,5	0,3	0,3	3 000	1 530	110	70 000	110 000
13	19,5	0,3	0,3	2 900	1 460	105	63 000	95 000
14	22	0,3	0,1	4 250	2 080	151	60 000	90 000
14	22	0,3	0,1	4 050	2 000	145	56 000	85 000
14,5	25,5	0,6	0,6	5 850	2 900	305	53 000	80 000
14,5	25,5	0,6	0,6	5 600	2 800	295	48 000	70 000
15	21,5	0,3	0,3	3 350	1 860	135	60 000	90 000
15	21,5	0,3	0,3	3 200	1 760	128	56 000	85 000
16,5	24,5	0,3	0,1	4 750	2 600	188	56 000	85 000
16,5	24,5	0,3	0,1	4 550	2 500	180	50 000	75 000
16,5	27,5	0,6	0,6	7 650	3 900	400	50 000	75 000
16,5	27,5	0,6	0,6	7 350	3 750	385	45 000	67 000
18	25,5	0,3	0,3	5 000	2 900	209	50 000	75 000
18	25,5	0,3	0,3	4 800	2 750	200	45 000	67 000
19	29	0,3	0,1	6 200	3 400	248	48 000	70 000
19	29	0,3	0,1	6 000	3 250	237	43 000	63 000
19,5	30,5	0,6	0,6	9 650	5 000	520	45 000	67 000
19,5	30,5	0,6	0,6	9 300	4 800	510	40 000	60 000
20	27,5	0,3	0,3	5 300	3 150	229	48 000	70 000
20	27,5	0,3	0,3	5 000	3 000	219	43 000	63 000
21	32	0,3	0,1	8 650	4 900	360	43 000	63 000
21	32	0,3	0,1	8 300	4 750	345	38 000	56 000
22,5	34,5	0,6	0,6	10 800	5 850	600	38 000	56 000
22,5	34,5	0,6	0,6	10 400	5 600	580	36 000	53 000
24	33,5	0,3	0,3	7 350	4 550	330	38 000	56 000
24	33,5	0,3	0,3	6 950	4 400	315	36 000	53 000
25	37	0,6	0,3	10 400	6 000	435	36 000	53 000
25	37	0,6	0,3	10 000	5 700	415	32 000	48 000
26,5	40,5	1	1	14 600	8 150	820	32 000	48 000
26,5	40,5	1	1	14 000	7 800	790	30 000	45 000
29	38,5	0,3	0,3	8 150	5 700	415	32 000	48 000
29	38,5	0,3	0,3	7 800	5 500	395	30 000	45 000
30	42	0,6	0,3	14 600	9 150	660	30 000	45 000
30	42	0,6	0,3	13 700	8 650	640	28 000	43 000
31,5	45,5	1	1	15 600	9 300	950	28 000	43 000
31,5	45,5	1	1	15 000	9 000	910	26 000	40 000

Шпиндельные подшипники

со стальными шариками

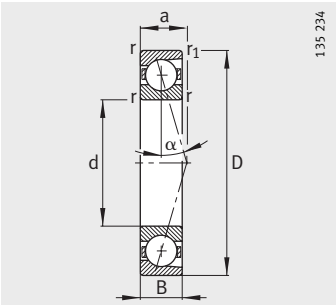

B719..-C, B70..-C, B72..-C
α = 15°

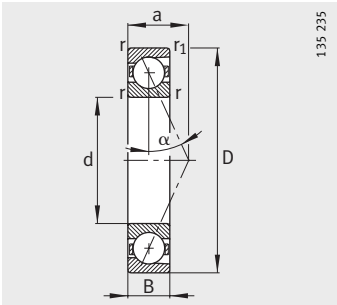

B719..-E, B70..-E, B72..-E
α = 25°

Таблица размеров (продолжение) · Размеры в мм

Условное обозначение	Масса	Размеры					
	m	d	D	B	r	r_1	a
	≈кг				мин.	мин.	≈
B71906-C-T-P4S	0,049	**30**	47	9	0,3	0,3	10
B71906-E-T-P4S	0,049	**30**	47	9	0,3	0,3	14
B7006-C-T-P4S	0,12	**30**	55	13	1	1	12
B7006-E-T-P4S	0,12	**30**	55	13	1	1	17
B7206-C-T-P4S	0,197	**30**	62	16	1	1	14
B7206-E-T-P4S	0,196	**30**	62	16	1	1	19
B71907-C-T-P4S	0,083	**35**	55	10	0,6	0,6	11
B71907-E-T-P4S	0,082	**35**	55	10	0,6	0,6	16
B7007-C-T-P4S	0,159	**35**	62	14	1	1	14
B7007-E-T-P4S	0,159	**35**	62	14	1	1	18
B7207-C-T-P4S	0,28	**35**	72	17	1,1	1,1	16
B7207-E-T-P4S	0,279	**35**	72	17	1,1	1,1	21
B71908-C-T-P4S	0,113	**40**	62	12	0,6	0,6	13
B71908-E-T-P4S	0,113	**40**	62	12	0,6	0,6	18
B7008-C-T-P4S	0,196	**40**	68	15	1	1	15
B7008-E-T-P4S	0,195	**40**	68	15	1	1	20
B7208-C-T-P4S	0,376	**40**	80	18	1,1	1,1	17
B7208-E-T-P4S	0,375	**40**	80	18	1,1	1,1	23
B71909-C-T-P4S	0,127	**45**	68	12	0,6	0,6	14
B71909-E-T-P4S	0,127	**45**	68	12	0,6	0,6	19
B7009-C-T-P4S	0,24	**45**	75	16	1	1	16
B7009-E-T-P4S	0,24	**45**	75	16	1	1	22
B7209-C-T-P4S	0,401	**45**	85	19	1,1	1,1	18
B7209-E-T-P4S	0,4	**45**	85	19	1,1	1,1	25
B71910-C-T-P4S	0,132	**50**	72	12	0,6	0,6	14
B71910-E-T-P4S	0,132	**50**	72	12	0,6	0,6	20
B7010-C-T-P4S	0,259	**50**	80	16	1	1	17
B7010-E-T-P4S	0,258	**50**	80	16	1	1	23
B7210-C-T-P4S	0,455	**50**	90	20	1,1	1,1	19
B7210-E-T-P4S	0,453	**50**	90	20	1,1	1,1	26

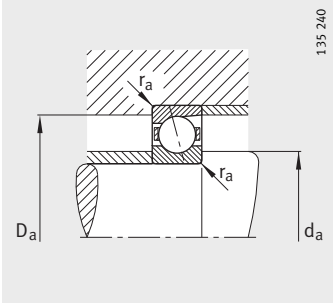

Присоединительные размеры

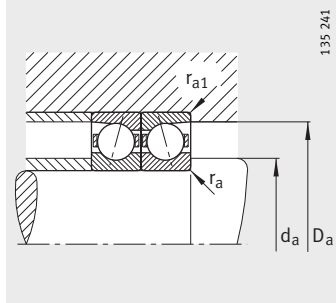

Присоединительные размеры

Присоединительные размеры				Грузоподъемность		Нагрузка предела усталости	Предельная частота вращения	
d_a h12	D_a H12	r_a макс.	r_{a1} макс.	дин. C_r Н	стат. C_{0r} Н	C_{ur} Н	n_G Консист. смазка мин$^{-1}$	n_G Масло мин$^{-1}$
34	43,5	0,3	0,3	8 650	6 550	480	28 000	43 000
34	43,5	0,3	0,3	8 150	6 300	455	26 000	40 000
36	49	1	0,3	15 000	10 200	750	26 000	40 000
36	49	1	0,3	14 300	9 800	720	24 000	38 000
37,5	54,5	1	1	23 200	14 600	1 540	24 000	38 000
37,5	54,5	1	1	22 000	14 000	1 470	22 000	36 000
40	51,5	0,6	0,6	11 800	9 500	700	24 000	38 000
40	51,5	0,6	0,6	11 000	9 000	660	22 000	36 000
41	56	1	0,3	19 000	13 700	990	22 000	36 000
41	56	1	0,3	18 300	12 900	940	20 000	34 000
44	63	1	1	25 500	18 000	1 880	20 000	34 000
44	63	1	1	24 500	17 000	1 790	19 000	32 000
45	58,5	0,6	0,6	17 600	13 700	1 020	22 000	36 000
45	58,5	0,6	0,6	16 600	13 200	970	20 000	34 000
46	62	1	0,3	20 400	16 000	1 150	20 000	34 000
46	62	1	0,3	19 600	15 000	1 100	19 000	32 000
48	72	1	1	32 000	22 400	1 660	18 000	30 000
48	72	1	1	30 500	21 600	1 580	17 000	28 000
50	63,5	0,6	0,6	18 600	15 600	1 150	19 000	32 000
50	63,5	0,6	0,6	17 600	15 000	1 090	18 000	30 000
51	69	1	0,3	27 500	21 200	1 530	18 000	30 000
51	69	1	0,3	26 500	20 000	1 460	17 000	28 000
52,5	78	1	1	33 500	24 500	1 820	17 000	28 000
52,5	78	1	1	32 000	23 600	1 740	15 000	24 000
55	67,5	0,6	0,6	19 000	16 600	1 230	18 000	30 000
55	67,5	0,6	0,6	18 000	15 600	1 160	16 000	26 000
56	74	1	0,3	28 500	22 800	1 660	17 000	28 000
56	74	1	0,3	27 000	21 600	1 580	15 000	24 000
57	83	1	1	43 000	31 500	2 300	16 000	26 000
57	83	1	1	40 500	30 500	2 200	14 000	22 000

Шпиндельные подшипники

со стальными шариками

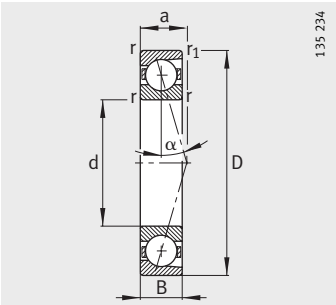

B719..-C, B70..-C, B72..-C
α = 15°

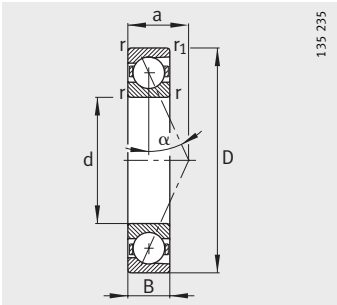

B719..-E, B70..-E, B72..-E
α = 25°

Таблица размеров (продолжение) · Размеры в мм

Условное обозначение	Масса	Размеры					
	m	d	D	B	r	r_1	a
	≈кг				мин.	мин.	≈
B71911-C-T-P4S	0,182	**55**	80	13	1	1	16
B71911-E-T-P4S	0,181	**55**	80	13	1	1	22
B7011-C-T-P4S	0,374	**55**	90	18	1,1	1,1	19
B7011-E-T-P4S	0,373	**55**	90	18	1,1	1,1	26
B7211-C-T-P4S	0,609	**55**	100	21	1,5	1,5	21
B7211-E-T-P4S	0,599	**55**	100	21	1,5	1,5	29
B71912-C-T-P4S	0,196	**60**	85	13	1	1	16
B71912-E-T-P4S	0,195	**60**	85	13	1	1	23
B7012-C-T-P4S	0,397	**60**	95	18	1,1	1,1	19
B7012-E-T-P4S	0,396	**60**	95	18	1,1	1,1	27
B7212-C-T-P4S	0,795	**60**	110	22	1,5	1,5	23
B7212-E-T-P4S	0,793	**60**	110	22	1,5	1,5	31
B71913-C-T-P4S	0,202	**65**	90	13	1	1	17
B71913-E-T-P4S	0,202	**65**	90	13	1	1	25
B7013-C-T-P4S	0,421	**65**	100	18	1,1	1,1	20
B7013-E-T-P4S	0,42	**65**	100	18	1,1	1,1	28
B7213-C-T-P4S	1,01	**65**	120	23	1,5	1,5	24
B7213-E-T-P4S	1,01	**65**	120	23	1,5	1,5	33
B71914-C-T-P4S	0,332	**70**	100	16	1	1	19
B71914-E-T-P4S	0,331	**70**	100	16	1	1	28
B7014-C-T-P4S	0,595	**70**	110	20	1,1	1,1	22
B7014-E-T-P4S	0,593	**70**	110	20	1,1	1,1	31
B7214-C-T-P4S	1,1	**70**	125	24	1,5	1,5	25
B7214-E-T-P4S	1,1	**70**	125	24	1,5	1,5	35
B71915-C-T-P4S	0,352	**75**	105	16	1	1	20
B71915-E-T-P4S	0,351	**75**	105	16	1	1	29
B7015-C-T-P4S	0,618	**75**	115	20	1,1	1,1	23
B7015-E-T-P4S	0,616	**75**	115	20	1,1	1,1	32
B7215-C-T-P4S	1,21	**75**	130	25	1,5	1,5	26
B7215-E-T-P4S	1,2	**75**	130	25	1,5	1,5	36

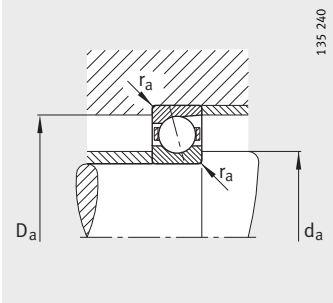

Присоединительные размеры

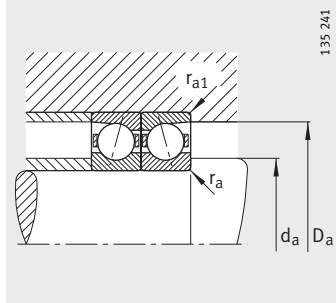

Присоединительные размеры

Присоединительные размеры				Грузоподъемность		Нагрузка предела усталости	Предельная частота вращения	
d_a h12	D_a H12	r_a макс.	r_{a1} макс.	дин. C_r Н	стат. C_{0r} Н	C_{ur} Н	n_G Консист. смазка мин$^{-1}$	n_G Масло мин$^{-1}$
60	75,5	0,6	0,6	22 800	20 400	1 490	16 000	26 000
60	75,5	0,6	0,6	21 600	19 300	1 410	15 000	24 000
62	83	1	0,6	38 000	31 000	2 270	15 000	24 000
62	83	1	0,6	36 000	29 000	2 160	14 000	22 000
63	92	1,5	1,5	46 500	37 500	2 700	14 000	22 000
63	92	1,5	1,5	44 000	35 500	2 600	13 000	20 000
65	80,5	0,6	0,6	24 000	22 800	1 650	15 000	24 000
65	80,5	0,6	0,6	22 800	21 600	1 560	14 000	22 000
67	88	1	0,6	39 000	33 500	2 440	14 000	22 000
67	88	1	0,6	36 500	31 500	2 320	13 000	20 000
69,5	101,5	1,5	1,5	55 000	44 000	3 200	13 000	20 000
69,5	101,5	1,5	1,5	52 000	42 500	3 050	12 000	19 000
70	85,5	0,6	0,6	24 500	24 000	1 740	14 000	22 000
70	85,5	0,6	0,6	22 800	22 400	1 640	13 000	20 000
72	93	1	0,6	40 000	35 500	2 600	13 000	20 000
72	93	1	0,6	38 000	33 500	2 480	12 000	19 000
75,5	109,5	1,5	1,5	67 000	54 000	3 950	12 000	19 000
75,5	109,5	1,5	1,5	64 000	52 000	3 750	11 000	18 000
76	94,5	0,6	0,6	33 500	32 500	2 360	13 000	20 000
76	94,5	0,6	0,6	31 500	31 000	2 240	12 000	19 000
77	102	1	0,6	50 000	43 000	3 150	12 000	19 000
77	102	1	0,6	46 500	41 500	3 000	11 000	18 000
80	115	1,5	1,5	69 500	58 500	4 250	11 000	18 000
80	115	1,5	1,5	65 500	56 000	4 050	10 000	17 000
81	99,5	0,6	0,6	34 000	34 500	2 490	12 000	19 000
81	99,5	0,6	0,6	32 000	32 500	2 360	11 000	18 000
82	107	1	0,6	51 000	46 500	3 350	12 000	19 000
82	107	1	0,6	48 000	44 000	3 200	11 000	18 000
85	120	1,5	1,5	72 000	63 000	4 550	11 000	18 000
85	120	1,5	1,5	68 000	60 000	4 300	9 500	16 000

Шпиндельные подшипники

со стальными шариками

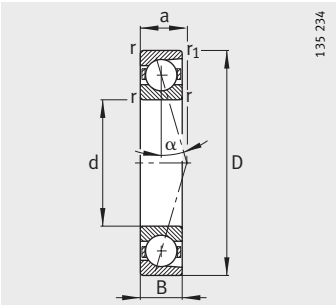

B719..-C, B70..-C, B72..-C
α = 15°

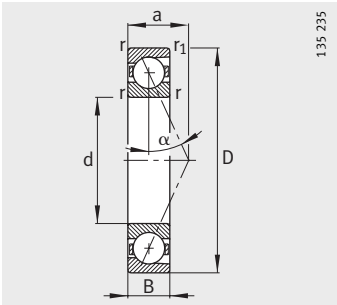

B719..-E, B70..-E, B72..-E
α = 25°

Таблица размеров (продолжение) · Размеры в мм

Условное обозначение	Масса	Размеры					
	m	d	D	B	r	r_1	a
	≈кг				мин.	мин.	≈
B71916-C-T-P4S	0,367	**80**	110	16	1	1	21
B71916-E-T-P4S	0,366	**80**	110	16	1	1	30
B7016-C-T-P4S	0,837	**80**	125	22	1,1	1,1	25
B7016-E-T-P4S	0,834	**80**	125	22	1,1	1,1	35
B7216-C-T-P4S	1,43	**80**	140	26	2	2	28
B7216-E-T-P4S	1,42	**80**	140	26	2	2	39
B71917-C-T-P4S	0,526	**85**	120	18	1,1	1,1	23
B71917-E-T-P4S	0,524	**85**	120	18	1,1	1,1	33
B7017-C-T-P4S	0,878	**85**	130	22	1,1	1,1	25
B7017-E-T-P4S	0,875	**85**	130	22	1,1	1,1	36
B7217-C-T-P4S	1,81	**85**	150	28	2	2	30
B7217-E-T-P4S	1,8	**85**	150	28	2	2	42
B71918-C-T-P4S	0,558	**90**	125	18	1,1	1,1	23
B71918-E-T-P4S	0,556	**90**	125	18	1,1	1,1	34
B7018-C-T-P4S	1,14	**90**	140	24	1,5	1,5	27
B7018-E-T-P4S	1,13	**90**	140	24	1,5	1,5	39
B7218-C-T-P4S	2,2	**90**	160	30	2	2	32
B7218-E-T-P4S	2,19	**90**	160	30	2	2	44
B71919-C-T-P4S	0,576	**95**	130	18	1,1	1,1	24
B71919-E-T-P4S	0,575	**95**	130	18	1,1	1,1	35
B7019-C-T-P4S	1,18	**95**	145	24	1,5	1,5	28
B7019-E-T-P4S	1,18	**95**	145	24	1,5	1,5	40
B7219-C-T-P4S	2,73	**95**	170	32	2,1	2,1	34
B7219-E-T-P4S	2,72	**95**	170	32	2,1	2,1	47
B71920-C-T-P4S	0,784	**100**	140	20	1,1	1,1	26
B71920-E-T-P4S	0,781	**100**	140	20	1,1	1,1	38
B7020-C-T-P4S	1,24	**100**	150	24	1,5	1,5	29
B7020-E-T-P4S	1,23	**100**	150	24	1,5	1,5	41
B7220-C-T-P4S	3,21	**100**	180	34	2,1	2,1	36
B7220-E-T-P4S	3,2	**100**	180	34	2,1	2,1	50

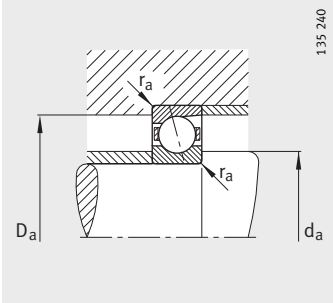

Присоединительные размеры

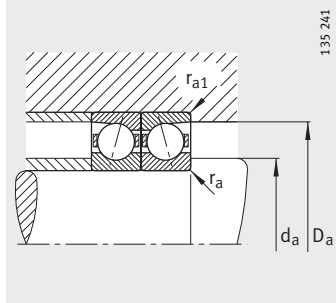

Присоединительные размеры

Присоединительные размеры				Грузоподъемность		Нагрузка предела усталости	Предельная частота вращения	
d_a h12	D_a H12	r_a макс.	r_{a1} макс.	дин. C_r Н	стат. C_{0r} Н	C_{ur} Н	n_G Консист. смазка мин$^{-1}$	n_G Масло мин$^{-1}$
86	104	0,6	0,6	34 500	36 000	2 600	12 000	19 000
86	104	0,6	0,6	32 500	34 000	2 470	11 000	18 000
88	117	1	0,6	63 000	58 500	4 150	11 000	18 000
88	117	1	0,6	60 000	55 000	3 950	9 500	16 000
91	129	2	2	93 000	78 000	5 400	10 000	17 000
91	129	2	2	88 000	73 500	5 100	9 000	15 000
92	114	0,6	0,6	45 000	46 500	3 400	11 000	18 000
92	114	0,6	0,6	42 500	44 000	3 200	9 500	16 000
93	122	1	0,6	65 500	62 000	4 300	10 000	17 000
93	122	1	0,6	62 000	58 500	4 100	9 000	15 000
98	138	2	2	96 500	85 000	5 600	9 000	15 000
98	138	2	2	91 500	80 000	5 400	8 000	13 000
97	119	0,6	0,6	45 500	49 000	3 450	10 000	17 000
97	119	0,6	0,6	43 000	46 500	3 300	9 000	15 000
100	131	1,5	0,6	76 500	72 000	4 900	9 500	16 000
100	131	1,5	0,6	72 000	68 000	4 650	8 500	14 000
104	147	2	2	122 000	104 000	6 900	8 500	14 000
104	147	2	2	116 000	100 000	6 600	7 500	12 000
102	124	0,6	0,6	46 500	51 000	3 550	9 500	16 000
102	124	0,6	0,6	44 000	48 000	3 350	8 500	14 000
105	136	1,5	0,6	78 000	76 500	5 100	9 000	15 000
105	136	1,5	0,6	75 000	72 000	4 850	8 000	13 000
110,5	154	2	2	127 000	114 000	7 300	8 000	13 000
110,5	154	2	2	122 000	108 000	6 900	7 000	11 000
107	133	0,6	0,6	58 500	64 000	4 200	9 000	15 000
107	133	0,6	0,6	55 000	60 000	3 950	8 000	13 000
110	141	1,5	0,6	81 500	81 500	5 300	8 500	14 000
110	141	1,5	0,6	76 500	76 500	5 000	7 500	12 000
114,5	165,5	2,1	2,1	132 000	122 000	7 600	7 500	12 000
114,5	165,5	2,1	2,1	125 000	116 000	7 300	6 700	10 000

Шпиндельные подшипники

со стальными шариками

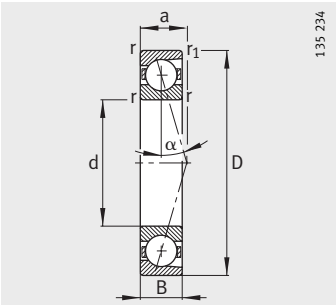

B719..-C, B70..-C, B72..-C
α = 15°

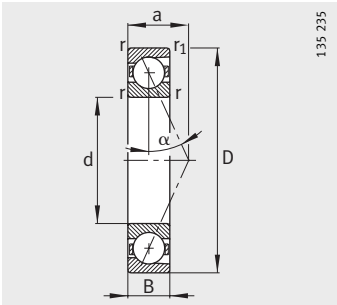

B719..-E, B70..-E, B72..-E
α = 25°

Таблица размеров (продолжение) · Размеры в мм

Условное обозначение	Масса	Размеры					
	m	d	D	B	r	r_1	a
	≈кг				мин.	мин.	≈
B71921-C-T-P4S	0,814	**105**	145	20	1,1	1,1	27
B71921-E-T-P4S	0,813	**105**	145	20	1,1	1,1	39
B7021-C-T-P4S	1,52	**105**	160	26	2	2	31
B7021-E-T-P4S	1,51	**105**	160	26	2	2	44
B7221-C-T-P4S	3,89	**105**	190	36	2,1	2,1	38
B7221-E-T-P4S	3,88	**105**	190	36	2,1	2,1	52
B71922-C-T-P4S	0,848	**110**	150	20	1,1	1,1	27
B71922-E-T-P4S	0,845	**110**	150	20	1,1	1,1	40
B7022-C-T-P4S	1,94	**110**	170	28	2	2	33
B7022-E-T-P4S	1,94	**110**	170	28	2	2	47
B7222-C-T-P4S	4,59	**110**	200	38	2,1	2,1	40
B7222-E-T-P4S	4,58	**110**	200	38	2,1	2,1	55
B71924-C-T-P4S	1,16	**120**	165	22	1,1	1,1	30
B71924-E-T-P4S	1,16	**120**	165	22	1,1	1,1	44
B7024-C-T-P4S	2,07	**120**	180	28	2	2	34
B7024-E-T-P4S	2,06	**120**	180	28	2	2	49
B7224-C-T-P4S	5,29	**120**	215	40	2,1	2,1	43
B7224-E-T-P4S	5,27	**120**	215	40	2,1	2,1	59
B71926-C-T-P4S	1,52	**130**	180	24	1,5	1,5	33
B71926-E-T-P4S	1,52	**130**	180	24	1,5	1,5	48
B7026-C-T-P4S	3,15	**130**	200	33	2	2	39
B7026-E-T-P4S	3,14	**130**	200	33	2	2	55
B7226-C-T-P4S	6,1	**130**	230	40	3	3	44
B7226-E-T-P4S	6,08	**130**	230	40	3	3	62
B71928-C-T-P4S	1,63	**140**	190	24	1,5	1,5	34
B71928-E-T-P4S	1,62	**140**	190	24	1,5	1,5	50
B7028-C-T-P4S	3,34	**140**	210	33	2	2	40
B7028-E-T-P4S	3,33	**140**	210	33	2	2	57
B7228-C-T-P4S	7,87	**140**	250	42	3	3	47
B7228-E-T-P4S	7,85	**140**	250	42	3	3	66
B71930-C-T-P4S	2,49	**150**	210	28	2	1	38
B71930-E-T-P4S	2,49	**150**	210	28	2	1	56
B7030-C-T-P4S	3,99	**150**	225	35	2,1	2,1	43
B7030-E-T-P4S	3,98	**150**	225	35	2,1	2,1	61
B7230-C-T-P4S	10,1	**150**	270	45	3	3	51
B7230-E-T-P4S	10,1	**150**	270	45	3	3	71

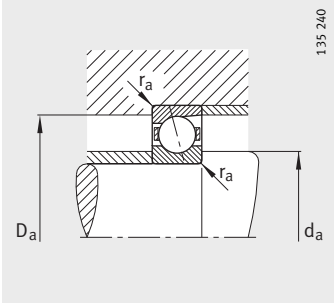

Присоединительные размеры

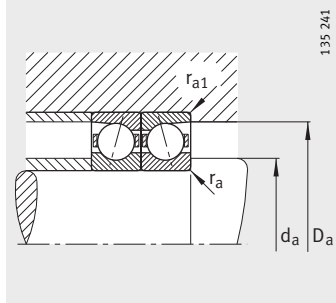

Присоединительные размеры

Присоединительные размеры				Грузоподъемность		Нагрузка предела усталости	Предельная частота вращения	
d_a h12	D_a H12	r_a макс.	r_{a1} макс.	дин. C_r Н	стат. C_{0r} Н	C_{ur} Н	n_G Консист. смазка мин$^{-1}$	n_G Масло мин$^{-1}$
112	138	0,6	0,6	58 500	64 000	4 150	8 500	14 000
112	138	0,6	0,6	55 000	60 000	3 900	7 500	12 000
116	150	2	1	83 000	85 000	5 400	8 000	13 000
116	150	2	1	78 000	81 500	5 200	7 000	11 000
120,5	174,5	2,1	2,1	163 000	146 000	8 800	7 000	11 000
120,5	174,5	2,1	2,1	156 000	140 000	8 400	6 300	9 500
117	143	0,6	0,6	58 500	67 000	4 250	8 000	13 000
117	143	0,6	0,6	56 000	63 000	4 000	7 500	12 000
121	159	2	1	110 000	110 000	6 700	7 500	12 000
121	159	2	1	104 000	104 000	6 400	6 700	10 000
126,5	183,5	2,1	2,1	163 000	150 000	8 700	6 700	10 000
126,5	183,5	2,1	2,1	153 000	143 000	8 300	6 000	9 000
128	157	0,6	0,6	73 500	85 000	5 100	7 000	11 000
128	157	0,6	0,6	69 500	80 000	4 850	6 700	10 000
131	169	2	1	112 000	116 000	6 900	6 700	10 000
131	169	2	1	106 000	110 000	6 500	6 300	9 500
140	195	2,1	2,1	204 000	196 000	11 000	6 000	9 000
140	195	2,1	2,1	196 000	186 000	10 500	5 300	8 000
139	171	0,6	0,6	86 500	100 000	5 800	6 700	10 000
139	171	0,6	0,6	81 500	95 000	5 500	6 000	9 000
142	189	2	1	143 000	150 000	8 600	6 000	9 000
142	189	2	1	137 000	143 000	8 100	5 600	8 500
148	211,5	2,5	2,5	212 000	216 000	11 600	5 600	8 500
148	211,5	2,5	2,5	204 000	204 000	11 000	5 000	7 500
149	181	0,6	0,6	90 000	108 000	6 100	6 000	9 000
149	181	0,6	0,6	85 000	102 000	5 800	5 600	8 500
152	199	2	1	146 000	160 000	8 800	5 600	8 500
152	199	2	1	140 000	150 000	8 400	5 000	7 500
163	226,5	2,5	2,5	220 000	232 000	12 100	5 000	7 500
163	226,5	2,5	2,5	212 000	224 000	11 500	4 500	6 700
160	199	1	1	122 000	143 000	7 700	5 600	8 500
160	199	1	1	114 000	134 000	7 300	5 000	7 500
163	213	2,1	1	183 000	193 000	10 300	5 300	8 000
163	213	2,1	1	173 000	186 000	9 800	4 800	7 000
178	241,5	2,5	2,5	228 000	255 000	12 600	4 500	6 700
178	241,5	2,5	2,5	216 000	240 000	12 000	4 000	6 000

Шпиндельные подшипники

со стальными шариками

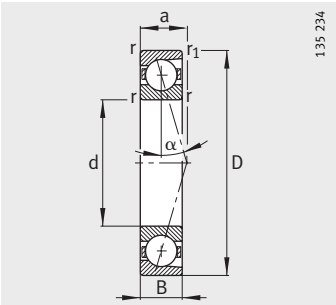

B719..-C, B70..-C, B72..-C
α = 15°

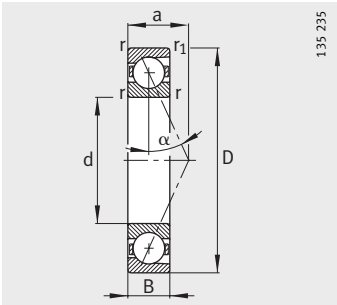

B719..-E, B70..-E, B72..-E
α = 25°

Таблица размеров (продолжение) · Размеры в мм

Условное обозначение	Масса	Размеры					
	m	d	D	B	r	r_1	a
	≈кг				мин.	мин.	≈
B71932-C-T-P4S	2,62	**160**	220	28	2	1	40
B71932-E-T-P4S	2,61	**160**	220	28	2	1	58
B7032-C-T-P4S	5,01	**160**	240	38	2,1	2,1	46
B7032-E-T-P4S	4,99	**160**	240	38	2,1	2,1	66
B7232-C-T-P4S	12,9	**160**	290	48	3	3	54
B7232-E-T-P4S	12,9	**160**	290	48	3	3	76
B71934-C-T-P4S	2,78	**170**	230	28	2	1,5	41
B71934-E-T-P4S	2,77	**170**	230	28	2	1,5	61
B7034-C-T-P4S	6,51	**170**	260	42	2,1	2,1	50
B7034-E-T-P4S	6,48	**170**	260	42	2,1	2,1	71
B7234-C-T-P4S	15,6	**170**	310	52	4	4	58
B7234-E-T-P4S	15,6	**170**	310	52	4	4	82
B71936-C-T-P4S	4,13	**180**	250	33	2	1	45
B71936-E-T-P4S	4,11	**180**	250	33	2	1	67
B7036-C-T-P4S	8,77	**180**	280	46	2,1	2,1	54
B7036-E-T-P4S	8,74	**180**	280	46	2,1	2,1	77
B7236-C-T-P4S	16,3	**180**	320	52	4	4	60
B7236-E-T-P4S	16,3	**180**	320	52	4	4	84
B71938-C-T-P4S	4,31	**190**	260	33	2	1	47
B71938-E-T-P4S	4,29	**190**	260	33	2	1	69
B7038-C-T-P4S	9,18	**190**	290	46	2,1	2,1	55
B7038-E-T-P4S	9,15	**190**	290	46	2,1	2,1	79
B7238-C-T-P4S	20	**190**	340	55	4	4	63
B7238-E-T-P4S	19,9	**190**	340	55	4	4	89
B71940-C-T-P4S	6,03	**200**	280	38	2,1	1,1	51
B71940-E-T-P4S	6,01	**200**	280	38	2,1	1,1	75
B7040-C-T-P4S	11,6	**200**	310	51	2,1	2,1	60
B7040-E-T-P4S	11,5	**200**	310	51	2,1	2,1	85
B7240-C-T-P4S	24,1	**200**	360	58	4	4	67
B7240-E-T-P4S	24,1	**200**	360	58	4	4	94

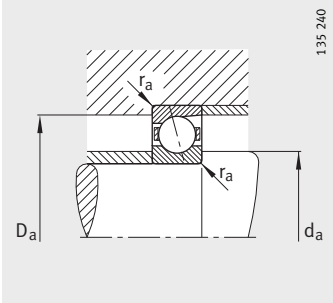

Присоединительные размеры

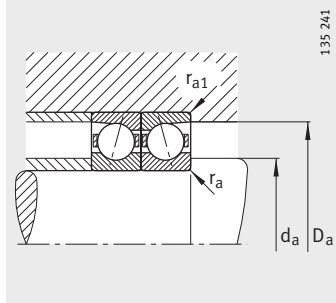

Присоединительные размеры

Присоединительные размеры				Грузоподъемность		Нагрузка предела усталости	Предельная частота вращения	
d_a h12	D_a H12	r_a макс.	r_{a1} макс.	дин. C_r Н	стат. C_{0r} Н	C_{ur} Н	n_G Консист. смазка мин$^{-1}$	n_G Масло мин$^{-1}$
170	209	1	1	125 000	150 000	7 900	5 000	7 500
170	209	1	1	116 000	140 000	7 500	4 800	7 000
174	228	2	1	190 000	208 000	10 600	4 800	7 000
174	228	2	1	176 000	196 000	10 100	4 300	6 300
191	259	2,5	2,5	245 000	285 000	13 800	4 300	6 300
191	259	2,5	2,5	232 000	270 000	13 200	3 800	5 600
180	219	1	1	129 000	163 000	8 300	4 800	7 000
180	219	1	1	122 000	150 000	7 900	4 300	6 300
185	246	2	1	236 000	270 000	13 300	4 500	6 700
185	246	2	1	224 000	255 000	12 600	4 000	6 000
205	275	3	3	300 000	360 000	16 800	3 800	5 600
205	275	3	3	280 000	345 000	16 000	3 600	5 300
192	238	1	1	163 000	204 000	10 200	4 500	6 700
192	238	1	1	156 000	193 000	9 700	4 000	6 000
196	264	2	1	245 000	285 000	13 800	4 000	6 000
196	264	2	1	232 000	275 000	13 100	3 800	5 600
213,5	286,5	3	3	305 000	390 000	17 600	3 800	5 600
213,5	286,5	3	3	290 000	365 000	16 800	3 400	5 000
202	247	1	1	166 000	212 000	10 400	4 300	6 300
202	247	1	1	156 000	200 000	9 900	3 800	5 600
206	274	2	1	250 000	305 000	14 300	3 800	5 600
206	274	2	1	236 000	290 000	13 600	3 600	5 300
223,5	306,5	3	3	315 000	415 000	18 300	3 400	5 000
223,5	306,5	3	3	300 000	390 000	17 400	3 200	4 800
214	266	1	1	204 000	255 000	11 900	3 800	5 600
214	266	1	1	193 000	240 000	11 300	3 600	5 300
217	293	2	1	305 000	390 000	17 500	3 600	5 300
217	293	2	1	290 000	365 000	16 700	3 200	4 800
238,5	321,5	3	3	325 000	440 000	19 000	3 200	4 800
238,5	321,5	3	3	310 000	415 000	18 000	3 000	4 500

Шпиндельные подшипники

со стальными шариками

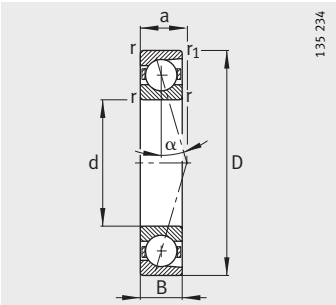

B719..-C, B70..-C, B72..-C
α = 15°

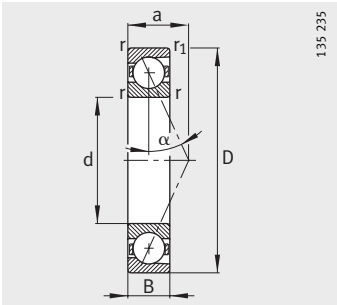

B719..-E, B70..-E, B72..-E
α = 25°

Таблица размеров (продолжение) · Размеры в мм

Условное обозначение	Масса	Размеры					
	m	d	D	B	r	r_1	a
	≈кг				мин.	мин.	≈
B71944-C-T-P4S	6,57	**220**	300	38	2,1	1,1	54
B71944-E-T-P4S	6,55	**220**	300	38	2,1	1,1	80
B7044-C-T-P4S	15,7	**220**	340	56	3	3	66
B7044-E-T-P4S	15,6	**220**	340	56	3	3	93
B7244-C-T-P4S	33	**220**	400	65	4	4	74
B7244-E-T-P4S	32,9	**220**	400	65	4	4	105
B71948-C-T-P4S	7,08	**240**	320	38	2,1	1,1	57
B71948-E-T-P4S	7,06	**240**	320	38	2,1	1,1	84
B7048-C-T-P4S	16,7	**240**	360	56	3	3	68
B7048-E-T-P4S	16,7	**240**	360	56	3	3	98

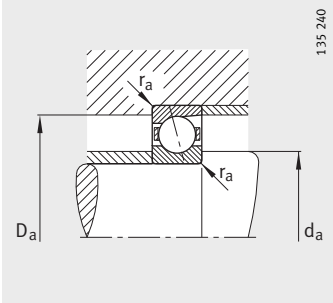

Присоединительные размеры

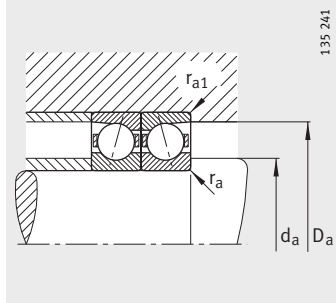

Присоединительные размеры

Присоединительные размеры				Грузоподъемность		Нагрузка предела усталости	Предельная частота вращения	
d_a h12	D_a H12	r_a макс.	r_{a1} макс.	дин. C_r Н	стат. C_{0r} Н	C_{ur} Н	n_G Консист. смазка мин$^{-1}$	n_G Масло мин$^{-1}$
234	286	1	1	216 000	285 000	12 900	3 600	5 300
234	286	1	1	204 000	270 000	12 200	3 200	4 800
239	321	2,5	1	325 000	440 000	19 000	3 200	4 800
239	321	2,5	1	310 000	415 000	18 000	3 000	4 500
264	356	3	3	400 000	560 000	23 200	2 800	4 300
264	356	3	3	380 000	540 000	22 100	2 600	4 000
254	307	1	1	224 000	310 000	13 500	3 200	4 800
254	307	1	1	212 000	285 000	12 800	3 000	4 500
260	341	2,5	1	335 000	465 000	19 500	3 000	4 500
260	341	2,5	1	315 000	440 000	18 500	2 800	4 300

34958859

Шпиндельные подшипники

с керамическими шариками

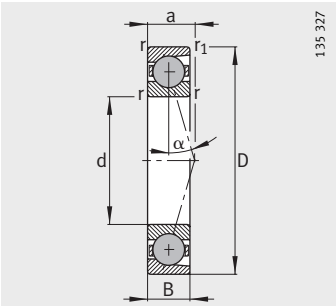

HCB719..-C, HCB70..-C, HCB72..-C
α = 15°

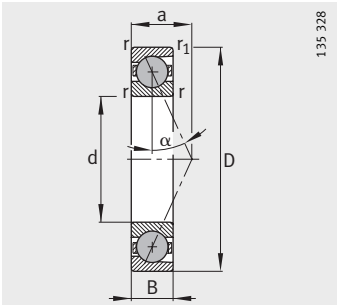

HCB719..-E, HCB70..-E, HCB72..-E
α = 25°

Таблица размеров · Размеры в мм

Условное обозначение	Масса	Размеры					
	m	d	D	B	r	r_1	a
	≈кг				мин.	мин.	≈
HCB71900-C-T-P4S	0,01	**10**	22	6	0,3	0,3	5
HCB71900-E-T-P4S	0,01	**10**	22	6	0,3	0,3	7
HCB7000-C-T-P4S	0,02	**10**	26	8	0,3	0,3	6
HCB7000-E-T-P4S	0,02	**10**	26	8	0,3	0,3	8
HCB7200-C-T-P4S	0,03	**10**	30	9	0,6	0,6	7
HCB7200-E-T-P4S	0,03	**10**	30	9	0,6	0,6	9
HCB71901-C-T-P4S	0,02	**12**	24	6	0,3	0,3	5
HCB71901-E-T-P4S	0,02	**12**	24	6	0,3	0,3	7
HCB7001-C-T-P4S	0,02	**12**	28	8	0,3	0,3	7
HCB7001-E-T-P4S	0,02	**12**	28	8	0,3	0,3	9
HCB7201-C-T-P4S	0,03	**12**	32	10	0,6	0,6	8
HCB7201-E-T-P4S	0,03	**12**	32	10	0,6	0,6	10
HCB71902-C-T-P4S	0,02	**15**	28	7	0,3	0,3	6
HCB71902-E-T-P4S	0,02	**15**	28	7	0,3	0,3	9
HCB7002-C-T-P4S	0,03	**15**	32	9	0,3	0,3	8
HCB7002-E-T-P4S	0,03	**15**	32	9	0,3	0,3	10
HCB7202-C-T-P4S	0,04	**15**	35	11	0,6	0,6	9
HCB7202-E-T-P4S	0,04	**15**	35	11	0,6	0,6	11
HCB71903-C-T-P4S	0,02	**17**	30	7	0,3	0,3	7
HCB71903-E-T-P4S	0,02	**17**	30	7	0,3	0,3	9
HCB7003-C-T-P4S	0,04	**17**	35	10	0,3	0,3	9
HCB7003-E-T-P4S	0,04	**17**	35	10	0,3	0,3	11
HCB7203-C-T-P4S	0,06	**17**	40	12	0,6	0,6	10
HCB7203-E-T-P4S	0,06	**17**	40	12	0,6	0,6	13
HCB71904-C-T-P4S	0,03	**20**	37	9	0,3	0,3	8
HCB71904-E-T-P4S	0,03	**20**	37	9	0,3	0,3	11
HCB7004-C-T-P4S	0,07	**20**	42	12	0,6	0,6	10
HCB7004-E-T-P4S	0,07	**20**	42	12	0,6	0,6	13
HCB7204-C-T-P4S	0,1	**20**	47	14	1	1	12
HCB7204-E-T-P4S	0,1	**20**	47	14	1	1	15
HCB71905-C-T-P4S	0,04	**25**	42	9	0,3	0,3	9
HCB71905-E-T-P4S	0,04	**25**	42	9	0,3	0,3	12
HCB7005-C-T-P4S	0,07	**25**	47	12	0,6	0,6	11
HCB7005-E-T-P4S	0,07	**25**	47	12	0,6	0,6	14
HCB7205-C-T-P4S	0,12	**25**	52	15	1	1	13
HCB7205-E-T-P4S	0,12	**25**	52	15	1	1	17

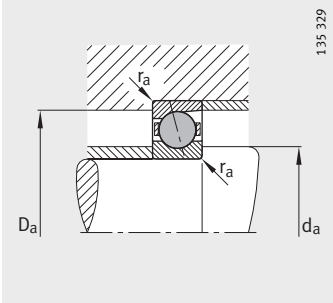

Присоединительные размеры

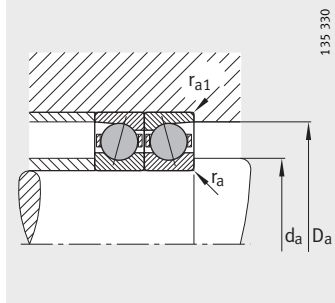

Присоединительные размеры

Присоединительные размеры				Грузоподъемность		Нагрузка предела усталости	Предельная частота вращения	
d_a h12	D_a H12	r_a макс.	r_{a1} макс.	дин. C_r Н	стат. C_{0r} Н	C_{ur} Н	n_G Консист. смазка мин$^{-1}$	n_G Масло мин$^{-1}$
13	19,5	0,3	0,3	2 080	1 060	78	90 000	150 000
13	19,5	0,3	0,3	1 990	1 010	75	75 000	120 000
14	22	0,3	0,1	2 900	1 440	107	80 000	130 000
14	22	0,3	0,1	2 800	1 390	102	67 000	100 000
14,5	25,5	0,6	0,6	4 000	2 040	217	70 000	110 000
14,5	25,5	0,6	0,6	3 850	1 960	208	60 000	90 000
15	21,5	0,3	0,3	2 320	1 290	95	80 000	130 000
15	21,5	0,3	0,3	2 210	1 230	91	67 000	100 000
16,5	24,5	0,3	0,1	3 300	1 810	133	70 000	110 000
16,5	24,5	0,3	0,1	3 150	1 730	128	60 000	90 000
16,5	27,5	0,6	0,6	5 300	2 700	285	63 000	95 000
16,5	27,5	0,6	0,6	5 100	2 600	275	56 000	85 000
18	25,5	0,3	0,3	3 450	2 010	148	67 000	100 000
18	25,5	0,3	0,3	3 300	1 920	141	56 000	85 000
19	29	0,3	0,1	4 300	2 360	176	60 000	90 000
19	29	0,3	0,1	4 100	2 260	168	50 000	75 000
19,5	30,5	0,6	0,6	6 700	3 500	370	56 000	85 000
19,5	30,5	0,6	0,6	6 400	3 350	360	48 000	70 000
20	27,5	0,3	0,3	3 650	2 200	162	60 000	90 000
20	27,5	0,3	0,3	3 450	2 100	155	50 000	75 000
21	32	0,3	0,1	6 000	3 450	255	53 000	80 000
21	32	0,3	0,1	5 800	3 300	246	45 000	67 000
22,5	34,5	0,6	0,6	7 500	4 050	425	50 000	75 000
22,5	34,5	0,6	0,6	7 200	3 900	410	43 000	63 000
24	33,5	0,3	0,3	5 000	3 200	234	50 000	75 000
24	33,5	0,3	0,3	4 800	3 050	223	43 000	63 000
25	37	0,6	0,3	7 200	4 200	310	45 000	67 000
25	37	0,6	0,3	6 900	4 000	295	38 000	56 000
26,5	40,5	1	1	10 100	5 600	580	43 000	63 000
26,5	40,5	1	1	9 700	5 400	560	36 000	53 000
29	38,5	0,3	0,3	5 200	3 550	260	43 000	63 000
29	38,5	0,3	0,3	5 300	3 800	280	36 000	53 000
30	42	0,6	0,3	10 000	6 300	470	38 000	56 000
30	42	0,6	0,3	9 600	6 000	450	34 000	50 000
31,5	45,5	1	1	10 800	6 500	670	36 000	53 000
31,5	45,5	1	1	10 300	6 200	640	32 000	48 000

Шпиндельные подшипники

с керамическими шариками

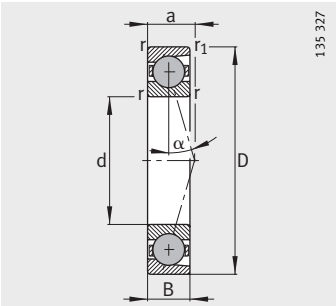

HCB719..-C, HCB70..-C, HCB72..-C
α = 15°

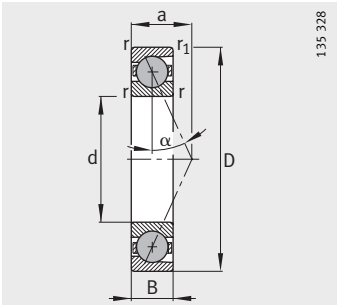

HCB719..-E, HCB70..-E, HCB72..-E
α = 25°

Таблица размеров (продолжение) · Размеры в мм

Условное обозначение	Масса	Размеры					
	m	d	D	B	r	r_1	a
	≈кг				мин.	мин.	≈
HCB71906-C-T-P4S	0,05	**30**	47	9	0,3	0,3	10
HCB71906-E-T-P4S	0,05	**30**	47	9	0,3	0,3	14
HCB7006-C-T-P4S	0,11	**30**	55	13	1	1	12
HCB7006-E-T-P4S	0,11	**30**	55	13	1	1	16
HCB7206-C-T-P4S	0,19	**30**	62	16	1	1	14
HCB7206-E-T-P4S	0,19	**30**	62	16	1	1	19
HCB71907-C-T-P4S	0,08	**35**	55	10	0,6	0,6	11
HCB71907-E-T-P4S	0,08	**35**	55	10	0,6	0,6	16
HCB7007-C-T-P4S	0,15	**35**	62	14	1	1	14
HCB7007-E-T-P4S	0,15	**35**	62	14	1	1	18
HCB7207-C-T-P4S	0,28	**35**	72	17	1,1	1,1	16
HCB7207-E-T-P4S	0,28	**35**	72	17	1,1	1,1	21
HCB71908-C-T-P4S	0,11	**40**	62	12	0,6	0,6	13
HCB71908-E-T-P4S	0,11	**40**	62	12	0,6	0,6	18
HCB7008-C-T-P4S	0,19	**40**	68	15	1	1	15
HCB7008-E-T-P4S	0,19	**40**	68	15	1	1	20
HCB7208-C-T-P4S	0,37	**40**	80	18	1,1	1,1	17
HCB7208-E-T-P4S	0,37	**40**	80	18	1,1	1,1	23
HCB71909-C-T-P4S	0,13	**45**	68	12	0,6	0,6	14
HCB71909-E-T-P4S	0,13	**45**	68	12	0,6	0,6	19
HCB7009-C-T-P4S	0,23	**45**	75	16	1	1	16
HCB7009-E-T-P4S	0,23	**45**	75	16	1	1	22
HCB7209-C-T-P4S	0,41	**45**	85	19	1,1	1,1	18
HCB7209-E-T-P4S	0,41	**45**	85	19	1,1	1,1	25
HCB71910-C-T-P4S	0,13	**50**	72	12	0,6	0,6	14
HCB71910-E-T-P4S	0,13	**50**	72	12	0,6	0,6	20
HCB7010-C-T-P4S	0,25	**50**	80	16	1	1	17
HCB7010-E-T-P4S	0,25	**50**	80	16	1	1	23
HCB7210-C-T-P4S	0,46	**50**	90	20	1,1	1,1	19
HCB7210-E-T-P4S	0,46	**50**	90	20	1,1	1,1	26
HCB71911-C-T-P4S	0,18	**55**	80	13	1	1	16
HCB71911-E-T-P4S	0,18	**55**	80	13	1	1	22
HCB7011-C-T-P4S	0,37	**55**	90	18	1,1	1,1	19
HCB7011-E-T-P4S	0,37	**55**	90	18	1,1	1,1	26
HCB7211-C-T-P4S	0,61	**55**	100	21	1,5	1,5	21
HCB7211-E-T-P4S	0,61	**55**	100	21	1,5	1,5	29

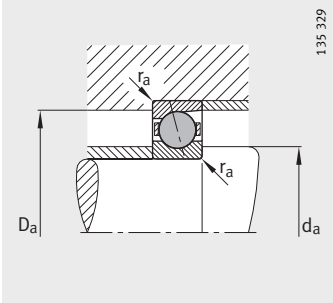

Присоединительные размеры

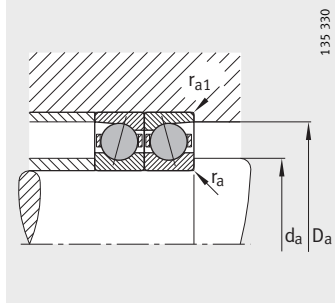

Присоединительные размеры

Присоединительные размеры				Грузоподъемность		Нагрузка предела усталости	Предельная частота вращения	
d_a h12	D_a H12	r_a макс.	r_{a1} макс.	дин. C_r Н	стат. C_{0r} Н	C_{ur} Н	n_G Консист. смазка мин$^{-1}$	n_G Масло мин$^{-1}$
34	43,5	0,3	0,3	5 900	4 600	340	36 000	53 000
34	43,5	0,3	0,3	5 600	4 350	320	32 000	48 000
36	49	1	0,3	10 400	7 200	530	32 000	48 000
36	49	1	0,3	9 900	6 800	510	28 000	43 000
37,5	54,5	1	1	15 900	10 200	1 090	30 000	45 000
37,5	54,5	1	1	15 200	9 800	1 040	26 000	40 000
40	51,5	0,6	0,6	8 100	6 600	495	32 000	48 000
40	51,5	0,6	0,6	7 700	6 300	470	26 000	40 000
41	56	1	0,3	13 200	9 500	700	28 000	43 000
41	56	1	0,3	12 600	9 100	670	24 000	38 000
44	63	1	1	17 600	12 500	1 330	26 000	40 000
44	63	1	1	16 800	11 900	1 270	22 000	36 000
45	58,5	0,6	0,6	12 100	9 600	720	28 000	43 000
45	58,5	0,6	0,6	11 500	9 100	680	24 000	38 000
46	62	1	0,3	14 200	11 100	820	26 000	40 000
46	62	1	0,3	13 500	10 500	780	22 000	36 000
48	72	1	1	22 100	15 600	1 170	24 000	38 000
48	72	1	1	21 100	14 900	1 120	20 000	34 000
50	63,5	0,6	0,6	12 800	10 900	820	24 000	38 000
50	63,5	0,6	0,6	12 100	10 300	770	22 000	36 000
51	69	1	0,3	19 100	14 700	1 090	24 000	38 000
51	69	1	0,3	18 100	14 000	1 030	20 000	34 000
52,5	78	1	1	23 200	17 200	1 290	22 000	36 000
52,5	78	1	1	22 100	16 400	1 230	18 000	30 000
55	67,5	0,6	0,6	13 100	11 600	870	22 000	36 000
55	67,5	0,6	0,6	12 300	11 000	820	20 000	34 000
56	74	1	0,3	19 700	15 900	1 170	22 000	36 000
56	74	1	0,3	18 700	15 200	1 120	18 000	30 000
57	83	1	1	29 500	22 100	1 630	20 000	34 000
57	83	1	1	28 000	21 100	1 560	17 000	28 000
60	75,5	0,6	0,6	15 800	14 300	1 050	20 000	34 000
60	75,5	0,6	0,6	14 900	13 500	1 000	18 000	30 000
62	83	1	0,6	26 000	21 500	1 610	19 000	32 000
62	83	1	0,6	24 800	20 400	1 530	17 000	28 000
63	92	1,5	1,5	32 000	26 000	1 910	18 000	30 000
63	92	1,5	1,5	30 500	24 700	1 820	15 000	24 000

34966795

Шпиндельные подшипники

с керамическими шариками

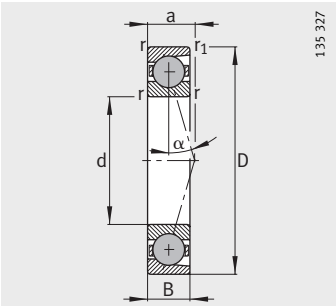

HCB719..-C, HCB70..-C, HCB72..-C
α = 15°

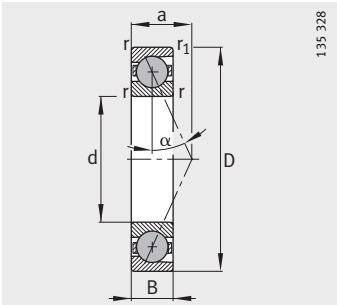

HCB719..-E, HCB70..-E, HCB72..-E
α = 25°

Таблица размеров (продолжение) · Размеры в мм

Условное обозначение	Масса	Размеры					
	m	d	D	B	r	r_1	a
	≈кг				мин.	мин.	≈
HCB71912-C-T-P4S	0,19	**60**	85	13	1	1	16
HCB71912-E-T-P4S	0,19	**60**	85	13	1	1	23
HCB7012-C-T-P4S	0,4	**60**	95	18	1,1	1,1	19
HCB7012-E-T-P4S	0,4	**60**	95	18	1,1	1,1	27
HCB7212-C-T-P4S	0,8	**60**	110	22	1,5	1,5	23
HCB7212-E-T-P4S	0,8	**60**	110	22	1,5	1,5	31
HCB71913-C-T-P4S	0,2	**65**	90	13	1	1	17
HCB71913-E-T-P4S	0,2	**65**	90	13	1	1	25
HCB7013-C-T-P4S	0,42	**65**	100	18	1,1	1,1	20
HCB7013-E-T-P4S	0,42	**65**	100	18	1,1	1,1	28
HCB7213-C-T-P4S	1,02	**65**	120	23	1,5	1,5	24
HCB7213-E-T-P4S	1,02	**65**	120	23	1,5	1,5	33
HCB71914-C-T-P4S	0,33	**70**	100	16	1	1	19
HCB71914-E-T-P4S	0,33	**70**	100	16	1	1	28
HCB7014-C-T-P4S	0,59	**70**	110	20	1,1	1,1	22
HCB7014-E-T-P4S	0,59	**70**	110	20	1,1	1,1	31
HCB7214-C-T-P4S	1,12	**70**	125	24	1,5	1,5	25
HCB7214-E-T-P4S	1,12	**70**	125	24	1,5	1,5	35
HCB71915-C-T-P4S	0,35	**75**	105	16	1	1	20
HCB71915-E-T-P4S	0,35	**75**	105	16	1	1	29
HCB7015-C-T-P4S	0,62	**75**	115	20	1,1	1,1	23
HCB7015-E-T-P4S	0,62	**75**	115	20	1,1	1,1	32
HCB7215-C-T-P4S	1,21	**75**	130	25	1,5	1,5	26
HCB7215-E-T-P4S	1,21	**75**	130	25	1,5	1,5	36
HCB71916-C-T-P4S	0,37	**80**	110	16	1	1	21
HCB71916-E-T-P4S	0,37	**80**	110	16	1	1	30
HCB7016-C-T-P4S	0,84	**80**	125	22	1,1	1,1	25
HCB7016-E-T-P4S	0,84	**80**	125	22	1,1	1,1	35
HCB71917-C-T-P4S	0,53	**85**	120	18	1,1	1,1	23
HCB71917-E-T-P4S	0,53	**85**	120	18	1,1	1,1	33
HCB7017-C-T-P4S	0,88	**85**	130	22	1,1	1,1	25
HCB7017-E-T-P4S	0,88	**85**	130	22	1,1	1,1	36
HCB71918-C-T-P4S	0,55	**90**	125	18	1,1	1,1	23
HCB71918-E-T-P4S	0,55	**90**	125	18	1,1	1,1	34
HCB7018-C-T-P4S	1,15	**90**	140	24	1,5	1,5	27
HCB7018-E-T-P4S	1,15	**90**	140	24	1,5	1,5	39

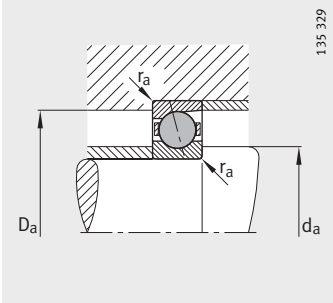

Присоединительные размеры

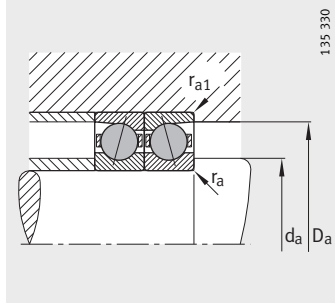

Присоединительные размеры

Присоединительные размеры				Грузоподъемность		Нагрузка предела усталости	Предельная частота вращения	
d_a h12	D_a H12	r_a макс.	r_{a1} макс.	дин. C_r Н	стат. C_{0r} Н	C_{ur} Н	n_G Консист. смазка мин$^{-1}$	n_G Масло мин$^{-1}$
65	80,5	0,6	0,6	16 600	15 800	1 170	19 000	32 000
65	80,5	0,6	0,6	15 600	15 000	1 100	17 000	28 000
67	88	1	0,6	27 000	23 100	1 730	18 000	30 000
67	88	1	0,6	25 500	21 900	1 650	15 000	24 000
69,5	101,5	1,5	1,5	38 000	30 500	2 260	16 000	26 000
69,5	101,5	1,5	1,5	36 000	29 000	2 150	14 000	22 000
70	85,5	0,6	0,6	16 800	16 700	1 230	18 000	30 000
70	85,5	0,6	0,6	15 900	15 800	1 160	15 000	24 000
72	93	1	0,6	27 500	24 700	1 850	17 000	28 000
72	93	1	0,6	26 000	23 500	1 760	15 000	24 000
75,5	109,5	1,5	1,5	46 000	37 500	2 800	15 000	24 000
75,5	109,5	1,5	1,5	44 000	36 000	2 650	13 000	20 000
76	94,5	0,6	0,6	23 100	22 700	1 670	16 000	26 000
76	94,5	0,6	0,6	21 800	21 500	1 580	14 000	22 000
77	102	1	0,6	34 000	30 000	2 230	16 000	26 000
77	102	1	0,6	32 500	29 000	2 120	13 000	20 000
80	115	1,5	1,5	48 000	40 500	3 000	14 000	22 000
80	115	1,5	1,5	45 500	38 500	2 900	12 000	19 000
81	99,5	0,6	0,6	23 500	23 900	1 760	16 000	26 000
81	99,5	0,6	0,6	22 200	22700	1 670	13 000	20 000
82	107	1	0,6	35 000	32 500	2 380	15 000	24 000
82	107	1	0,6	33 500	30 500	2 260	13 000	20 000
85	120	1,5	1,5	49500	43 500	3 200	14 000	22 000
85	120	1,5	1,5	47 000	41 500	3 050	12 000	19 000
86	104	0,6	0,6	23 900	25 000	1 850	15 000	24 000
86	104	0,6	0,6	22 500	23 700	1 750	13 000	20 000
88	117	1	0,6	44 000	40 500	2 950	14 000	22 000
88	117	1	0,6	41 500	38 500	2 800	12 000	19 000
92	114	0,6	0,6	31 000	32 500	2 400	13 000	20 000
92	114	0,6	0,6	29 500	30 500	2 270	12 000	19 000
93	122	1	0,6	45 000	43 000	3 050	13 000	20 000
93	122	1	0,6	42 500	41 000	2 900	11 000	18 000
97	119	0,6	0,6	31 500	34 000	2 460	13 000	20 000
97	119	0,6	0,6	30 000	32 000	2 330	11 000	18 000
100	131	1,5	0,6	53 000	50 000	3 450	12 000	19 000
100	131	1,5	0,6	50 000	47 500	3 300	10 000	17 000

Шпиндельные подшипники

с керамическими шариками

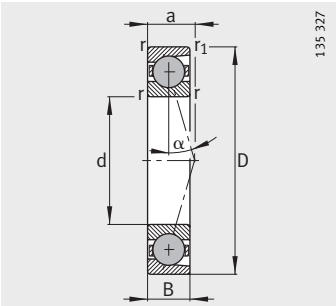

HCB719..-C, HCB70..-C,
α = 15°

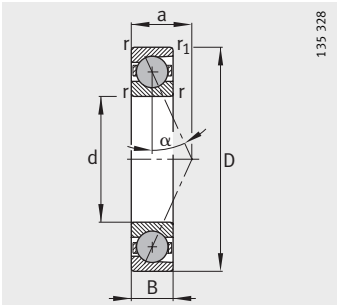

HCB719..-E, HCB70..-E,
α = 25°

Таблица размеров (продолжение) · Размеры в мм

Условное обозначение	Масса	Размеры					
	m	d	D	B	r	r_1	a
	≈кг				мин.	мин.	≈
HCB71919-C-T-P4S	0,58	**95**	130	18	1,1	1,1	24
HCB71919-E-T-P4S	0,58	**95**	130	18	1,1	1,1	35
HCB7019-C-T-P4S	1,2	**95**	145	24	1,5	1,5	28
HCB7019-E-T-P4S	1,2	**95**	145	24	1,5	1,5	40
HCB71920-C-T-P4S	0,79	**100**	140	20	1,1	1,1	26
HCB71920-E-T-P4S	0,79	**100**	140	20	1,1	1,1	38
HCB7020-C-T-P4S	1,25	**100**	150	24	1,5	1,5	29
HCB7020-E-T-P4S	1,25	**100**	150	24	1,5	1,5	41
HCB71921-C-T-P4S	0,82	**105**	145	20	1,1	1,1	27
HCB71921-E-T-P4S	0,82	**105**	145	20	1,1	1,1	39
HCB7021-C-T-P4S	1,49	**105**	160	26	2	2	31
HCB7021-E-T-P4S	1,49	**105**	160	26	2	2	44
HCB71922-C-T-P4S	0,85	**110**	150	20	1,1	1,1	27
HCB71922-E-T-P4S	0,85	**110**	150	20	1,1	1,1	40
HCB7022-C-T-P4S	1,95	**110**	170	28	2	2	33
HCB7022-E-T-P4S	1,95	**110**	170	28	2	2	47
HCB71924-C-T-P4S	1,12	**120**	165	22	1,1	1,1	30
HCB71924-E-T-P4S	1,12	**120**	165	22	1,1	1,1	44
HCB7024-C-T-P4S	2,12	**120**	180	28	2	2	34
HCB7024-E-T-P4S	2,12	**120**	180	28	2	2	49
HCB71926-C-T-P4S	1,49	**130**	180	24	1,5	1,5	33
HCB71926-E-T-P4S	1,49	**130**	180	24	1,5	1,5	48
HCB7026-C-T-P4S	3,21	**130**	200	33	2	2	39
HCB7026-E-T-P4S	3,21	**130**	200	33	2	2	55
HCB71928-C-T-P4S	1,65	**140**	190	24	1,5	1,5	34
HCB71928-E-T-P4S	1,65	**140**	190	24	1,5	1,5	50
HCB7028-C-T-P4S	3,34	**140**	210	33	2	2	40
HCB7028-E-T-P4S	3,34	**140**	210	33	2	2	57

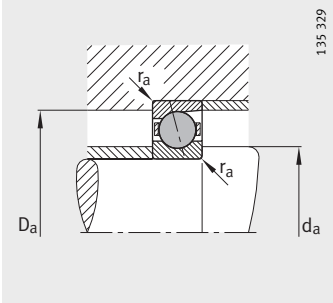

Присоединительные размеры

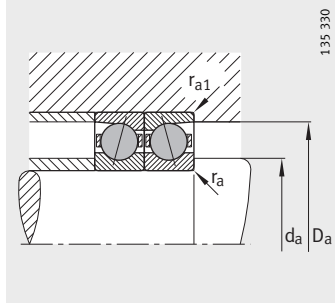

Присоединительные размеры

Присоединительные размеры				Грузоподъемность		Нагрузка предела усталости	Предельная частота вращения	
d_a h12	D_a H12	r_a макс.	r_{a1} макс.	дин. C_r Н	стат. C_{0r} Н	C_{ur} Н	n_G Консист. смазка мин$^{-1}$	n_G Масло мин$^{-1}$
102	124	0,6	0,6	32 000	35 500	2 500	12 000	19 000
102	124	0,6	0,6	30 500	33 500	2 380	10 000	17 000
105	136	1,5	0,6	54 000	53 000	3 600	11 000	18 000
105	136	1,5	0,6	51 000	51 000	3 450	9 500	16 000
107	133	0,6	0,6	40 500	44 500	2 950	11 000	18 000
107	133	0,6	0,6	38 000	42 000	2 800	9 500	16 000
110	141	1,5	0,6	56 000	56 000	3 750	11 000	18 000
110	141	1,5	0,6	53 000	53 000	3 550	9 000	15 000
112	138	0,6	0,6	40 000	44 500	2 950	11 000	18 000
112	138	0,6	0,6	38 000	42 000	2 800	9 000	15 000
116	150	2	1	57 000	60 000	3 850	10 000	17 000
116	150	2	1	54 000	57 000	3 650	8 500	14 000
117	143	0,6	0,6	41 000	46 500	3 000	10 000	17 000
117	143	0,6	0,6	38 500	43 500	2 850	9 000	15 000
121	159	2	1	76 000	76 000	4 750	9 500	16 000
121	159	2	1	72 000	72 000	4 500	8 000	13 000
128	157	0,6	0,6	51 000	59 000	3 600	9 000	15 000
128	157	0,6	0,6	48 000	55 000	3 450	8 000	13 000
131	169	2	1	77 000	81 000	4 900	8 500	14 000
131	169	2	1	73 000	77 000	4 650	7 500	12 000
139	171	0,6	0,6	60 000	70 000	4 100	8 500	14 000
139	171	0,6	0,6	46 000	53 000	3 200	7 000	11 000
142	189	2	1	100 000	104 000	6 100	7 500	12 000
142	189	2	1	95 000	99 000	5 800	6 700	10 000
149	181	0,6	0,6	62 000	76 000	4 350	7 500	12 000
149	181	0,6	0,6	47 500	57 000	3 350	6 700	10 000
152	199	2	1	102 000	110 000	6 300	7 000	11 000
152	199	2	1	97 000	105 000	5 900	6 300	9 500

34975883

Высокоскоростные шпиндельные подшипники

со стальными шариками
с уплотнениями

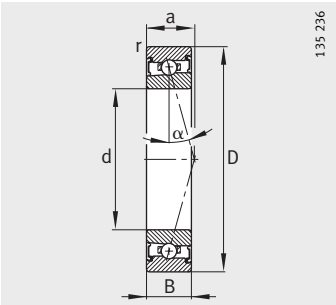

HSS719..-C, HSS70..-C
α = 15°

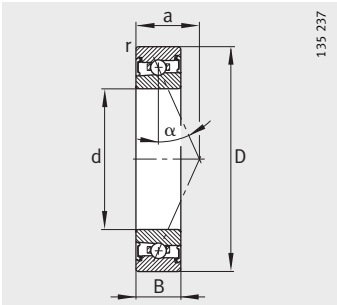

HSS719..-E, HSS70..-E
α = 25°

Таблица размеров · Размеры в мм

Условное обозначение	Масса	Размеры				
	m	d	D	B	r	a
	≈кг				мин.	≈
HSS71900-C-T-P4S	0,01	**10**	22	6	0,3	5
HSS71900-E-T-P4S	0,01	**10**	22	6	0,3	7
HSS7000-C-T-P4S	0,02	**10**	26	8	0,3	6
HSS7000-E-T-P4S	0,02	**10**	26	8	0,3	8
HSS71901-C-T-P4S	0,01	**12**	24	6	0,3	5
HSS71901-E-T-P4S	0,01	**12**	24	6	0,3	7
HSS7001-C-T-P4S	0,022	**12**	28	8	0,3	7
HSS7001-E-T-P4S	0,022	**12**	28	8	0,3	9
HSS71902-C-T-P4S	0,015	**15**	28	7	0,3	6
HSS71902-E-T-P4S	0,015	**15**	28	7	0,3	9
HSS7002-C-T-P4S	0,033	**15**	32	9	0,3	8
HSS7002-E-T-P4S	0,033	**15**	32	9	0,3	10
HSS71903-C-T-P4S	0,017	**17**	30	7	0,3	7
HSS71903-E-T-P4S	0,017	**17**	30	7	0,3	9
HSS7003-C-T-P4S	0,044	**17**	35	10	0,3	9
HSS7003-E-T-P4S	0,044	**17**	35	10	0,3	11
HSS71904-C-T-P4S	0,041	**20**	37	9	0,3	8
HSS71904-E-T-P4S	0,041	**20**	37	9	0,3	11
HSS7004-C-T-P4S	0,074	**20**	42	12	0,6	10
HSS7004-E-T-P4S	0,074	**20**	42	12	0,6	13
HSS71905-C-T-P4S	0,047	**25**	42	9	0,3	9
HSS71905-E-T-P4S	0,047	**25**	42	9	0,3	12
HSS7005-C-T-P4S	0,085	**25**	47	12	0,6	11
HSS7005-E-T-P4S	0,085	**25**	47	12	0,6	14
HSS71906-C-T-P4S	0,047	**30**	47	9	0,3	10
HSS71906-E-T-P4S	0,047	**30**	47	9	0,3	14
HSS7006-C-T-P4S	0,121	**30**	55	13	1	12
HSS7006-E-T-P4S	0,121	**30**	55	13	1	16
HSS71907-C-T-P4S	0,076	**35**	55	10	0,6	11
HSS71907-E-T-P4S	0,076	**35**	55	10	0,6	16
HSS7007-C-T-P4S	0,166	**35**	62	14	1	14
HSS7007-E-T-P4S	0,166	**35**	62	14	1	18
HSS71908-C-T-P4S	0,122	**40**	62	12	0,6	13
HSS71908-E-T-P4S	0,122	**40**	62	12	0,6	18
HSS7008-C-T-P4S	0,208	**40**	68	15	1	15
HSS7008-E-T-P4S	0,208	**40**	68	15	1	20

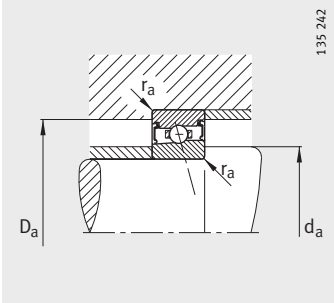

Присоединительные размеры

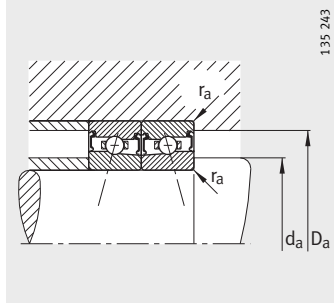

Присоединительные размеры

Присоединительные размеры			Грузоподъемность		Нагрузка предела усталости	Предельная частота вращения
d_a h12	D_a H12	r_a макс.	дин. C_r Н	стат. C_{0r} Н	C_{ur} Н	n_G Консист. смазка мин$^{-1}$
13	19,5	0,3	1 960	1 100	67	90 000
13	19,5	0,3	1 860	1 040	64	75 000
14	22	0,3	2 750	1 600	97	80 000
14	22	0,3	2 600	1 500	92	67 000
15	21,5	0,3	2 040	1 200	74	80 000
15	21,5	0,3	1 930	1 140	71	67 000
16,5	24,5	0,3	2 700	1 630	99	70 000
16,5	24,5	0,3	2 550	1 530	94	60 000
18	25,5	0,3	2 800	1 760	107	67 000
18	25,5	0,3	2 650	1 660	102	56 000
19	29	0,3	3 750	2 450	152	60 000
19	29	0,3	3 550	2 320	145	50 000
20	27,5	0,3	2 900	1 900	116	60 000
20	27,5	0,3	2 700	1 800	110	50 000
21	32	0,3	3 800	2 650	165	53 000
21	32	0,3	3 650	2 500	157	45 000
24	33,5	0,3	3 900	2 850	178	50 000
24	33,5	0,3	3 750	2 700	168	43 000
25	37	0,6	6 200	4 550	280	45 000
25	37	0,6	5 850	4 300	265	38 000
29	38,5	0,3	4 250	3 350	212	43 000
29	38,5	0,3	4 000	3 150	201	36 000
30	42	0,6	6 300	4 900	305	38 000
30	42	0,6	6 000	4 650	285	34 000
34	43,5	0,3	6 400	5 200	320	36 000
34	43,5	0,3	6 000	4 900	305	32 000
36	49	1	8 800	7 100	435	32 000
36	49	1	8 300	6 700	415	28 000
40	51,5	0,6	6 950	6 200	390	32 000
40	51,5	0,6	6 550	5 850	370	26 000
41	56	1	9 300	8 300	510	28 000
41	56	1	8 800	7 800	485	24 000
45	58,5	0,6	7 200	6 950	445	28 000
45	58,5	0,6	6 800	6 400	420	24 000
46	62	1	10 000	9 300	590	26 000
46	62	1	9 300	8 650	560	22 000

Высокоскоростные шпиндельные подшипники

со стальными шариками
с уплотнениями

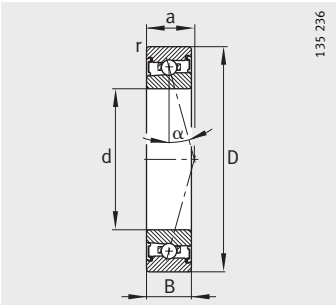

HSS719..-C, HSS70..-C
α = 15°

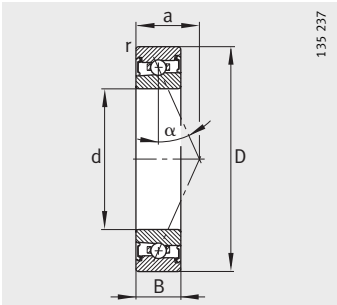

HSS719..-E, HSS70..-E
α = 25°

Таблица размеров (продолжение) · Размеры в мм

Условное обозначение	Масса	Размеры				
	m	d	D	B	r	a
	≈кг				мин.	≈
HSS71909-C-T-P4S	0,132	**45**	68	12	0,6	14
HSS71909-E-T-P4S	0,132	**45**	68	12	0,6	19
HSS7009-C-T-P4S	0,273	**45**	75	16	1	16
HSS7009-E-T-P4S	0,272	**45**	75	16	1	22
HSS71910-C-T-P4S	0,133	**50**	72	12	0,6	14
HSS71910-E-T-P4S	0,133	**50**	72	12	0,6	20
HSS7010-C-T-P4S	0,296	**50**	80	16	1	17
HSS7010-E-T-P4S	0,295	**50**	80	16	1	23
HSS71911-C-T-P4S	0,198	**55**	80	13	1	16
HSS71911-E-T-P4S	0,198	**55**	80	13	1	22
HSS7011-C-T-P4S	0,411	**55**	90	18	1,1	19
HSS7011-E-T-P4S	0,41	**55**	90	18	1,1	26
HSS71912-C-T-P4S	0,22	**60**	85	13	1	16
HSS71912-E-T-P4S	0,22	**60**	85	13	1	23
HSS7012-C-T-P4S	0,453	**60**	95	18	1,1	19
HSS7012-E-T-P4S	0,453	**60**	95	18	1,1	27
HSS71913-C-T-P4S	0,226	**65**	90	13	1	17
HSS71913-E-T-P4S	0,226	**65**	90	13	1	25
HSS7013-C-T-P4S	0,468	**65**	100	18	1,1	20
HSS7013-E-T-P4S	0,468	**65**	100	18	1,1	28
HSS71914-C-T-P4S	0,354	**70**	100	16	1	19
HSS71914-E-T-P4S	0,353	**70**	100	16	1	28
HSS7014-C-T-P4S	0,644	**70**	110	20	1,1	22
HSS7014-E-T-P4S	0,643	**70**	110	20	1,1	31
HSS71915-C-T-P4S	0,38	**75**	105	16	1	20
HSS71915-E-T-P4S	0,379	**75**	105	16	1	29
HSS7015-C-T-P4S	0,68	**75**	115	20	1,1	23
HSS7015-E-T-P4S	0,679	**75**	115	20	1,1	32
HSS71916-C-T-P4S	0,385	**80**	110	16	1	21
HSS71916-E-T-P4S	0,385	**80**	110	16	1	30
HSS7016-C-T-P4S	0,931	**80**	125	22	1,1	25
HSS7016-E-T-P4S	0,929	**80**	125	22	1,1	35
HSS71917-C-T-P4S	0,58	**85**	120	18	1,1	23
HSS71917-E-T-P4S	0,579	**85**	120	18	1,1	33
HSS7017-C-T-P4S	0,975	**85**	130	22	1,1	25
HSS7017-E-T-P4S	0,974	**85**	130	22	1,1	36

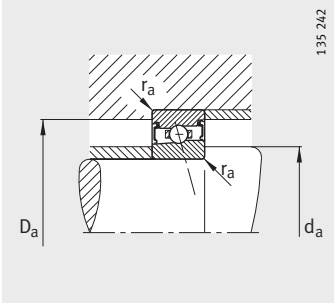

Присоединительные размеры

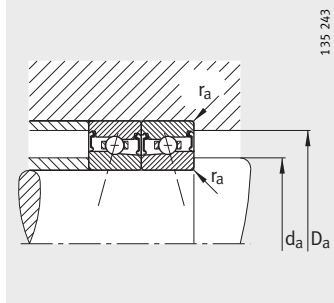

Присоединительные размеры

Присоединительные размеры			Грузоподъемность		Нагрузка предела усталости	Предельная частота вращения
d_a h12	D_a H12	r_a макс.	дин. C_r Н	стат. C_{0r} Н	C_{ur} Н	n_G Консист. смазка мин$^{-1}$
50	63,5	0,6	10 000	9 650	610	24 000
50	63,5	0,6	9 500	9 000	580	22 000
51	69	1	12 900	12 200	770	24 000
51	69	1	12 200	11 400	730	20 000
55	67,5	0,6	10 400	10 200	670	22 000
55	67,5	0,6	9 800	9 650	630	20 000
56	74	1	13 400	13 200	840	22 000
56	74	1	12 500	12 200	790	18 000
60	75,5	0,6	13 400	13 700	870	20 000
60	75,5	0,6	12 700	12 700	830	18 000
62	83	1	18 600	19 000	1 180	19 000
62	83	1	17 600	17 600	1 120	17 000
65	80,5	0,6	14 000	14 600	940	19 000
65	80,5	0,6	13 200	13 400	890	17 000
67	88	1	19 300	20 000	1 280	18 000
67	88	1	18 300	19 000	1 210	15 000
70	85,5	0,6	14 300	15 300	1 010	18 000
70	85,5	0,6	13 400	14 300	960	15 000
72	93	1	20 000	21 600	1 380	17 000
72	93	1	19 000	20 000	1 310	15 000
76	94,5	0,6	18 300	20 000	1 330	16 000
76	94,5	0,6	17 300	18 600	1 250	14 000
77	102	1	26 000	28 000	1 770	16 000
77	102	1	24 500	26 000	1 670	13 000
81	99,5	0,6	19 000	21 200	1 420	16 000
81	99,5	0,6	17 600	20 000	1 340	13 000
82	107	1	26 500	29 000	1 850	15 000
82	107	1	25 000	27 000	1 740	13 000
86	104	0,6	21 200	24 000	1 590	15 000
86	104	0,6	19 600	22 400	1 500	13 000
88	117	1	31 500	34 500	2 220	14 000
88	117	1	30 000	32 500	2 100	12 000
92	114	0,6	22 000	26 000	1 720	14 000
92	114	0,6	20 400	24 500	1 630	12 000
93	122	1	32 000	36 000	2 250	13 000
93	122	1	30 000	33 500	2 130	11 000

Высокоскоростные шпиндельные подшипники

со стальными шариками
с уплотнениями

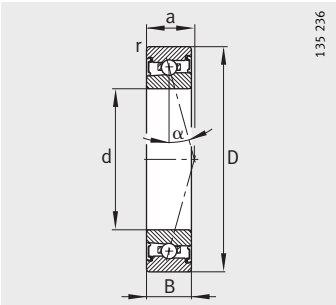

HSS719..-C, HSS70..-C
α = 15°

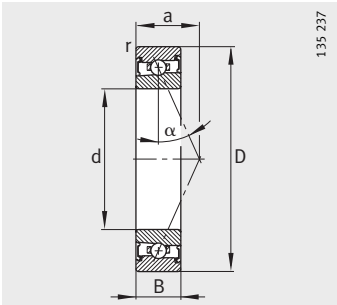

HSS719..-E, HSS70..-E
α = 25°

Таблица размеров (продолжение) · Размеры в мм

Условное обозначение	Масса	Размеры				
	m	d	D	B	r	a
	≈кг				мин.	≈
HSS71918-C-T-P4S	0,589	**90**	125	18	1,1	23
HSS71918-E-T-P4S	0,588	**90**	125	18	1,1	34
HSS7018-C-T-P4S	1,28	**90**	140	24	1,5	27
HSS7018-E-T-P4S	1,27	**90**	140	24	1,5	39
HSS71919-C-T-P4S	0,615	**95**	130	18	1,1	24
HSS71919-E-T-P4S	0,614	**95**	130	18	1,1	35
HSS7019-C-T-P4S	1,33	**95**	145	24	1,5	28
HSS7019-E-T-P4S	1,33	**95**	145	24	1,5	40
HSS71920-C-T-P4S	0,861	**100**	140	20	1,1	26
HSS71920-E-T-P4S	0,859	**100**	140	20	1,1	38
HSS7020-C-T-P4S	1,39	**100**	150	24	1,5	29
HSS7020-E-T-P4S	1,38	**100**	150	24	1,5	41
HSS71921-C-T-P4S	0,897	**105**	145	20	1,1	27
HSS71921-E-T-P4S	0,87	**105**	145	20	1,1	39
HSS7021-C-T-P4S	1,71	**105**	160	26	2	31
HSS7021-E-T-P4S	1,71	**105**	160	26	2	44
HSS71922-C-T-P4S	0,933	**110**	150	20	1,1	27
HSS71922-E-T-P4S	0,932	**110**	150	20	1,1	40
HSS7022-C-T-P4S	2,17	**110**	170	28	2	33
HSS7022-E-T-P4S	2,17	**110**	170	28	2	47
HSS71924-C-T-P4S	1,3	**120**	165	22	1,1	30
HSS71924-E-T-P4S	1,3	**120**	165	22	1,1	44
HSS7024-C-T-P4S	2,33	**120**	180	28	2	34
HSS7024-E-T-P4S	2,33	**120**	180	28	2	49
HSS71926-C-T-P4S	1,71	**130**	180	24	1,5	33
HSS71926-E-T-P4S	1,71	**130**	180	24	1,5	48
HSS7026-C-T-P4S	3,52	**130**	200	33	2	39
HSS7026-E-T-P4S	3,51	**130**	200	33	2	55

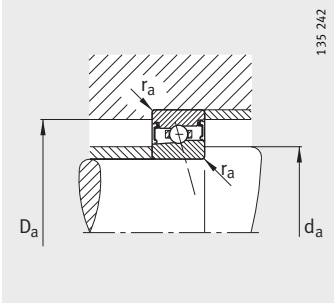

Присоединительные размеры

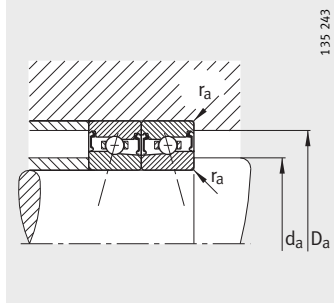

Присоединительные размеры

Присоединительные размеры			Грузоподъемность		Нагрузка предела усталости	Предельная частота вращения
d_a h12	D_a H12	r_a макс.	дин. C_r Н	стат. C_{0r} Н	C_{ur} Н	n_G Консист. смазка мин$^{-1}$
97	119	0,6	23 600	28 500	1 860	13 000
97	119	0,6	22 400	26 500	1 750	11 000
100	131	1,5	37 500	43 000	2 550	12 000
100	131	1,5	35 500	40 000	2 410	10 000
102	124	0,6	24 500	30 000	1 930	12 000
102	124	0,6	22 800	28 000	1 820	10 000
105	136	1,5	38 000	44 000	2 600	11 000
105	136	1,5	35 500	41 500	2 450	9 500
107	133	0,6	29 000	36 000	2 200	11 000
107	133	0,6	27 500	33 500	2 080	9 500
110	141	1,5	38 000	45 500	2 650	11 000
110	141	1,5	36 000	42 500	2 490	9 000
112	138	0,6	30 000	38 000	2 280	11 000
112	138	0,6	28 000	35 500	2 150	9 000
116	150	2	49 000	58 500	3 250	10 000
116	150	2	46 500	54 000	3 050	8 500
117	143	0,6	34 500	44 000	2 550	10 000
117	143	0,6	32 500	40 500	2 430	9 000
121	159	2	50 000	60 000	3 300	9 500
121	159	2	46 500	56 000	3 100	8 000
128	157	0,6	36 500	48 000	2 750	9 000
128	157	0,6	34 000	45 000	2 600	8 000
131	169	2	51 000	63 000	3 400	8 500
131	169	2	48 000	58 500	3 200	7 500
139	171	0,6	41 500	56 000	3 000	8 500
139	171	0,6	39 000	52 000	2 850	7 000
142	189	2	65 500	83 000	4 250	7 500
142	189	2	62 000	78 000	4 000	6 700

34988939

Высокоскоростные шпиндельные подшипники

с керамическими шариками
с уплотнениями

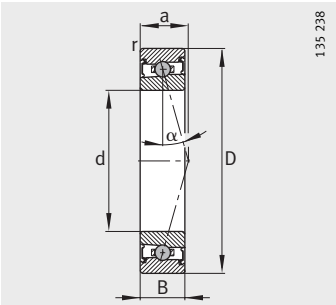

HCS719..-C, HCS70..-C
α = 15°

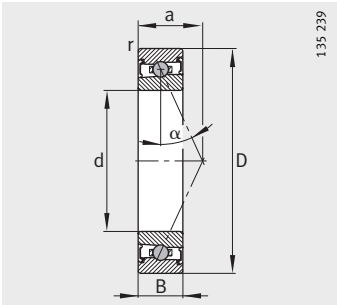

HCS719..-E, HCS70..-E
α = 25°

Таблица размеров · Размеры в мм

Условное обозначение	Масса	Размеры				
	m	d	D	B	r	a
	≈кг				мин.	≈
HCS71900-C-T-P4S	0,01	**10**	22	6	0,3	5
HCS71900-E-T-P4S	0,009	**10**	22	6	0,3	7
HCS7000-C-T-P4S	0,02	**10**	26	8	0,3	6
HCS7000-E-T-P4S	0,02	**10**	26	8	0,3	8
HCS71901-C-T-P4S	0,01	**12**	24	6	0,3	5
HCS71901-E-T-P4S	0,01	**12**	24	6	0,3	7
HCS7001-C-T-P4S	0,022	**12**	28	8	0,3	7
HCS7001-E-T-P4S	0,022	**12**	28	8	0,3	9
HCS71902-C-T-P4S	0,015	**15**	28	7	0,3	6
HCS71902-E-T-P4S	0,015	**15**	28	7	0,3	9
HCS7002-C-T-P4S	0,033	**15**	32	9	0,3	8
HCS7002-E-T-P4S	0,033	**15**	32	9	0,3	10
HCS71903-C-T-P4S	0,017	**17**	30	7	0,3	7
HCS71903-E-T-P4S	0,017	**17**	30	7	0,3	9
HCS7003-C-T-P4S	0,044	**17**	35	10	0,3	9
HCS7003-E-T-P4S	0,044	**17**	35	10	0,3	11
HCS71904-C-T-P4S	0,041	**20**	37	9	0,3	8
HCS71904-E-T-P4S	0,041	**20**	37	9	0,3	11
HCS7004-C-T-P4S	0,074	**20**	42	12	0,6	10
HCS7004-E-T-P4S	0,074	**20**	42	12	0,6	13
HCS71905-C-T-P4S	0,047	**25**	42	9	0,3	9
HCS71905-E-T-P4S	0,047	**25**	42	9	0,3	12
HCS7005-C-T-P4S	0,085	**25**	47	12	0,6	11
HCS7005-E-T-P4S	0,085	**25**	47	12	0,6	14
HCS71906-C-T-P4S	0,047	**30**	47	9	0,3	10
HCS71906-E-T-P4S	0,047	**30**	47	9	0,3	14
HCS7006-C-T-P4S	0,123	**30**	55	13	1	12
HCS7006-E-T-P4S	0,123	**30**	55	13	1	16
HCS71907-C-T-P4S	0,076	**35**	55	10	0,6	11
HCS71907-E-T-P4S	0,076	**35**	55	10	0,6	16
HCS7007-C-T-P4S	0,168	**35**	62	14	1	14
HCS7007-E-T-P4S	0,168	**35**	62	14	1	18
HCS71908-C-T-P4S	0,122	**40**	62	12	0,6	13
HCS71908-E-T-P4S	0,122	**40**	62	12	0,6	18
HCS7008-C-T-P4S	0,211	**40**	68	15	1	15
HCS7008-E-T-P4S	0,211	**40**	68	15	1	20

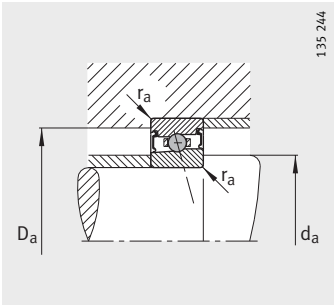

Присоединительные размеры

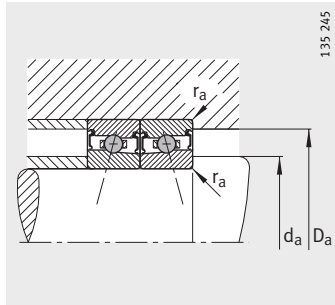

Присоединительные размеры

Присоединительные размеры			Грузоподъемность		Нагрузка предела усталости	Предельная частота вращения
d_a h12	D_a H12	r_a макс.	дин. C_r Н	стат. C_{0r} Н	C_{ur} Н	n_G Консист. смазка мин$^{-1}$
13	19,5	0,3	1 360	760	47,5	100 000
13	19,5	0,3	1 290	720	45,5	85 000
14	22	0,3	1 900	1 100	68	90 000
14	22	0,3	1 800	1 050	65	75 000
15	21,5	0,3	1 410	840	53	90 000
15	21,5	0,3	1 330	800	50	75 000
16,5	24,5	0,3	1 870	1 130	70	80 000
16,5	24,5	0,3	1 770	1 070	67	70 000
18	25,5	0,3	1 940	1 230	76	75 000
18	25,5	0,3	1 830	1 170	72	63 000
19	29	0,3	2 600	1 700	108	70 000
19	29	0,3	2 450	1 610	103	60 000
20	27,5	0,3	1 990	1 330	82	70 000
20	27,5	0,3	1 880	1 260	78	60 000
21	32	0,3	2 650	1 840	117	63 000
21	32	0,3	2 500	1 740	111	53 000
24	33,5	0,3	2 700	1 980	126	56 000
24	33,5	0,3	2 550	1 870	119	48 000
25	37	0,6	4 300	3 200	198	53 000
25	37	0,6	4 100	3 000	188	45 000
29	38,5	0,3	2 900	2 360	150	48 000
29	38,5	0,3	2 750	2 200	142	40 000
30	42	0,6	4 350	3 450	214	45 000
30	42	0,6	4 100	3 250	203	38 000
34	43,5	0,3	4 400	3 650	227	43 000
34	43,5	0,3	4 150	3 450	215	36 000
36	49	1	6 000	4 950	310	38 000
36	49	1	5 700	4 700	295	32 000
40	51,5	0,6	4 800	4 350	275	36 000
40	51,5	0,6	4 500	4 050	260	30 000
41	56	1	6 500	5 800	365	34 000
41	56	1	6 100	5 400	345	28 000
45	58,5	0,6	5 000	4 800	315	32 000
45	58,5	0,6	4 750	4 500	295	28 000
46	62	1	6 800	6 500	415	30 000
46	62	1	6 400	6 100	395	26 000

Высокоскоростные шпиндельные подшипники

с керамическими шариками
с уплотнениями

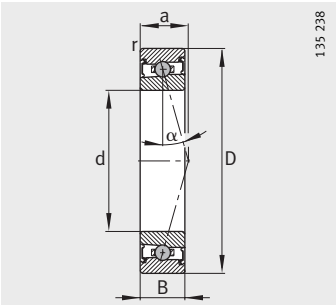

HCS719..-C, HCS70..-C
α = 15°

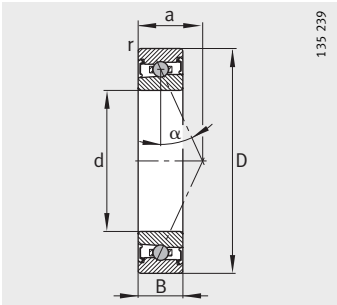

HCS719..-E, HCS70..-E
α = 25°

Таблица размеров (продолжение) · Размеры в мм

Условное обозначение	Масса	Размеры				
	m	d	D	B	r	a
	≈кг				мин.	≈
HCS71909-C-T-P4S	0,135	**45**	68	12	0,6	14
HCS71909-E-T-P4S	0,135	**45**	68	12	0,6	19
HCS7009-C-T-P4S	0,248	**45**	75	16	1	16
HCS7009-E-T-P4S	0,247	**45**	75	16	1	22
HCS71910-C-T-P4S	0,136	**50**	72	12	0,6	14
HCS71910-E-T-P4S	0,136	**50**	72	12	0,6	20
HCS7010-C-T-P4S	0,269	**50**	80	16	1	17
HCS7010-E-T-P4S	0,268	**50**	80	16	1	23
HCS71911-C-T-P4S	0,17	**55**	80	13	1	16
HCS71911-E-T-P4S	0,17	**55**	80	13	1	22
HCS7011-C-T-P4S	0,348	**55**	90	18	1,1	19
HCS7011-E-T-P4S	0,347	**55**	90	18	1,1	26
HCS71912-C-T-P4S	0,19	**60**	85	13	1	16
HCS71912-E-T-P4S	0,19	**60**	85	13	1	23
HCS7012-C-T-P4S	0,388	**60**	95	18	1,1	19
HCS7012-E-T-P4S	0,388	**60**	95	18	1,1	27
HCS71913-C-T-P4S	0,194	**65**	90	13	1	17
HCS71913-E-T-P4S	0,194	**65**	90	13	1	25
HCS7013-C-T-P4S	0,402	**65**	100	18	1,1	20
HCS7013-E-T-P4S	0,402	**65**	100	18	1,1	28
HCS71914-C-T-P4S	0,322	**70**	100	16	1	19
HCS71914-E-T-P4S	0,321	**70**	100	16	1	28
HCS7014-C-T-P4S	0,611	**70**	110	20	1,1	22
HCS7014-E-T-P4S	0,61	**70**	110	20	1,1	31
HCS71915-C-T-P4S	0,347	**75**	105	16	1	20
HCS71915-E-T-P4S	0,346	**75**	105	16	1	29
HCS7015-C-T-P4S	0,645	**75**	115	20	1,1	23
HCS7015-E-T-P4S	0,644	**75**	115	20	1,1	32
HCS71916-C-T-P4S	0,317	**80**	110	16	1	21
HCS71916-E-T-P4S	0,317	**80**	110	16	1	30
HCS7016-C-T-P4S	0,873	**80**	125	22	1,1	25
HCS7016-E-T-P4S	0,871	**80**	125	22	1,1	35
HCS71917-C-T-P4S	0,512	**85**	120	18	1,1	23
HCS71917-E-T-P4S	0,511	**85**	120	18	1,1	33
HCS7017-C-T-P4S	0,916	**85**	130	22	1,1	25
HCS7017-E-T-P4S	0,915	**85**	130	22	1,1	36

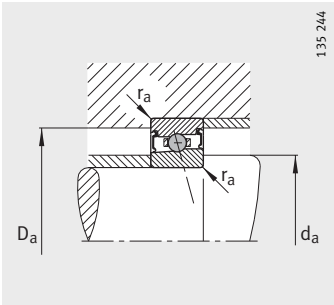

Присоединительные размеры

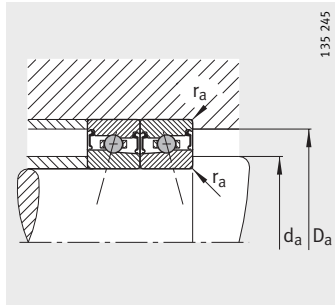

Присоединительные размеры

Присоединительные размеры			Грузоподъемность		Нагрузка предела усталости	Предельная частота вращения
d_a h12	D_a H12	r_a макс.	дин. C_r Н	стат. C_{0r} Н	C_{ur} Н	n_G Консист. смазка мин$^{-1}$
50	63,5	0,6	6 900	6 700	435	28 000
50	63,5	0,6	6 500	6 300	410	24 000
51	69	1	8 900	8 600	550	26 000
51	69	1	8 400	8 000	520	24 000
55	67,5	0,6	7 100	7 200	470	26 000
55	67,5	0,6	6 700	6 700	445	22 000
56	74	1	9 200	9 200	590	24 000
56	74	1	8 700	8 600	560	22 000
60	75,5	0,6	9 300	9 500	620	24 000
60	75,5	0,6	8 800	8 800	590	20 000
62	83	1	13 000	13 200	840	22 000
62	83	1	12 200	12 300	790	19 000
65	80,5	0,6	9 600	10 100	670	22 000
65	80,5	0,6	9 000	9 400	630	19 000
67	88	1	13 400	14 000	910	20 000
67	88	1	12 600	13 100	860	18 000
70	85,5	0,6	9 900	10 700	720	20 000
70	85,5	0,6	9 300	10 000	680	18 000
72	93	1	13 800	15 000	980	20 000
72	93	1	13 000	14 000	930	17 000
76	94,5	0,6	12 700	14 000	940	19 000
76	94,5	0,6	11 900	13 100	890	16 000
77	102	1	18 000	19 500	1 250	18 000
77	102	1	17 000	18 200	1 190	15 000
81	99,5	0,6	13 000	14 800	1 010	18 000
81	99,5	0,6	12 200	13 800	950	15 000
82	107	1	18 200	20 100	1 310	17 000
82	107	1	17 200	18 700	1 240	15 000
86	104	0,6	14 500	16 800	1 130	17 000
86	104	0,6	13 700	15 600	1 060	15 000
88	117	1	21 700	24 300	1 570	16 000
88	117	1	20 500	22 700	1 480	13 000
92	114	0,6	15 100	18 100	1 220	16 000
92	114	0,6	14 200	16 900	1 150	13 000
93	122	1	22 000	25 000	1 590	15 000
93	122	1	20 700	23 400	1 510	13 000

Высокоскоростные шпиндельные подшипники

с керамическими шариками
с уплотнениями

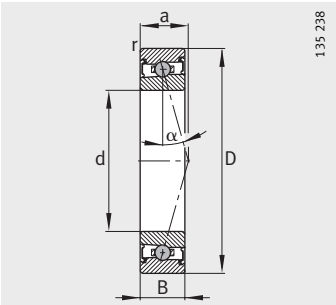

HCS719..-C, HCS70..-C
α = 15°

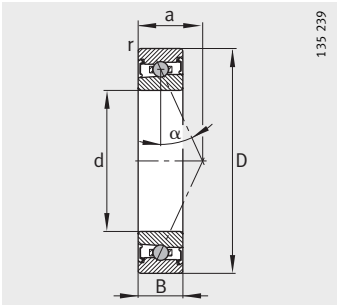

HCS719..-E, HCS70..-E
α = 25°

Таблица размеров (продолжение) · Размеры в мм

Условное обозначение	Масса	Размеры				
	m	d	D	B	r	a
	≈кг				мин.	≈
HCS71918-C-T-P4S	0,588	**90**	125	18	1,1	23
HCS71918-E-T-P4S	0,587	**90**	125	18	1,1	34
HCS7018-C-T-P4S	1,19	**90**	140	24	1,5	27
HCS7018-E-T-P4S	1,18	**90**	140	24	1,5	39
HCS71919-C-T-P4S	0,615	**95**	130	18	1,1	24
HCS71919-E-T-P4S	0,614	**95**	130	18	1,1	35
HCS7019-C-T-P4S	1,24	**95**	145	24	1,5	28
HCS7019-E-T-P4S	1,24	**95**	145	24	1,5	40
HCS71920-C-T-P4S	0,818	**100**	140	20	1,1	26
HCS71920-E-T-P4S	0,816	**100**	140	20	1,1	38
HCS7020-C-T-P4S	1,29	**100**	150	24	1,5	29
HCS7020-E-T-P4S	1,29	**100**	150	24	1,5	41
HCS71921-C-T-P4S	0,851	**105**	145	20	1,1	27
HCS71921-E-T-P4S	0,85	**105**	145	20	1,1	39
HCS7021-C-T-P4S	1,59	**105**	160	26	2	31
HCS7021-E-T-P4S	1,59	**105**	160	26	2	44
HCS71922-C-T-P4S	0,859	**110**	150	20	1,1	27
HCS71922-E-T-P4S	0,858	**110**	150	20	1,1	40
HCS7022-C-T-P4S	2,05	**110**	170	28	2	33
HCS7022-E-T-P4S	2,05	**110**	170	28	2	47
HCS71924-C-T-P4S	1,22	**120**	165	22	1,1	30
HCS71924-E-T-P4S	1,22	**120**	165	22	1,1	44
HCS7024-C-T-P4S	2,2	**120**	180	28	2	34
HCS7024-E-T-P4S	2,2	**120**	180	28	2	49
HCS71926-C-T-P4S	1,59	**130**	180	24	1,5	33
HCS71926-E-T-P4S	1,59	**130**	180	24	1,5	48
HCS7026-C-T-P4S	3,52	**130**	200	33	2	39
HCS7026-E-T-P4S	3,51	**130**	200	33	2	55

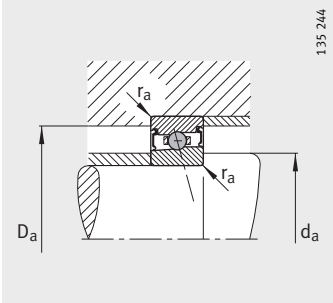

Присоединительные размеры

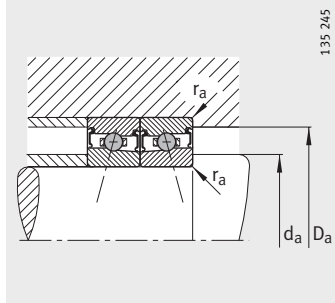

Присоединительные размеры

Присоединительные размеры			Грузоподъемность		Нагрузка предела усталости	Предельная частота вращения
d_a h12	D_a H12	r_a макс.	дин. C_r Н	стат. C_{0r} Н	C_{ur} Н	n_G Консист. смазка мин$^{-1}$
97	119	0,6	16 400	19 800	1 320	15 000
97	119	0,6	15 500	18 500	1 240	13 000
100	131	1,5	26 000	30 000	1 810	14 000
100	131	1,5	24 300	28 000	1 710	12 000
102	124	0,6	16 800	20 800	1 360	14 000
102	124	0,6	15 800	19 400	1 290	12 000
105	136	1,5	26 000	31 000	1 840	13 000
105	136	1,5	24 600	28 500	1 730	11 000
107	133	0,6	20 200	25 000	1 560	13 000
107	133	0,6	19 000	23 400	1 470	11 000
110	141	1,5	26 500	31 500	1 860	12 000
110	141	1,5	24 900	29 500	1 760	11 000
112	138	0,6	20 700	26 500	1 620	12 000
112	138	0,6	19 500	24 600	1 530	11 000
116	150	2	34 000	40 500	2 300	12 000
116	150	2	32 000	38 000	2 180	10 000
117	143	0,6	24 100	30 500	1 820	12 000
117	143	0,6	22 600	28 500	1 720	10 000
121	159	2	34 500	42 000	2 330	11 000
121	159	2	32 500	39 000	2 200	9 000
128	157	0,6	25 000	33 500	1 950	11 000
128	157	0,6	23 700	31 000	1 830	9 000
131	169	2	35 500	44 500	2 410	10 000
131	169	2	33 000	41 500	2 280	8 500
139	171	0,6	29 000	39 000	2 140	9 500
139	171	0,6	27 000	36 500	2 010	8 000
142	189	2	45 500	58 000	3 000	9 000
142	189	2	42 500	54 000	2 850	7 500

FAG

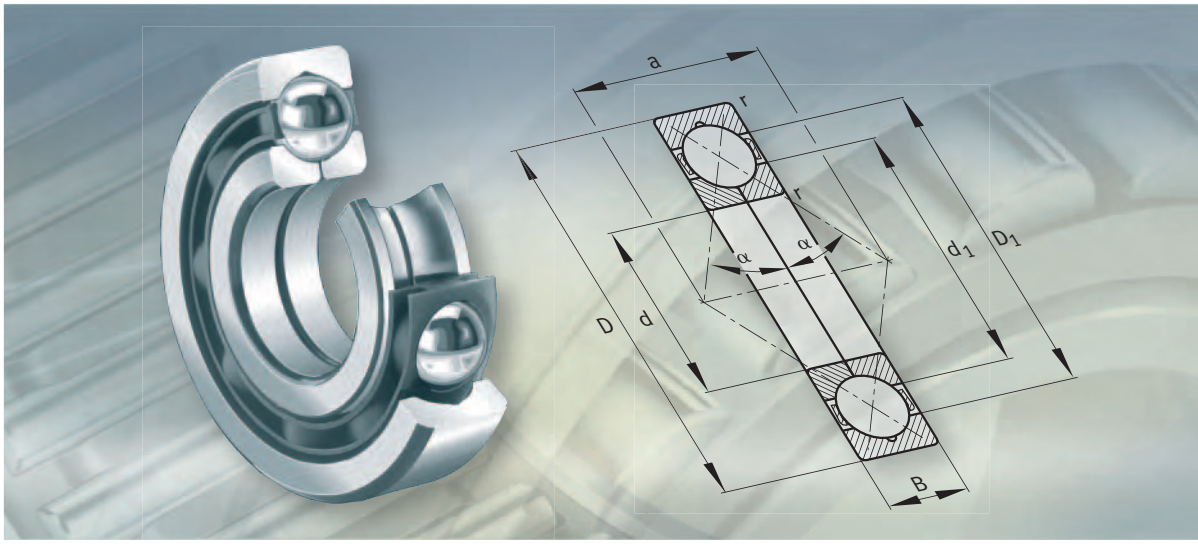

Шарикоподшипники радиально-упорные с четырехточечным контактом

Шарикоподшипники радиально-упорные с четырехточечным контактом

		страница
Общий обзор	Шарикоподшипники радиально-упорные с четырехточечным контактом	350
Основные свойства	Восприятие осевой нагрузки в двух направлениях	351
	Рабочая температура	352
	Сепараторы	352
	Дополнительные обозначения	352
Рекомендации по конструированию и обеспечению надежности	Эквивалентная динамическая нагрузка	353
	Эквивалентная статическая нагрузка	353
	Требуемая минимальная осевая нагрузка	353
	Использование в качестве упорных подшипников	353
	Частоты вращения	353
	Проектирование подшипниковой опоры	354
Точность	Осевой зазор подшипника	354
Таблицы размеров	Шарикоподшипники радиально-упорные с четырехточечным контактом	356

Шарикоподшипники радиально-упорные с четырехточечным контактом

без стопорных пазов на наружном кольце

QJ2, QJ3

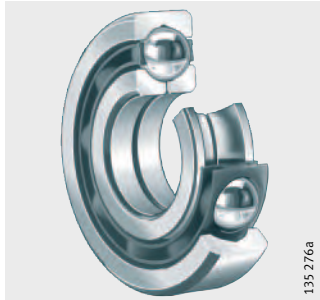

со стопорными пазами на наружном кольце

QJ2..-N2, QJ3..-N2

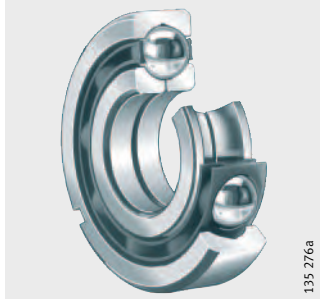

Шарикоподшипники радиально-упорные с четырехточечным контактом

637142667
Основные свойства

Шарикоподшипники с четырехточечным контактом относятся к однорядным радиально-упорным шарикоподшипникам и при установке занимают в осевом направлении значительно меньше места, чем двухрядные исполнения.

Подшипники с четырехточечным контактом содержат массивное наружное кольцо, разъемное внутреннее кольцо, тела качения — шарики и сепаратор из латуни или полиамида. Наличие разъемного внутреннего кольца позволяет установить в подшипник максимальное количество шариков. Половины разъемного внутреннего кольца подбираются индивидуально для каждого подшипника и не взаимозаменяемы с половинами колец другого подшипника того же размера. Наружное кольцо вместе с сепаратором с шариками и обе половины внутреннего кольца могут быть смонтированы по-отдельности.

Восприятие осевой нагрузки в двух направлениях
636793867

Благодаря исполнению дорожек качения с высокими бортиками, углу контакта 35° и максимальному количеству шариков подшипники с четырехточечным контактом обладают высокой грузоподъемностью. Они воспринимают высокие осевые нагрузки в двух направлениях, а также небольшие радиальные нагрузки.

Подшипники со стопорными пазами и без стопорных пазов на наружном кольце
636795275

Однорядные подшипники с четырехточечным контактом, воспринимающие осевые нагрузки в двух направлениях, часто устанавливаются с радиальным зазором по корпусу в качестве чисто упорных рядом с радиальным подшипником. Поэтому для быстрой и надежной фиксации более крупные подшипники с четырехточечным контактом имеют два расположенных под углом 180° стопорных паза на наружном кольце. Такие подшипники имеют дополнительное обозначение N2.

Компенсация углов перекоса
636798091

Допустимый угловой перекос внутреннего кольца относительно наружного крайне мал и зависит от нагрузки на подшипник и от рабочего зазора, а также от размера подшипника. Поэтому подшипники с четырехточечным контактом не предназначены для компенсации перекосов из-за несоосности отверстий в корпусе или прогибов вала.

Перекосы колец усиливают шум при работе, нагрузку на сепаратор и отрицательно влияют на срок службы подшипников.

Уплотнения
636802315

Шарикоподшипники с четырёхточечным контактом выпускаются без уплотнений.

Смазывание
958146571

Они не заполнены смазкой и могут смазываться консистентной смазкой или маслом.

Шарикоподшипники радиально-упорные с четырехточечным контактом

Рабочая температура
636914187

Подшипники с массивными латунными сепараторами могут применяться при рабочей температуре от –30 °C до +150 °C.

Подшипники с наружным диаметром более 240 мм сохраняют стабильность размеров при температуре до +200 °C.

Подшипники с сепараторами из армированного стекловолокном полиамида предназначены для работы при температуре до +120 °C.

Сепараторы
636889739

Стандартные сепараторы для подшипников с четырехточечным контактом перечислены в табл.

Подшипники с латунными сепараторами имеют дополнительное обозначение MPA. Такие сепараторы с окнами центрируются по наружному кольцу.

Подшипники с сепараторами из стеклонаполненного полиамида имеют дополнительное обозначение TVP.

Необходимо проверять стойкость полиамида к воздействию синтетических консистентных смазок, а также смазок с противозадирными (EP) присадками.

Состарившееся масло и содержащиеся в масле присадки при повышенных температурах могут снижать срок службы сепараторов из пластмасс.

Следует обязательно соблюдать сроки замены масла.

Сепаратор и обозначение диаметра отверстия
30307467

Конструктивный ряд	Массивный латунный сепаратор[1]	Сепаратор с окнами, из полиамида[1]
	Обозначение диаметра отверстия	
QJ2	до 07, 10,13, начиная с 16	08, 09, 11, 12, 14, 15
QJ3	04, начиная с 10	от 05 до 09

[1] По заказу возможна поставка подшипников с сепараторами в других исполнениях. В таких случаях пригодность подшипников для работы при высокой частоте вращения и высокой температуре, а также значения грузоподъемности могут отличаться от данных для подшипников со стандартными сепараторами.

Дополнительные обозначения
637145355

Поставляемые исполнения
30310923

Дополнительные обозначения поставляемых исполнений приведены в табл.

Дополнительные обозначения	Описание	Исполнение
C3	Осевой зазор больше, чем нормальный	Специальное, по заказу
MPA	Массивный латунный сепаратор	Стандартное
TVP	Сепаратор с окнами из армированного стекловолокном полиамида 66	
N2	Два стопорных паза на наружном кольце	Стандартное для крупных подшипников

637072907
Рекомендации конструктору и обеспечение надежности

Эквивалентная динамическая нагрузка
637056651

Для подшипников под действием динамической нагрузки справедливо:

Соотношение нагрузок и эквивалентная динамическая нагрузка
637058059

Соотношение нагрузок	Эквивалентная динамическая нагрузка
$\frac{F_a}{F_r} \leqq 0{,}95$	$P = F_r + 0{,}66 \cdot F_a$
$\frac{F_a}{F_r} > 0{,}95$	$P = 0{,}6 \cdot F_r + 1{,}07 \cdot F_a$

P H
эквивалентная динамическая нагрузка для комбинированной нагрузки;
F_a H
динамическая осевая нагрузка;
F_r H
динамическая радиальная нагрузка.

Эквивалентная статическая нагрузка
637048459

Для подшипников под действием статической нагрузки справедливо:

$$P_0 = F_{0r} + 0{,}58 \cdot F_{0a}$$

P_0 H
эквивалентная статическая нагрузка для комбинированной нагрузки;
F_{0a} H
статическая осевая нагрузка на подшипник;
F_{0r} H
статическая радиальная нагрузка на подшипник.

Требуемая минимальная осевая нагрузка
637029899

Для обеспечения низкого трения в подшипнике, в особенности при высоких частотах вращения, требуется наличие минимальной осевой нагрузки. Чтобы избежать чрезмерного роста трения, осевая нагрузка должна быть настолько большой, чтобы контакт шариков с дорожками качения происходил только в одной точке на наружном и на внутреннем кольце. Это условие выполняется, если $F_a \geqq 1{,}2 \cdot F_r$.

Использование в качестве упорных подшипников
637011339

Если подшипники с четырехточечным контактом используются в качестве чисто упорных подшипников, то наружное кольцо должно быть установлено в корпусе с большим радиальным зазором. Благодаря этому подшипники не будут радиально нагружены.

Частоты вращения
636976651

Высокие частоты вращения возможны в том случае, если подшипники с четырехточечным контактом нагружены только осевой силой.

Стандартом ISO 15 312 не предусмотрены базовые тепловые частоты вращения для таких подшипников.

В таблицах размеров приведены поэтому только предельные частоты вращения n_G. Эти значения действительны при смазывании маслом и превышать их не допускается. При необходимости более высоких частот вращения, пожалуйста, обратитесь к нам с запросом.

Проектирование подшипниковой опоры

Допуски валов и корпусов
636950027
802957451

Рекомендуемые допуски валов для радиальных подшипников с цилиндрическим отверстием приведены в табл., стр. 150.

Рекомендуемые допуски корпусов для радиальных подшипников приведены в табл., стр. 152.

Присоединительные размеры
802962059
637088139

В таблицах размеров приведены максимальный размер радиуса галтеля r_a и диаметры заплечиков D_a и d_a.

Точность

Основные размеры подшипников соответствуют DIN 628-4.

Допуски размеров и точности вращения соответствуют классу точности PN по DIN 620-2.

Осевой зазор
637092363

Осевой зазор в подшипниках соответствует нормальной группе зазоров CN по DIN 628-4.

Осевой зазор
637095179

Отверстие d мм		Осевой зазор							
		C2 мкм		CN мкм		C3 мкм		C4 мкм	
свыше	до	мин.	макс.	мин.	макс.	мин.	макс.	мин.	макс.
18	40	30	70	60	110	100	150	140	190
40	60	40	90	80	130	120	170	160	210
60	80	50	100	90	140	130	180	170	220
80	100	60	120	100	160	140	200	180	240
100	140	70	140	120	180	160	220	200	260
140	180	80	160	140	200	180	240	220	280
180	220	100	180	160	220	200	260	240	300
220	260	120	200	180	240	220	300	280	360

Шарико-подшипники радиально-упорные с четырехточечным контактом

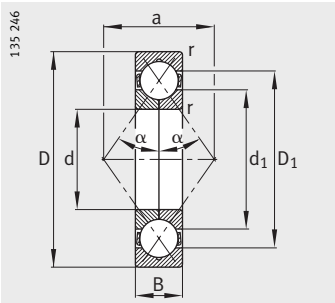

Без стопорных пазов
α = 35°

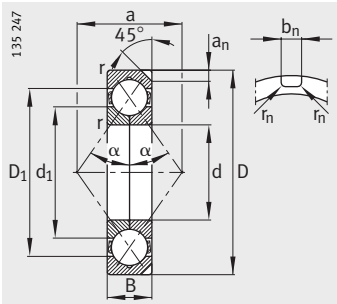

N2, два стопорных паза
α = 35°

Таблица размеров · Размеры в мм

Условное обозначение	Масса	Размеры							
	m ≈кг	d	D	B	r мин.	D_1 ≈	d_1 ≈	a ≈	a_n
QJ304-MPA	0,184	**20**	52	15	1,1	41,4	30,6	26	–
QJ205-MPA	0,171	**25**	52	15	1	43,1	34,2	27	–
QJ305-TVP	0,256	**25**	62	17	1,1	49,5	37,5	31	–
QJ206-MPA	0,254	**30**	62	16	1	50,7	40,3	32	–
QJ306-TVP	0,379	**30**	72	19	1,1	58	43,9	36	–
QJ207-MPA	0,359	**35**	72	17	1,1	59,1	47,9	38	–
QJ307-TVP	0,516	**35**	80	21	1,5	64,8	50,7	41	–
QJ208-TVP	0,399	**40**	80	18	1,1	66,8	53,6	42	–
QJ308-TVP	0,695	**40**	90	23	1,5	73,4	56,6	46	–
QJ209-TVP	0,467	**45**	85	19	1,1	72	58,4	45	–
QJ309-TVP	0,934	**45**	100	25	1,5	81,7	63,6	51	–
QJ210-MPA	0,609	**50**	90	20	1,1	76,4	63,6	49	–
QJ310-MPA	1,39	**50**	110	27	2	89,6	70,8	56	–
QJ211-TVP	0,697	**55**	100	21	1,5	84,7	70,6	54	–
QJ311-MPA	1,76	**55**	120	29	2	97,8	77,5	61	–
QJ212-TVP	0,889	**60**	110	22	1,5	93	77,3	60	–
QJ312-MPA	2,2	**60**	130	31	2,1	106,9	84,2	67	–
QJ213-MPA	1,27	**65**	120	23	1,5	101,5	84,1	65	–
QJ313-MPA	2,71	**65**	140	33	2,1	114,4	90,9	72	–
QJ214-TVP	1,22	**70**	125	24	1,5	106,3	89	68	–
QJ314-MPA	3,29	**70**	150	35	2,1	123,6	97,6	77	–
QJ215-TVP	1,34	**75**	130	25	1,5	111,5	94	72	–
QJ315-N2-MPA	3,95	**75**	160	37	2,1	131	104,3	82	10,1
QJ216-MPA	1,84	**80**	140	26	2	119,6	100,9	77	–
QJ316-N2-MPA	4,65	**80**	170	39	2,1	140,8	110,6	88	10,1
QJ217-MPA	2,3	**85**	150	28	2	128,6	107,5	82	–
QJ317-N2-MPA	5,54	**85**	180	41	3	148,6	117,8	93	11,7
QJ218-N2-MPA	2,8	**90**	160	30	2	136,1	114,2	88	8,1
QJ318-N2-MPA	6,44	**90**	190	43	3	157,1	124,5	98	11,7
QJ219-N2-MPA	3,41	**95**	170	32	2,1	144,4	121	93	8,1
QJ319-N2-MPA	7,45	**95**	200	45	3	165,4	131,2	103	11,7
QJ220-N2-MPA	4,1	**100**	180	34	2,1	153,6	127,7	98	10,1
QJ320-N2-MPA	9,04	**100**	215	47	3	176,6	138,9	110	11,7
QJ221-N2-MPA	4,81	**105**	190	36	2,1	161,6	134,7	103	10,1

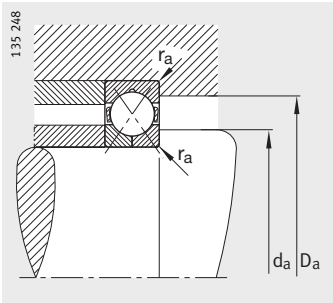

Присоединительные размеры

		Присоединительные размеры			Грузоподъемность		Нагрузка предела усталости	Предельная частота вращения
b_n	r_n	d_a мин.	D_a макс.	r_a макс.	дин. C_r Н	стат. C_{0r} Н	C_{ur} Н	n_G мин$^{-1}$
–	–	27	45	1	30 000	19 600	990	28 000
–	–	31	46	1	25 500	18 600	950	26 000
–	–	32	55	1	44 000	31 500	1 590	14 000
–	–	36	56	1	36 500	27 500	1 410	20 000
–	–	37	65	1	58 500	43 000	2 170	11 000
–	–	42	65	1	44 000	35 500	1 800	18 000
–	–	44	71	1,5	62 000	51 000	2 550	9 500
–	–	47	73	1	56 000	46 500	2 380	9 500
–	–	49	81	1,5	86 500	68 000	3 500	8 500
–	–	52	78	1	64 000	57 000	2 900	8 500
–	–	54	91	1,5	102 000	83 000	4 550	7 500
–	–	57	83	1	61 000	56 000	2 900	13 000
–	–	61	99	2	110 000	91 500	4 950	11 000
–	–	64	91	1,5	80 000	76 500	3 900	7 000
–	–	66	109	2	127 000	108 000	5 900	10 000
–	–	69	101	1,5	96 500	93 000	4 800	6 300
–	–	72	118	2,1	146 000	127 000	6 700	9 000
–	–	74	111	1,5	104 000	104 000	3 950	9 500
–	–	77	128	2,1	163 000	146 000	7 900	8 500
–	–	79	116	1,5	118 000	122 000	6 800	5 600
–	–	82	138	2,1	183 000	166 000	8 600	8 000
–	–	84	121	1,5	125 000	129 000	6 800	5 300
8,5	2	87	148	2,1	212 000	204 000	10 500	7 000
–	–	91	129	2	132 000	137 000	7 100	8 000
8,5	2	92	158	2,1	224 000	220 000	10 800	7 000
–	–	96	139	2	153 000	160 000	8 100	7 000
10,5	2	99	166	2,5	245 000	255 000	11 700	6 300
6,5	1	101	149	2	176 000	186 000	8 800	7 000
10,5	2	104	176	2,5	265 000	285 000	12 900	6 000
6,5	1	107	158	2,1	200 000	212 000	10 100	6 300
10,5	2	109	186	2,5	285 000	310 000	14 100	6 000
8,5	2	112	168	2,1	224 000	240 000	11 200	6 000
10,5	2	114	201	2,5	325 000	365 000	16 300	5 600
8,5	2	117	178	2,1	232 000	260 000	11 600	6 000

Шарико-подшипники радиально-упорные с четырехточечным контактом

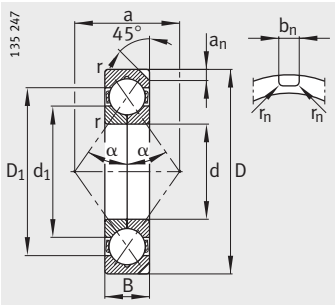

N2, два стопорных паза
α = 35°

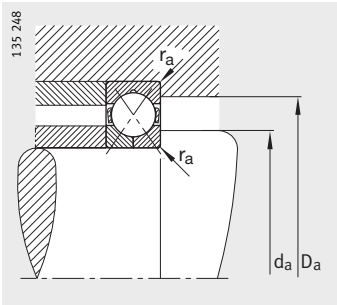

Присоединительные размеры

Таблица размеров (продолжение) · Размеры в мм

Условное обозначение	Масса	Размеры							
	m ≈кг	d	D	B	r мин.	D_1 ≈	d_1 ≈	a ≈	a_n
QJ222-N2-MPA	5,66	**110**	200	38	2,1	169,8	141,6	109	10,1
QJ322-N2-MPA	12,2	**110**	240	50	3	195,5	156,4	123	11,7
QJ224-N2-MPA	6,74	**120**	215	40	2,1	183,6	152,8	117	11,7
QJ324-N2-MPA	15,6	**120**	260	55	3	210,6	169,8	133	11,7
QJ226-N2-MPA	7,66	**130**	230	40	3	195	165,4	127	11,7
QJ326-N2-MPA	19,2	**130**	280	58	4	228	184	144	12,7
QJ228-N2-MPA	9,69	**140**	250	42	3	210,5	180	137	11,7
QJ328-N2-MPA	23,2	**140**	300	62	4	243	197	154	12,7
QJ230-N2-MPA	12,2	**150**	270	45	3	226,7	193,7	147	11,7
QJ330-N2-MPA	28	**150**	320	65	4	261	211,3	165	12,7
QJ232-N2-MPA	15,3	**160**	290	48	3	240	210	158	12,7
QJ332-N2-MPA	32,8	**160**	340	68	4	279,9	222,7	175	12,7
QJ234-N2-MPA	18,9	**170**	310	52	4	260,5	221,4	168	12,7
QJ334-N2-MPA	38,4	**170**	360	72	4	292	238	186	12,7
QJ236-N2-MPA	19,6	**180**	320	52	4	269	231	175	12,7
QJ336-N2-MPA	44,9	**180**	380	75	4	311	249,1	196	12,7
QJ238-N2-MPA	23,8	**190**	340	55	4	286,3	245,8	186	12,7
QJ338-N2-MPA	52,1	**190**	400	78	5	327	262,5	207	12,7
QJ240-N2-MPA	28	**200**	360	58	4	302	258,6	196	12,7
QJ244-N2-MPA	38,6	**220**	400	65	4	336	284,6	217	12,7
QJ344-N2-MPA	77,1	**220**	460	88	5	378	302	238	15
QJ248-N2-MPA	53,1	**240**	440	72	4	367	312,5	238	15
QJ348-N2-MPA	98,2	**240**	500	95	5	410	330,7	259	15

		Присоединительные размеры			Грузоподъемность		Нагрузка предела усталости	Предельная частота вращения
b_n	r_n	d_a мин.	D_a макс.	r_a макс.	дин. C_r Н	стат. C_{0r} Н	C_{ur} Н	n_G мин$^{-1}$
8,5	2	122	188	2,1	250 000	285 000	12 300	5 600
10,5	2	124	226	2,5	345 000	415 000	17 400	5 300
10,5	2	132	203	2,1	280 000	340 000	13 800	5 300
10,5	2	134	246	2,5	380 000	480 000	19 300	5 000
10,5	2	144	216	2,5	290 000	365 000	14 500	5 000
10,5	2	147	263	3	425 000	570 000	21 600	4 800
10,5	2	154	236	2,5	315 000	415 000	16 500	4 800
10,5	2	157	283	3	475 000	655 000	19 700	4 300
10,5	2	164	256	2,5	345 000	480 000	18 400	4 500
10,5	2	167	303	3	510 000	735 000	25 500	3 800
10,5	2	174	276	2,5	375 000	530 000	16 800	4 300
10,5	2	177	323	3	585 000	865 000	29 500	3 600
10,5	2	187	293	3	425 000	630 000	22 800	3 800
10,5	2	187	343	3	585 000	915 000	24 900	3 200
10,5	2	197	303	3	430 000	670 000	18 900	3 600
10,5	2	197	363	3	680 000	1 080 000	33 000	3 000
10,5	2	207	323	3	455 000	735 000	24 400	3 200
10,5	2	210	380	4	735 000	1 250 000	37 000	2 800
10,5	2	217	343	3	510 000	850 000	22 600	3 000
10,5	2	237	383	3	630 000	1 120 000	31 000	2 800
12,5	2,5	240	440	4	900 000	1 660 000	44 500	2 800
12,5	2,5	257	423	3	680 000	1 270 000	30 500	2 800
12,5	2,5	260	480	4	1 020 000	1 960 000	52 000	2 600

FAG

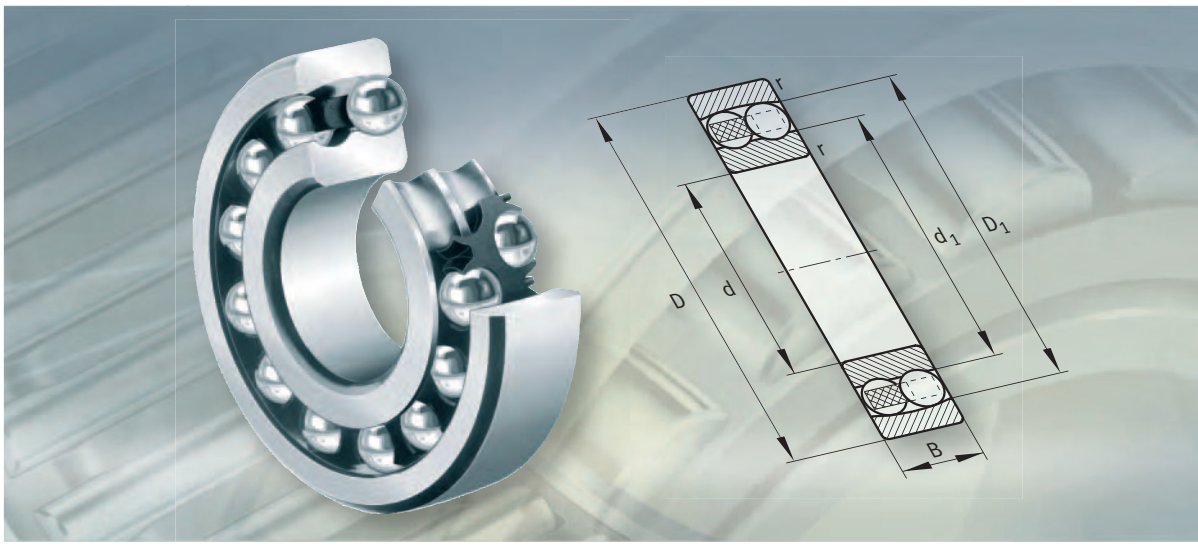

Шарикоподшипники радиальные сферические двухрядные

Шарикоподшипники радиальные сферические двухрядные

		страница
Общий обзор	Шарикоподшипники радиальные сферические двухрядные	362
Основные свойства	Восприятие радиальной и осевой нагрузки	363
	Компенсация углов перекоса	363
	Рабочая температура	363
	Сепараторы	364
	Дополнительные обозначения	364
Рекомендации по конструированию и обеспечению надежности	Эквивалентная динамическая нагрузка	365
	Эквивалентная статическая нагрузка	365
	Требуемая минимальная нагрузка	365
	Частоты вращения	365
	Проектирование подшипниковой опоры	366
Точность	Радиальный зазор в подшипниках с цилиндрическим отверстием	367
	Радиальный зазор в подшипниках с коническим отверстием	367
Таблицы размеров	Шарикоподшипники радиальные сферические двухрядные с цилиндрическим отверстием, открытые или с уплотнениями	368
	Шарикоподшипники радиальные сферические двухрядные с коническим отверстием, открытые или с уплотнениями	370
	Шарикоподшипники радиальные сферические двухрядные с цилиндрическим или коническим отверстием, открытые	378
	Шарикоподшипники радиальные сферические двухрядные с широким внутренним кольцом	382
	Шарикоподшипники радиальные сферические двухрядные с закрепительной втулкой, открытые или с уплотнениями	384
	Шарикоподшипники радиальные сферические двухрядные с закрепительной втулкой, открытые	388

Общий обзор

Шарикоподшипники радиальные сферические двухрядные

с цилиндрическим или коническим отверстием

10, 12, 13,
22, 23

12..-K, 13..-K,
22..-K, 23..-K

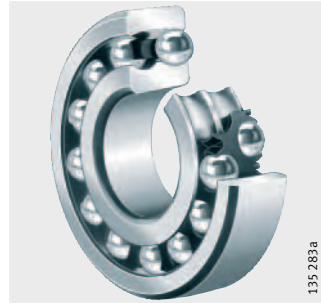

с контактными уплотнениями

22..-2RS, 22..-K-2RS,
23..-2RS

с закрепительной втулкой

с контактными уплотнениями и без уплотнений

12..-K + H, 13..-K + H,
22..-K + H, 23..-K + H

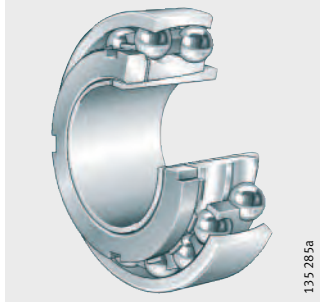

22..-K-2RS + H

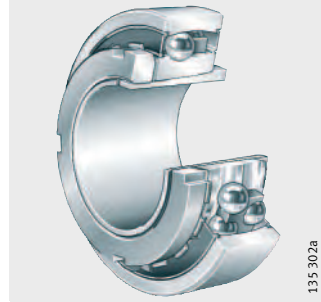

с широким внутренним кольцом

112

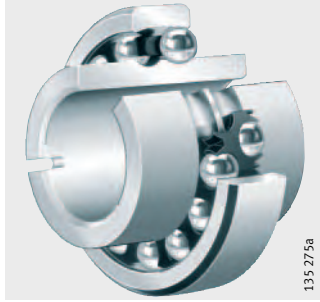

Радиальные сферические шарикоподшипники

637500043
Основные свойства

Радиальные сферические шарикоподшипники являются двухрядными, неразъёмными подшипниками, состоящими из наружного кольца с вогнутой сферической дорожкой качения, внутреннего кольца с цилиндрическим или коническим отверстием и сепаратора с шариками. Подшипники выпускаются открытыми и с уплотнениями.

Восприятие радиальной и осевой нагрузки
637356811

Радиальные сферические шарикоподшипники дополнительно к радиальным воспринимают осевые нагрузки в обоих направлениях.

С цилиндрическим или коническим отверстием
637359627

Подшипники конструктивных рядов 12, 13, 22 и 23 выпускаются с цилиндрическим или коническим отверстием.

Подшипники с коническим отверстием имеют конусность отверстия 1:12 и дополнительное обозначение K.

С закрепительной втулкой
637363851

Сферические шарикоподшипники с коническим отверстием поставляются также с закрепительной втулкой, шлицевой гайкой и стопорной шайбой. Закрепительные втулки к подшипнику нужно заказывать дополнительно.

С широким внутренним кольцом
637366667

Подшипники конструктивного ряда 112 имеют широкое внутреннее кольцо с пазом на одном из торцов, служащим для фиксации с помощью штифта.

Эти подшипники предназначены для простых подшипниковых узлов со стандартными валами. Они легко монтируются благодаря допуску диаметра отверстия подшипника J7.

Уплотнения
637370891

Сферические шарикоподшипники конструктивных рядов 12, 13, 22 и 23 выпускаются также и с уплотнениями. Эти подшипники имеют контактные уплотнения с двух сторон и дополнительное обозначение 2RS.

Смазывание
958207371

Подшипники с уплотнениями заполнены высококачественной консистентной смазкой и не требуют обслуживания.

Компенсация углов перекоса
637330187

При нормальных условиях эксплуатации сферические шарикоподшипники с вращающимся внутренним кольцом могут работать при отклонении до 4° от среднего положения, подшипники с уплотнениями – максимум до 1,5°. Таким образом, подшипники допускают перекосы между наружным и внутренним кольцами и компенсируют несоосности, прогибы валов и деформации корпусов.

При вращающемся наружном кольце или внутреннем кольце, совершающем боковые качательные движения, способность компенсировать угловую несоосность ниже. В этих случаях для уточнения необходимо сделать запрос.

Рабочая температура
637303563

Открытые подшипники с латунными сепараторами могут использоваться при рабочих температурах от –30 °C до +150 °C.

Подшипники с сепараторами из армированного стекловолокном полиамида предназначены для рабочих температур до +120 °C.

Сферические шарикоподшипники с уплотнениями предназначены для рабочих температур от –30 °C до +100 °C, ограничиваемых термическими характеристиками материала уплотнений и примененной смазки.

Радиальные сферические шарикоподшипники

Сепараторы
637260043

Стандартные сепараторы для сферических шарикоподшипников приведены в таблице «Сепаратор и обозначение диаметра отверстия».

Сферические шарикоподшипники с сепараторами из армированного стекловолокном полиамида 66 имеют дополнительное обозначение TVH.

Массивные латунные сепараторы с центрированием по телам качения имеют ~~распознают по дополнительному обозначению~~ M.

Необходимо проверять стойкость полиамида к воздействию консистентных смазок и масел на синтетической основе, а также смазок с противозадирными (EP) присадками.

Состарившееся масло и содержащиеся в нем присадки при повышенных температурах могут снижать срок службы сепараторов из пластмассы.

Следует строго соблюдать сроки замены масла.

Сепаратор и обозначение диаметра отверстия
30387595

Конструктивный ряд	Массивный полиамидный сепаратор[1]	Массивный латунный сепаратор[1]
	Обозначение диаметра отверстия	
10	8	–
12	до 18	от 19
13	до 13	от 14
22	до 13, 15, 16, 18	14, 17, от 19
23	до 13	от 14
112	от 04 до 12	–

[1] По заказу возможна поставка подшипников с сепараторами в других исполнениях. В таких случаях пригодность подшипников для работы при высокой частоте вращения и высокой температуре, а также значения грузоподъемности могут отличаться от данных для подшипников со стандартными сепараторами.

Дополнительные обозначения
637156619

Поставляемые исполнения
637159435

Дополнительные обозначения поставляемых исполнений приведены в табл.

Дополнительные обозначения	Описание	Исполнение
C3	Радиальный зазор больше нормального	Стандартное при коническом отверстии
K	Коническое отверстие	Стандартное
M	Массивный латунный сепаратор	
TVH	Массивный сепаратор из армированного стекловолокном полиамида 66	
2RS	Контактные уплотнения с двух сторон	

637671307

Рекомендации конструктору и обеспечение надежности

Эквивалентная динамическая нагрузка

637660427

Для подшипников под действием динамической нагрузки справедливо:

Соотношение нагрузок и эквивалентная динамическая нагрузка
637661835

Соотношение нагрузок	Эквивалентная динамическая нагрузка
$\frac{F_a}{F_r} \leqq e$	$P = F_r + Y_1 \cdot F_a$
$\frac{F_a}{F_r} > e$	$P = 0{,}65 \cdot F_r + Y_2 \cdot F_a$

P H
эквивалентная динамическая нагрузка для комбинированной нагрузки;
F_a H
динамическая осевая нагрузка;
F_r H
динамическая радиальная нагрузка;
e, Y_1, Y_2 –
коэффициенты, см. в таблицах размеров.

Эквивалентная статическая нагрузка

637646859

Для подшипников под действием статической нагрузки справедливо:

$$P_0 = F_{0r} + Y_0 \cdot F_{0a}$$

P_0 H
эквивалентная статическая нагрузка для комбинированной нагрузки;
F_{0a} H
статическая осевая нагрузка;
F_{0r} H
статическая радиальная нагрузка;
Y_0 –
коэффициент, см. в таблицах размеров.

Требуемая минимальная нагрузка

637620235

Для того, чтобы подшипник работал без проскальзывания, он должен быть нагружен в достаточной мере. При слишком низкой нагрузке (например, на высоких частотах вращения во время пробного пуска) может возникать проскальзывание, которое при недостаточном смазывании может привести к повреждению подшипника.

Минимальная нагрузка должна составлять $P/C_r = 0{,}01$.

Частоты вращения

637601675

Если в таблицах размеров для базовой тепловой частоты вращения n_B указано более высокое значение, чем для предельной частоты вращения n_G, то более высокое значение использовать нельзя.

Частота вращения подшипников с контактными уплотнениями (дополнительное обозначение 2RSR) ограничена допустимой скоростью скольжения рабочей кромки уплотнения, поэтому в таблицах размеров для таких подшипников указана только предельная частота вращения n_G.

Проектирование подшипниковой опоры

Допуски валов и корпусов
637575051
803202187

Рекомендуемые допуски валов для радиальных подшипников с цилиндрическим отверстием приведены в табл., стр. 150.

Рекомендуемые допуски корпусов для радиальных подшипников приведены в табл., стр. 152.

Присоединительные размеры
803565195

В таблицах размеров приведены максимальный размер радиуса галтеля r_a и диаметры заплечиков D_a и d_a.

Подшипники с коническим отверстием внутреннего кольца закрепляют:

- или непосредственно на конической шейке вала,
- или на цилиндрической шейке вала при помощи закрепительной втулки, шлицевой гайки и стопорной шайбы.

При высоких осевых нагрузках может быть использовано опорное кольцо. При установке следует соблюдать размеры опорного кольца по таблицам размеров.

Выступание шариков
637563787

В некоторых подшипниках с латунным сепаратором шарики несколько выступают за торцы подшипника. Выступание C_1 следует учитывать при проектировании сопрягаемой конструкции. Значения C_1 см. в таблицах размеров на стр. 380 и стр. 389.

Закрепление подшипников конструктивного ряда 122
637514379

Данные подшипники фиксируются в осевом направлении при помощи установочных штифтов, которые заходят в паз внутреннего кольца, *рис. 1*. Кроме этого, штифты предотвращают проворачивание внутренних колец относительно вала.

Если вал устанавливается на двух таких подшипниках, то фиксирующие пазы должны быть обращены или друг к другу, или друг от друга, *рис. 1*.

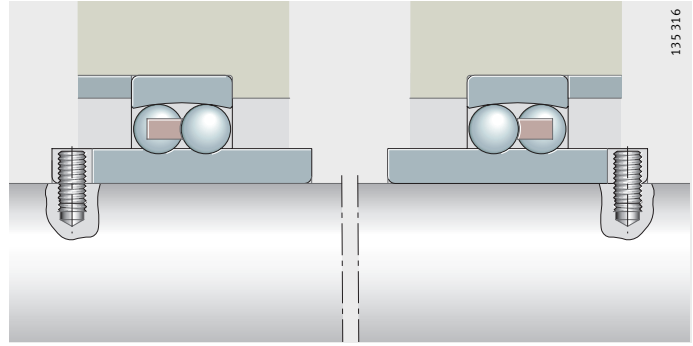

30406283

Рисунок 1
Расположение и закрепление подшипников

30408331

Точность

Основные размеры подшипников соответствуют DIN 630.

Допуски размеров и точности вращения соответствуют классу точности PN по DIN 620-2.

Подшипники конструктивного ряда 112 имеют допуск диаметра отверстия J7.

Радиальный зазор в подшипниках с цилиндрическим отверстием

637706891

Радиальный зазор

637709707

Радиальный зазор в подшипниках – CN по DIN 620-4.

Отверстие d мм		Радиальный зазор CN мкм		Радиальный зазор C3 мкм	
свыше	до	мин.	макс.	мин.	макс.
–	6	5	15	10	20
6	10	6	17	12	25
10	14	6	19	13	26
14	18	8	21	15	28
18	24	10	23	17	30
24	30	11	24	19	35
30	40	13	29	23	40
40	50	14	31	25	44
50	65	16	36	30	50
65	80	18	40	35	60
80	100	22	48	42	70
100	120	25	56	50	83
120	140	30	68	60	100
140	160	35	80	70	120

Радиальный зазор в подшипниках с коническим отверстием

637680267

Радиальный зазор

637683083

Радиальный зазор подшипников с коническим отверстием соответствует группе зазоров C3 по DIN 620-4.

Отверстие d мм		Радиальный зазор CN мкм		Радиальный зазор C3 мкм	
свыше	до	мин.	макс.	мин.	макс.
18	24	13	26	20	33
24	30	15	28	23	39
30	40	19	35	29	46
40	50	22	39	33	52
50	65	27	47	41	61
65	80	35	57	50	75
80	100	42	68	62	90
100	120	50	81	75	108
120	140	60	98	90	130
140	160	65	110	100	150

36657291

Шарико-подшипники радиальные сферические двухрядные

с цилиндрическим отверстием
открытые или
с уплотнениями

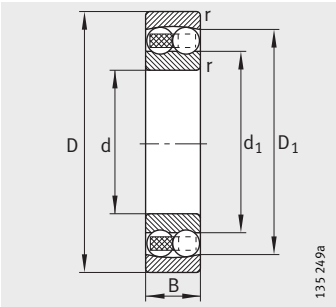

Цилиндрическое отверстие

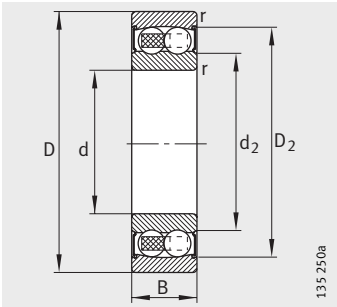

Цилиндрическое отверстие
Уплотнение 2RS

Таблица размеров · Размеры в мм

Условное обозначение	Масса	Размеры							
	m ≈кг	d	D	B	r мин.	D_1 ≈	D_2 ≈	d_1 ≈	d_2 ≈
135-TVH	0,01	**5**	19	6	0,3	14,5	–	10,1	–
126-TVH	0,009	**6**	19	6	0,3	14,5	–	10,1	–
127-TVH	0,014	**7**	22	7	0,3	16,8	–	12,4	–
108-TVH	0,014	**8**	22	7	0,3	16,8	–	12,4	–
129-TVH	0,022	**9**	26	8	0,6	20	–	14,5	–
1200-TVH	0,034	**10**	30	9	0,6	23,5	–	16,3	–
2200-2RS-TVH	0,053	**10**	30	14	0,6	–	25,9	–	14,1
2200-TVH	0,045	**10**	30	14	0,6	24,2	–	15,1	–
1201-TVH	0,041	**12**	32	10	0,6	25,4	–	18,2	–
2201-2RS-TVH	0,058	**12**	32	14	0,6	–	27,9	–	16,2
2201-TVH	0,05	**12**	32	14	0,6	26,2	–	17,1	–
1202-TVH	0,048	**15**	35	11	0,6	29,2	–	20,2	–
2202-2RS-TVH	0,061	**15**	35	14	0,6	–	31	–	19
2202-TVH	0,057	**15**	35	14	0,6	29,5	–	20,3	–
2302-TVH	0,111	**15**	42	17	1	34,8	–	22,5	–
1203-TVH	0,073	**17**	40	12	0,6	32,3	–	23,7	–
2203-2RS-TVH	0,098	**17**	40	16	0,6	–	34,3	–	21,7
2203-TVH	0,054	**17**	40	16	0,6	34,1	–	23,9	–
1303-TVH	0,065	**17**	47	14	1	37,3	–	26,7	–
2303-2RS-TVH	0,175	**17**	47	19	1	–	40,3	–	23,9
2303-TVH	0,155	**17**	47	19	1	37,3	–	26,2	–

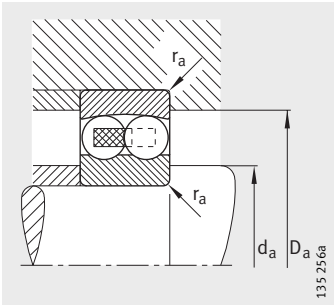

Присоединительные размеры

Присоединительные размеры			Грузоподъемность		Коэффициенты для расчета				Нагрузка предела усталости	Предельная частота вращения	Базовая тепловая частота вращения
d_a мин.	D_a макс.	r_a макс.	дин. C_r Н	стат. C_{0r} Н	e	Y_1	Y_2	Y_0	C_{ur} Н	n_G мин$^{-1}$	n_B мин$^{-1}$
7,4	16,6	0,3	2 600	475	0,35	1,82	2,82	1,91	29,5	36 000	34 500
8,4	16,6	0,3	2 600	475	0,35	1,82	2,82	1,91	29,5	36 000	41 500
9,4	19,6	0,3	2 750	560	0,33	1,92	2,97	2,01	34,5	36 000	36 000
10,6	19,4	0,3	2 750	560	0,33	1,92	2,97	2,01	34,5	36 000	–
13,2	21,8	0,6	3 950	800	0,32	1,95	3,01	2,04	50	32 000	32 500
14,2	25,8	0,6	5 700	1 180	0,32	1,95	3,02	2,05	73	30 000	30 000
14,2	25,8	0,6	5 700	1 180	0,32	1,95	3,02	2,05	73	18 000	–
14,2	25,8	0,6	8 800	1 730	0,58	1,09	1,69	1,14	107	28 000	29 000
16,2	27,8	0,6	5 700	1 260	0,37	1,69	2,62	1,77	78	30 000	29 000
16,2	27,8	0,6	5 700	1 260	0,37	1,69	2,62	1,77	78	17 000	–
16,2	27,8	0,6	9 400	1 920	0,53	1,2	1,85	1,25	120	26 000	26 000
19,2	30,8	0,6	7 700	1 730	0,34	1,86	2,88	1,95	108	26 000	26 000
19,2	30,8	0,6	7 700	1 730	0,34	1,86	2,88	1,95	108	15 000	–
19,2	30,8	0,6	9 600	2 080	0,46	1,37	2,13	1,44	130	24 000	21 900
20,6	36,4	1	17 000	3 700	0,51	1,23	1,91	1,29	232	18 000	18 600
21,2	35,8	0,6	8 100	2 000	0,33	1,93	2,99	2,03	124	22 000	23 600
21,2	35,8	0,6	8 100	2 000	0,33	1,93	2,99	2,03	124	14 000	–
21,2	35,8	0,6	11 800	2 750	0,46	1,37	2,12	1,43	171	19 000	19 300
22,6	41,4	1	12 900	3 150	0,32	1,94	3	2,03	197	18 000	18 500
22,6	41,4	1	12 900	3 150	0,32	1,94	3	2,03	197	11 000	–
22,6	41,4	1	13 900	3 150	0,53	1,19	1,85	1,25	197	17 000	16 900

Шарико-подшипники радиальные сферические двухрядные

с цилиндрическим или коническим отверстием открытые или с уплотнениями

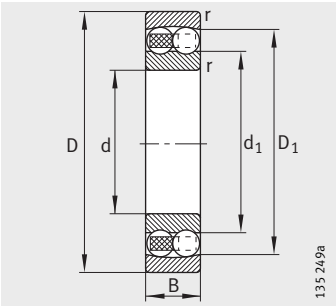

Цилиндрическое отверстие

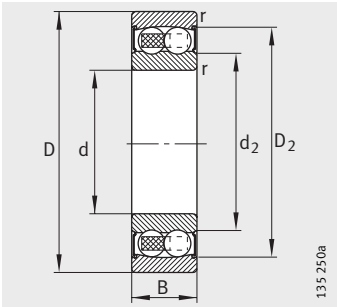

Цилиндрическое отверстие
Уплотнение 2RS

Таблица размеров (продолжение) · Размеры в мм

Условное обозначение	Масса	Размеры							
	m ≈кг	d	D	B	r мин.	D_1 ≈	D_2 ≈	d_1 ≈	d_2 ≈
1204-K-TVH-C3	0,116	**20**	47	14	1	38,1	–	29,2	–
1204-TVH	0,118	**20**	47	14	1	38,1	–	29,2	–
2204-2RS-TVH	0,151	**20**	47	18	1	–	41,7	–	25,9
2204-TVH	0,134	**20**	47	18	1	39,5	–	28	–
1304-TVH	0,163	**20**	52	15	1,1	41,9	–	31,6	–
2304-2RS-TVH	0,23	**20**	52	21	1,1	–	45,2	–	27,2
2304-TVH	0,206	**20**	52	21	1,1	41,5	–	29,1	–
1205-K-TVH-C3	0,135	**25**	52	15	1	43,9	–	33,3	–
1205-TVH	0,138	**25**	52	15	1	43,9	–	33,3	–
2205-2RS-TVH	0,161	**25**	52	18	1	–	46,3	–	30,7
2205-K-2RS-TVH-C3	0,157	**25**	52	18	1	–	46,3	–	30,7
2205-K-TVH-C3	0,152	**25**	52	18	1	44,7	–	32,3	–
2205-TVH	0,156	**25**	52	18	1	44,7	–	32,3	–
1305-K-TVH-C3	0,254	**25**	62	17	1,1	50,8	–	38,1	–
1305-TVH	0,258	**25**	62	17	1,1	50,8	–	38,1	–
2305-2RS-TVH	0,367	**25**	62	24	1,1	–	53,2	–	33,5
2305-K-TVH-C3	0,328	**25**	62	24	1,1	50,1	–	35,5	–
2305-TVH	0,335	**25**	62	24	1,1	50,1	–	35,5	–
1206-K-TVH-C3	0,217	**30**	62	16	1	51,9	–	40,1	–
1206-TVH	0,221	**30**	62	16	1	51,9	–	40,1	–
2206-2RS-TVH	0,274	**30**	62	20	1	–	54,3	–	37,3
2206-K-2RS-TVH-C3	0,268	**30**	62	20	1	–	54,3	–	37,3
2206-K-TVH-C3	0,246	**30**	62	20	1	54	–	38,5	–
2206-TVH	0,252	**30**	62	20	1	54	–	38,5	–
1306-K-TVH-C3	0,379	**30**	72	19	1,1	59,4	–	45	–
1306-TVH	0,384	**30**	72	19	1,1	59,4	–	45	–
2306-2RS-TVH	0,554	**30**	72	27	1,1	–	63	–	40,6
2306-K-TVH-C3	0,476	**30**	72	27	1,1	59,3	–	41,5	–
2306-TVH	0,488	**30**	72	27	1,1	59,3	–	41,5	–

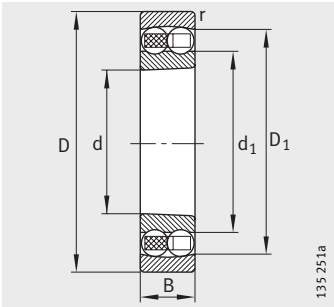

Коническое отверстие
K = конус 1:12

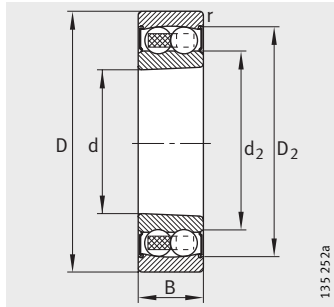

Коническое отверстие
K = конус 1:12
Уплотнение 2RS

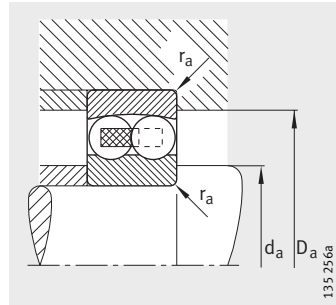

Присоединительные размеры

Присоединительные размеры			Грузоподъемность		Коэффициенты для расчета				Нагрузка предела усталости	Предельная частота вращения	Базовая тепловая частота вращения
d_a мин.	D_a макс.	r_a макс.	дин. C_r Н	стат. C_{0r} Н	e	Y_1	Y_2	Y_0	C_{ur} Н	n_G мин$^{-1}$	n_B мин$^{-1}$
25,6	41,4	1	10 100	2 600	0,28	2,24	3,46	2,34	161	18 000	20 700
25,6	41,4	1	10 100	2 600	0,28	2,24	3,46	2,34	161	18 000	20 700
25,6	41,4	1	10 100	2 600	0,28	2,24	3,46	2,34	161	11 000	–
25,6	41,4	1	14 700	3 500	0,44	1,45	2,24	1,51	219	17 000	17 400
27	45	1	12 700	3 300	0,29	2,17	3,35	2,27	206	16 000	16 100
27	45	1	12 700	3 300	0,29	2,17	3,35	2,27	206	10 000	–
27	45	1	17 600	4 250	0,51	1,23	1,9	1,29	265	16 000	16 400
30,6	46,4	1	12 300	3 250	0,27	2,37	3,66	2,48	203	16 000	18 100
30,6	46,4	1	12 300	3 250	0,27	2,37	3,66	2,48	203	16 000	18 100
30,6	46,4	1	12 300	3 250	0,27	2,37	3,66	2,48	203	9 500	–
30,6	46,4	1	12 300	3 250	0,27	2,37	3,66	2,48	203	9 500	–
30,6	46,4	1	17 300	4 400	0,35	1,78	2,75	1,86	275	15 000	14 900
30,6	46,4	1	17 300	4 400	0,35	1,78	2,75	1,86	275	15 000	14 900
32	55	1	18 300	4 950	0,28	2,29	3,54	2,4	310	14 000	13 900
32	55	1	18 300	4 950	0,28	2,29	3,54	2,4	310	14 000	13 900
32	55	1	18 300	4 950	0,28	2,29	3,54	2,4	310	8 000	–
32	55	1	25 000	6 500	0,48	1,32	2,04	1,38	405	13 000	14 100
32	55	1	25 000	6 500	0,48	1,32	2,04	1,38	405	13 000	14 100
35,6	56,4	1	15 900	4 600	0,25	2,53	3,91	2,65	285	14 000	15 400
35,6	56,4	1	15 900	4 600	0,25	2,53	3,91	2,65	285	14 000	15 400
35,6	56,4	1	15 900	4 600	0,25	2,53	3,91	2,65	285	8 000	–
35,6	56,4	1	15 900	4 600	0,25	2,53	3,91	2,65	285	8 000	–
35,6	56,4	1	26 000	6 900	0,3	2,13	3,29	2,23	430	12 000	12 700
35,6	56,4	1	26 000	6 900	0,3	2,13	3,29	2,23	430	12 000	12 700
37	65	1	21 700	6 300	0,26	2,39	3,71	2,51	390	11 000	12 200
37	65	1	21 700	6 300	0,26	2,39	3,71	2,51	390	11 000	12 200
37	65	1	21 700	6 300	0,26	2,39	3,71	2,51	390	6 700	–
37	65	1	32 500	8 700	0,45	1,4	2,17	1,47	540	10 000	12 300
37	65	1	32 500	8 700	0,45	1,4	2,17	1,47	540	10 000	12 300

Шарико-подшипники радиальные сферические двухрядные

с цилиндрическим или коническим отверстием открытые или с уплотнениями

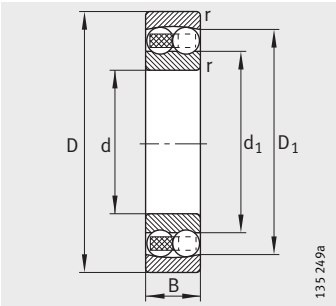

Цилиндрическое отверстие

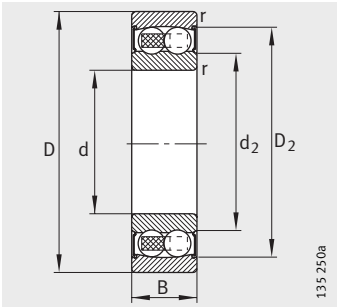

Цилиндрическое отверстие
Уплотнение 2RS

Таблица размеров (продолжение) · Размеры в мм

Условное обозначение	Масса	Размеры							
	m	d	D	B	r	D_1	D_2	d_1	d_2
	≈кг				мин.	≈	≈	≈	≈
1207-K-TVH-C3	0,319	**35**	72	17	1,1	59,6	–	47,7	–
1207-TVH	0,324	**35**	72	17	1,1	59,6	–	47,7	–
2207-2RS-TVH	0,442	**35**	72	23	1,1	–	64,3	–	43,5
2207-K-2RS-TVH-C3	0,432	**35**	72	23	1,1	–	64,3	–	43,5
2207-K-TVH-C3	0,38	**35**	72	23	1,1	62,9	–	45,7	–
2207-TVH	0,389	**35**	72	23	1,1	62,9	–	45,7	–
1307-K-TVH-C3	0,5	**35**	80	21	1,5	67,5	–	51,3	–
1307-TVH	0,507	**35**	80	21	1,5	67,5	–	51,3	–
2307-2RS-TVH	0,744	**35**	80	31	1,5	–	69,1	–	44,9
2307-K-TVH-C3	0,96	**35**	80	31	1,5	66,8	–	46,9	–
2307-TVH	0,975	**35**	80	31	1,5	66,8	–	46,9	–
1208-K-TVH-C3	0,408	**40**	80	18	1,1	67,8	–	54	–
1208-TVH	0,414	**40**	80	18	1,1	67,8	–	54	–
2208-2RS-TVH	0,528	**40**	80	23	1,1	–	71,1	–	49,2
2208-K-2RS-TVH-C3	0,517	**40**	80	23	1,1	–	71,1	–	49,2
2208-K-TVH-C3	0,465	**40**	80	23	1,1	70,7	–	52,5	–
2208-TVH	0,476	**40**	80	23	1,1	70,7	–	52,5	–
1308-K-TVH-C3	0,698	**40**	90	23	1,5	75,3	–	57,8	–
1308-TVH	0,708	**40**	90	23	1,5	75,3	–	57,8	–
2308-2RS-TVH	1,01	**40**	90	33	1,5	–	78	–	51
2308-K-TVH-C3	0,899	**40**	90	33	1,5	75	–	53,7	–
2308-TVH	0,922	**40**	90	33	1,5	75	–	53,7	–
1209-K-TVH-C3	0,454	**45**	85	19	1,1	72,7	–	57,7	–
1209-TVH	0,462	**45**	85	19	1,1	72,7	–	57,7	–
2209-2RS-TVH	0,548	**45**	85	23	1,1	–	75,4	–	53,8
2209-K-2RS-TVH-C3	0,535	**45**	85	23	1,1	–	75,4	–	53,8
2209-K-TVH-C3	0,505	**45**	85	23	1,1	75,9	–	59	–
2209-TVH	0,517	**45**	85	23	1,1	75,9	–	59	–
1309-K-TVH-C3	0,939	**45**	100	25	1,5	84,1	–	64,1	–
1309-TVH	0,953	**45**	100	25	1,5	84,1	–	64,1	–
2309-2RS-TVH	1,34	**45**	100	36	1,5	–	86,6	–	57,5
2309-K-TVH-C3	1,19	**45**	100	36	1,5	84,2	–	60,1	–
2309-TVH	1,22	**45**	100	36	1,5	84,2	–	60,1	–

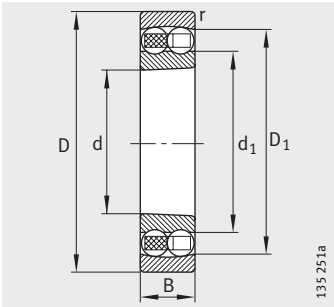

Коническое отверстие
K = конус 1:12

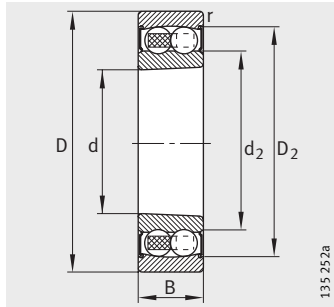

Коническое отверстие
K = конус 1:12
Уплотнение 2RS

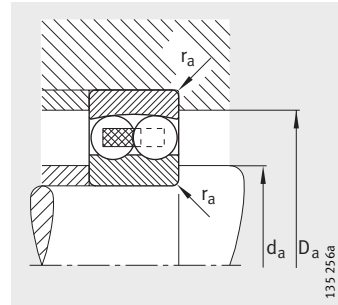

Присоединительные размеры

Присоединительные размеры			Грузоподъемность		Коэффициенты для расчета				Нагрузка предела усталости	Предельная частота вращения	Базовая тепловая частота вращения
d_a мин.	D_a макс.	r_a макс.	дин. C_r Н	стат. C_{0r} Н	e	Y_1	Y_2	Y_0	C_{ur} Н	n_G мин$^{-1}$	n_B мин$^{-1}$
42	65	1	16 000	5 100	0,22	2,8	4,34	2,94	315	12 000	13 200
42	65	1	16 000	5 100	0,22	2,8	4,34	2,94	315	12 000	13 200
42	65	1	16 000	5 100	0,22	2,8	4,34	2,94	315	7 000	–
42	65	1	16 000	5 100	0,22	2,8	4,34	2,94	315	7 000	–
42	65	1	33 000	8 900	0,3	2,13	3,29	2,23	560	9 500	11 500
42	65	1	33 000	8 900	0,3	2,13	3,29	2,23	560	9 500	11 500
44	71	1,5	25 500	7 800	0,26	2,47	3,82	2,59	485	9 500	10 900
44	71	1,5	25 500	7 800	0,26	2,47	3,82	2,59	485	9 500	10 900
44	71	1,5	25 500	7 800	0,26	2,47	3,82	2,59	485	6 000	–
44	71	1,5	40 500	11 100	0,47	1,35	2,1	1,42	690	9 000	11 600
44	71	1,5	40 500	11 100	0,47	1,35	2,1	1,42	690	9 000	11 600
47	73	1	19 400	6 500	0,22	2,9	4,49	3,04	400	10 000	11 600
47	73	1	19 400	6 500	0,22	2,9	4,49	3,04	400	10 000	11 600
47	73	1	19 400	6 500	0,22	2,9	4,49	3,04	400	6 300	–
47	73	1	19 400	6 500	0,22	2,9	4,49	3,04	400	6 300	–
47	73	1	32 500	9 400	0,26	2,43	3,76	2,54	580	9 000	9 700
47	73	1	32 500	9 400	0,26	2,43	3,76	2,54	580	9 000	9 700
49	81	1,5	30 000	9 600	0,25	2,52	3,9	2,64	600	8 500	10 000
49	81	1,5	30 000	9 600	0,25	2,52	3,9	2,64	600	8 500	10 000
49	81	1,5	30 000	9 600	0,25	2,52	3,9	2,64	600	5 300	–
49	81	1,5	46 000	13 400	0,43	1,45	2,25	1,52	830	8 000	10 300
49	81	1,5	46 000	13 400	0,43	1,45	2,25	1,52	830	8 000	10 300
52	78	1	22 000	7 300	0,21	3,04	4,7	3,18	455	9 000	11 100
52	78	1	22 000	7 300	0,21	3,04	4,7	3,18	455	9 000	11 100
52	78	1	22 000	7 300	0,21	3,04	4,7	3,18	455	5 600	–
52	78	1	22 000	7 300	0,21	3,04	4,7	3,18	455	5 600	–
52	78	1	28 500	8 900	0,26	2,43	3,76	2,54	550	8 500	8 700
52	78	1	28 500	8 900	0,26	2,43	3,76	2,54	550	8 500	8 700
54	91	1,5	38 500	12 600	0,25	2,5	3,87	2,62	780	7 500	9 300
54	91	1,5	38 500	12 600	0,25	2,5	3,87	2,62	780	7 500	9 300
54	91	1,5	38 500	12 600	0,25	2,5	3,87	2,62	780	4 800	–
54	91	1,5	55 000	16 500	0,43	1,48	2,29	1,55	1 030	7 000	9 400
54	91	1,5	55 000	16 500	0,43	1,48	2,29	1,55	1 030	7 000	9 400

Шарико-подшипники радиальные сферические двухрядные

с цилиндрическим или коническим отверстием открытые или с уплотнениями

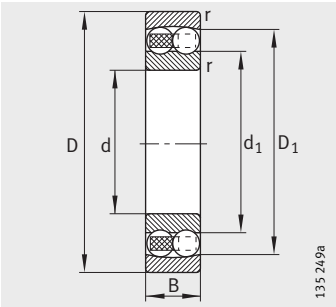

Цилиндрическое отверстие

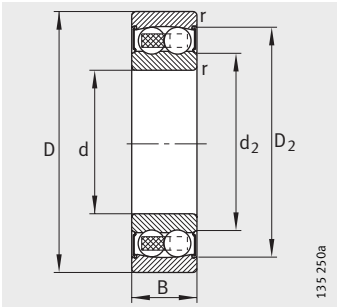

Цилиндрическое отверстие
Уплотнение 2RS

Таблица размеров (продолжение) · Размеры в мм

Условное обозначение	Масса	Размеры							
	m	d	D	B	r	D_1	D_2	d_1	d_2
	≈кг				мин.	≈	≈	≈	≈
1210-K-TVH-C3	0,516	**50**	90	20	1,1	77,6	–	62,7	–
1210-TVH	0,526	**50**	90	20	1,1	77,6	–	62,7	–
2210-2RS-TVH	0,606	**50**	90	23	1,1	–	80	–	60,6
2210-K-2RS-TVH-C3	0,593	**50**	90	23	1,1	–	80	–	60,6
2210-K-TVH-C3	0,543	**50**	90	23	1,1	81	–	64	–
2210-TVH	0,556	**50**	90	23	1,1	81	–	64	–
1310-K-TVH-C3	1,52	**50**	110	27	2	91,9	–	71,2	–
1310-TVH	1,54	**50**	110	27	2	91,9	–	71,2	–
2310-2RS-TVH	1,82	**50**	110	40	2	–	96	–	65,9
2310-TVH	1,64	**50**	110	40	2	92	–	66,9	–
1211-K-TVH-C3	0,682	**55**	100	21	1,5	86,9	–	69,5	–
1211-TVH	0,693	**55**	100	21	1,5	86,9	–	69,5	–
2211-2RS-TVH	0,825	**55**	100	25	1,5	–	88,9	–	68
2211-K-2RS-TVH-C3	0,808	**55**	100	25	1,5	–	88,9	–	68
2211-K-TVH-C3	0,73	**55**	100	25	1,5	90	–	69,6	–
2211-TVH	0,746	**55**	100	25	1,5	90	–	69,6	–
1311-K-TVH-C3	1,55	**55**	120	29	2	101,6	–	78	–
1311-TVH	1,57	**55**	120	29	2	101,6	–	78	–
2311-2RS-TVH	2,28	**55**	120	43	2	–	107	–	70,5
2311-K-TVH-C3	2,02	**55**	120	43	2	100,7	–	71,7	–
2311-TVH	2,07	**55**	120	43	2	100,7	–	71,7	–

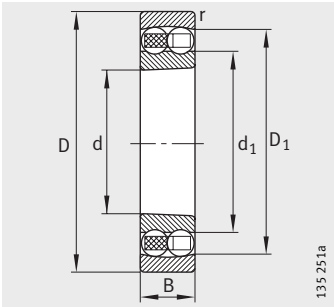

Коническое отверстие
K = конус 1:12

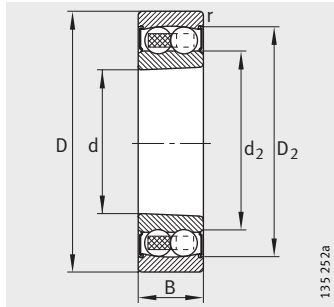

Коническое отверстие
K = конус 1:12
Уплотнение 2RS

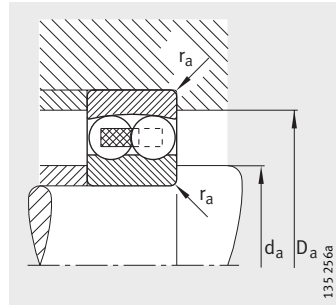

Присоединительные размеры

Присоединительные размеры			Грузоподъемность		Коэффициенты для расчета				Нагрузка предела усталости	Предельная частота вращения	Базовая тепловая частота вращения
d_a мин.	D_a макс.	r_a макс.	дин. C_r Н	стат. C_{0r} Н	e	Y_1	Y_2	Y_0	C_{ur} Н	n_G мин$^{-1}$	n_B мин$^{-1}$
57	83	1	22 900	8 000	0,2	3,17	4,9	3,32	500	8 500	10 500
57	83	1	22 900	8 000	0,2	3,17	4,9	3,32	500	8 500	10 500
57	83	1	22 900	8 000	0,2	3,17	4,9	3,32	500	5 300	–
57	83	1	22 900	8 000	0,2	3,17	4,9	3,32	500	5 300	–
57	83	1	28 500	9 400	0,24	2,61	4,05	2,74	580	8 000	8 000
57	83	1	28 500	9 400	0,24	2,61	4,05	2,74	580	8 000	8 000
61	99	2	42 000	14 100	0,24	2,6	4,03	2,73	880	6 700	8 700
61	99	2	42 000	14 100	0,24	2,6	4,03	2,73	880	6 700	8 700
61	99	2	42 000	14 100	0,24	2,6	4,03	2,73	880	4 300	–
61	99	2	66 000	19 900	0,43	1,47	2,27	1,54	1 240	6 300	9 000
64	91	1,5	27 000	9 900	0,19	3,31	5,12	3,47	620	7 500	9 300
64	91	1,5	27 000	9 900	0,19	3,31	5,12	3,47	620	7 500	9 300
64	91	1,5	27 000	9 900	0,19	3,31	5,12	3,47	620	4 800	–
64	91	1,5	27 000	9 900	0,19	3,31	5,12	3,47	620	4 800	–
64	91	1,5	39 000	12 400	0,22	2,92	4,52	3,06	770	6 700	7 500
64	91	1,5	39 000	12 400	0,22	2,92	4,52	3,06	770	6 700	7 500
66	109	2	52 000	17 700	0,24	2,66	4,12	2,79	1 100	6 000	8 100
66	109	2	52 000	17 700	0,24	2,66	4,12	2,79	1 100	6 000	8 100
66	109	2	52 000	17 700	0,24	2,66	4,12	2,79	1 100	3 800	–
66	109	2	77 000	23 800	0,42	1,51	2,33	1,58	1 480	5 600	8 500
66	109	2	77 000	23 800	0,42	1,51	2,33	1,58	1 480	5 600	8 500

Шарико-подшипники радиальные сферические двухрядные

с цилиндрическим или коническим отверстием открытые или с уплотнениями

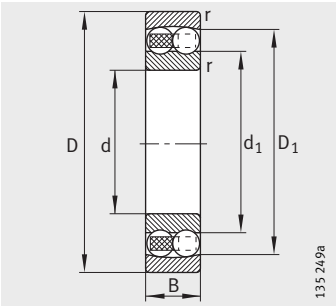

Цилиндрическое отверстие

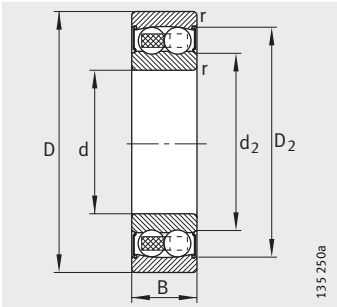

Цилиндрическое отверстие
Уплотнение 2RS

Таблица размеров (продолжение) · Размеры в мм

Условное обозначение	Масса	Размеры							
	m	d	D	B	r	D_1	D_2	d_1	d_2
	≈кг				мин.	≈	≈	≈	≈
1212-K-TVH-C3	0,88	**60**	110	22	1,5	95,8	–	78	–
1212-TVH	0,894	**60**	110	22	1,5	95,8	–	78	–
2212-2RS-TVH	1,13	**60**	110	28	1,5	–	98,5	–	70,4
2212-K-2RS-TVH-C3	1,13	**60**	110	28	1,5	–	98,5	–	70,4
2212-K-TVH-C3	1,03	**60**	110	28	1,5	98,8	–	76,6	–
2212-TVH	1,06	**60**	110	28	1,5	98,8	–	76,6	–
1312-K-TVH-C3	1,94	**60**	130	31	2,1	112,2	–	87	–
1312-TVH	1,97	**60**	130	31	2,1	112,2	–	87	–
2312-K-TVH-C3	2,52	**60**	130	46	2,1	109,1	–	77	–
2312-TVH	2,58	**60**	130	46	2,1	109,1	–	77	–
1213-K-TVH-C3	1,13	**65**	120	23	1,5	103,2	–	85,2	–
1213-TVH	1,14	**65**	120	23	1,5	103,2	–	85,2	–
2213-2RS-TVH	1,53	**65**	120	31	1,5	–	106,6	–	78
2213-K-2RS-TVH-C3	1,5	**65**	120	31	1,5	–	106,6	–	78
2213-K-TVH-C3	1,33	**65**	120	31	1,5	107,5	–	82,4	–
2213-TVH	1,36	**65**	120	31	1,5	107,5	–	82,4	–
1313-K-TVH-C3	2,41	**65**	140	33	2,1	118,8	–	92,7	–
1313-TVH	2,44	**65**	140	33	2,1	118,8	–	92,7	–
2313-K-TVH-C3	3,16	**65**	140	48	2,1	118,9	–	85,6	–
2313-TVH	3,23	**65**	140	48	2,1	118,9	–	85,6	–
1214-K-TVH-C3	1,23	**70**	125	24	1,5	106,6	–	87,7	–
1214-TVH	1,25	**70**	125	24	1,5	106,6	–	87,7	–
2214-2RS-TVH	1,59	**70**	125	31	1,5	–	111,4	–	84,7
2214-M	1,69	**70**	125	31	1,5	108,9	–	87,6	–
1314-M	3,22	**70**	150	35	2,1	126,4	–	97,7	–
2314-M	4,38	**70**	150	51	2,1	127,2	–	91,5	–
1215-K-TVH-C3	1,32	**75**	130	25	1,5	114,1	–	93,7	–
1215-TVH	1,34	**75**	130	25	1,5	114,1	–	93,7	–
2215-K-TVH-C3	1,6	**75**	130	31	1,5	114,3	–	93,3	–
2215-TVH	1,6	**75**	130	31	1,5	114,3	–	93,3	–
1315-K-M-C3	3,81	**75**	160	37	2,1	134,8	–	104,4	–
1315-M	3,86	**75**	160	37	2,1	134,8	–	104,4	–
2315-K-M-C3	5,21	**75**	160	55	2,1	136,7	–	100,5	–
2315-M	5,33	**75**	160	55	2,1	136,7	–	100,5	–

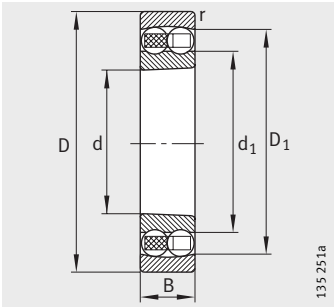

Коническое отверстие
K = конус 1:12

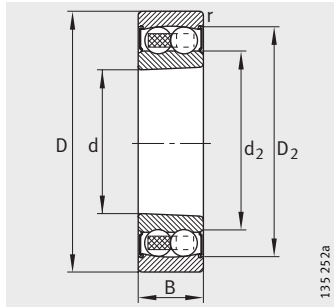

Коническое отверстие
K = конус 1:12
Уплотнение 2RS

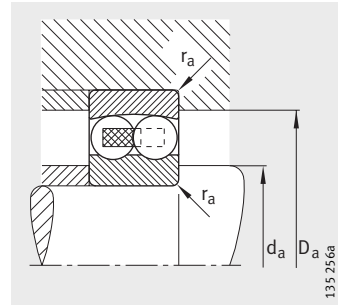

Присоединительные размеры

Присоединительные размеры			Грузоподъемность		Коэффициенты для расчета				Нагрузка предела усталости	Предельная частота вращения	Базовая тепловая частота вращения
d_a мин.	D_a макс.	r_a макс.	дин. C_r Н	стат. C_{0r} Н	e	Y_1	Y_2	Y_0	C_{ur} Н	n_G мин$^{-1}$	n_B мин$^{-1}$
69	101	1,5	30 500	11 400	0,18	3,47	5,37	3,64	710	6 700	8 500
69	101	1,5	30 500	11 400	0,18	3,47	5,37	3,64	710	6 700	8 500
69	101	1,5	30 500	11 400	0,18	3,47	5,37	3,64	710	4 300	–
69	101	1,5	30 500	11 400	0,18	3,47	5,37	3,64	710	4 300	–
69	101	1,5	48 000	16 300	0,23	2,69	4,16	2,82	1 020	6 300	7 100
69	101	1,5	48 000	16 300	0,23	2,69	4,16	2,82	1 020	6 300	7 100
72	118	2,1	58 000	20 600	0,23	2,77	4,28	2,9	1 280	5 300	7 300
72	118	2,1	58 000	20 600	0,23	2,77	4,28	2,9	1 280	5 300	7 300
72	118	2,1	89 000	28 000	0,41	1,55	2,4	1,62	1 740	5 000	8 000
72	118	2,1	89 000	28 000	0,41	1,55	2,4	1,62	1 740	5 000	8 000
74	111	1,5	31 000	12 400	0,18	3,57	5,52	3,74	770	6 300	7 900
74	111	1,5	31 000	12 400	0,18	3,57	5,52	3,74	770	6 300	7 900
74	111	1,5	31 000	12 400	0,18	3,57	5,52	3,74	770	4 000	–
74	111	1,5	31 000	12 400	0,18	3,57	5,52	3,74	770	4 000	–
74	111	1,5	58 000	19 000	0,23	2,78	4,31	2,92	1 190	5 300	6 900
74	111	1,5	58 000	19 000	0,23	2,78	4,31	2,92	1 190	5 300	6 900
77	128	2,1	63 000	22 700	0,23	2,75	4,26	2,88	1 380	5 000	7 100
77	128	2,1	63 000	22 700	0,23	2,75	4,26	2,88	1 380	5 000	7 100
77	128	2,1	98 000	32 000	0,39	1,62	2,51	1,7	1 980	4 800	7 300
77	128	2,1	98 000	32 000	0,39	1,62	2,51	1,7	1 980	4 800	7 300
79	116	1,5	35 000	13 700	0,19	3,36	5,21	3,52	850	6 000	7 900
79	116	1,5	35 000	13 700	0,19	3,36	5,21	3,52	850	6 000	7 900
79	116	1,5	35 000	13 700	0,19	3,36	5,21	3,52	850	3 800	–
79	116	1,5	44 000	16 900	0,27	2,34	3,62	2,45	1 050	8 500	6 600
82	138	2,1	75 000	27 500	0,23	2,79	4,32	2,93	1 620	7 000	6 900
82	138	2,1	112 000	37 000	0,38	1,65	2,55	1,73	2 210	6 300	6 900
84	121	1,5	39 000	15 500	0,19	3,32	5,15	3,48	950	5 600	7 400
84	121	1,5	39 000	15 500	0,19	3,32	5,15	3,48	950	5 600	7 400
84	121	1,5	44 500	17 600	0,26	2,47	3,82	2,59	1 080	5 300	6 200
84	121	1,5	44 500	17 600	0,26	2,47	3,82	2,59	1 080	5 300	6 200
87	148	2,1	80 000	29 500	0,23	2,77	4,29	2,9	1 690	6 300	6 600
87	148	2,1	80 000	29 500	0,23	2,77	4,29	2,9	1 690	6 300	6600
87	148	2,1	124 000	42 000	0,38	1,64	2,54	1,72	2 420	6 000	6 700
87	148	2,1	124 000	42 000	0,38	1,64	2,54	1,72	2 420	6 000	6 700

Шарико-подшипники радиальные сферические двухрядные

с цилиндрическим или коническим отверстием открытые

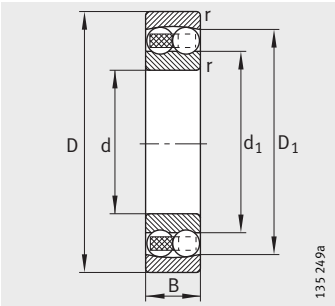

Цилиндрическое отверстие

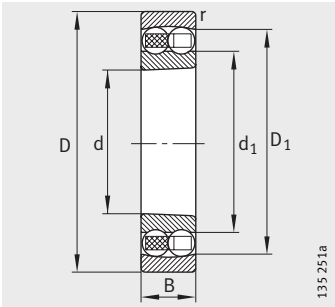

Коническое отверстие
K = конус 1:12

Таблица размеров (продолжение) · Размеры в мм

Условное обозначение	Масса	Размеры					
	m	d	D	B	r	D_1	d_1
	≈кг				мин.	≈	≈
1216-K-TVH-C3	1,62	**80**	140	26	2	122,1	102
1216-TVH	1,65	**80**	140	26	2	122,1	102
2216-K-TVH-C3	1,97	**80**	140	33	2	120,8	99,5
2216-TVH	2,01	**80**	140	33	2	120,8	99,5
1316-K-M-C3	4,5	**80**	170	39	2,1	144,3	110,2
1316-M	4,56	**80**	170	39	2,1	144,3	110,2
2316-K-M-C3	6,18	**80**	170	58	2,1	144,5	107,6
2316-M	6,31	**80**	170	58	2,1	144,5	107,6
1217-K-TVH-C3	2,03	**85**	150	28	2	130,4	107,5
1217-TVH	2,07	**85**	150	28	2	130,4	107,5
2217-K-M-C3	2,73	**85**	150	36	2	130	105,2
2217-M	2,79	**85**	150	36	2	130	105,2
1317-K-M-C3	5,32	**85**	180	41	3	152	117,2
1317-M	5,39	**85**	180	41	3	152	117,2
2317-K-M-C3	7,36	**85**	180	60	3	153,3	114
2317-M	7,35	**85**	180	60	3	153,3	114
1218-K-TVH-C3	2,48	**90**	160	30	2	138,7	112,7
1218-TVH	2,52	**90**	160	30	2	138,7	112,7
2218-K-TVH-C3	3,18	**90**	160	40	2	139,4	111,5
2218-TVH	3,18	**90**	160	40	2	139,4	111,5
1318-K-M-C3	6,27	**90**	190	43	3	159,9	124,4
1318-M	6,35	**90**	190	43	3	159,9	124,4
2318-K-M-C3	8,6	**90**	190	64	3	161	115,7
2318-M	8,78	**90**	190	64	3	161	115,7

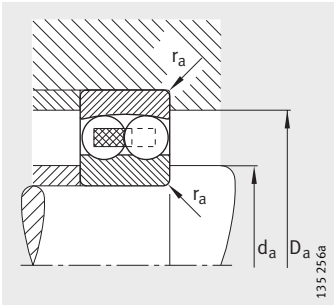

Присоединительные размеры

Присоединительные размеры			Грузоподъемность		Коэффициенты для расчета				Нагрузка предела усталости	Предельная частота вращения	Базовая тепловая частота вращения
d_a	D_a	r_a	дин. C_r	стат. C_{0r}	e	Y_1	Y_2	Y_0	C_{ur}	n_G	n_B
мин.	макс.	макс.	Н	Н					Н	$мин^{-1}$	$мин^{-1}$
91	129	2	40 000	16 800	0,16	3,9	6,03	4,08	990	5 000	6 800
91	129	2	40 000	16 800	0,16	3,9	6,03	4,08	990	5 000	6 800
91	129	2	49 500	19 800	0,25	2,48	3,84	2,6	1 180	5 000	6 000
91	129	2	49 500	19 800	0,25	2,48	3,84	2,6	1 180	5 000	6 000
92	158	2,1	89 000	33 000	0,22	2,87	4,44	3	1 810	6 000	6 300
92	158	2,1	89 000	33 000	0,22	2,87	4,44	3	1 810	6 000	6 300
92	158	2,1	139 000	48 500	0,37	1,7	2,62	1,78	2 700	5 600	6 400
92	158	2,1	139 000	48 500	0,37	1,7	2,62	1,78	2 700	5 600	6 400
96	139	2	49 500	20 600	0,17	3,73	5,78	3,91	1 180	4 800	6 700
96	139	2	49 500	20 600	0,17	3,73	5,78	3,91	1 180	4 800	6 700
96	139	2	59 000	23 400	0,26	2,46	3,81	2,58	1 340	7 000	5 800
96	139	2	59 000	23 400	0,26	2,46	3,81	2,58	1 340	7 000	5 800
99	166	2,5	99 000	37 500	0,22	2,88	4,46	3,02	2 010	5 600	6 000
99	166	2,5	99 000	37 500	0,22	2,88	4,46	3,02	2 010	5 600	6 000
99	166	2,5	143 000	51 000	0,37	1,68	2,61	1,76	2 750	5 300	6 100
99	166	2,5	143 000	51 000	0,37	1,68	2,61	1,76	2 750	5 300	6 100
101	149	2	57 000	23 300	0,17	3,74	5,79	3,92	1 300	4 500	6 600
101	149	2	57 000	23 300	0,17	3,74	5,79	3,92	1 300	4 500	6 600
101	149	2	71 000	28 500	0,27	2,33	3,61	2,44	1 580	4 300	5 700
101	149	2	71 000	28 500	0,27	2,33	3,61	2,44	1 580	4 300	5 700
104	176	2,5	109 000	42 500	0,22	2,83	4,38	2,97	2 230	5 300	5 800
104	176	2,5	109 000	42 500	0,22	2,83	4,38	2,97	2 230	5 300	5 800
104	176	2,5	156 000	57 000	0,39	1,63	2,53	1,71	3 000	5 000	5 900
104	176	2,5	156 000	57 000	0,39	1,63	2,53	1,71	3 000	5 000	5 900

Шарико-подшипники радиальные сферические двухрядные

с цилиндрическим или коническим отверстием открытые

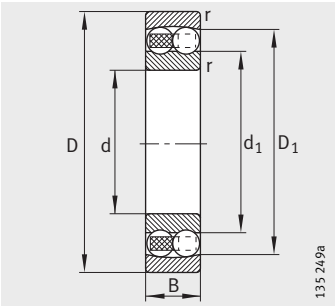

Цилиндрическое отверстие

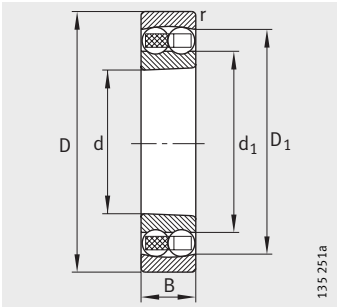

Коническое отверстие
K = конус 1:12

Таблица размеров (продолжение) · Размеры в мм

Условное обозначение	Масса	Размеры						
	m	d	D	B	r	D_1	d_1	C_1 [1]
	≈кг				мин.	≈	≈	
1219-K-M-C3	3,28	**95**	170	32	2,1	148,2	120,5	–
1219-M	3,32	**95**	170	32	2,1	148,2	120,5	–
2219-K-M-C3	4,24	**95**	170	43	2,1	148,6	118,9	–
2219-M	4,33	**95**	170	43	2,1	148,6	118,9	–
1319-K-M-C3	7,2	**95**	200	45	3	170,5	127,7	1,6
1319-M	7,29	**95**	200	45	3	170,5	127,6	1,6
2319-K-M-C3	9,97	**95**	200	67	3	168,5	121,6	–
2319-M	10,2	**95**	200	67	3	168,5	121,6	–
1220-K-M-C3	3,94	**100**	180	34	2,1	155,2	127,7	–
1220-M	3,99	**100**	180	34	2,1	155,2	127,7	–
2220-K-M-C3	5,1	**100**	180	46	2,1	156,9	124,4	–
2220-M	5,21	**100**	180	46	2,1	156,9	124,4	–
1320-K-M-C3	8,95	**100**	215	47	3	182,6	135,5	2,4
1320-M	9,06	**100**	215	47	3	182,6	135,5	2,4
2320-K-M-C3	12,7	**100**	215	73	3	183	130,8	–
2320-M	12,9	**100**	215	73	3	183	130,8	–
1221-M	4,75	**105**	190	36	2,1	164,4	133,9	–
1321-M	10,3	**105**	225	49	3	191,3	143,2	2,5
1222-K-M-C3	5,49	**110**	200	38	2,1	173,9	140,7	–
1222-M	5,57	**110**	200	38	2,1	173,9	140,7	–
2222-K-M-C3	7,27	**110**	200	53	2,1	174,1	136,9	–
2222-M	7,45	**110**	200	53	2,1	174,1	136,9	–
1322-K-M-C3	12,2	**110**	240	50	3	203,2	154,7	2,7
1322-M	12,3	**110**	240	50	3	203,2	154,5	2,7
2322-K-M-C3	17,5	**110**	240	80	3	203	145,5	–
2322-M	18,1	**110**	240	80	3	203	145,5	–
1224-M	7,13	**120**	215	42	2,1	187,3	149	1,8
1226-M	8,67	**130**	230	46	3	200,1	161,5	0,6
1228-M	11,2	**140**	250	50	3	221,2	175	2,7
1230-M	14,6	**150**	270	54	3	237,9	186,7	3,8

[1] Следует учесть выступание шариков при проектировании сопрягаемой конструкции.

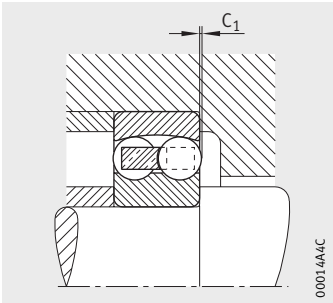

Выступание шариков C_1

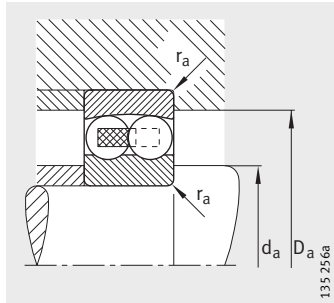

Присоединительные размеры

Присоединительные размеры			Грузоподъемность		Коэффициенты для расчета				Нагрузка предела усталости	Предельная частота вращения	Базовая тепловая частота вращения
d_a мин.	D_a макс.	r_a макс.	дин. C_r Н	стат. C_{0r} Н	e	Y_1	Y_2	Y_0	C_{ur} Н	n_G мин$^{-1}$	n_B мин$^{-1}$
107	158	2,1	64 000	27 000	0,17	3,73	5,78	3,91	1 450	6 000	6 200
107	158	2,1	64 000	27 000	0,17	3,73	5,78	3,91	1 450	6 000	6 200
107	158	2,1	84 000	34 000	0,27	2,32	3,59	2,43	1 840	6 000	5 600
107	158	2,1	84 000	34 000	0,27	2,32	3,59	2,43	1 840	6 000	5 600
109	186	2,5	134 000	50 000	0,23	2,73	4,23	2,86	2 550	5 000	5 700
109	186	2,5	134 000	50 000	0,23	2,73	4,23	2,86	2 550	5 000	5 700
109	186	2,5	167 000	63 000	0,38	1,66	2,57	1,74	3 250	4 800	5 600
109	186	2,5	167 000	63 000	0,38	1,66	2,57	1,74	3 250	4 800	5 600
112	168	2,1	70 000	29 500	0,18	3,58	5,53	3,75	1 550	5 600	6 100
112	168	2,1	70 000	29 500	0,18	3,58	5,53	3,75	1 550	5 600	6 100
112	168	2,1	98 000	40 000	0,27	2,33	3,61	2,44	2 120	5 600	5 400
112	168	2,1	98 000	40 000	0,27	2,33	3,61	2,44	2 120	5 600	5 400
114	201	2,5	145 000	57 000	0,24	2,68	4,15	2,81	2 800	4 800	5 400
114	201	2,5	145 000	57 000	0,24	2,68	4,15	2,81	2 800	4 800	5 400
114	201	2,5	196 000	78 000	0,38	1,67	2,58	1,75	3 900	4 500	5 200
114	201	2,5	196 000	78 000	0,38	1,67	2,58	1,75	3 900	4 500	5 200
117	178	2,1	75 000	32 000	0,18	3,54	5,48	3,71	1 640	5 300	5 900
119	211	2,5	158 000	64 000	0,23	2,75	4,25	2,88	3 100	4 500	5 200
122	188	2,1	89 000	38 000	0,17	3,61	5,59	3,78	1 900	5 000	5 700
122	188	2,1	89 000	38 000	0,17	3,61	5,59	3,78	1 900	5 000	5 700
122	188	2,1	126 000	51 000	0,28	2,23	3,45	2,33	2 550	5 000	5 200
122	188	2,1	126 000	51 000	0,28	2,23	3,45	2,33	2 550	5 000	5 200
124	226	2,5	165 000	71 000	0,23	2,79	4,32	2,92	3 300	4 500	4 700
124	226	2,5	165 000	71 000	0,23	2,79	4,32	2,92	3 300	4 500	4 700
124	226	2,5	221 000	94 000	0,37	1,69	2,62	1,77	4 400	4 300	4 600
124	226	2,5	221 000	94 000	0,37	1,69	2,62	1,77	4 400	4 300	4 600
132	203	2,1	121 000	52 000	0,2	3,11	4,81	3,25	2 500	4 800	5 600
144	216	2,5	125 000	55 000	0,19	3,24	5,02	3,4	2 550	4 500	5 400
154	236	2,5	163 000	74 000	0,21	3,05	4,71	3,19	3 300	4 300	4 950
164	256	2,5	180 000	86 000	0,22	2,9	4,49	3,04	3 700	3 800	4 550

36686219

Шарико-подшипники радиальные сферические двухрядные

с широким внутренним кольцом

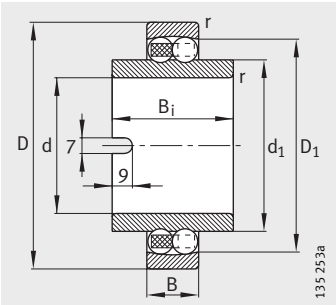

Широкое внутреннее кольцо

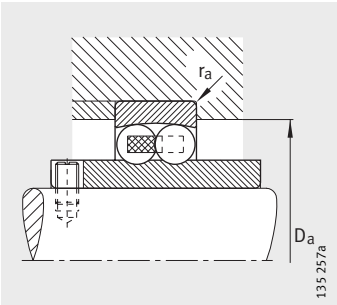

Присоединительные размеры

Таблица размеров · Размеры в мм

Условное обозначение	Масса	Размеры							Присоединительные размеры	
	m ≈кг	d	D	B	r мин.	B_i	D_1 ≈	d_1 ≈	D_a макс.	r_a макс.
11204-TVH	0,085	**20**	47	14	1	40	38,1	29,2	41,4	1
11205-TVH	0,226	**25**	52	15	1	44	43,9	33,3	46,4	1
11206-TVH	0,364	**30**	62	16	1	48	51,9	40,1	56,4	1
11207-TVH	0,554	**35**	72	17	1,1	52	59,6	47,7	65	1
11208-TVH	0,722	**40**	80	18	1,1	56	67,8	54	73	1
11209-TVH	0,78	**45**	85	19	1,1	58	72,7	57,7	78	1
11210-TVH	0,866	**50**	90	20	1,1	58	77,6	62,7	83	1
11211-TVH	1,13	**55**	100	21	1,5	60	86,9	69,5	91	1,5
11212-TVH	1,51	**60**	110	22	1,5	62	95,8	78	101	1,5

Грузоподъемность		Коэффициенты для расчета				Нагрузка предела усталости	Предельная частота вращения
дин. C_r Н	стат. C_{0r} Н	e	Y_1	Y_2	Y_0	C_{ur} Н	n_G мин$^{-1}$
10 100	2 600	0,28	2,24	3,46	2,34	161	13 000
12 300	3 250	0,27	2,37	3,66	2,48	203	10 000
15 900	4 600	0,25	2,53	3,91	2,65	285	8 500
16 000	5 100	0,22	2,8	4,34	2,94	315	7 500
19 400	6 500	0,22	2,9	4,49	3,04	400	6 700
22 000	7 300	0,21	3,04	4,7	3,18	455	6 000
22 900	8 000	0,2	3,17	4,9	3,32	500	5 600
27 000	9 900	0,19	3,31	5,12	3,47	620	5 000
30 500	11 400	0,18	3,47	5,37	3,64	710	4 500

36691339

Шарико-подшипники радиальные сферические двухрядные

с закрепительной втулкой
открытые или
с уплотнениями

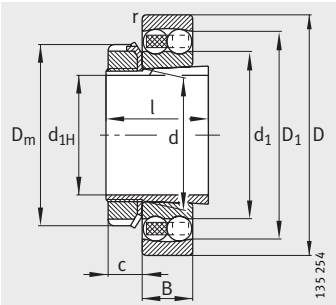

Открытые

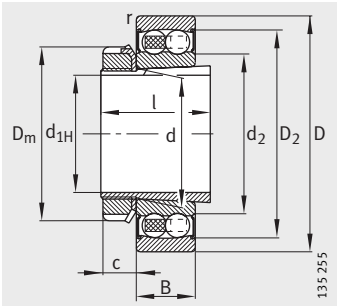

Уплотнение 2RS

Таблица размеров · Размеры в мм

Условное обозначение		Масса m		Размеры									
Подшипник	Закрепительная втулка	Подшипник ≈кг	Закрепительная втулка ≈кг	d_{1H}	d	D	B	r мин.	D_1 ≈	D_2 ≈	d_1 ≈	d_2 ≈	D_m
1204-K-TVH-C3	**H204**	0,116	0,041	**17**	20	47	14	1	38,1	–	29,2	–	32
1205-K-TVH-C3	**H205**	0,135	0,069	**20**	25	52	15	1	43,9	–	33,3	–	38
2205-K-2RS-TVH-C3	**H305**	0,157	0,075	**20**	25	52	18	1	–	46,3	–	30,7	38
2205-K-TVH-C3	**H305**	0,152	0,075	**20**	25	52	18	1	44,7	–	32,3	–	38
1305-K-TVH-C3	**H305**	0,254	0,075	**20**	25	62	17	1,1	50,8	–	38,1	–	38
2305-K-TVH-C3	**H2305**	0,328	0,085	**20**	25	62	24	1,1	50,1	–	35,5	–	38
1206-K-TVH-C3	**H206**	0,217	0,091	**25**	30	62	16	1	51,9	–	40,1	–	45
2206-K-2RS-TVH-C3	**H306**	0,268	0,099	**25**	30	62	20	1	–	54,3	–	37,3	45
2206-K-TVH-C3	**H306**	0,246	0,099	**25**	30	62	20	1	54	–	38,5	–	45
1306-K-TVH-C3	**H306**	0,379	0,099	**25**	30	72	19	1,1	59,4	–	45	–	45
2306-K-TVH-C3	**H2306**	0,476	0,116	**25**	30	72	27	1,1	59,3	–	41,5	–	45
1207-K-TVH-C3	**H207**	0,319	0,129	**30**	35	72	17	1,1	59,6	–	47,7	–	57
2207-K-2RS-TVH-C3	**H307**	0,432	0,147	**30**	35	72	23	1,1	–	64,3	–	43,5	57
2207-K-TVH-C3	**H307**	0,38	0,147	**30**	35	72	23	1,1	62,9	–	45,7	–	57
1307-K-TVH-C3	**H307**	0,5	0,147	**30**	35	80	21	1,5	67,5	–	51,3	–	57
2307-K-TVH-C3	**H2307**	0,96	0,171	**30**	35	80	31	1,5	66,8	–	46,9	–	52
1208-K-TVH-C3	**H208**	0,408	0,17	**35**	40	80	18	1,1	67,8	–	54	–	58
2208-K-2RS-TVH-C3	**H308**	0,517	0,185	**35**	40	80	23	1,1	–	71,1	–	49,2	58
2208-K-TVH-C3	**H308**	0,465	0,185	**35**	40	80	23	1,1	70,7	–	52,5	–	58
1308-K-TVH-C3	**H308**	0,698	0,185	**35**	40	90	23	1,5	75,3	–	57,8	–	58
2308-K-TVH-C3	**H2308**	0,899	0,222	**35**	40	90	33	1,5	75	–	53,7	–	58
1209-K-TVH-C3	**H209**	0,454	0,216	**40**	45	85	19	1,1	72,7	–	57,7	–	65
2209-K-2RS-TVH-C3	**H309**	0,535	0,246	**40**	45	85	23	1,1	–	75,4	–	53,8	65
2209-K-TVH-C3	**H309**	0,505	0,246	**40**	45	85	23	1,1	75,9	–	59	–	65
1309-K-TVH-C3	**H309**	0,939	0,246	**40**	45	100	25	1,5	84,1	–	64,1	–	65
2309-K-TVH-C3	**H2309**	1,19	0,283	**40**	45	100	36	1,5	84,2	–	60,1	–	65

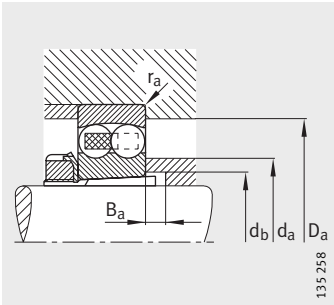

Присоединительные размеры

		Присоединительные размеры					Грузоподъемность		Коэффициенты для расчета				Нагрузка предела усталости	Предельная частота вращения	Базовая тепловая частота вращения
l	c	d_a	D_a	d_b	B_a	r_a	дин. C_r	стат. C_{0r}	e	Y_1	Y_2	Y_0	C_{ur}	n_G	n_B
	≈	макс.	макс.	мин.	мин.	макс.	Н	Н					Н	мин$^{-1}$	мин$^{-1}$
24	7	27	41,4	23	5	1	10 100	2 600	0,28	2,24	3,46	2,34	161	18 000	20 700
26	9	32	46,4	28	5	1	12 300	3 250	0,27	2,37	3,66	2,48	203	16 000	18 100
29	9	32	46,4	28	5	1	12 300	3 250	0,27	2,37	3,66	2,48	203	9 500	–
29	9	32	46,4	28	5	1	17 300	4 400	0,35	1,78	2,75	1,86	275	15 000	14 900
29	9	35	55	28	6	1	18 300	4 950	0,28	2,29	3,54	2,4	310	14 000	13 900
35	9	34	55	30	5	1	25 000	6 500	0,48	1,32	2,04	1,38	405	13 000	14 100
27	9	38	56,4	33	5	1	15 900	4 600	0,25	2,53	3,91	2,65	285	14 000	15 400
31	9	38	56,4	33	5	1	15 900	4 600	0,25	2,53	3,91	2,65	285	8 000	–
31	9	38	56,4	33	5	1	26 000	6 900	0,3	2,13	3,29	2,23	430	12 000	12 700
31	9	42	65	33	6	1	21 700	6 300	0,26	2,39	3,71	2,51	390	11 000	12 200
38	9	40	65	35	5	1	32 500	8 700	0,45	1,4	2,17	1,47	540	10 000	12 300
29	10	45	65	38	5	1	16 000	5 100	0,22	2,8	4,34	2,94	315	12 000	13 200
35	10	45	65	38	5	1	16 000	5 100	0,22	2,8	4,34	2,94	315	7 000	–
35	10	44	65	39	5	1	33 000	8 900	0,3	2,13	3,29	2,23	560	9 500	11 500
35	10	49	71	39	8	1,5	25 500	7 800	0,26	2,47	3,82	2,59	485	9 500	10 900
43	10	45	71	40	5	1,5	40 500	11 100	0,47	1,35	2,1	1,42	690	9 000	11 600
31	11	52	73	43	5	1	19 400	6 500	0,22	2,9	4,49	3,04	400	10 000	11 600
36	11	52	73	43	5	1	19 400	6 500	0,22	2,9	4,49	3,04	400	6 300	–
36	11	50	73	44	5	1	32 500	9 400	0,26	2,43	3,76	2,54	580	9 000	9 700
36	11	55	81	44	5	1,5	30 000	9 600	0,25	2,52	3,9	2,64	600	8 500	10 000
46	11	51	81	45	5	1,5	46 000	13 400	0,43	1,45	2,25	1,52	830	8 000	10 300
33	12	57	78	48	5	1	22 000	7 300	0,21	3,04	4,7	3,18	455	9 000	11 100
39	12	57	78	48	5	1	22 000	7 300	0,21	3,04	4,7	3,18	455	5 600	–
39	12	56	78	50	8	1	28 500	8 900	0,26	2,43	3,76	2,54	550	8 500	8 700
39	12	61	91	50	5	1,5	38 500	12 600	0,25	2,5	3,87	2,62	780	7 500	9 300
50	12	57	91	50	5	1,5	55 000	16 500	0,43	1,48	2,29	1,55	1 030	7 000	9 400

Шарико-подшипники радиальные сферические двухрядные

с закрепительной втулкой
открытые или
с уплотнениями

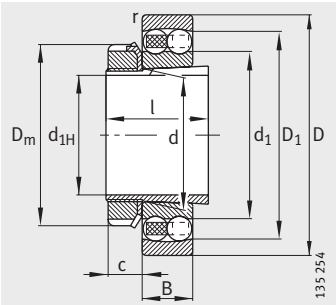

Открытые

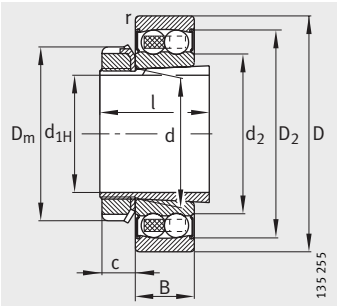

Уплотнение 2RS

Таблица размеров (продолжение) · Размеры в мм

Условное обозначение		Масса m		Размеры									
Подшипник	Закрепительная втулка	Подшипник ≈кг	Закрепительная втулка ≈кг	d_{1H}	d	D	B	r мин.	D_1 ≈	D_2 ≈	d_1 ≈	d_2 ≈	D_m
1210-K-TVH-C3	**H210**	0,516	0,264	**45**	50	90	20	1,1	77,6	–	62,7	–	70
2210-K-2RS-TVH-C3	**H310**	0,593	0,301	**45**	50	90	23	1,1	–	80	–	60,6	70
2210-K-TVH-C3	**H310**	0,543	0,301	**45**	50	90	23	1,1	81	–	64	–	70
1310-K-TVH-C3	**H310**	1,52	0,301	**45**	50	110	27	2	91,9	–	71,2	–	70
1211-K-TVH-C3	**H211**	0,682	0,292	**50**	55	100	21	1,5	86,9	–	69,5	–	75
2211-K-2RS-TVH-C3	**H311**	0,808	0,35	**50**	55	100	25	1,5	–	88,9	–	68	75
2211-K-TVH-C3	**H311**	0,73	0,35	**50**	55	100	25	1,5	90	–	69,6	–	75
1311-K-TVH-C3	**H311**	1,55	0,35	**50**	55	120	29	2	101,6	–	78	–	75
2311-K-TVH-C3	**H2311**	2,02	0,426	**50**	55	120	43	2	100,7	–	71,7	–	75
1212-K-TVH-C3	**H212**	0,88	0,325	**55**	60	110	22	1,5	95,8	–	78	–	80
2212-K-2RS-TVH-C3	**H312**	1,13	0,373	**55**	60	110	28	1,5	–	98,5	–	70,4	80
2212-K-TVH-C3	**H312**	1,03	0,373	**55**	60	110	28	1,5	98,8	–	76,6	–	80
1312-K-TVH-C3	**H312**	1,94	0,373	**55**	60	130	31	2,1	112,2	–	87	–	80
2312-K-TVH-C3	**H2312**	2,52	0,464	**55**	60	130	46	2,1	109,1	–	77	–	80
1213-K-TVH-C3	**H213**	1,13	0,393	**60**	65	120	23	1,5	103,2	–	85,2	–	92
2213-K-2RS-TVH-C3	**H313**	1,5	0,452	**60**	65	120	31	1,5	–	106,6	–	78	92
2213-K-TVH-C3	**H313**	1,33	0,452	**60**	65	120	31	1,5	107,5	–	82,4	–	92
1313-K-TVH-C3	**H313**	2,41	0,452	**60**	65	140	33	2,1	118,8	–	92,7	–	92
2313-K-TVH-C3	**H2313**	3,16	0,553	**60**	65	140	48	2,1	118,9	–	85,6	–	92
1214-K-TVH-C3	**H214**	1,23	0,603	**60**	70	125	24	1,5	106,6	–	87,7	–	98
1215-K-TVH-C3	**H215**	1,32	0,693	**65**	75	130	25	1,5	114,1	–	93,7	–	98
2215-K-TVH-C3	**H315**	1,6	0,826	**65**	75	130	31	1,5	114,3	–	93,3	–	104
1315-K-M-C3	**H315**	3,81	0,826	**65**	75	160	37	2,1	134,8	–	104,4	–	104
2315-K-M-C3	**H2315**	5,21	1,05	**65**	75	160	55	2,1	136,7	–	100,5	–	98
1216-K-TVH-C3	**H216**	1,62	0,876	**70**	80	140	26	2	122,1	–	102	–	105
2216-K-TVH-C3	**H316**	1,97	1,01	**70**	80	140	33	2	120,8	–	99,5	–	105
1316-K-M-C3	**H316**	4,5	1,01	**70**	80	170	39	2,1	144,3	–	110,2	–	105
2316-K-M-C3	**H2316**	6,18	1,27	**70**	80	170	58	2,1	144,5	–	107,6	–	105
1217-K-TVH-C3	**H217**	2,03	0,995	**75**	85	150	28	2	130,4	–	107,5	–	110
2217-K-M-C3	**H317**	2,73	1,16	**75**	85	150	36	2	130	–	105,2	–	110
1317-K-M-C3	**H317**	5,32	1,16	**75**	85	180	41	3	152	–	117,2	–	110
2317-K-M-C3	**H2317**	7,36	1,44	**75**	85	180	60	3	153,3	–	114	–	110

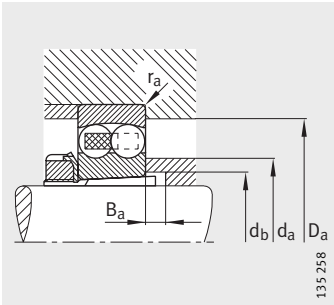

Присоединительные размеры

		Присоединительные размеры					Грузоподъемность		Коэффициенты для расчета				Нагрузка предела усталости	Предельная частота вращения	Базовая тепловая частота вращения
l	c	d_a	D_a	d_b	B_a	r_a	дин. C_r	стат. C_{0r}	e	Y_1	Y_2	Y_0	C_{ur}	n_G	n_B
	≈	макс.	макс.	мин.	мин.	макс.	Н	Н					Н	мин$^{-1}$	мин$^{-1}$
35	13	62	83	53	5	1	22 900	8 000	0,2	3,17	4,9	3,32	500	8 500	10 500
42	13	62	83	53	5	1	22 900	8 000	0,2	3,17	4,9	3,32	500	5 300	–
42	13	61	83	55	10	1	28 500	9 400	0,24	2,61	4,05	2,74	580	8 000	8 000
42	13	68	99	55	5	2	42 000	14 100	0,24	2,6	4,03	2,73	880	6 700	8 700
37	13	69	91	60	6	1,5	27 000	9 900	0,19	3,31	5,12	3,47	620	7 500	9 300
45	13	69	91	60	6	1,5	27 000	9 900	0,19	3,31	5,12	3,47	620	4 800	–
45	13	68	91	60	10	1,5	39 000	12 400	0,22	2,92	4,52	3,06	770	6 700	7 500
45	13	74	109	60	6	2	52 000	17 700	0,24	2,66	4,12	2,79	1 100	6 000	8 100
59	13	69	109	61	6	2	77 000	23 800	0,42	1,51	2,33	1,58	1 480	5 600	8 500
38	13	75	101	64	5	1,5	30 500	11 400	0,18	3,47	5,37	3,64	710	6 700	8 500
47	13	75	101	64	5	1,5	30 500	11 400	0,18	3,47	5,37	3,64	710	4 300	–
47	13	73	101	65	8	1,5	48 000	16 300	0,23	2,69	4,16	2,82	1 020	6 300	7 100
47	13	83	118	65	5	2,1	58 000	20 600	0,23	2,77	4,28	2,9	1 280	5 300	7 300
62	13	74	118	66	5	2,1	89 000	28 000	0,41	1,55	2,4	1,62	1 740	5 000	8 000
40	14	83	111	70	5	1,5	31 000	12 400	0,18	3,57	5,52	3,74	770	6 300	7 900
50	14	83	111	70	5	1,5	31 000	12 400	0,18	3,57	5,52	3,74	770	4 000	–
50	14	79	111	70	8	1,5	58 000	19 000	0,23	2,78	4,31	2,92	1 190	5 300	6 900
50	14	89	128	70	5	2,1	63 000	22 700	0,23	2,75	4,26	2,88	1 380	5 000	7 100
65	14	82	128	72	5	2,1	98 000	32 000	0,39	1,62	2,51	1,7	1 980	4 800	7 300
41	14	86	116	75	5	1,5	35 000	13 700	0,19	3,36	5,21	3,52	850	6 000	7 900
43	15	92	121	80	5	1,5	39 000	15 500	0,19	3,32	5,15	3,48	950	5 600	7 400
55	15	90	121	80	12	1,5	44 500	17 600	0,26	2,47	3,82	2,59	1 080	5 300	6 200
55	15	100	148	80	5	2,1	80 000	29 500	0,23	2,77	4,29	2,9	1 690	6 300	6 600
73	15	94	148	82	5	2,1	124 000	42 000	0,38	1,64	2,54	1,72	2 420	6 000	6 700
46	17	99	129	85	5	2	40 000	16 800	0,16	3,9	6,03	4,08	990	5 000	6 800
59	17	96	129	85	12	2	49 500	19 800	0,25	2,48	3,84	2,6	1 180	5 000	6 000
59	17	107	158	85	5	2,1	89 000	33 000	0,22	2,87	4,44	3	1 810	6 000	6 300
78	17	100	158	88	5	2,1	139 000	48 500	0,37	1,7	2,62	1,78	2 700	5 600	6 400
50	18	105	139	90	6	2	49 500	20 600	0,17	3,73	5,78	3,91	1 180	4 800	6 700
63	18	102	139	91	12	2	59 000	23 400	0,26	2,46	3,81	2,58	1 340	7 000	5 800
63	18	114	166	91	6	2,5	99 000	37 500	0,22	2,88	4,46	3,02	2 010	5 600	6 000
82	18	106	166	94	6	2,5	143 000	51 000	0,37	1,68	2,61	1,76	2 750	5 300	6 100

Шарико-подшипники радиальные сферические двухрядные

с закрепительной втулкой
открытые

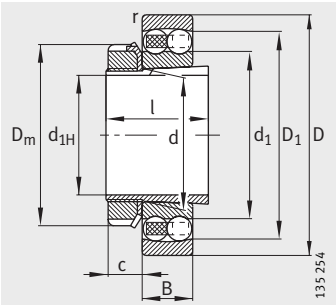

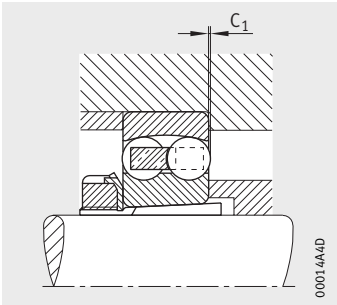

Выступание шариков C_1 [1)]

Таблица размеров (продолжение) · Размеры в мм

Условное обозначение		Масса m		Размеры									
Подшипник	Закрепительная втулка	Подшипник ≈кг	Закрепительная втулка ≈кг	d_{1H}	d	D	B	r мин.	D_1 ≈	d_1 ≈	D_m	l	c ≈
1218-K-TVH-C3	**H218**	2,48	1,17	**80**	90	160	30	2	138,7	112,7	126	52	18
2218-K-TVH-C3	**H318**	3,18	1,36	**80**	90	160	40	2	139,4	111,5	126	65	18
1318-K-M-C3	**H318**	6,27	1,36	**80**	90	190	43	3	159,9	124,4	126	65	18
2318-K-M-C3	**H2318**	8,6	1,68	**80**	90	190	64	3	161	115,7	126	86	18
1219-K-M-C3	**H219**	3,28	1,32	**85**	95	170	32	2,1	148,2	120,5	125	55	19
2219-K-M-C3	**H319**	4,24	1,51	**85**	95	170	43	2,1	148,6	118,9	125	68	19
1319-K-M-C3	**H319**	7,2	1,51	**85**	95	200	45	3	170,5	127,7	125	68	19
2319-K-M-C3	**H2319**	9,97	1,89	**85**	95	200	67	3	168,5	121,6	133	90	19
1220-K-M-C3	**H220**	3,94	1,48	**90**	100	180	34	2,1	155,2	127,7	130	58	20
2220-K-M-C3	**H320**	5,1	1,69	**90**	100	180	46	2,1	156,9	124,4	130	71	20
1320-K-M-C3	**H320**	8,95	1,69	**90**	100	215	47	3	182,6	135,5	130	71	20
2320-K-M-C3	**H2320**	12,7	2,17	**90**	100	215	73	3	183	130,8	142	97	20
1222-K-M-C3	**H222**	5,49	1,9	**100**	110	200	38	2,1	173,9	140,7	145	63	21
2222-K-M-C3	**H322**	7,27	2,15	**100**	110	200	53	2,1	174,1	136,9	154	77	21
1322-K-M-C3	**H322**	12,2	2,15	**100**	110	240	50	3	203,2	154,7	154	77	21
2322-K-M-C3	**H2322**	17,5	2,74	**100**	110	240	80	3	203	145,5	154	105	21

[1)] Следует учесть выступание шариков при проектировании сопрягаемой конструкции.

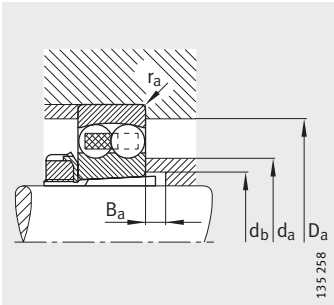

Присоединительные размеры

	Присоединительные размеры					Грузоподъемность		Коэффициенты для расчета				Нагрузка предела усталости	Предельная частота вращения	Базовая тепловая частота вращения
C_1 [1]	d_a	D_a	d_b	B_a	r_a	дин. C_r	стат. C_{0r}	e	Y_1	Y_2	Y_0	C_{ur}	n_G	n_B
	макс.	макс.	мин.	мин.	макс.	Н	Н					Н	мин$^{-1}$	мин$^{-1}$
–	110	149	95	6	2	57 000	23 300	0,17	3,74	5,79	3,92	1 300	4 500	6 600
–	108	149	96	10	2	71 000	28 500	0,27	2,33	3,61	2,44	1 580	4 300	5 700
–	120	176	96	6	2,5	109 000	42 500	0,22	2,83	4,38	2,97	2 230	5 300	5 800
–	112	176	100	6	2,5	156 000	57 000	0,39	1,63	2,53	1,71	3 000	5 000	5 900
–	117	158	100	7	2,1	64 000	27 000	0,17	3,73	5,78	3,91	1 450	6 000	6 200
–	114	158	102	9	2,1	84 000	34 000	0,27	2,32	3,59	2,43	1 840	6 000	5 600
1,6	126	186	102	7	2,5	134 000	50 000	0,23	2,73	4,23	2,86	2 550	5 000	5 700
–	117	186	105	7	2,5	167 000	63 000	0,38	1,66	2,57	1,74	3 250	4 800	5 600
–	124	168	106	7	2,1	70 000	29 500	0,18	3,58	5,53	3,75	1 550	5 600	6 100
–	120	168	108	8	2,1	98 000	40 000	0,27	2,33	3,61	2,44	2 120	5 600	5 400
2,4	132	201	108	7	2,5	145 000	57 000	0,24	2,68	4,15	2,81	2 800	4 800	5 400
–	125	201	110	7	2,5	196 000	78 000	0,38	1,67	2,58	1,75	3 900	4 500	5 200
–	138	188	116	7	2,1	89 000	38 000	0,17	3,61	5,59	3,78	1 900	5 000	5 700
–	132	188	118	6	2,1	126 000	51 000	0,28	2,23	3,45	2,33	2 550	5 000	5 200
2,7	150	226	118	9	2,5	165 000	71 000	0,23	2,79	4,32	2,92	3 300	4 500	4 700
–	139	226	121	7	2,5	221 000	94 000	0,37	1,69	2,62	1,77	4 400	4 300	4 600

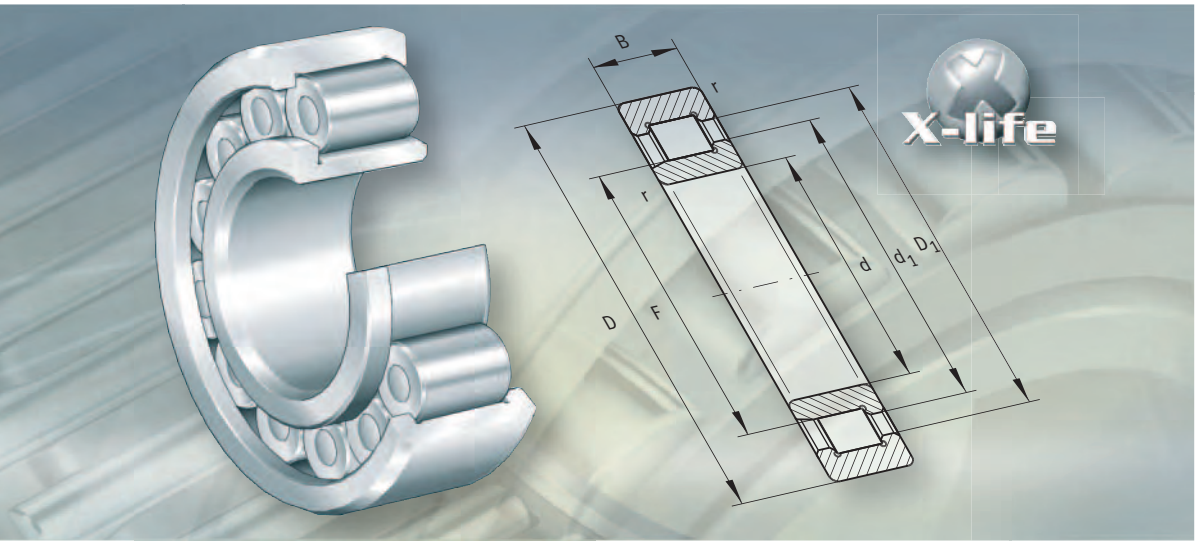

Роликоподшипники радиальные цилиндрические

Роликоподшипники с сепаратором
Роликоподшипники с дисковым или сегментным сепаратором
Роликоподшипники однорядные без сепаратора
Роликоподшипники двухрядные без сепаратора
Прецизионные роликоподшипники

Роликоподшипники радиальные цилиндрические

X-life

Роликоподшипники цилиндрические с сепаратором **394**

Однорядные цилиндрические роликоподшипники с сепаратором способны воспринимать очень высокие нагрузки и в сравнении с исполнениями без сепаратора пригодны для более высоких частот вращения. Ролики, направляемые между бортами одного из колец подшипника, благодаря сепаратору, образуют с этим кольцом единое целое. Так как одно кольцо подшипника всегда может быть снято, допускается их раздельный монтаж.
Эти подшипники выпускаются без бортов на наружном или на внутреннем кольце, с однобортовым внутренним кольцом или с однобортовым внутренним и упорным кольцами.

X-life

Роликоподшипники цилиндрические с дисковым или сегментным сепаратором **446**

В этих цилиндрических роликоподшипниках латунный дисковый или пласмассовый сегментный сепаратор не допускает взаимного соприкосновения тел качения. Такие подшипники занимают промежуточное положение между подшипниками без сепаратора и подшипниками с сепаратором. Ролики направляются между бортами на наружном кольце. Внутреннее кольцо съемное, благодаря чему возможен раздельный монтаж. Подшипники поставляются только с одним бортом на внутреннем кольце.

X-life

Роликоподшипники цилиндрические однорядные без сепаратора **460**

Данные однорядные подшипники не имеют сепаратора. Ведение тел качения осуществляется бортами колец подшипника. Благодаря максимально возможному количеству тел качения такие подшипники обладают исключительно высокой грузоподъемностью и жесткостью. В силу кинематических свойств они не могут эксплуатироваться с той же высокой частотой вращения, как цилиндрические роликоподшипники с сепаратором. Подшипники поставляются только с одним бортом на внутреннем или на наружном кольце.

Роликоподшипники цилиндрические двухрядные без сепаратора **478**

Ведение тел качения осуществляется бортами колец. Подшипники обладают исключительно высокой грузоподъемностью и жесткостью. Они не могут эксплуатироваться с той же высокой частотой вращения, как цилиндрические роликоподшипники с сепаратором. Подшипники канатных шкивов (с кольцевыми канавками на наружном кольце) обеспечивают их простое закрепление при помощи стопорных колец. Двухрядные подшипники без сепаратора выпускаются без бортов, с одним или с двумя бортами на наружном кольце.

Прецизионные цилиндрические роликоподшипники **500**

Цилиндрические роликоподшипники в данном исполнении представляют собой прецизионные двухрядные подшипники без бортов на наружном кольце, изготавливаемые по классу точности SP. Они предназначены для применения в главных шпинделях металлообрабатывающих станков качестве радиальной плавающей опоры. Подшипники разъемные, поэтому легко монтируются и демонтируются. Внутреннее кольцо имеет коническое отверстие для точной регулировки радиального зазора в подшипнике.

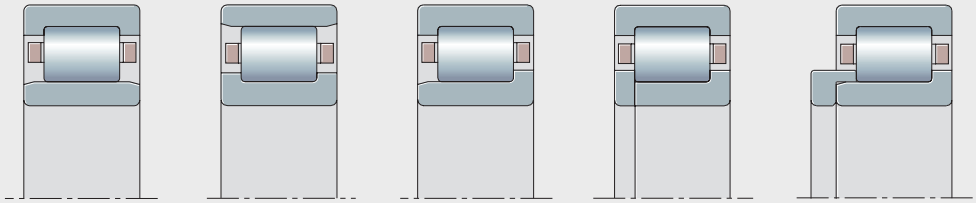

000140C5

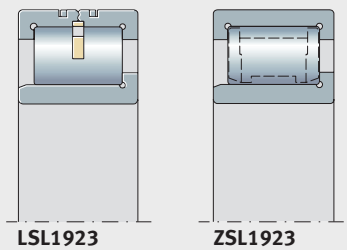

000140C6

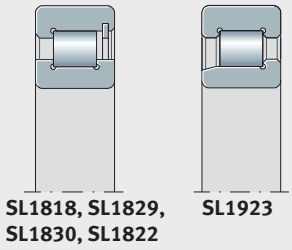

00014087

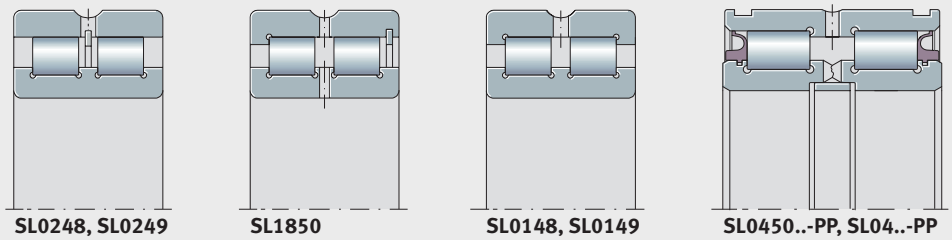

00014088

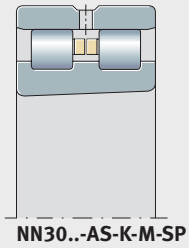

000140C7

FAG

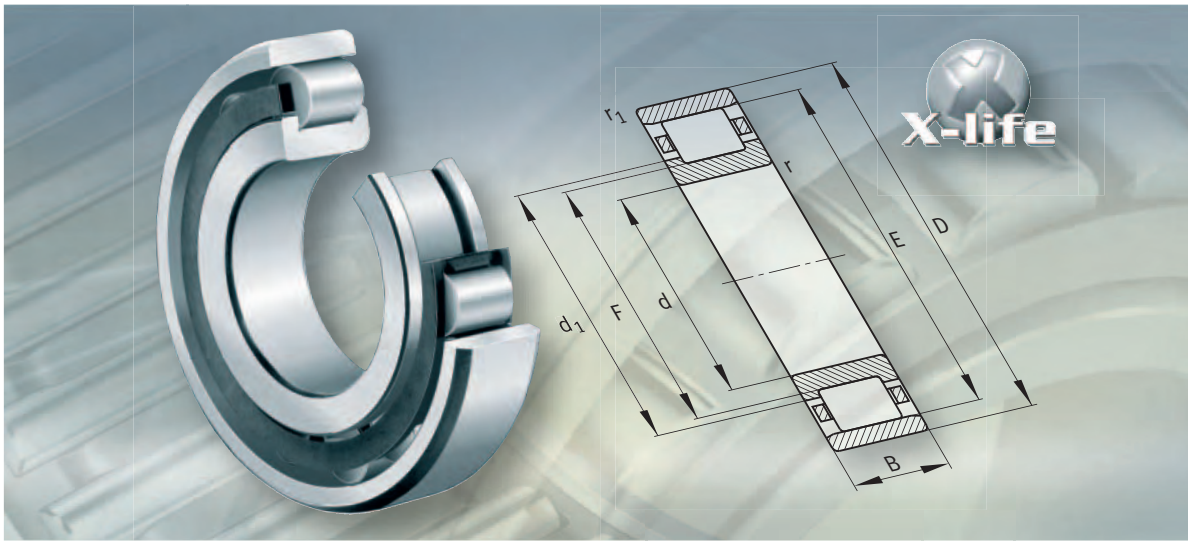

Роликоподшипники цилиндрические с сепаратором

Роликоподшипники цилиндрические с сепаратором

		страница
Общий обзор	Роликоподшипники радиальные цилиндрические с сепаратором	396
Основные свойства	X-life	397
	Роликоподшипники без бортов на наружном или на внутреннем кольце	397
	Роликоподшипники с однобортовым внутренним кольцом	397
	Роликоподшипники с однобортовым внутренним и упорным кольцами	398
	Уплотнения	398
	Смазывание	398
	Рабочая температура	398
	Сепараторы	398
	Дополнительные обозначения	399
Рекомендации конструктору и обеспечение надежности	Допустимый перекос	400
	Осевая грузоподъемность	400
	Требуемая минимальная радиальная нагрузка	401
	Эквивалентная динамическая нагрузка	402
	Эквивалентная статическая нагрузка	402
	Проектирование подшипниковой опоры	402
Точность	Радиальный зазор	403
Таблицы размеров	Роликоподшипники радиальные цилиндрические с сепаратором, без бортов на наружном или на внутреннем кольце	404
	Роликоподшипники радиальные цилиндрические с сепаратором, с однобортовым внутренним и упорным кольцами	420

Роликоподшипники цилиндрические с сепаратором

Без бортов на наружном или на внутреннем кольце

NU10, NU19, NU2..-E, NU3..-E, NU4, NU22..-E, NU23..-E

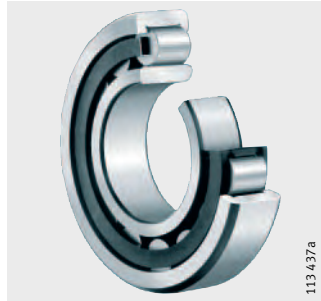

N2..-E, N3..-E

С однобортовым внутренним кольцом

NJ2..-E, NJ3..-E, NJ4, NJ22..-E, NJ23..-E

С однобортовым внутренним кольцом

с плоским упорным кольцом

NUP2..-E, NUP3..-E, NUP22..-E, NUP23..-E

с фасонным упорным кольцом

NJ2..-E + HJ, NJ3..-E + HJ, NJ4 + HJ, NJ22..-E + HJ, NJ23..-E + HJ

Роликоподшипники цилиндрические с сепаратором

638077451
Основные свойства

Однорядные цилиндрические роликоподшипники с сепаратором состоят из массивных внутренних и наружных колец и комплекта цилиндрических роликов с сепараторами. Наружные кольца имеют борта с двух сторон или выполнены без бортов, внутренние кольца изготавливаются с одним, с двумя бортами или без бортов. Сепаратор не допускает соприкосновения цилиндрических роликов между собой при качении.

Подшипники с сепаратором обладают очень высокой жесткостью, грузоподъемностью и пригодны для более высокой частоты вращения, чем подшипники без сепаратора. Подшипники с дополнительным обозначением E имеют усиленный комплект роликов и, таким образом, конструктивно предназначены для восприятия самых высоких нагрузок.

Подшипники являются разъемными, поэтому их монтаж и демонтаж производить проще. Тем самым, оба кольца подшипника могут быть смонтированы с натягом.

Однорядные цилиндрические роликоподшипники с сепаратором изготавливаются без бортов на одном из колец (плавающие подшипники), с однобортовым внутренним кольцом или с однобортовым внутренним и упорным кольцами.

X-life
937181195

Многочисленные типоразмеры подшипников поставляются в исполнении X-Life. Наличие такого исполнения указано в таблицах размеров.

Подшипники в исполнении X-life отличаются, к примеру, меньшей шероховатостью R_a и более высокой точностью формы дорожек качения, чем сопоставимые исполнения подшипников без X-life. Благодаря этому, например, при равных размерах грузоподъемность и долговечность таких подшипников выше. В определенных конструкциях это позволяет, при необходимости, уменьшить размер подшипникового узла.

Роликоподшипники без бортов на наружном или на внутреннем кольце
637989515

Цилиндрические роликоподшипники NU и N являются плавающими и воспринимают только радиальные нагрузки. У подшипников конструктивного ряда NU наружное кольцо имеет два борта, а внутренне кольцо исполнено без бортов. Подшипники N имеют два борта на внутреннем кольце и безбортовое наружное кольцо.

Осевое перемещение
637973643

Наружные и внутренние кольца могут быть смещены относительно друг друга в осевом направлении из среднего положения на расстояние «s».

Роликоподшипники с однобортовым внутренним кольцом
637949579

Цилиндрические роликоподшипники NJ имеют на внутреннем кольце только один борт. Наряду с высокими радиальными нагрузками подшипники способны воспринимать односторонние осевые силы и, таким образом, осуществлять осевое ведение вала в одном направлении. В противоположном осевом направлении они действуют как плавающие подшипники. Подшипники имеют два борта на наружном кольце и один борт на внутреннем кольце.

Подшипники с фасонным упорным кольцом
637926795

Плавающие подшипники NU могут комбинироваться с фасонным упорным кольцом HJ. Монтаж с двумя фасонными упорными кольцами не допускается (опасность заклинивания).

Осевое перемещение
637910923

Наружные и внутренние кольца могут быть смещены относительно друг друга в осевом направлении на расстояние «s».

Роликоподшипники цилиндрические с сепаратором

Роликоподшипники с однобортовым внутренним и упорным кольцами
637894027

Цилиндрические роликоподшипники NUP и роликоподшипники NJ с упорным кольцом HJ не позволяют взаимного осевого смещения наружных и внутренних колец. Наряду с высокими радиальными нагрузками они способны воспринимать двунаправленные осевые силы и, таким образом, осуществлять осевое ведение вала в обоих направлениях.

Подшипники с плоским упорным кольцом
637878155

Подшипники NUP имеют два борта на наружном кольце и один борт на внутреннем кольце, а также устанавливаемое с противоположной стороны кольца плоское упорное кольцо.

Подшипники с фасонным упорным кольцом
637861643

В подшипнике NJ с фасонным упорным кольцом HJ отсутствует возможность взаимного осевого перемещения наружного и внутреннего колец. Подшипники имеют два борта на наружном кольце, один борт на внутреннем кольце и, дополнительно, фасонное упорное кольцо со стороны без борта. Соответствующие подшипникам фасонные кольца приведены в таблицах размеров. Подшипники и фасонные упорные кольца следует заказывать по отдельности.

Фасонные упорные кольца
637845771

Фасонные упорные кольца имеют преимущество в тех случаях, когда при высоких нагрузках посадочная поверхность внутреннего кольца подшипников NUP с плоским упорным кольцом слишком мала для посадки с достаточно высоким натягом. Во многих применениях с ними также облегчается монтаж и демонтаж подшипников.

Уплотнения
638030091

Подшипники поставляются без уплотнений.

Смазывание
958407051

Они могут смазываться с торцов консистентной смазкой или маслом.

Рабочая температура
637822987

Однорядные цилиндрические роликоподшипники с сепаратором могут применяться при рабочих температурах от –30 °C до +150 °C. В случае длительных рабочих температур свыше +120 °C необходимо обратиться к нам с запросом.

Подшипники с сепаратором из пластмассы (дополнительное обозначение TVP2) предназначены для температур до +120 °C, причем срок службы сепаратора в значительной степени зависит от применяемого смазочного материала.

Сепараторы
637785739

Дополнительное обозначение M1 отличает подшипники с латунными сепараторами, центрированными по телам качения.

Цилиндрические роликоподшипники с дополнительным обозначением TVP2 имеют сепараторы из армированного стекловолокном полиамида PA 66 . Другие дополнительные обозначения для сепараторов приведены в табл. «Поставляемые исполнения», стр. 399.

Необходимо проверить стойкость полиамида к воздействию синтетических консистентных смазок, а также смазок с противозадирными (EP) присадками.

Состарившееся масло и содержащиеся в нем присадки при повышенных температурах могут снижать срок службы сепараторов из пластмасс. Следует обязательно соблюдать сроки замены масла.

Стандартные сепараторы
814750475

Стандартные сепараторы однорядных цилиндрических роликоподшипников приведены в табл., стр. 399.

Конструктивный ряд подшипника и материал сепаратора
39701387

Конструктивный ряд	Массивный сепаратор из полиамида PA66 TVP2	Массивный латунный сепаратор M1
	Обозначение диаметра отверстия	
NU10	–	от 05
NU19	–	от 92
NU2..-E	до 26	от 28
NU3.-E	до 28	от 30
NU4	–	все
NU22..-E	до 26	от 28
NU23..-E	до 22	от 24
N2..-E	до 20, от 22 до 26	21, от 28
N3..-E	до 16	от 17
NJ2..-E	до 26	от 28
NJ3..-E	до 28	от 30
NJ4	–	все
NJ22..-E	до 26	от 28
NJ23..-E	до 22	от 24
NUP2..-E	до 26	от 28
NUP3..-E	до 28	от 30
NUP22..-E	до 26	от 28
NUP23..-E	до 22	от 24

Другие исполнения сепараторов
637776395

Другие исполнения сепараторов возможны по заказу.
В этом случае характеристики (предельная частота вращения, температура, грузоподъемность) могут отличаться от характеристик подшипников со стандартными сепараторами.

Дополнительные обозначения
637734155

Поставляемые исполнения
39704203

Дополнительные обозначения поставляемых исполнений приведены в табл.

Дополнительн. обозначение	Описание	Исполнение
C3	Радиальный зазор больше нормального	По заказу
C4	Радиальный зазор больше, чем C3	
J30P	С воронением	
E	Усиленное исполнение подшипника	Стандартное
EX	Усиленное исполнение подшипника, конструкция приведена в соответствие нормам (детали этих подшипников нельзя заменять деталями подшипников равного размера в исполнении E)	
M1	Массивный латунный сепаратор из 2-х частей, с центрированием по телам качения	
TVP2	Массивный сепаратор с окнами из армированного стекловолокном полиамида PA66	
JP3	Стальной штампованный однотельный сепаратор с центрированием по телам качения	По заказу
MP1A	Латунный массивный однотельный сепаратор с центрированием по бортам наружного кольца	
MP1B	Латунный массивный однотельный сепаратор с центрированием по бортам внутреннего кольца	
M1A	Латунный массивный сепаратор из 2-х частей с центрированием по бортам наружного кольца	
M1B	Латунный массивный сепаратор из 2-х частей с центрированием по бортам внутреннего кольца	

638287755
Рекомендации конструктору и обеспечение надежности

Допустимый перекос
638264971

Существенного уменьшения долговечности не происходит, если перекос внутреннего кольца относительно наружного не превышает следующих значений:

4′ – для подшипников конструктивных рядов 10, 19, 2, 3, 4;

3′ – для подшипников конструктивных рядов 22, 23.

Осевая грузоподъемность
638241675

Способность к восприятию осевых нагрузок зависит:

- от размера контактирующих поверхностей скольжения опорных торцов бортов колец и торцов роликов;
- от скорости скольжения по упорным торцам бортов;
- от смазывания контактирующих поверхностей скольжения;
- от перекоса подшипника.

Борта колец подшипника, несущие нагрузку, должны иметь опору по всей высоте.

Превышать допустимую осевую нагрузку $F_{a\,per}$ запрещается, чтобы избежать чрезмерно высокого нагрева.

Во избежание недопустимых контактных напряжений запрещается превышать предельную осевую нагрузку $F_{a\,max}$.

Соотношение F_a/F_r не должно быть больше 0,4. Постоянная осевая нагрузка при отсутствии радиальной нагрузки не допускается.

Допустимая и предельная осевая нагрузка
638210827

$$F_{a\,per} = k_S \cdot k_B \cdot d_M^{1,5} \cdot n^{-0,6} \leqq F_{a\,max}$$

$$F_{a\,max} = 0,075 \cdot k_B \cdot d_M^{2,1}$$

$F_{a\,per}$ — Н
допустимая осевая нагрузка;

$F_{a\,max}$ — Н
предельная осевая нагрузка;

k_S — –
коэффициент, зависящий от способа смазывания, см. табл., стр. 401;

k_B — –
коэффициент, зависящий от конструктивного ряда подшипника, см. табл., стр. 401;

d_M — мм
средний диаметр подшипника (d + D)/2, см. таблицу размеров;

n — $мин^{-1}$
рабочая частота вращения.

Коэффициент k_S для способа смазывания

39711627

Способ смазывания[1]	Коэффициент k_S
Минимальный теплоотвод, капельное смазывание, смазывание масляным туманом, низкая рабочая вязкость ($\nu < 0{,}5 \cdot \nu_1$)	от 7,5 до 10
Малый теплоотвод, смазывание в масляной ванне, смазывание разбрызгиванием, медленная циркуляция масла	от 10 до 15
Хороший теплоотвод, смазывание циркуляцией масла (под давлением)	от 12 до 18
Очень хороший теплоотвод, смазывание циркуляцией с промежуточным охлаждением масла, высокая рабочая вязкость ($\nu > 2 \cdot \nu_1$)	от 16 до 24

[1] Следует применять смазочные масла с присадками, например, CLP (DIN 51 517) и HLP (DIN 51 524) с вязкостью по ISO-VG от 32 до 460, а также ATF (DIN 51 502) и трансмиссионные масла (DIN 51 512) классов вязкости от SAE 75 W до SAE 140 W.

Коэффициент подшипника k_B

39713931

Конструктивный ряд	Коэффициент подшипника k_B
NJ2..-E, NJ22..-E, NUP2..-E, NUP22..-E	15
NJ3..-E, NJ23..-E, NUP3..-E, NUP23..-E	20
NJ4	22

Перекос подшипника, например, вследствие прогиба вала, может привести к переменной нагрузке на борта внутреннего кольца. В этом случае, при перекосе подшипника до 2 угловых минут осевую нагрузку следует ограничить величиной F_{as}.

$$F_{as} = 20 \cdot d_M^{1,42}$$

При более значительных перекосах необходим отдельный анализ прочности.

Требуемая минимальная радиальная нагрузка

638188043

При работе в длительном режиме необходима радиальная нагрузка не менее прибл. $F_{r\,min} = C_{0r}/60$.

Если $F_{r\,min} < C_{0r}/60$, следует обратиться к нам с запросом.

Эквивалентная динамическая нагрузка
638162827

Подшипники без бортов на наружном или на внутреннем кольце
933987723

Для подшипников под действием динамической нагрузки справедливо:

$$P = F_r$$

Подшипники с одноборт. внутр. кольцом, а также с одноборт. внутр. и упорным кольцами
638164747

Если наряду с радиальной силой F_r на подшипник действует осевая сила F_a, следует учитывать соотношение нагрузок.

Соотношение нагрузок и эквивалентная динамическая нагрузка
924380299

Соотношение нагрузок	Эквивалентная динамическая нагрузка
$\frac{F_a}{F_r} \leqq e$	$P = F_r$
$\frac{F_a}{F_r} > e$	$P = 0{,}92 \cdot F_r + Y \cdot F_a$

P H
эквивалентная динамическая нагрузка для комбинированной нагрузки;
F_a H
динамическая осевая нагрузка;
F_r H
динамическая радиальная нагрузка;
e, Y –
коэффициенты, см. таблицу «Коэффициенты e, и Y».

Коэффициенты e и Y
924382347

Конструктивный ряд	Коэффициенты для расчета	
	e	Y
NJ2, NUP2, NJ3, NUP3, NJ4	0,2	0,6
NJ22, NUP22, NJ23, NUP23	0,3	0,4

Эквивалентная статическая нагрузка
638114827

Для подшипников под действием статической нагрузки справедливо:

$$P_0 = F_{0r}$$

Проектирование подшипниковой опоры
927197195

Допуски вала и корпуса
927199499

Рекомендуемые допуски вала для радиальных подшипников с цилиндрическим отверстием приведены в табл., стр. 150, допуски корпуса – в табл., стр. 152.

Осевое закрепление
1018224011

Для того, чтобы кольца подшипников не перемещались вдоль оси, они должны быть зафиксированы посредством силового или геометрического замыкания.

Заплечики (вала и корпуса) следует выполнять достаточно высокими и перпендикулярными к оси подшипника.

Галтель от посадочной поверхности подшипника к заплечикам выполняется с закруглением согласно DIN 5 418 или с выточкой согласно DIN 509. Необходимо принять во внимание минимальные координаты монтажных фасок r, приведенные в таблицах размеров.

В подшипниках с одноборт. кольцом достаточно обеспечить осевую опору для бортов, участвующих в передаче осевой нагрузки.

Нагруженные осевой силой борта подшипников всегда должны иметь опору по всей высоте.

638332171
Точность

Допуски размеров и точности вращения подшипников соответствуют классу точности PN согласно DIN 620.

Радиальный зазор
638300555

Радиальный зазор в подшипниках соответствует нормальной группе радиальных зазоров CN согласно DIN 620-4.

Радиальный зазор
638304779

Отверстие d мм		Радиальный зазор CN мкм		C3 мкм		C4 мкм	
свыше	до	мин.	макс.	мин.	макс.	мин.	макс.
–	24	20	45	35	60	50	75
24	30	20	45	35	60	50	75
30	40	25	50	45	70	60	85
40	50	30	60	50	80	70	100
50	65	40	70	60	90	80	110
65	80	40	75	65	100	90	125
80	100	50	85	75	110	105	140
100	120	50	90	85	125	125	165
120	140	60	105	100	145	145	190
140	160	70	120	115	165	165	215
160	180	75	125	120	170	170	220
180	200	90	145	140	195	195	250
200	225	105	165	160	220	220	280
225	250	110	175	170	235	235	300
250	280	125	195	190	260	260	330
280	315	130	205	200	275	275	350
315	355	145	225	225	305	305	385
355	400	190	280	280	370	370	460
400	450	210	310	310	410	410	510
450	500	220	330	330	440	440	550
500	560	240	360	360	480	480	600
560	630	260	380	380	500	500	620
630	710	285	425	425	565	565	705

Роликоподшипники радиальные цилиндрические с сепаратором

без бортов на наружном или на внутреннем кольце

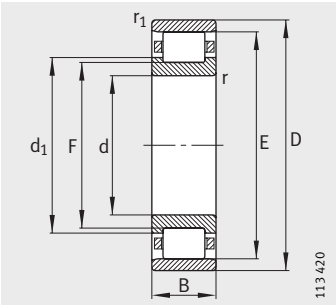

N

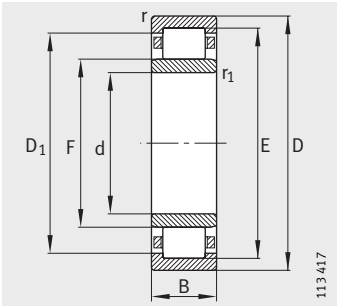

NU

Таблица размеров · Размеры в мм

Условное обозначение		Масса	Размеры									
	X-life	m ≈кг	d	D	B	r мин.	r_1 мин.	s[1)]	E	F	D_1 ≈	d_1 ≈
N202-E-TVP2	**XL**	0,047	**15**	35	11	0,6	0,3	0,5	30,3	19,3	–	21,6
NU202-E-TVP2	**XL**	0,048	**15**	35	11	0,6	0,3	1,6	30,3	19,3	28	–
N203-E-TVP2	**XL**	0,068	**17**	40	12	0,6	0,3	1,2	35,1	22,1	–	24,9
NU203-E-TVP2	**XL**	0,069	**17**	40	12	0,6	0,3	1,2	35,1	22,1	32,5	–
NU2203-E-TVP2	**XL**	0,051	**17**	40	16	0,6	0,3	1,7	35,1	22,1	32,5	–
NU303-E-TVP2	**XL**	0,121	**17**	47	14	1	0,6	1,2	40,2	24,2	37,1	–
N204-E-TVP2	**XL**	0,112	**20**	47	14	1	0,6	0,8	41,5	26,5	–	29,7
NU204-E-TVP2	**XL**	0,114	**20**	47	14	1	0,6	0,8	41,5	26,5	38,8	–
NU2204-E-TVP2	**XL**	0,146	**20**	47	18	1	0,6	1,8	41,5	26,5	38,8	–
NU304-E-TVP2	**XL**	0,153	**20**	52	15	1,1	0,6	1	45,5	27,5	42,4	–
NU2304-E-TVP2	**XL**	0,215	**20**	52	21	1,1	0,6	1,9	45,5	27,5	42,4	–
NU1005-M1	**XL**	0,092	**25**	47	12	0,6	0,3	2,4	41,5	30,5	39,3	–
N205-E-TVP2	**XL**	0,135	**25**	52	15	1	0,6	1,3	46,5	31,5	–	34,7
NU205-E-TVP2	**XL**	0,137	**25**	52	15	1	0,6	1,2	46,5	31,5	43,8	–
NU2205-E-TVP2	**XL**	0,165	**25**	52	18	1	0,6	1,7	46,5	31,5	43,8	–
N305-E-TVP2	**XL**	0,242	**25**	62	17	1,1	1,1	1,4	54	34	–	38,1
NU305-E-TVP2	**XL**	0,245	**25**	62	17	1,1	1,1	1,5	54	34	50,7	–
NU2305-E-TVP2	**XL**	0,349	**25**	62	24	1,1	1,1	1,9	54	34	50,7	–
NU1006-M1	**XL**	0,134	**30**	55	13	1	0,6	2,4	48,5	36,5	46,1	–
N206-E-TVP2	**XL**	0,205	**30**	62	16	1	0,6	1,4	55,5	37,5	–	41,1
NU206-E-TVP2	**XL**	0,207	**30**	62	16	1	0,6	1,5	55,5	37,5	52,5	–
NU2206-E-TVP2	**XL**	0,255	**30**	62	20	1	0,6	1,6	55,5	37,5	52,5	–
N306-E-TVP2	**XL**	0,366	**30**	72	19	1,1	1,1	0,6	62,5	40,5	–	45
NU306-E-TVP2	**XL**	0,368	**30**	72	19	1,1	1,1	1,2	62,5	40,5	59,2	–
NU2306-E-TVP2	**XL**	0,529	**30**	72	27	1,1	1,1	2,2	62,5	40,5	59,2	–
NU406-M1	**XL**	0,859	**30**	90	23	1,5	1,5	2,3	73	45	68,4	–
NU1007-M1	**XL**	0,177	**35**	62	14	1	0,6	2,6	55	42	52,4	–
N207-E-TVP2	**XL**	0,301	**35**	72	17	1,1	0,6	0,7	64	44	–	48
NU207-E-TVP2	**XL**	0,303	**35**	72	17	1,1	0,6	0,7	64	44	61	–
NU2207-E-TVP2	**XL**	0,406	**35**	72	23	1,1	0,6	2,2	64	44	61	–
N307-E-TVP2	**XL**	0,486	**35**	80	21	1,5	1,1	0,6	70,2	46,2	–	51
NU307-E-TVP2	**XL**	0,486	**35**	80	21	1,5	1,1	0,6	70,2	46,2	66,6	–
NU2307-E-TVP2	**XL**	0,723	**35**	80	31	1,5	1,1	3	70,2	46,2	66,6	–
NU407-M1	**XL**	1,14	**35**	100	25	1,5	1,5	2,6	83	53	78,2	–

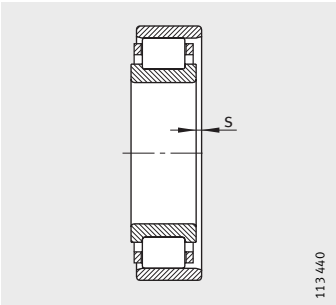

[1] Осевое перемещение «s» для N и NU

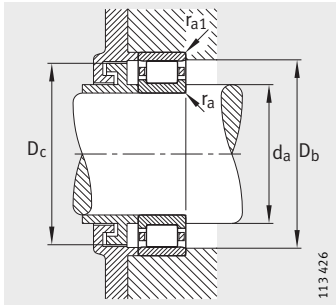

Присоединительные размеры для N

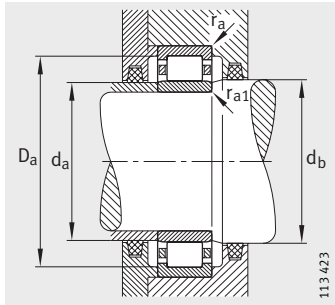

Присоединительные размеры для NU

Присоединительные размеры								Грузоподъемность		Нагрузка предела усталости	Предельная частота вращения	Базовая тепловая частота вращения
d_a		d_b	D_a	D_b	D_c	r_a	r_{a1}	дин. C_r	стат. C_{0r}	C_{ur}	n_G	n_B
мин.	макс.	мин.	макс.	мин.	макс.	макс.	макс.	Н	Н	Н	мин$^{-1}$	мин$^{-1}$
17,4	–	–	32,6	31	29	0,6	0,3	15 100	10 400	1 470	22 000	17 600
17,4	18,5	20	32,6	–	–	0,6	0,3	15 100	10 400	1 290	22 000	17 600
21	–	–	36	36	34	0,6	0,3	20 800	14 600	2 110	18 000	15 400
21	21,5	23	36	–	–	0,6	0,3	20 800	14 600	1 820	18 000	15 400
21	21,5	23	36	–	–	0,6	0,3	28 500	21 900	3 500	18 000	13 300
21,2	23,5	25	42,8	–	–	1	0,6	30 000	21 200	2 650	16 000	13 700
24	–	–	41	43	40	1	0,6	32 500	24 700	3 850	16 000	13 100
24	26	29	41	–	–	1	0,6	32 500	24 700	3 100	16 000	13 100
24	26	29	41	–	–	1	0,6	38 500	31 000	5 000	16 000	11 400
24	27	30	45	–	–	1	0,6	36 500	26 000	3 250	14 000	12 100
24	27	30	45	–	–	1	0,6	48 500	38 000	6 300	14 000	9 900
27	30	32	44	–	–	0,6	0,3	16 700	12 900	1 520	28 000	13 100
29	–	–	46	48	45	1	0,6	34 500	27 500	4 350	15 000	11 800
29	31	34	46	–	–	1	0,6	34 500	27 500	3 500	15 000	11 800
29	31	34	46	–	–	1	0,5	41 500	34 500	5 700	15 000	9 800
32	–	–	55	55	53	1	1	48 000	36 500	5 800	12 000	10 200
32	33	37	55	–	–	1	1	48 000	36 500	4 700	12 000	10 200
32	33	37	55	–	–	1	1	66 000	55 000	9 400	12 000	8 400
33	35	38	50	–	–	1	0,6	22 900	19 300	2 400	24 000	11 000
34	–	–	56	57	54	1	0,6	45 000	36 000	5 700	12 000	9 800
34	37	40	56	–	–	1	0,6	45 000	36 000	4 650	12 000	9 800
34	37	40	56	–	–	1	0,6	57 000	48 500	8 100	12 000	8 200
37	–	–	65	64	61	1	1	61 000	48 000	8 000	10 000	9 000
37	40	44	65	–	–	1	1	61 000	48 000	6 400	10 000	9 000
37	40	44	65	–	–	1	1	86 000	75 000	13 200	10 000	7 300
41	44	47	79	–	–	1,5	1,5	83 000	64 000	10 400	14 000	–
38	41	44	57	–	–	1	0,6	29 000	26 000	3 150	20 000	9 700
39	–	–	65	65	63	1	0,6	58 000	48 500	7 900	10 000	8 300
39	43	46	65	–	–	1	0,6	58 000	48 500	6 400	10 000	8 300
39	43	46	65	–	–	1	0,6	72 000	64 000	10 800	10 000	7 300
42	–	–	71	71	69	1,5	1	76 000	63 000	10 700	9 000	8 100
42	45	48	71	–	–	1,5	1	76 000	63 000	8 600	9 000	8 100
42	45	48	71	–	–	1,5	1	108 000	98 000	17 400	9 000	6 700
46	52	55	89	–	–	1,5	1,5	102 000	83 000	10 900	12 000	–

Роликоподшипники радиальные цилиндрические с сепаратором

без бортов на наружном или на внутреннем кольце

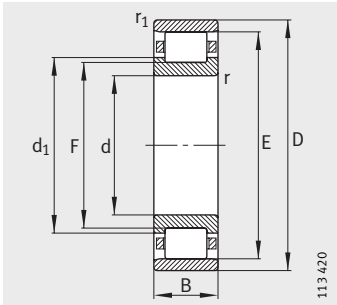

N

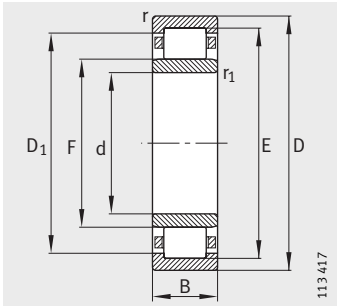

NU

Таблица размеров (продолжение) · Размеры в мм

Условное обозначение		Масса	Размеры									
	X-life	m ≈кг	d	D	B	r мин.	r_1 мин.	s[1)]	E	F	D_1 ≈	d_1 ≈
NU1008-M1	**XL**	0,216	**40**	68	15	1	0,6	2	61	47	58,2	–
N208-E-TVP2	**XL**	0,358	**40**	80	18	1,1	1,1	1	71,5	49,5	–	54
NU208-E-TVP2	**XL**	0,379	**40**	80	18	1,1	1,1	1	71,5	49,5	68,3	–
NU2208-E-TVP2	**XL**	0,492	**40**	80	23	1,1	1,1	1,5	71,5	49,5	68,3	–
N308-E-TVP2	**XL**	0,656	**40**	90	23	1,5	1,5	1,2	80	52	–	57,6
NU308-E-TVP2	**XL**	0,659	**40**	90	23	1,5	1,5	1,3	80	52	75,9	–
NU2308-E-TVP2	**XL**	0,958	**40**	90	33	1,5	1,5	2,7	80	52	75,9	–
NU408-M1	**XL**	1,47	**40**	110	27	2	2	2,8	92	58	86,4	–
NU1009-M1	**XL**	0,277	**45**	75	16	1	0,6	2,5	67,5	52,5	64,5	–
N209-E-TVP2	**XL**	0,434	**45**	85	19	1,1	1,1	1	76,5	54,5	–	59
NU209-E-TVP2	**XL**	0,434	**45**	85	19	1,1	1,1	1	76,5	54,5	73,3	–
NU2209-E-TVP2	**XL**	0,532	**45**	85	23	1,1	1,1	1,5	76,5	54,5	73,3	–
N309-E-TVP2	**XL**	0,891	**45**	100	25	1,5	1,5	1	88,5	58,5	–	64,4
NU309-E-TVP2	**XL**	0,893	**45**	100	25	1,5	1,5	1	88,5	58,5	84,1	–
NU2309-E-TVP2	**XL**	1,3	**45**	100	36	1,5	1,5	2,5	88,5	58,5	84,1	–
NU409-M1	**XL**	1,87	**45**	120	29	2	2	2,9	100,5	64,5	94,6	–
NU1010-M1	**XL**	0,305	**50**	80	16	1	0,6	2,1	72,5	57,5	69,5	–
N210-E-TVP2	**XL**	0,488	**50**	90	20	1,1	1,1	1,3	81,5	59,5	–	64
NU210-E-TVP2	**XL**	0,49	**50**	90	20	1,1	1,1	1,3	81,5	59,5	78,3	–
NU2210-E-TVP2	**XL**	0,573	**50**	90	23	1,1	1,1	1,3	81,5	59,5	78,3	–
N310-E-TVP2	**XL**	1,16	**50**	110	27	2	2	1,7	97	65	–	71,3
NU310-E-TVP2	**XL**	1,16	**50**	110	27	2	2	1,7	97	65	92,5	–
NU2310-E-TVP2	**XL**	1,75	**50**	110	40	2	2	3,2	97	65	92,5	–
NU410-M1	**XL**	2,33	**50**	130	31	2,1	2,1	3	110,8	70,8	104,3	–
NU1011-E-M1	**XL**	0,451	**55**	90	18	1,1	1	2,1	82	64	79,2	–
N211-E-TVP2	**XL**	0,668	**55**	100	21	1,5	1,1	0,8	90	66	–	70,8
NU211-E-TVP2	**XL**	0,665	**55**	100	21	1,5	1,1	0,8	90	66	86,6	–
NU2211-E-TVP2	**XL**	0,796	**55**	100	25	1,5	1,1	1,3	90	66	86,6	–
N311-E-TVP2	**XL**	1,48	**55**	120	29	2	2	1,8	106,5	70,5	–	77,5
NU311-E-TVP2	**XL**	1,48	**55**	120	29	2	2	1,8	106,5	70,5	101,4	–
NU2311-E-TVP2	**XL**	2,23	**55**	120	43	2	2	3,3	106,5	70,5	101,4	–
NU411-M1	**XL**	2,83	**55**	140	33	2,1	2,1	3,3	117,2	77,2	110,7	–

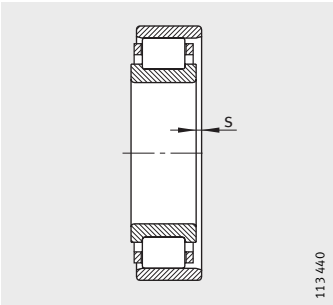

1) Осевое перемещение «s» для N и NU

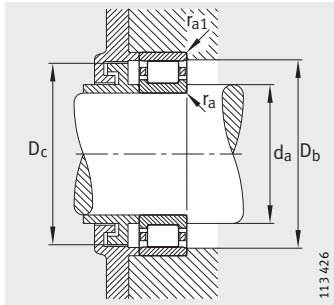

Присоединительные размеры для N

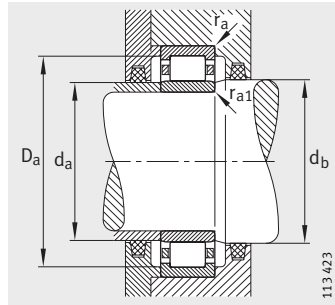

Присоединительные размеры для NU

Присоединительные размеры								Грузоподъемность		Нагрузка предела усталости	Предельная частота вращения	Базовая тепловая частота вращения
d_a		d_b	D_a	D_b	D_c	r_a	r_{a1}	дин. C_r	стат. C_{0r}	C_{ur}	n_G	n_B
мин.	макс.	мин.	макс.	мин.	макс.	макс.	макс.	Н	Н	Н	мин$^{-1}$	мин$^{-1}$
43	46	49	63	–	–	1	0,6	33 500	30 500	3 350	19 000	8 900
47	–	–	73	73	70	1	1	63 000	53 000	8 700	9 000	7 600
47	49	52	73	–	–	1	1	63 000	53 000	7 000	9 000	7 600
47	49	52	73	–	–	1	1	83 000	75 000	12 900	9 000	6 400
49	–	–	81	81	79	1,5	1,5	95 000	78 000	12 900	7 500	7 300
49	51	55	81	–	–	1,5	1,5	95 000	78 000	10 400	7 500	7 300
49	51	55	81	–	–	1,5	1,5	132 000	119 000	20 700	7 500	6 000
53	57	60	97	–	–	2	2	119 000	95 000	12 700	11 000	–
48	52	54	70	–	–	1	0,6	40 000	37 500	4 800	16 000	8 100
52	–	–	78	78	75	1	1	72 000	63 000	10 600	8 500	7 100
52	54	57	78	–	–	1	1	72 000	63 000	8 600	8 500	7 100
52	54	57	78	–	–	1	1	87 000	82 000	14 100	8 500	5 800
54	–	–	91	90	87	1,5	1,5	115 000	98 000	16 400	6 700	6 500
54	57	60	91	–	–	1,5	1,5	115 000	98 000	13 300	6 700	6 500
54	57	60	91	–	–	1,5	1,5	162 000	153 000	27 000	6 700	5 400
58	63	66	107	–	–	2	2	143 000	119 000	16 000	9 500	–
53	57	59	75	–	–	1	0,6	42 500	41 500	5 300	15 000	7 400
57	–	–	83	83	80	1	1	75 000	69 000	11 500	8 000	6 700
57	58	62	83	–	–	1	1	75 000	69 000	9 300	8 000	6 700
57	58	62	83	–	–	1	1	92 000	88 000	15 300	8 000	5 400
61	–	–	99	98	96	2	2	130 000	113 000	19 100	6 300	6 100
61	63	67	99	–	–	2	2	130 000	113 000	15 500	6 300	6 100
61	63	67	99	–	–	2	2	192 000	187 000	33 000	6 300	5 000
64	69	73	116	–	–	2	2	175 000	148 000	25 000	8 500	–
60	63	65	84	–	–	1,1	1	61 000	60 000	7 100	13 000	6 900
62	–	–	91	91	89	1,5	1	99 000	95 000	16 300	7 000	5 800
62	65	68	91	–	–	1,5	1	99 000	95 000	13 200	7 000	5 800
62	65	68	91	–	–	1,5	1	117 000	118 000	20 700	7 000	4 750
66	–	–	109	108	105	2	2	159 000	139 000	23 600	5 600	5 600
66	69	72	109	–	–	2	2	159 000	139 000	19 100	5 600	5 600
66	69	72	109	–	–	2	2	235 000	230 000	41 000	5 600	4 600
69	76	79	126	–	–	2	2	187 000	164 000	22 400	8 000	–

Роликоподшипники радиальные цилиндрические с сепаратором

без бортов на наружном или на внутреннем кольце

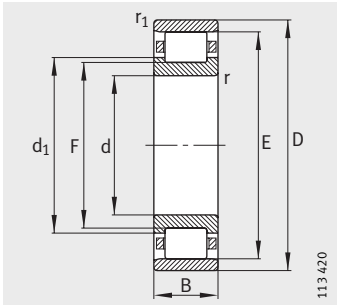

N

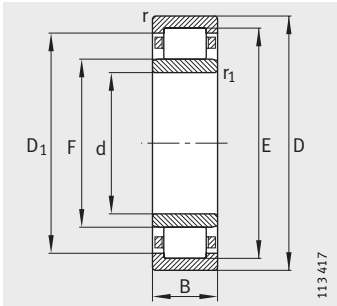

NU

Таблица размеров (продолжение) · Размеры в мм

Условное обозначение		Масса	Размеры									
	x-life	m ≈кг	d	D	B	r мин.	r_1 мин.	s[1)]	E	F	D_1 ≈	d_1 ≈
NU1012-M1	**XL**	0,48	**60**	95	18	1,1	1	3,3	85,5	69,5	82,3	–
N212-E-TVP2	**XL**	0,827	**60**	110	22	1,5	1,5	1,6	100	72	–	77,6
NU212-E-TVP2	**XL**	0,824	**60**	110	22	1,5	1,5	1,6	100	72	96,1	–
NU2212-E-TVP2	**XL**	1,08	**60**	110	28	1,5	1,5	1,6	100	72	96,1	–
N312-E-TVP2	**XL**	1,84	**60**	130	31	2,1	2,1	1,9	115	77	–	84,4
NU312-E-TVP2	**XL**	1,85	**60**	130	31	2,1	2,1	1,8	115	77	109,6	–
NU2312-E-TVP2	**XL**	2,78	**60**	130	46	2,1	2,1	3,5	115	77	109,6	–
NU412-M1	**XL**	2,3	**60**	150	35	2,1	2,1	3,4	127	83	119,5	–
NU1013-M1	**XL**	0,507	**65**	100	18	1,1	1	3,3	90,5	74,5	87,3	–
N213-E-TVP2	**XL**	1,05	**65**	120	23	1,5	1,5	1,4	108,5	78,5	–	84,4
NU213-E-TVP2	**XL**	1,04	**65**	120	23	1,5	1,5	1,4	108,5	78,5	104,3	–
NU2213-E-TVP2	**XL**	1,43	**65**	120	31	1,5	1,5	1,9	108,5	78,5	104,3	–
N313-E-TVP2	**XL**	2,28	**65**	140	33	2,1	2,1	1,4	124,5	82,5	–	90,5
NU313-E-TVP2	**XL**	2,28	**65**	140	33	2,1	2,1	1,5	124,5	82,5	118,6	–
NU2313-E-TVP2	**XL**	3,32	**65**	140	48	2,1	2,1	4	124,5	82,5	118,6	–
NU413-M1	**XL**	4,08	**65**	160	37	2,1	2,1	3,5	135,3	89,3	127,7	–
NU1014-M1	**XL**	0,706	**70**	110	20	1,1	1	2,5	100	80	96	–
N214-E-TVP2	**XL**	1,16	**70**	125	24	1,5	1,5	1,6	113,5	83,5	–	89,4
NU214-E-TVP2	**XL**	1,15	**70**	125	24	1,5	1,5	1,6	113,5	83,5	109,4	–
NU2214-E-TVP2	**XL**	1,52	**70**	125	31	1,5	1,5	1,6	113,5	83,5	109,4	–
N314-E-TVP2	**XL**	2,79	**70**	150	35	2,1	2,1	1,6	133	89	–	97,4
NU314-E-TVP2	**XL**	2,79	**70**	150	35	2,1	2,1	1,7	133	89	126,8	–
NU2314-E-TVP2	**XL**	4,02	**70**	150	51	2,1	2,1	4,7	133	89	126,8	–
NU414-M1	**XL**	5,97	**70**	180	42	3	3	4	152	100	142,7	–
NU1015-M1	**XL**	0,737	**75**	115	20	1,1	1	2,5	105	85	101,7	–
N215-E-TVP2	**XL**	1,29	**75**	130	25	1,5	1,5	1,1	118,5	88,5	–	94,4
NU215-E-TVP2	**XL**	1,27	**75**	130	25	1,5	1,5	1,2	118,5	88,5	114,4	–
NU2215-E-TVP2	**XL**	1,6	**75**	130	31	1,5	1,5	1,6	118,5	88,5	114,4	–
N315-E-TVP2	**XL**	3,34	**75**	160	37	2,1	2,1	1,1	143	95	–	104,1
NU315-E-TVP2	**XL**	3,33	**75**	160	37	2,1	2,1	1,2	143	95	136,2	–
NU2315-E-TVP2	**XL**	4,95	**75**	160	55	2,1	2,1	4,2	143	95	136,2	–
NU415-M1	**XL**	7,09	**75**	190	45	3	3	4,5	160,5	104,5	150,7	–

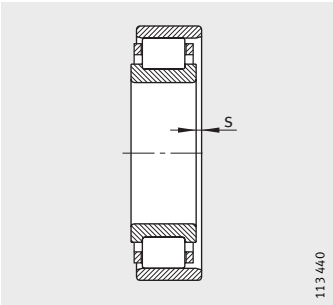

1) Осевое перемещение «s» для N и NU

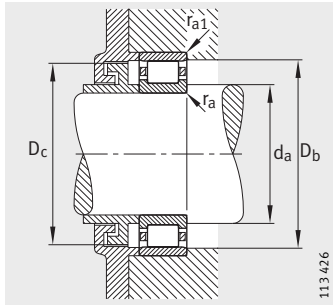

Присоединительные размеры для N

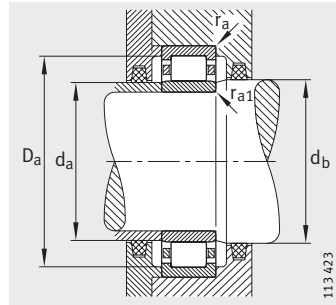

Присоединительные размеры для NU

Присоединительные размеры								Грузоподъемность		Нагрузка предела усталости	Предельная частота вращения	Базовая тепловая частота вращения
d_a		d_b	D_a	D_b	D_c	r_a	r_{a1}	дин. C_r	стат. C_{0r}	C_{ur}	n_G	n_B
мин.	макс.	мин.	макс.	мин.	макс.	макс.	макс.	Н	Н	Н	$мин^{-1}$	$мин^{-1}$
65	68	71	89	–	–	1,1	1	52 000	55 000	7 100	13 000	6 400
69	–	–	101	101	99	1,5	1,5	111 000	102 000	16 800	6 300	5 400
69	71	75	101	–	–	1,5	1,5	111 000	102 000	13 900	6 300	5 400
69	71	75	101	–	–	1,5	1,5	151 000	152 000	26 500	6 300	4 400
72	–	–	118	116	114	2,1	2,1	177 000	157 000	26 500	5 000	5 300
72	75	79	118	–	–	2,1	2,1	177 000	157 000	21 700	5 000	5 300
72	75	79	118	–	–	2,1	2,1	265 000	260 000	47 000	5 000	4 300
74	82	85	136	–	–	2	2	211 000	184 000	24 700	7 500	–
70	73	76	94	–	–	1,1	1	53 000	58 000	7 500	12 000	5 900
74	–	–	111	110	107	1,5	1,5	127 000	119 000	19 800	6 000	5 000
74	77	81	111	–	–	1,5	1,5	127 000	119 000	16 300	6 000	5 000
74	77	81	111	–	–	1,5	1,5	176 000	181 000	32 000	5 600	4 150
77	–	–	128	126	123	2,1	2,1	214 000	191 000	32 000	4 800	4 900
77	81	85	128	–	–	2,1	2,1	214 000	191 000	26 000	4 800	4 900
77	81	85	128	–	–	2,1	2,1	295 000	285 000	50 000	4 800	4 050
79	88	91	146	–	–	2	2	230 000	203 000	26 500	7 000	–
75	78	82	104	–	–	1	1	75 000	78 000	10 600	11 000	5 500
79	–	–	116	115	112	1,5	1,5	140 000	137 000	23 100	5 300	4 750
79	82	86	116	–	–	1,5	1,5	140 000	137 000	19 000	5 300	4 750
79	82	86	116	–	–	1,5	1,5	184 000	194 000	34 000	5 300	3 900
82	–	–	138	135	131	2,1	2,1	242 000	222 000	37 000	4 500	4 550
82	87	92	138	–	–	2,1	2,1	242 000	222 000	30 000	4 500	4 550
82	87	92	138	–	–	2,1	2,1	325 000	325 000	56 000	4 500	3 850
86	99	102	164	–	–	2,5	2,5	285 000	255 000	33 500	6 300	–
80	83	87	109	–	–	1,1	1	76 000	82 000	11 100	10 000	5 200
84	–	–	121	120	117	1,5	1,5	154 000	156 000	26 500	5 300	4 500
84	87	90	121	–	–	1,5	1,5	154 000	156 000	21 700	5 300	4 500
84	87	90	121	–	–	1,5	1,5	191 000	207 000	36 000	5 300	3 700
87	–	–	148	145	141	2,1	2,1	285 000	265 000	43 000	4 000	4 200
87	93	97	148	–	–	2,1	2,1	285 000	265 000	34 500	4 000	4 200
87	93	97	148	–	–	2,1	2,1	390 000	395 000	67 000	4 000	3 600
91	103	107	174	–	–	2,5	2,5	325 000	295 000	37 500	6 000	–

Роликоподшипники радиальные цилиндрические с сепаратором

без бортов на наружном или на внутреннем кольце

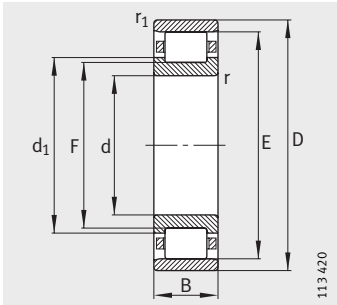

N

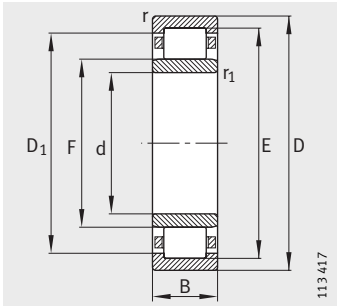

NU

Таблица размеров (продолжение) · Размеры в мм

Условное обозначение		Масса	Размеры									
	X-life	m ≈кг	d	D	B	r мин.	r_1 мин.	s[1)]	E	F	D_1 ≈	d_1 ≈
NU1016-M1	**XL**	0,99	**80**	125	22	1,1	1	2,7	113,5	91,5	109,8	–
N216-E-TVP2	**XL**	1,55	**80**	140	26	2	2	1,2	127,3	95,3	–	101,5
NU216-E-TVP2	**XL**	1,55	**80**	140	26	2	2	1,3	127,3	95,3	122,9	–
NU2216-E-TVP2	**XL**	2,01	**80**	140	33	2	2	1,3	127,3	95,3	122,9	–
N316-E-TVP2	**XL**	4,12	**80**	170	39	2,1	2,1	0,6	151	101	–	110,4
NU316-E-TVP2	**XL**	3,96	**80**	170	39	2,1	2,1	0,7	151	101	143,9	–
NU2316-E-TVP2	**XL**	5,89	**80**	170	58	2,1	2,1	3,7	151	101	143,9	–
NU416-M1	**XL**	8,37	**80**	200	48	3	3	4,6	170	110	159,7	–
NU1017-M1	**XL**	1,04	**85**	130	22	1,1	1	4	118,5	96,5	114,8	–
N217-E-TVP2	**XL**	1,92	**85**	150	28	2	2	0,7	136,5	100,5	–	107,5
NU217-E-TVP2	**XL**	1,91	**85**	150	28	2	2	0,8	136,5	100,5	131,5	–
NU2217-E-TVP2	**XL**	2,5	**85**	150	36	2	2	1,3	136,5	100,5	131,5	–
N317-E-M1	**XL**	5,3	**85**	180	41	3	3	1,1	160	108	–	117,8
NU317-E-TVP2	**XL**	4,62	**85**	180	41	3	3	1,3	160	108	152,7	–
NU2317-E-TVP2	**XL**	6,72	**85**	180	60	3	3	4,7	160	108	152,7	–
NU417-M1	**XL**	9,85	**85**	210	52	4	4	5,2	177	113	165,7	–
NU1018-M1	**XL**	1,31	**90**	140	24	1,5	1,1	3	127	103	122,9	–
N218-E-TVP2	**XL**	2,37	**90**	160	30	2	2	1,4	145	107	–	114,3
NU218-E-TVP2	**XL**	2,36	**90**	160	30	2	2	1,5	145	107	139,7	–
NU2218-E-TVP2	**XL**	3,17	**90**	160	40	2	2	2,5	145	107	139,7	–
N318-E-M1	**XL**	6,19	**90**	190	43	3	3	1,3	169,5	113,5	–	124
NU318-E-TVP2	**XL**	5,39	**90**	190	43	3	3	1,5	169,5	113,5	161,6	–
NU2318-E-TVP2	**XL**	8,04	**90**	190	64	3	3	5	169,5	113,5	161,6	–
NU418-M1	**XL**	11,8	**90**	225	54	4	4	5	191,5	123,5	179,7	–
NU1019-M1	**XL**	1,41	**95**	145	24	1,5	1,1	4,1	132	108	127,9	–
N219-E-TVP2	**XL**	2,89	**95**	170	32	2,1	2,1	0,6	154,5	112,5	–	120,5
NU219-E-TVP2	**XL**	2,88	**95**	170	32	2,1	2,1	0,7	154,5	112,5	148,6	–
NU2219-E-TVP2	**XL**	3,9	**95**	170	43	2,1	2,1	2,2	154,5	112,5	148,6	–
N319-E-M1	**XL**	7,05	**95**	200	45	3	3	1,4	177,5	121,5	–	132
NU319-E-TVP2	**XL**	6,32	**95**	200	45	3	3	1,4	177,5	121,5	169,6	–
NU2319-E-TVP2	**XL**	9,4	**95**	200	67	3	3	5,6	177,5	121,5	169,6	–
NU419-M1	**XL**	13,9	**95**	240	55	4	4	5,2	201,5	133,5	189,7	–

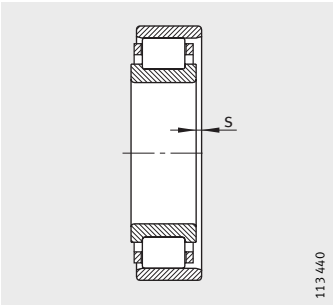

1) Осевое перемещение «s» для N и NU

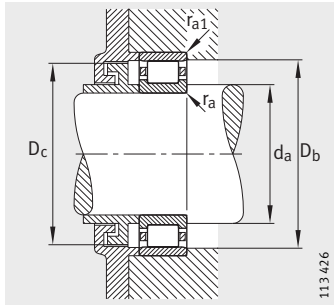

Присоединительные размеры для N

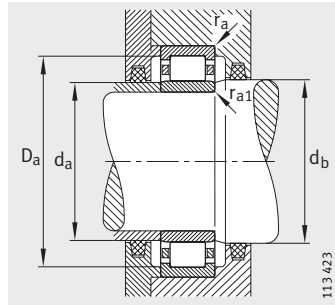

Присоединительные размеры для NU

Присоединительные размеры								Грузоподъемность		Нагрузка предела усталости	Предельная частота вращения	Базовая тепловая частота вращения
d_a		d_b	D_a	D_b	D_c	r_a	r_{a1}	дин. C_r	стат. C_{0r}	C_{ur}	n_G	n_B
мин.	макс.	мин.	макс.	мин.	макс.	макс.	макс.	Н	Н	Н	мин$^{-1}$	мин$^{-1}$
85	90	94	119	–	–	1	1	91 000	99 000	13 600	9 500	5 000
91	–	–	129	129	126	2	2	165 000	167 000	27 500	4 800	4 250
91	94	97	129	–	–	2	2	165 000	167 000	22 600	4 800	4 250
91	94	97	129	–	–	2	2	220 000	243 000	42 000	4 800	3 450
92	–	–	158	153	149	2,1	2,1	300 000	275 000	46 000	3 800	4 150
92	99	105	158	–	–	2,1	2,1	300 000	275 000	37 000	3 800	4 150
92	99	105	158	–	–	2,1	2,1	420 000	425 000	73 000	3 800	3 500
96	109	112	184	–	–	2,5	2,5	395 000	365 000	57 000	5 600	–
90	95	99	124	–	–	1	1	93 000	103 000	14 000	9 000	4 750
96	–	–	139	138	135	2	2	194 000	194 000	31 500	4 500	4 100
96	99	104	139	–	–	2	2	194 000	194 000	26 000	4 500	4 100
96	99	104	139	–	–	2	2	255 000	275 000	46 500	4 500	3 350
99	–	–	166	162	158	2,5	2,5	340 000	325 000	53 000	5 600	3 850
99	106	110	166	–	–	2,5	2,5	320 000	300 000	40 000	3 600	4 000
99	106	110	166	–	–	2,5	2,5	435 000	445 000	75 000	3 600	3 350
105	111	115	190	–	–	3	3	420 000	385 000	60 000	5 300	–
96	101	106	133	–	–	1,5	1	111 000	124 000	16 800	8 500	4 550
101	–	–	149	147	143	2	2	215 000	217 000	35 000	4 300	3 950
101	105	109	149	–	–	2	2	215 000	217 000	28 500	4 300	3 950
101	105	109	149	–	–	2	2	285 000	315 000	52 000	4 300	3 300
104	–	–	176	171	168	2,5	2,5	370 000	350 000	55 000	5 300	3 750
104	111	117	176	–	–	2,5	2,5	370 000	350 000	44 000	3 400	3 750
104	111	117	176	–	–	2,5	2,5	510 000	530 000	86 000	3 400	3 050
110	122	125	205	–	–	3	3	465 000	425 000	67 000	5 000	–
101	106	111	138	–	–	1,5	1	113 000	130 000	17 300	8 000	4 350
107	–	–	158	156	153	2,1	2,1	260 000	265 000	41 500	3 800	3 700
107	111	116	158	–	–	2,1	2,1	260 000	265 000	34 000	3 800	3 700
107	111	116	158	–	–	2,1	2,1	340 000	370 000	60 000	3 800	3 100
109	–	–	186	179	176	2,5	2,5	390 000	380 000	59 000	5 300	3 600
109	119	124	186	–	–	2,5	2,5	390 000	380 000	48 000	3 400	3 600
109	119	124	186	–	–	2,5	2,5	540 000	580 000	93 000	3 400	2 850
115	132	136	220	–	–	3	3	495 000	470 000	73 000	4 800	–

Роликоподшипники радиальные цилиндрические с сепаратором

без бортов на наружном или на внутреннем кольце

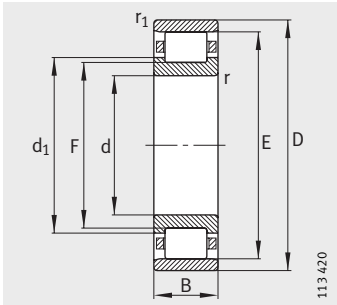

N

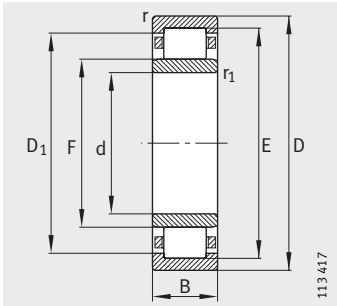

NU

Таблица размеров (продолжение) · Размеры в мм

Условное обозначение		Масса	Размеры									
	X-life	m ≈кг	d	D	B	r мин.	r_1 мин.	s[1)]	E	F	D_1 ≈	d_1 ≈
NU1020-M1	**XL**	1,46	**100**	150	24	1,5	1,1	4,3	137	113	132,9	–
N220-E-TVP2	**XL**	3,5	**100**	180	34	2,1	2,1	1,4	163	119	–	127,3
NU220-E-TVP2	**XL**	3,49	**100**	180	34	2,1	2,1	1,5	163	119	156,9	–
NU2220-E-TVP2	**XL**	4,77	**100**	180	46	2,1	2,1	2,5	163	119	156,9	–
N320-E-M1	**XL**	8,75	**100**	215	47	3	3	1,2	191,5	127,5	–	139,4
NU320-E-TVP2	**XL**	7,67	**100**	215	47	3	3	1,2	191,5	127,5	182	–
NU2320-E-TVP2	**XL**	12,1	**100**	215	73	3	3	4,2	191,5	127,5	182	–
NU420-M1	**XL**	15,8	**100**	250	58	4	4	5,7	211	139	198,2	–
NU1021-M1	**XL**	1,84	**105**	160	26	2	1,1	4,5	145,5	119,5	141	–
N221-E-M1	**XL**	4,63	**105**	190	36	2,1	2,1	1,2	171,5	125,5	–	134,5
NU221-E-TVP2	**XL**	4,08	**105**	190	36	2,1	2,1	1,3	171,5	125,5	165,1	–
NU421-M1	**XL**	17,7	**105**	260	60	4	4	5,7	220,5	144,5	207,4	–
NU1022-M1	**XL**	2,31	**110**	170	28	2	1,1	3,2	155	125	149,7	–
N222-E-TVP2	**XL**	4,85	**110**	200	38	2,1	2,1	1,4	180,5	132,5	–	141,6
NU222-E-TVP2	**XL**	4,84	**110**	200	38	2,1	2,1	1,5	180,5	132,5	173,8	–
NU2222-E-TVP2	**XL**	6,76	**110**	200	53	2,1	2,1	4	180,5	132,5	173,8	–
N322-E-M1	**XL**	11,7	**110**	240	50	3	3	1,3	211	143	–	155,6
NU322-E-TVP2	**XL**	10,3	**110**	240	50	3	3	1,3	211	143	200,9	–
NU2322-E-TVP2	**XL**	16,6	**110**	240	80	3	3	5,8	211	143	200,9	–
NU422-M1	**XL**	22,4	**110**	280	65	4	4	6,2	235	155	220,9	–
NU1024-M1	**XL**	2,47	**120**	180	28	2	1,1	3,2	165	135	159,7	–
N224-E-TVP2	**XL**	5,67	**120**	215	40	2,1	2,1	1,4	195,5	143,5	–	153,2
NU224-E-TVP2	**XL**	5,8	**120**	215	40	2,1	2,1	1,4	195,5	143,5	187,8	–
NU2224-E-TVP2	**XL**	8,38	**120**	215	58	2,1	2,1	4,5	195,5	143,5	187,8	–
N324-E-M1	**XL**	15,1	**120**	260	55	3	3	3,5	230	154	–	168,7
NU324-E-TVP2	**XL**	13,3	**120**	260	55	3	3	3,5	230	154	218,7	–
NU2324-E-M1	**XL**	23,2	**120**	260	86	3	3	7,2	230	154	218,7	–
NU424-M1	**XL**	30,8	**120**	310	72	5	5	6,9	260	170	243,9	–
NU1026-M1	**XL**	3,81	**130**	200	33	2	1,1	3,9	182	148	175,9	–
N226-E-TVP2	**XL**	6,51	**130**	230	40	3	3	1,2	209,5	153,5	–	164
NU226-E-TVP2	**XL**	6,5	**130**	230	40	3	3	1,2	209,5	153,5	201,2	–
NU2226-E-TVP2	**XL**	10,4	**130**	230	64	3	3	5,2	209,5	153,5	201,2	–
N326-E-M1	**XL**	18,4	**130**	280	58	4	4	3,5	247	167	–	181,7
NU326-E-TVP2	**XL**	16,2	**130**	280	58	4	4	3,5	247	167	235,2	–
NU2326-E-M1	**XL**	28,8	**130**	280	93	4	4	8,1	247	167	235,2	–

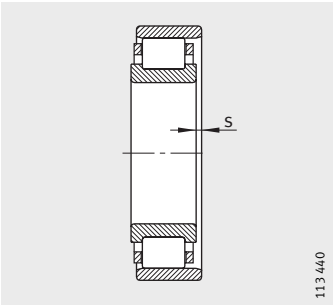

[1] Осевое перемещение «s» для N и NU

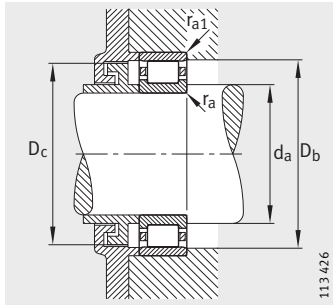

Присоединительные размеры для N

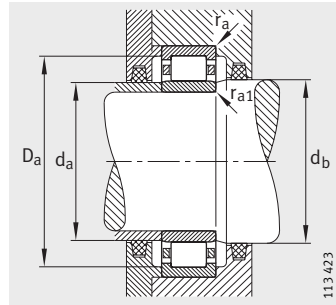

Присоединительные размеры для NU

Присоединительные размеры								Грузоподъемность		Нагрузка предела усталости	Предельная частота вращения	Базовая тепловая частота вращения
d_a		d_b	D_a	D_b	D_c	r_a	r_{a1}	дин. C_r	стат. C_{0r}	C_{ur}	n_G	n_B
мин.	макс.	мин.	макс.	мин.	макс.	макс.	макс.	Н	Н	Н	мин$^{-1}$	мин$^{-1}$
106	111	116	143	–	–	1,5	1	116 000	135 000	17 900	7 500	4 150
112	–	–	168	165	161	2,1	2,1	295 000	305 000	47 500	3 800	3 500
112	117	122	168	–	–	2,1	2,1	295 000	305 000	38 500	3 800	3 500
112	117	122	168	–	–	2,1	2,1	395 000	445 000	72 000	3 800	2 900
114	–	–	201	193	190	2,5	2,5	450 000	425 000	65 000	5 000	3 400
114	125	132	201	–	–	2,5	2,5	450 000	425 000	53 000	3 200	3 400
114	125	132	201	–	–	2,5	2,5	680 000	720 000	114 000	3 200	2 550
120	137	141	230	–	–	3	3	550 000	530 000	79 000	4 800	–
111	118	122	151	–	–	2	1	131 000	153 000	19 400	7 000	4 050
117	–	–	178	173	170	2,1	2,1	310 000	320 000	49 000	5 600	3 450
117	123	128	178	–	–	2,1	2,1	310 000	320 000	40 000	3 600	3 450
125	143	147	240	–	–	3	3	610 000	590 000	70 000	4 500	–
116	124	128	161	–	–	2	1	166 000	190 000	24 200	7 000	3 850
122	–	–	188	182	179	2	2	345 000	365 000	56 000	3 400	3 300
122	130	135	188	–	–	2,1	2,1	345 000	365 000	56 000	3 400	3 300
122	130	135	188	–	–	2,1	2,1	455 000	520 000	81 000	3 400	2 800
124	–	–	226	213	209	2,5	2,5	520 000	510 000	78 000	4 800	3 000
124	140	145	226	–	–	2,5	2,5	495 000	475 000	59 000	3 000	3 100
124	140	145	226	–	–	2,5	2,5	750 000	800 000	126 000	2 800	2 320
130	153	157	260	–	–	3	3	680 000	660 000	96 000	4 500	–
126	134	138	171	–	–	2	1	174 000	207 000	26 000	6 300	3 550
132	–	–	203	197	194	2,1	2,1	390 000	415 000	64 000	3 200	3 100
132	141	146	203	–	–	2,1	2,1	390 000	415 000	52 000	3 200	3 100
132	141	146	203	–	–	2,1	2,1	530 000	610 000	97 000	3 200	2 550
134	–	–	246	232	228	2,5	2,5	610 000	600 000	87 000	4 500	2 700
134	151	156	246	–	–	2,5	2,5	610 000	600 000	70 000	2 800	2 700
134	151	156	246	–	–	2,5	2,5	930 000	1 010 000	153 000	4 300	2 000
144	168	172	286	–	–	4	4	850 000	840 000	96 000	3 800	–
136	146	151	191	–	–	2	1	212 000	250 000	31 000	5 600	3 500
144	–	–	216	212	207	2,5	2,5	425 000	445 000	65 000	3 000	2 850
144	151	158	216	–	–	2,5	2,5	425 000	445 000	54 000	3 000	2 850
144	151	158	216	–	–	2,5	2,5	620 000	730 000	111 000	3 000	2 300
147	–	–	263	249	245	3	3	720 000	720 000	103 000	4 300	2 460
147	164	169	263	–	–	3	3	680 000	670 000	79 000	2 600	2 460
147	164	169	263	–	–	3	3	1 080 000	1 220 000	180 000	3 800	1 780

774022539

Роликоподшипники радиальные цилиндрические с сепаратором

без бортов на наружном или на внутреннем кольце

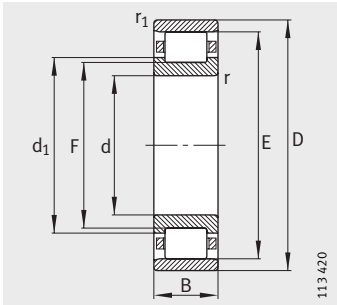

N

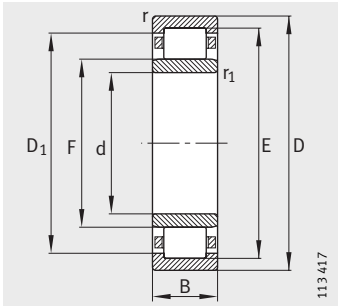

NU

Таблица размеров (продолжение) · Размеры в мм

Условное обозначение		Масса	Размеры									
	X-life	m ≈кг	d	D	B	r мин.	r_1 мин.	s[1)]	E	F	D_1 ≈	d_1 ≈
NU1028-M1	**XL**	3,94	**140**	210	33	2	1,1	3,8	192	158	185,9	–
N228-E-M1	**XL**	9,3	**140**	250	42	3	3	2	225	169	–	179,4
NU228-E-M1	**XL**	9,31	**140**	250	42	3	3	2	225	169	216,7	–
NU2228-E-M1	**XL**	14,5	**140**	250	68	3	3	7	225	169	216,7	–
N328-E-M1	**XL**	22,5	**140**	300	62	4	4	5,2	264	180	–	195,4
NU328-E-TVP2	**XL**	20,1	**140**	300	62	4	4	5,2	264	180	251,7	–
NU2328-E-M1	**XL**	36	**140**	300	102	4	4	9,2	264	180	251,7	–
NU1030-M1	**XL**	4,93	**150**	225	35	2,1	1,5	4,2	205,5	169,5	199	–
N230-E-M1	**XL**	11,7	**150**	270	45	3	3	4	242	182	–	193,1
NU230-E-M1	**XL**	11,8	**150**	270	45	3	3	4	242	182	233,2	–
NU2230-E-M1	**XL**	18,4	**150**	270	73	3	3	7,5	242	182	233,2	–
N330-E-M1	**XL**	26,8	**150**	320	65	4	4	5,5	283	193	–	209,5
NU330-E-M1	**XL**	26,8	**150**	320	65	4	4	5,5	283	193	269,8	–
NU2330-E-M1	**XL**	43,2	**150**	320	108	4	4	9,7	283	193	269,8	–
NU1032-M1	**XL**	5,92	**160**	240	38	2,1	1,5	4,3	220	180	212,9	–
N232-E-M1	**XL**	14,6	**160**	290	48	3	3	4,1	259	195	–	206,8
NU232-E-M1	**XL**	14,6	**160**	290	48	3	3	4,1	259	195	249,6	–
NU2232-E-M1	**XL**	23,5	**160**	290	80	3	3	7,2	261	193	251,1	–
N332-E-M1	–	32,6	**160**	340	68	4	4	5,5	300	204	–	221,6
NU332-E-M1	–	31,8	**160**	340	68	4	4	5,6	300	204	286	–
NU2332-E-M1	–	51,5	**160**	340	114	4	4	9,9	300	204	286	–
NU1034-M1	**XL**	8,03	**170**	260	42	2,1	2,1	4,8	237	193	229,1	–
N234-E-M1	**XL**	18	**170**	310	52	4	4	4,3	279	207	–	218,4
NU234-E-M1	**XL**	18,1	**170**	310	52	4	4	4,3	279	207	268,5	–
NU2234-E-M1	**XL**	29,4	**170**	310	86	4	4	7,2	281	205	269,9	–
N334-E-M1	–	37,9	**170**	360	72	4	4	5,9	318	218	–	237
NU334-E-M1	–	38	**170**	360	72	4	4	6	318	218	301,6	–
NU2334-EX-M1	–	61,4	**170**	360	120	4	4	10,2	320	216	303	–
NU1036-M1	**XL**	10,5	**180**	280	46	2,1	2,1	5	255	205	245,9	–
N236-E-M1	**XL**	18,9	**180**	320	52	4	4	4,7	289	217	–	230,2
NU236-E-M1	**XL**	18,9	**180**	320	52	4	4	4,7	289	217	278,6	–
NU2236-E-M1	**XL**	30,5	**180**	320	86	4	4	7,2	291	215	280	–
NU336-E-M1	–	43,9	**180**	380	75	4	4	6,1	335	231	319,8	–
NU2336-EX-M1	–	71,8	**180**	380	126	4	4	10,5	339	227	320,8	–

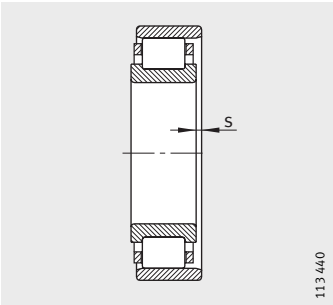

[1] Осевое перемещение «s» для N и NU

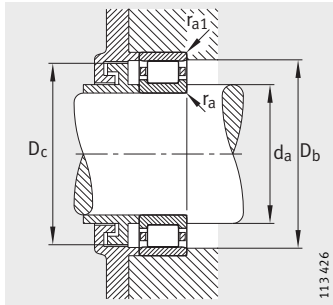

Присоединительные размеры для N

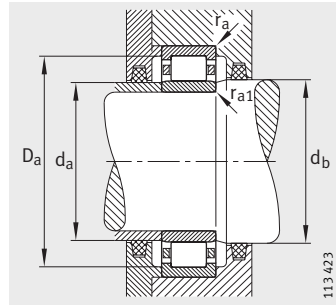

Присоединительные размеры для NU

Присоединительные размеры								Грузоподъемность		Нагрузка предела усталости	Предельная частота вращения	Базовая тепловая частота вращения
d_a		d_b	D_a	D_b	D_c	r_a	r_{a1}	дин. C_r	стат. C_{0r}	C_{ur}	n_G	n_B
мин.	макс.	мин.	макс.	мин.	макс.	макс.	макс.	Н	Н	Н	$мин^{-1}$	$мин^{-1}$
146	156	161	201	–	–	2	1	216 000	265 000	32 000	5 300	3 250
154	–	–	236	227	223	2,5	2,5	460 000	510 000	72 000	4 800	2 600
154	166	171	236	–	–	2,5	2,5	460 000	510 000	59 000	4 800	2 600
154	166	171	236	–	–	2,5	2,5	670 000	830 000	123 000	4 500	2 080
157	–	–	283	266	262	3	3	790 000	800 000	113 000	3 800	2 200
157	176	182	283	–	–	3	3	790 000	800 000	92 000	2 400	2 200
157	176	182	283	–	–	3	3	1 210 000	1 390 000	202 000	3 600	1 640
158	167	173	215	–	–	2,1	1,5	248 000	310 000	37 000	5 000	3 100
164	–	–	256	244	240	2,5	2,5	520 000	590 000	82 000	4 500	2 390
164	179	184	256	–	–	2,5	2,5	520 000	590 000	68 000	4 500	2 390
164	179	184	256	–	–	2,5	2,5	780 000	970 000	142 000	4 300	1 860
167	–	–	303	285	281	3	3	900 000	930 000	126 000	3 600	1 970
167	190	195	303	–	–	3	3	900 000	930 000	103 000	3 600	1 970
167	190	195	303	–	–	3	3	1 380 000	1 600 000	226 000	3 200	1 480
168	178	184	230	–	–	2,1	1,5	290 000	355 000	42 500	4 800	3 000
174	–	–	276	261	257	2,5	2,5	590 000	670 000	93 000	4 300	2 190
174	192	197	276	–	–	2,5	2,5	590 000	670 000	76 000	4 300	2 190
174	192	197	276	–	–	2,5	2,5	940 000	1 170 000	172 000	3 800	1 670
177	–	–	323	302	298	3	3	865 000	1 060 000	114 000	3 000	1 790
177	200	211	323	–	–	3	3	865 000	1 060 000	96 000	3 000	1 790
177	200	211	323	–	–	3	3	1 320 000	1 830 000	204 000	3 000	1 350
180	190	197	250	–	–	2,1	2,1	350 000	435 000	49 500	4 500	2 800
187	–	–	293	281	277	3	3	700 000	780 000	107 000	3 600	2 010
187	204	211	293	–	–	3	3	700 000	780 000	88 000	3 600	2 010
187	204	211	293	–	–	3	3	1 130 000	1 400 000	198 000	3 200	1 500
187	–	–	343	320	316	3	3	965 000	1 220 000	132 000	3 000	1 630
187	215	221	343	–	–	3	3	965 000	1 220 000	105 000	3 000	1 630
187	214	218	343	–	–	3	3	1 500 000	2 080 000	231 000	2 800	1 230
190	203	209	270	–	–	2,1	2,1	425 000	520 000	61 000	4 500	2 550
197	–	–	303	292	286	3	3	730 000	830 000	112 000	3 600	1 880
197	214	221	303	–	–	3	3	730 000	830 000	93 000	3 600	1 880
197	214	221	303	–	–	3	3	1 180 000	1 490 000	209 000	3 200	1 390
197	228	234	363	–	–	3	3	1 040 000	1 320 000	112 000	2 800	1 520
197	225	229	363	–	–	3	3	1 660 000	2 320 000	260 000	2 800	1 130

Роликоподшипники радиальные цилиндрические с сепаратором

без бортов на наружном или на внутреннем кольце

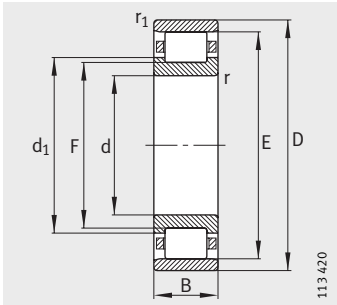

N

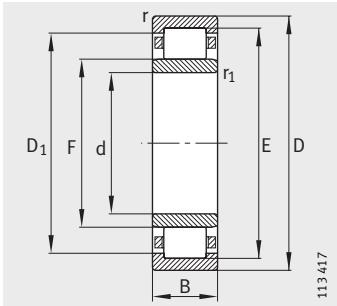

NU

Таблица размеров (продолжение) · Размеры в мм

Условное обозначение	X-life	Масса m ≈кг	Размеры d	D	B	r мин.	r_1 мин.	s[1)]	E	F	D_1 ≈	d_1 ≈
NU1038-M1	**XL**	10,9	**190**	290	46	2,1	2,1	5	265	215	255,9	–
N238-E-M1	–	22,8	**190**	340	55	4	4	4,7	306	230	–	244
NU238-E-M1	–	22,8	**190**	340	55	4	4	4,7	306	230	295	–
NU2238-E-M1	–	37,1	**190**	340	92	4	4	8	308	228	296,4	–
NU338-E-M1	–	50,6	**190**	400	78	5	5	6,3	353	245	336	–
NU2338-EX-M1	–	83,1	**190**	400	132	5	5	11	360	240	340,5	–
NU1040-M1	**XL**	14,1	**200**	310	51	2,1	2,1	8,3	281	229	271,5	–
N240-E-M1	–	27,2	**200**	360	58	4	4	4,8	323	243	–	257,6
NU240-E-M1	–	27,2	**200**	360	58	4	4	4,8	323	243	311,5	–
NU2240-E-M1	–	44,7	**200**	360	98	4	4	8,2	325	241	312,9	–
NU340-E-M1	–	57,3	**200**	420	80	5	5	6,3	370	258	351,8	–
NU2340-EX-M1	–	95,6	**200**	420	138	5	5	11,3	377	253	356,9	–
NU1044-M1	–	20,5	**220**	340	56	3	3	6,2	310	250	298,9	–
NU244-E-M1	–	38,5	**220**	400	65	4	4	5,5	358	268	344,9	–
NU2244-EX-M1	–	61,6	**220**	400	108	4	4	8,4	367	259	349,4	–
NU344-E-M1	–	75,5	**220**	460	88	5	5	7	406	282	386	–
NU2344-EX-M1	–	121	**220**	460	145	5	5	11,9	413	277	391,2	–
NU1048-M1	–	19,8	**240**	360	56	3	3	6,4	330	270	318,9	–
N248-E-M1	–	51,5	**240**	440	72	4	4	6	393	293	–	312
NU248-E-M1	–	51,8	**240**	440	72	4	4	6	393	293	376,6	–
NU2248-EX-M1	–	82,8	**240**	440	120	4	4	10,2	399	287	380,7	–
NU348-E-M1	–	95,7	**240**	500	95	5	5	7,4	442	306	421,2	–
NU2348-EX-M1	–	151	**240**	500	155	5	5	13,3	447	303	424	–
NU1052-M1	–	29,7	**260**	400	65	4	4	7,2	364	296	351,3	–
NU252-E-M1	–	68,4	**260**	480	80	5	5	6,2	429	317	410,8	–
NU2252-E-M1	–	109	**260**	480	130	5	5	10,5	433	313	413,6	–
NU352-E-M1	–	121	**260**	540	102	6	6	10	477	337	454,6	–
NU2352-EX-M1	–	189	**260**	540	165	6	6	13,7	484	324	458,4	–
NU1056-M1	–	31,3	**280**	420	65	4	4	7,2	384	316	371,3	–
NU256-E-M1	–	72,1	**280**	500	80	5	5	6,3	449	337	430,8	–
NU2256-E-M1	–	114	**280**	500	130	5	5	10,5	453	333	436	–
NU356-E-M1	–	147	**280**	580	108	6	6	8,7	512	362	488	–
NU2356-EX-M1	–	234	**280**	580	175	6	6	13,8	521	351	493,8	–

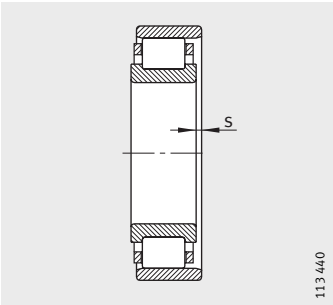

1) Осевое перемещение «s» для N и NU

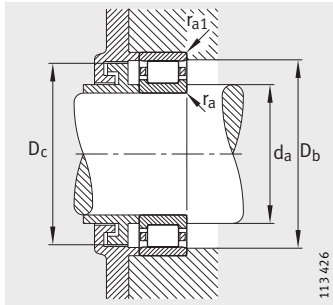

Присоединительные размеры для N

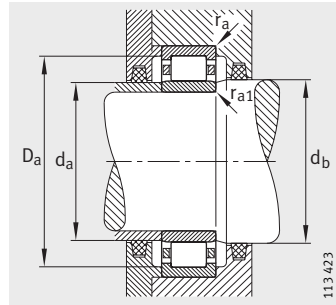

Присоединительные размеры для NU

Присоединительные размеры								Грузоподъемность		Нагрузка предела усталости	Предельная частота вращения	Базовая тепловая частота вращения
d_a		d_b	D_a	D_b	D_c	r_a	r_{a1}	дин. C_r	стат. C_{0r}	C_{ur}	n_G	n_B
мин.	макс.	мин.	макс.	мин.	макс.	макс.	макс.	Н	Н	Н	мин$^{-1}$	мин$^{-1}$
200	213	219	280	–	–	2,1	2,1	435 000	550 000	63 000	4 300	2 410
207	–	–	323	309	303	3	3	680 000	930 000	100 000	3 200	1 750
207	227	234	323	–	–	3	3	680 000	930 000	85 000	3 200	1 750
207	227	234	323	–	–	3	3	1 100 000	1 660 000	184 000	3 000	1 300
210	242	248	380	–	–	4	4	1 120 000	1 430 000	120 000	2 800	1 430
210	237,8	242,2	380	–	–	4	4	1 900 000	2 650 000	285 000	2 600	1 030
210	226	233	300	–	–	2,1	2,1	470 000	600 000	68 000	3 800	2 310
217	–	–	343	326	320	3	3	750 000	1 040 000	110 000	3 000	1 620
217	240	247	343	–	–	3	3	750 000	1 040 000	94 000	3 000	1 620
217	240	247	343	–	–	3	3	1 220 000	1 860 000	206 000	2 800	1 210
220	255	261	400	–	–	4	4	1 180 000	1 530 000	128 000	2 600	1 340
220	250,7	255,3	400	–	–	4	4	2 040 000	2 900 000	310 000	2 400	960
232	248	254	328	–	–	2,5	2,5	510 000	765 000	69 000	3 200	2 040
237	265	271	383	–	–	3	3	950 000	1 320 000	109 000	2 800	1 400
237	256,7	261,3	383	–	–	3	3	1 630 000	2 360 000	250 000	2 600	1 020
240	279	285	440	–	–	4	4	1 430 000	1 900 000	152 000	2 400	1 160
240	274,7	279,3	440	–	–	4	4	2 360 000	3 350 000	340 000	2 200	840
252	268	275	348	–	–	2,5	2,5	540 000	850 000	74 000	3 000	1 840
257	–	–	423	396	390	3	3	1 140 000	1 600 000	163 000	2 600	1 240
257	290	296	423	–	–	3	3	1 140 000	1 600 000	132 000	2 600	1 240
257	284,5	289,5	423	–	–	3	3	1 830 000	2 800 000	295 000	2 400	910
260	303	309	480	–	–	4	4	1 730 000	2 280 000	176 000	2 200	1 010
260	300,5	305,5	480	–	–	4	4	2 600 000	3 750 000	375 000	2 000	770
275	292	300	385	–	–	3	3	655 000	1 020 000	90 000	2 800	1 690
280	314	320	460	–	–	4	4	1 340 000	1 900 000	154 000	2 400	1 120
280	310	316	460	–	–	4	4	2 160 000	3 350 000	345 000	2 200	790
286	334,3	339,7	514	–	–	5	5	1 900 000	2 600 000	198 000	2 000	920
286	321,3	326,7	514	–	–	5	5	3 100 000	4 500 000	435 000	1 800	670
295	312	321	405	–	–	3	3	680 000	1 100 000	96 000	2 800	1 550
300	334	340	480	–	–	4	4	1 400 000	2 000 000	163 000	2 200	1 040
300	330	336	480	–	–	4	4	2 280 000	3 600 000	360 000	2 000	730
306	359	366	554	–	–	5	5	2 160 000	3 050 000	224 000	1 900	810
306	348	354	554	–	–	5	5	3 550 000	5 200 000	495 000	1 600	600

Роликоподшипники радиальные цилиндрические с сепаратором

без бортов на наружном или на внутреннем кольце

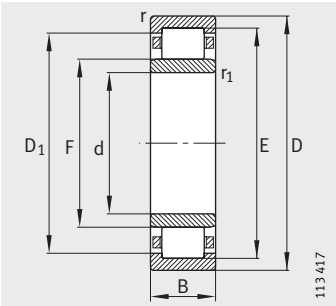

NU

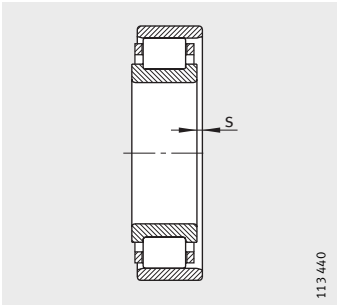

1) Осевое перемещение «s» для N и NU

Таблица размеров (продолжение) · Размеры в мм

Условное обозначение	Масса	Размеры								
	m	d	D	B	r	r_1	s[1]	E	F	D_1
	≈кг				мин.	мин.				≈
NU1060-M1	44,6	**300**	460	74	4	4	7,9	420	340	405,2
NU260-E-M1	90,4	**300**	540	85	5	5	6,9	484	364	464,6
NU2260-EX-M1	143	**300**	540	140	5	5	12,2	495	355	472,6
NU1064-M1	46,9	**320**	480	74	4	4	11,5	440	360	425,1
NU264-EX-M1	113	**320**	580	92	5	5	7,5	520	392	499,4
NU2264-EX-M1	180	**320**	580	150	5	5	11,9	530	380	506
NU1068-M1	63,2	**340**	520	82	5	5	12,5	475	385	458,2
NU1072-M1	66	**360**	540	82	5	5	12,5	495	405	478,1
NU2272-E-M1	254	**360**	650	170	6	6	15	588	428	562
NU1076-M1	69,1	**380**	560	82	5	5	9	515	425	498,1
NU2276-E-M1	288	**380**	680	175	6	6	13,8	615	451	588,8
NU1080-M1	89,8	**400**	600	90	5	5	13,5	550	450	531,5
NU1084-M1	92,9	**420**	620	90	5	5	9,6	570	470	551,5
NU1088-M1	107	**440**	650	94	6	6	9,8	597	493	577,6
NU1992-M1	63,1	**460**	620	74	4	4	8,4	578	502	562,8
NU1092-M1	125	**460**	680	100	6	6	11,2	624	516	603,9
NU1996-M1	74,2	**480**	650	78	5	5	6,8	605	525	589
NU1096-M1	129	**480**	700	100	6	6	10,7	644	536	623,9
NU10/500-M1	133	**500**	720	100	6	6	10,7	664	556	643,9
NU19/560-M1	105	**560**	750	85	5	5	9,6	700	610	682
NU10/560-M1	213	**560**	820	115	6	6	9,8	754	626	731
NU19/600-M1	125	**600**	800	90	5	5	9,9	748	652	730,7
NU19/670-M1	186	**670**	900	103	6	6	11,3	839	731	817
NU19/710-M1	213	**710**	950	106	6	6	9,3	886	774	867,7

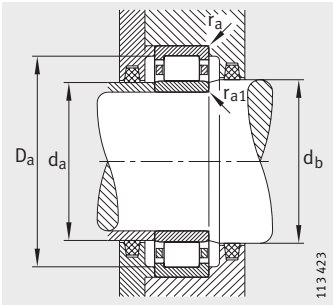

Присоединительные размеры для NU

Присоединительные размеры						Грузоподъемность		Нагрузка предела усталости	Предельная частота вращения	Базовая тепловая частота вращения
d_a		d_b	D_a	r_a	r_{a1}	дин. C_r	стат. C_{0r}	C_{ur}	n_G	n_B
мин.	макс.	мин.	макс.	макс.	макс.	Н	Н	Н	мин$^{-1}$	мин$^{-1}$
315	336	345	445	3	3	900 000	1 430 000	120 000	2 400	1 390
320	359	367	520	4	4	1 600 000	2 320 000	182 000	2 000	930
320	352	358	520	4	4	2 700 000	4 150 000	395 000	1 900	660
335	356	365	465	3	3	915 000	1 500 000	124 000	2 400	1 300
340	388,5	395,5	560	4	4	1 800 000	2 700 000	204 000	1 900	850
340	376,5	383,5	560	4	4	3 150 000	4 900 000	460 000	1 600	580
357	381	390	503	4	4	1 120 000	1 830 000	147 000	2 200	1 190
377	400	410	523	4	4	1 140 000	1 900 000	151 000	2 200	1 120
386	424	432	624	5	5	3 600 000	5 700 000	520 000	1 400	520
397	420	430	543	4	4	1 180 000	2 000 000	156 000	2 000	1 050
406	446	456	654	5	5	4 050 000	6 700 000	610 000	1 400	455
417	445	455	583	4	4	1 370 000	2 320 000	177 000	1 900	980
437	465	475	603	4	4	1 400 000	2 450 000	183 000	1 800	920
463	488	498	627	5	5	1 560 000	2 750 000	203 000	1 600	860
475	498	506	605	3	3	1 020 000	1 960 000	135 000	1 800	–
483	510	522	657	5	5	1 660 000	3 000 000	218 000	1 600	820
497	521	529	633	4	4	1 140 000	2 240 000	172 000	1 800	–
503	530	542	677	5	5	1 700 000	3 100 000	225 000	1 500	780
523	550	562	697	5	5	1 760 000	3 200 000	232 000	1 500	750
577	606	614	733	4	4	1 460 000	3 000 000	215 000	1 400	–
583	620	632	797	5	5	2 700 000	5 100 000	355 000	1 200	590
617	647	657	783	4	4	1 700 000	3 450 000	249 000	1 400	–
693	726	736	877	5	5	2 040 000	4 250 000	300 000	1 200	–
733	769	779	927	5	5	2 240 000	4 750 000	300 000	1 100	–

44346123

Роликоподшипники радиальные цилиндрические с сепаратором

с однобортовым внутренним и упорным кольцами

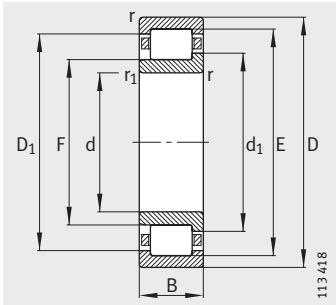

NJ
С однобортовым внутренним кольцом

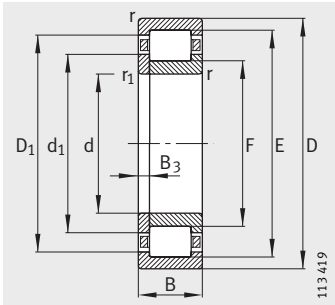

NUP
С однобортовым внутренним и плоским упорным кольцами

Таблица размеров · Размеры в мм

Условное обозначение			Масса m		Размеры									
Подшипник	X-life	Фасонное упорн. кольцо	Подшипник ≈кг	Фасонное упорн. кольцо ≈кг	d	D	B	r мин.	r_1 мин.	s[1)]	E	F	D_1 ≈	d_1 ≈
NJ202-E-TVP2	**XL**	–	0,049	–	**15**	35	11	0,6	0,3	1,6	30,3	19,3	28	21,6
NJ202-E-TVP2	**XL**	**HJ202-E**	0,049	0,005	**15**	35	11	0,6	0,3	–	30,3	19,3	28	21,6
NJ203-E-TVP2	**XL**	–	0,07	–	**17**	40	12	0,6	0,3	1,2	35,1	22,1	32,5	24,7
NJ203-E-TVP2	**XL**	**HJ203-E**	0,07	0,008	**17**	40	12	0,6	0,3	–	35,1	22,1	32,5	24,7
NUP203-E-TVP2	**XL**	–	0,073	–	**17**	40	12	0,6	0,3	–	35,1	22,1	32,5	24,7
NJ2203-E-TVP2	**XL**	–	0,053	–	**17**	40	16	0,6	0,3	1,7	35,1	22,1	32,5	24,7
NJ2203-E-TVP2	**XL**	**HJ2203-E**	0,053	0,008	**17**	40	16	0,6	0,3	–	35,1	22,1	32,5	24,7
NUP2203-E-TVP2	**XL**	–	0,055	–	**17**	40	16	0,6	0,6	–	35,1	22,1	32,5	24,7
NJ303-E-TVP2	**XL**	–	0,124	–	**17**	47	14	1	0,6	1,2	40,2	24,2	37,1	27,6
NJ303-E-TVP2	**XL**	**HJ303-E**	0,124	0,014	**17**	47	14	1	0,6	–	40,2	24,2	37,1	27,6
NUP303-E-TVP2	**XL**	–	0,142	–	**17**	47	14	1	0,6	–	40,2	24,2	37,1	27,6
NJ204-E-TVP2	**XL**	–	0,117	–	**20**	47	14	1	0,6	1	41,5	26,5	38,8	29,7
NJ204-E-TVP2	**XL**	**HJ204-E**	0,117	0,011	**20**	47	14	1	0,6	–	41,5	26,5	38,8	29,7
NUP204-E-TVP2	**XL**	–	0,119	–	**20**	47	14	1	0,6	–	41,5	26,5	38,8	29,7
NJ2204-E-TVP2	**XL**	–	0,15	–	**20**	47	18	1	0,6	1,8	41,5	26,5	38,8	29,7
NJ2204-E-TVP2	**XL**	**HJ2204-E**	0,15	0,012	**20**	47	18	1	0,6	–	41,5	26,5	38,8	29,7
NUP2204-E-TVP2	**XL**	–	0,154	–	**20**	47	18	1	0,6	–	41,5	26,5	38,8	29,7
NJ304-E-TVP2	**XL**	–	0,156	–	**20**	52	15	1,1	0,6	1	45,5	27,5	42,4	31,3
NJ304-E-TVP2	**XL**	**HJ304-E**	0,156	0,017	**20**	52	15	1,1	0,6	–	45,5	27,5	42,4	31,3
NUP304-E-TVP2	**XL**	–	0,16	–	**20**	52	15	1,1	0,6	–	45,5	27,5	42,4	31,3
NJ2304-E-TVP2	**XL**	–	0,219	–	**20**	52	21	1,1	0,6	1,9	45,5	27,5	42,4	31,3
NJ2304-E-TVP2	**XL**	**HJ2304-E**	0,219	0,019	**20**	52	21	1,1	0,6	–	45,5	27,5	42,4	31,3
NUP2304-E-TVP2	**XL**	–	0,224	–	**20**	52	21	1,1	0,6	–	45,5	27,5	42,4	31,3
NJ205-E-TVP2	**XL**	–	0,14	–	**25**	52	15	1	0,6	1,2	46,5	31,5	43,8	34,7
NJ205-E-TVP2	**XL**	**HJ205-E**	0,14	0,014	**25**	52	15	1	0,6	–	46,5	31,5	43,8	34,7
NUP205-E-TVP2	**XL**	–	0,145	–	**25**	52	15	1	0,6	–	46,5	31,5	43,8	34,7
NJ2205-E-TVP2	**XL**	–	0,17	–	**25**	52	18	1	0,6	1,7	46,5	31,5	43,8	34,7
NJ2205-E-TVP2	**XL**	**HJ2205-E**	0,17	0,015	**25**	52	18	1	0,6	–	46,5	31,5	43,8	34,7
NUP2205-E-TVP2	**XL**	–	0,174	–	**25**	52	18	1	0,6	–	46,5	31,5	43,8	34,7
NJ305-E-TVP2	**XL**	–	0,25	–	**25**	62	17	1,1	1,1	1,5	54	34	50,7	38,1
NJ305-E-TVP2	**XL**	**HJ305-E**	0,25	0,025	**25**	62	17	1,1	1,1	–	54	34	50,7	38,1
NUP305-E-TVP2	**XL**	–	0,256	–	**25**	62	17	1,1	1,1	–	54	34	50,7	38,1
NJ2305-E-TVP2	**XL**	–	0,356	–	**25**	62	24	1,1	1,1	1,9	54	34	50,7	38,1
NJ2305-E-TVP2	**XL**	**HJ2305-E**	0,356	0,027	**25**	62	24	1,1	1,1	–	54	34	50,7	38,1
NUP2305-E-TVP2	**XL**	–	0,364	–	**25**	62	24	1,1	1,1	–	54	34	50,7	38,1

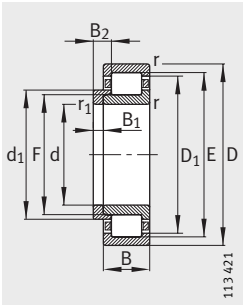

NJ и HJ: с однобортов. внутр. и фасонным упорным кольцами

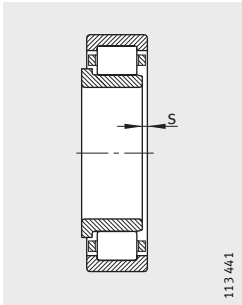

1) Осевое перемещение «s» для NJ

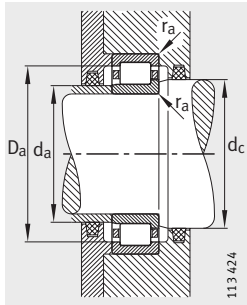

Присоединительные размеры для NJ

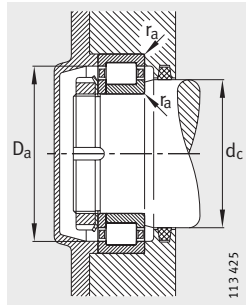

Присоединительные размеры для NUP

			Присоединительные размеры					Грузоподъемность		Нагрузка предела усталости	Предельная частота вращения	Баз. тепл. частота вращения
B_1	B_2	B_3	d_a мин.[2]	d_a макс.	d_c мин.	D_a макс.[2]	r_a макс.	дин. C_r Н	стат. C_{0r} Н	C_{ur} Н	n_G мин$^{-1}$	n_B мин$^{-1}$
–	–	–	17,4	18,5	22	32,6	0,6	15 100	10 400	1 460	22 000	17 600
2,5	5	–	17,4	–	22	32,6	0,6	15 100	10 400	1 460	22 000	17 600
–	–	–	21	21,5	28	36	0,6	20 800	14 600	2 100	18 000	15 400
3	5,5	–	21	–	28	36	0,6	20 800	14 600	2 100	18 000	15 400
–	–	2,5	21	–	28	36	0,6	20 800	14 600	2 110	18 000	15 400
–	–	–	21	21,5	26	36	0,6	28 500	21 900	3 500	18 000	13 300
3	6	–	21	–	26	36	0,6	28 500	21 900	3 500	18 000	13 300
–	–	3	21	–	26	36	0,6	28 500	21 900	3 500	18 000	13 300
–	–	–	21,2	23,5	28	42,8	1	30 000	21 200	3 300	16 000	13 700
4	6,5	–	21,2	–	28	42,8	1	30 000	21 200	3 300	16 000	13 700
–	–	2,5	21,2	–	28	42,8	1	30 000	21 200	3 250	16 000	13 700
–	–	–	24	26	32	41	1	32 500	24 700	3 850	16 000	13 100
3	5,5	–	24	–	32	41	1	32 500	24 700	3 850	16 000	13 100
–	–	2,5	24	–	32	41	1	32 500	24 700	3 850	16 000	13 100
–	–	–	24	26	32	41	1	38 500	31 000	5 000	16 000	11 400
3	6,5	–	24	–	32	41	1	38 500	31 000	5 000	16 000	11 400
–	–	3,5	24	–	32	41	1	38 500	31 000	5 000	16 000	11 400
–	–	–	24	27	33	45	1	36 500	26 000	4 050	14 000	12 100
4	6,5	–	24	–	33	45	1	36 500	26 000	4 050	14 000	12 100
–	–	2,5	24	–	33	45	1	36 500	26 000	4 050	14 000	12 100
–	–	–	24	27	33	45	1	48 500	38 000	6 300	14 000	9 900
4	7,5	–	24	–	33	45	1	48 500	38 000	6 300	14 000	9 900
–	–	3,5	24	–	33	45	1	48 500	38 000	6 300	14 000	9 900
–	–	–	29	31	37	46	1	34 500	27 500	4 350	15 000	11 800
3	6	–	29	–	37	46	1	34 500	27 500	4 350	15 000	11 800
–	–	3	29	–	37	46	1	34 500	27 500	4 350	15 000	11 800
–	–	–	29	31	37	46	1	41 500	34 500	5 700	15 000	9 800
3	6,5	–	29	–	37	46	1	41 500	34 500	5 700	15 000	9 800
–	–	3,5	29	–	37	46	1	41 500	34 500	5 700	15 000	9 800
–	–	–	32	33	40	55	1	48 000	36 500	5 800	12 000	10 200
4	7	–	32	–	40	55	1	48 000	36 500	5 800	12 000	10 200
–	–	3	32	–	40	55	1	48 000	36 500	5 800	12 000	10 200
–	–	–	32	33	40	55	1	66 000	55 000	9 400	12 000	8 400
4	8	–	32	–	40	55	1	66 000	55 000	9 400	12 000	8 400
–	–	4	32	–	40	55	1	66 000	55 000	9 400	12 000	8 400

2) При осевой нагрузке следует обеспечить размеры, равные D_1 и d_1.

Роликоподшипники радиальные цилиндрические с сепаратором

с однобортовым внутренним и упорным кольцами

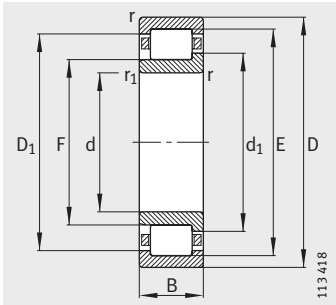

NJ
С однобортовым внутренним кольцом

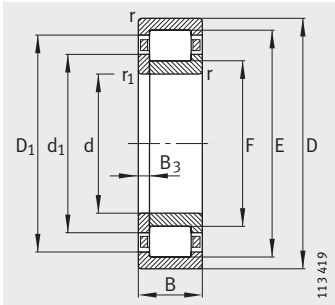

NUP
С однобортовым внутренним и плоским упорным кольцами

Таблица размеров (продолжение) · Размеры в мм

Условное обозначение			Масса m		Размеры									
Подшипник	X-life	Фасонное упорное кольцо	Подшипник ≈кг	Фасонное упорное кольцо ≈кг	d	D	B	r мин.	r_1 мин.	s[1)]	E	F	D_1 ≈	d_1 ≈
NJ206-E-TVP2	**XL**	–	0,213	–	**30**	62	16	1	0,6	1,5	55,5	37,5	52,5	41,1
NJ206-E-TVP2	**XL**	**HJ206-E**	0,213	0,024	**30**	62	16	1	0,6	–	55,5	37,5	52,5	41,1
NUP206-E-TVP2	**XL**	–	0,219	–	**30**	62	16	1	0,6	–	55,5	37,5	52,5	41,1
NJ2206-E-TVP2	**XL**	–	0,261	–	**30**	62	20	1	0,6	1,6	55,5	37,5	52,5	41,3
NJ2206-E-TVP2	**XL**	**HJ2206-E**	0,261	0,025	**30**	62	20	1	0,6	–	55,5	37,5	52,5	41,3
NUP2206-E-TVP2	**XL**	–	0,268	–	**30**	62	20	1	0,6	–	55,5	37,5	52,5	41,3
NJ306-E-TVP2	**XL**	–	0,376	–	**30**	72	19	1,1	1,1	1,2	62,5	40,5	59,2	45
NJ306-E-TVP2	**XL**	**HJ306-E**	0,376	0,042	**30**	72	19	1,1	1,1	–	62,5	40,5	59,2	45
NUP306-E-TVP2	**XL**	–	0,385	–	**30**	72	19	1,1	1,1	–	62,5	40,5	59,2	45
NJ2306-E-TVP2	**XL**	–	0,54	–	**30**	72	27	1,1	1,1	2,2	62,5	40,5	59,2	45
NJ2306-E-TVP2	**XL**	**HJ2306-E**	0,54	0,044	**30**	72	27	1,1	1,1	–	62,5	40,5	59,2	45
NUP2306-E-TVP2	**XL**	–	0,551	–	**30**	72	27	1,1	1,1	–	62,5	40,5	59,2	45
NJ406-M1	**XL**	–	0,859	–	**30**	90	23	1,5	1,5	2,3	73	45	68,4	50,3
NJ406-M1	**XL**	**HJ406**	0,859	0,082	**30**	90	23	1,5	1,5	–	73	45	68,4	50,3
NJ207-E-TVP2	**XL**	–	0,309	–	**35**	72	17	1,1	0,6	0,7	64	44	61	48
NJ207-E-TVP2	**XL**	**HJ207-E**	0,309	0,032	**35**	72	17	1,1	0,6	–	64	44	61	48
NUP207-E-TVP2	**XL**	–	0,317	–	**35**	72	17	1,1	0,6	–	64	44	61	48
NJ2207-E-TVP2	**XL**	–	0,416	–	**35**	72	23	1,1	0,6	2,2	64	44	61	48
NJ2207-E-TVP2	**XL**	**HJ2207-E**	0,416	0,035	**35**	72	23	1,1	0,6	–	64	44	61	48
NUP2207-E-TVP2	**XL**	–	0,427	–	**35**	72	23	1,1	0,6	–	64	44	61	48
NJ307-E-TVP2	**XL**	–	0,496	–	**35**	80	21	1,5	1,1	0,6	70,2	46,2	66,6	51
NJ307-E-TVP2	**XL**	**HJ307-E**	0,496	0,06	**35**	80	21	1,5	1,1	–	70,2	46,2	66,6	51
NUP307-E-TVP2	**XL**	–	0,506	–	**35**	80	21	1,5	1,1	–	70,2	46,2	66,6	51
NJ2307-E-TVP2	**XL**	–	0,736	–	**35**	80	31	1,5	1,1	2,1	70,2	46,2	66,6	51
NJ2307-E-TVP2	**XL**	**HJ2307-E**	0,736	0,063	**35**	80	31	1,5	1,1	–	70,2	46,2	66,6	51
NUP2307-E-TVP2	**XL**	–	0,751	–	**35**	80	31	1,5	1,5	–	70,2	46,2	66,6	51
NJ407-M1	**XL**	–	1,16	–	**35**	100	25	1,5	1,5	2,6	83	53	78,2	58,8
NJ407-M1	**XL**	**HJ407**	1,16	0,127	**35**	100	25	1,5	1,5	–	83	53	78,2	58,8

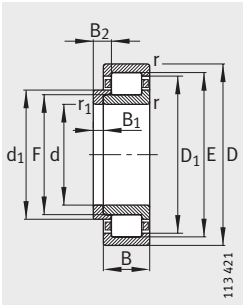

NJ и HJ: с однобортов. внутр. и фасонным упорным кольцами

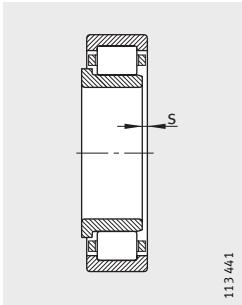

[1] Осевое перемещение «s» для NJ

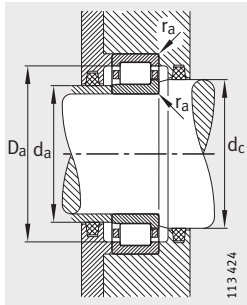

Присоединительные размеры для NJ

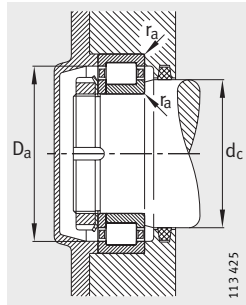

Присоединительные размеры для NUP

			Присоединительные размеры					Грузоподъемность		Нагрузка предела усталости	Предельная частота вращения	Базовая тепловая частота вращения
B_1	B_2	B_3	d_a		d_c	D_a	r_a	дин. C_r	стат. C_{0r}	C_{ur}	n_G	n_B
			мин.[2]	макс.	мин.	макс.[2]	макс.	Н	Н	Н	мин$^{-1}$	мин$^{-1}$
–	–	–	34	37	44	56	1	45 000	36 000	5 700	12 000	9 800
4	7	–	34	–	44	56	1	45 000	36 000	5 700	12 000	9 800
–	–	3	34	–	44	56	1	45 000	36 000	5 700	12 000	9 800
–	–	–	34	37	44	56	1	57 000	48 500	8 100	12 000	8 200
4	7,5	–	34	–	44	56	1	57 000	48 500	8 100	12 000	8 200
–	–	3,5	34	–	44	56	1	57 000	48 500	8 100	12 000	8 200
–	–	–	37	40	48	65	1	61 000	48 000	8 000	10 000	9 000
5	8,5	–	37	–	48	65	1	61 000	48 000	8 000	10 000	9 000
–	–	3,5	37	–	48	65	1	61 000	48 000	8 000	10 000	9 000
–	–	–	37	40	48	65	1	86 000	75 000	13 200	10 000	7 300
5	9,5	–	37	–	48	65	1	86 000	75 000	13 200	10 000	7 300
–	–	4,5	37	–	48	65	1	86 000	75 000	13 200	10 000	7 300
–	–	–	41	44	52	79	1,5	83 000	64 000	8 500	14 000	–
7	11,5	–	41	–	52	79	1,5	83 000	64 000	8 500	14 000	–
–	–	–	39	43	50	65	1	58 000	48 500	7 900	10 000	8 300
4	7	–	39	–	50	65	1	58 000	48 500	7 900	10 000	8 300
–	–	3	39	–	50	65	1	58 000	48 500	7 900	10 000	8 300
–	–	–	39	43	50	65	1	72 000	64 000	10 800	10 000	7 300
4	8,5	–	39	–	50	65	1	72 000	64 000	10 800	10 000	7 300
–	–	4,5	39	–	50	65	1	72 000	64 000	10 800	10 000	7 300
–	–	–	42	45	53	71	1,5	76 000	63 000	10 700	9 000	8 100
6	9,5	–	42	–	53	71	1,5	76 000	63 000	10 700	9 000	8 100
–	–	3,5	42	–	53	71	1,5	76 000	63 000	10 700	9 000	8 100
–	–	–	42	45	53	71	1,5	108 000	98 000	17 400	9 000	6 700
6	11	–	42	–	53	71	1,5	108 000	98 000	17 400	9 000	6 700
–	–	5	42	–	53	71	1,5	108 000	98 000	17 400	9 000	6 700
–	–	–	46	52	61	89	1,5	102 000	83 000	13 600	12 000	–
8	13	–	46	–	61	89	1,5	102 000	83 000	13 600	12 000	–

[2] При осевой нагрузке следует обеспечить размеры, равные D_1 и d_1.

Роликоподшипники радиальные цилиндрические с сепаратором

с однобортовым внутренним и упорным кольцами

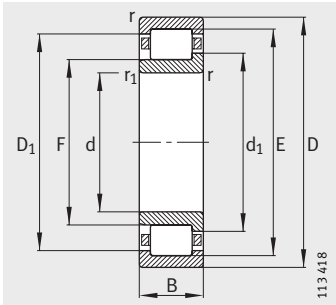

NJ
С однобортовым внутренним кольцом

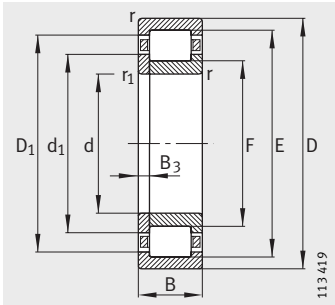

NUP
С однобортовым внутренним и плоским упорным кольцами

Таблица размеров (продолжение) · Размеры в мм

Условное обозначение			Масса m		Размеры									
Подшипник	X-life	Фасонное упорное кольцо	Подшипник ≈кг	Фасонное упорное кольцо ≈кг	d	D	B	r мин.	r_1 мин.	s[1)]	E	F	D_1 ≈	d_1 ≈
NJ208-E-TVP2	**XL**	–	0,389	–	**40**	80	18	1,1	1,1	1	71,5	49,5	68,3	54
NJ208-E-TVP2	**XL**	**HJ208-E**	0,389	0,049	**40**	80	18	1,1	1,1	–	71,5	49,5	68,3	54
NUP208-E-TVP2	**XL**	–	0,399	–	**40**	80	18	1,1	1,1	–	71,5	49,5	68,3	54
NJ2208-E-TVP2	**XL**	–	0,504	–	**40**	80	23	1,1	1,1	1,5	71,5	49,5	68,3	54
NJ2208-E-TVP2	**XL**	**HJ2208-E**	0,504	0,05	**40**	80	23	1,1	1,1	–	71,5	49,5	68,3	54
NUP2208-E-TVP2	**XL**	–	0,518	–	**40**	80	23	1,1	1,1	–	71,5	49,5	68,3	54
NJ308-E-TVP2	**XL**	–	0,674	–	**40**	90	23	1,5	1,5	1,3	80	52	75,9	57,6
NJ308-E-TVP2	**XL**	**HJ308-E**	0,674	0,087	**40**	90	23	1,5	1,5	–	80	52	75,9	57,6
NUP308-E-TVP2	**XL**	–	0,688	–	**40**	90	23	1,5	1,5	–	80	52	75,9	57,6
NJ2308-E-TVP2	**XL**	–	0,978	–	**40**	90	33	1,5	1,5	2,7	80	52	75,9	57,6
NJ2308-E-TVP2	**XL**	**HJ2308-E**	0,978	0,091	**40**	90	33	1,5	1,5	–	80	52	75,9	57,6
NUP2308-E-TVP2	**XL**	–	0,999	–	**40**	90	33	1,5	1,5	–	80	52	75,9	57,6
NJ408-M1	**XL**	–	1,5	–	**40**	110	27	2	2	2,8	92	58	86,4	64,6
NJ408-M1	**XL**	**HJ408**	1,5	0,148	**40**	110	27	2	2	–	92	58	86,4	64,6
NJ209-E-TVP2	**XL**	–	0,445	–	**45**	85	19	1,1	1,1	1,9	76,5	54,5	73,3	59
NJ209-E-TVP2	**XL**	**HJ209-E**	0,445	0,054	**45**	85	19	1,1	1,1	–	76,5	54,5	73,3	59
NUP209-E-TVP2	**XL**	–	0,457	–	**45**	85	19	1,1	1,1	–	76,5	54,5	73,3	59
NJ2209-E-TVP2	**XL**	–	0,544	–	**45**	85	23	1,1	1,1	1,5	76,5	54,5	73,3	59
NJ2209-E-TVP2	**XL**	**HJ2209-E**	0,544	0,055	**45**	85	23	1,1	1,1	–	76,5	54,5	73,3	59
NUP2209-E-TVP2	**XL**	–	0,559	–	**45**	85	23	1,1	1,1	–	76,5	54,5	73,3	59
NJ309-E-TVP2	**XL**	–	0,913	–	**45**	100	25	1,5	1,5	1	88,5	58,5	84,1	64,4
NJ309-E-TVP2	**XL**	**HJ309-E**	0,913	0,109	**45**	100	25	1,5	1,5	–	88,5	58,5	84,1	64,4
NUP309-E-TVP2	**XL**	–	0,937	–	**45**	100	25	1,5	1,5	–	88,5	58,5	84,1	64,4
NJ2309-E-TVP2	**XL**	–	1,33	–	**45**	100	36	1,5	1,5	2,5	88,5	58,5	84,1	64,4
NJ2309-E-TVP2	**XL**	**HJ2309-E**	1,33	0,115	**45**	100	36	1,5	1,5	–	88,5	58,5	84,1	64,4
NUP2309-E-TVP2	**XL**	–	1,36	–	**45**	100	36	1,5	1,5	–	88,5	58,5	84,1	64,4
NJ409-M1	**XL**	–	1,84	–	**45**	120	29	2	2	2,9	100,5	64,5	94,6	71,6
NJ409-M1	**XL**	**HJ409**	1,84	0,181	**45**	120	29	2	2	–	100,5	64,5	94,6	71,6

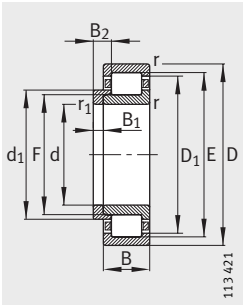

NJ и HJ: с однобортов. внутр. и фасонным упорным кольцами

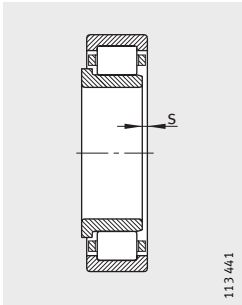

1) Осевое перемещение «s» для NJ

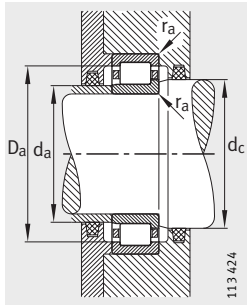

Присоединительные размеры для NJ

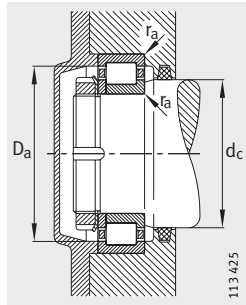

Присоединительные размеры для NUP

			Присоединительные размеры					Грузоподъемность		Нагрузка предела усталости	Предельная частота вращения	Базовая тепловая частота вращения
B_1	B_2	B_3	d_a мин.[2]	d_a макс.	d_c мин.	D_a макс.[2]	r_a макс.	дин. C_r Н	стат. C_{0r} Н	C_{ur} Н	n_G мин$^{-1}$	n_B мин$^{-1}$
–	–	–	47	49	56	73	1	63 000	53 000	8 700	9 000	7 600
5	8,5	–	47	–	56	73	1	63 000	53 000	8 700	9 000	7 600
–	–	3,5	47	–	56	73	1	63 000	53 000	8 700	9 000	7 600
–	–	–	47	49	56	73	1	83 000	75 000	12 900	9 000	6 400
5	9	–	47	–	56	73	1	83 000	75 000	12 900	9 000	6 400
–	–	4	47	–	56	73	1	83 000	75 000	12 900	9 000	6 400
–	–	–	49	51	60	81	1,5	95 000	78 000	12 900	7 500	7 300
7	11	–	49	–	60	81	1,5	95 000	78 000	12 900	7 500	7 300
–	–	4	49	–	60	81	1,5	95 000	78 000	12 900	7 500	7 300
–	–	–	49	51	60	81	1,5	132 000	119 000	20 700	7 500	6 000
7	12,5	–	49	–	60	81	1,5	132 000	119 000	20 700	7 500	6 000
–	–	5,5	49	–	60	81	1,5	132 000	119 000	20 700	7 500	6 000
–	–	–	53	57	67	97	2	119 000	95 000	15 800	11 000	–
8	13	–	53	–	67	97	2	119 000	95 000	15 800	11 000	–
–	–	–	52	54	61	78	1	72 000	63 000	10 600	8 500	7 100
5	8,5	–	52	–	61	78	1	72 000	63 000	10 600	8 500	7 100
–	–	3,5	52	–	61	78	1	72 000	63 000	10 600	8 500	7 100
–	–	–	52	54	61	78	1	87 000	82 000	14 100	8 500	5 800
5	9	–	52	–	61	78	1	87 000	82 000	14 100	8 500	5 800
–	–	4	52	–	61	78	1	87 000	82 000	14 100	8 500	5 800
–	–	–	54	57	66	91	1,5	115 000	98 000	16 400	6 700	6 500
7	11,5	–	54	–	66	91	1,5	115 000	98 000	16 400	6 700	6 500
–	–	4,5	54	–	66	91	1,5	115 000	98 000	16 400	6 700	6 500
–	–	–	54	57	66	91	1,5	162 000	153 000	27 000	6 700	5 400
7	13	–	54	–	66	91	1,5	162 000	153 000	27 000	6 700	5 400
–	–	6	54	–	66	91	1,5	162 000	153 000	27 000	6 700	5 400
–	–	–	58	63	74	107	2	143 000	119 000	16 000	6 000	–
8	13,5	–	58	–	74	107	2	143 000	119 000	16 000	6 000	–

2) При осевой нагрузке следует обеспечить размеры, равные D_1 и d_1.

Роликоподшипники радиальные цилиндрические с сепаратором

с однобортовым внутренним и упорным кольцами

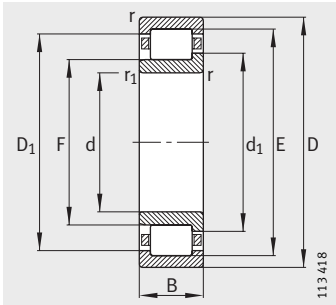

NJ
С однобортовым внутренним кольцом

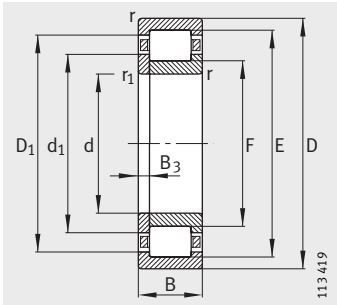

NUP
С однобортовым внутренним и плоским упорным кольцами

Таблица размеров (продолжение) · Размеры в мм

Условное обозначение			Масса m		Размеры									
Подшипник	X-life	Фасонное упорное кольцо	Подшипник ≈кг	Фасонное упорное кольцо ≈кг	d	D	B	r мин.	r_1 мин.	$s^{1)}$	E	F	D_1 ≈	d_1 ≈
NJ210-E-TVP2	**XL**	–	0,503	–	**50**	90	20	1,1	1,1	1,3	81,5	59,5	78,3	64
NJ210-E-TVP2	**XL**	**HJ210-E**	0,503	0,06	**50**	90	20	1,1	1,1	–	81,5	59,5	78,3	64
NUP210-E-TVP2	**XL**	–	0,517	–	**50**	90	20	1,1	1,1	–	81,5	59,5	78,3	64
NJ2210-E-TVP2	**XL**	–	0,586	–	**50**	90	23	1,1	1,1	1,3	81,5	59,5	78,3	64
NJ2210-E-TVP2	**XL**	**HJ210-E**	0,586	0,06	**50**	90	23	1,1	1,1	–	81,5	59,5	78,3	64
NUP2210-E-TVP2	**XL**	–	0,597	–	**50**	90	23	1,1	1,1	–	81,5	59,5	78,3	64
NJ310-E-TVP2	**XL**	–	1,19	–	**50**	110	27	2	2	1,7	97	65	92,5	71,3
NJ310-E-TVP2	**XL**	**HJ310-E**	1,19	0,149	**50**	110	27	2	2	–	97	65	92,5	71,3
NUP310-E-TVP2	**XL**	–	1,21	–	**50**	110	27	2	2	–	97	65	92,5	71,3
NJ2310-E-TVP2	**XL**	–	1,77	–	**50**	110	40	2	2	4,2	97	65	92,5	71,3
NJ2310-E-TVP2	**XL**	**HJ2310-E**	1,77	0,156	**50**	110	40	2	2	–	97	65	92,5	71,3
NUP2310-E-TVP2	**XL**	–	1,82	–	**50**	110	40	2	2	–	97	65	92,5	71,3
NJ410-M1	**XL**	–	2,36	–	**50**	130	31	2,1	2,1	3	110,8	70,8	104,3	78,6
NJ410-M1	**XL**	**HJ410**	2,36	0,238	**50**	130	31	2,1	2,1	–	110,8	70,8	104,3	78,6
NJ211-E-TVP2	**XL**	–	0,679	–	**55**	100	21	1,5	1,1	0,8	90	66	86,6	70,8
NJ211-E-TVP2	**XL**	**HJ211-E**	0,679	0,087	**55**	100	21	1,5	1,1	–	90	66	86,6	70,8
NUP211-E-TVP2	**XL**	–	0,693	–	**55**	100	21	1,5	1,1	–	90	66	86,6	70,8
NJ2211-E-TVP2	**XL**	–	0,812	–	**55**	100	25	1,5	1,1	1,3	90	66	86,6	70,8
NJ2211-E-TVP2	**XL**	**HJ2211-E**	0,812	0,087	**55**	100	25	1,5	1,1	–	90	66	86,6	70,8
NUP2211-E-TVP2	**XL**	–	0,828	–	**55**	100	25	1,5	1,1	–	90	66	86,6	70,8
NJ311-E-TVP2	**XL**	–	1,51	–	**55**	120	29	2	2	1,8	106,5	70,5	101,4	77,5
NJ311-E-TVP2	**XL**	**HJ311-E**	1,51	0,192	**55**	120	29	2	2	–	106,5	70,5	101,4	77,5
NUP311-E-TVP2	**XL**	–	1,54	–	**55**	120	29	2	2	–	106,5	70,5	101,4	77,5
NJ2311-E-TVP2	**XL**	–	2,27	–	**55**	120	43	2	2	3,3	106,5	70,5	101,4	77,5
NJ2311-E-TVP2	**XL**	**HJ2311-E**	2,27	0,2	**55**	120	43	2	2	–	106,5	70,5	101,4	77,5
NUP2311-E-TVP2	**XL**	–	2,31	–	**55**	120	43	2	2	–	106,5	70,5	101,4	77,5
NJ411-M1	**XL**	–	2,88	–	**55**	140	33	2,1	2,1	3,3	117,2	77,2	110,7	85
NJ411-M1	**XL**	**HJ411**	2,88	0,302	**55**	140	33	2,1	2,1	–	117,2	77,2	110,7	85

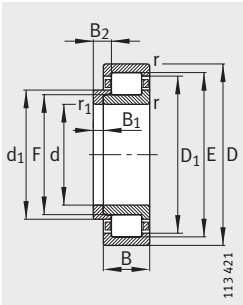

NJ и HJ: с однобортов. внутр. и фасонным упорным кольцами

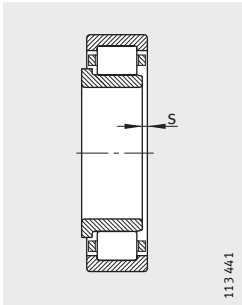

[1] Осевое перемещение «s» для NJ

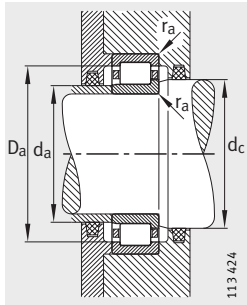

Присоединительные размеры для NJ

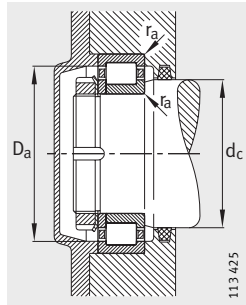

Присоединительные размеры для NUP

			Присоединительные размеры					Грузоподъемность		Нагрузка предела усталости	Предельная частота вращения	Базовая тепловая частота вращения
B_1	B_2	B_3	d_a мин.[2]	d_a макс.	d_c мин.	D_a макс.[2]	r_a макс.	дин. C_r Н	стат. C_{0r} Н	C_{ur} Н	n_G мин$^{-1}$	n_B мин$^{-1}$
–	–	–	57	58	67	83	1	75 000	69 000	11 500	8 000	6 700
5	9	–	57	–	67	83	1	75 000	69 000	11 500	8 000	6 700
–	–	4	57	–	67	83	1	75 000	69 000	11 500	8 000	6 700
–	–	–	57	58	67	83	1	92 000	88 000	15 300	8 000	5 400
5	9	–	57	–	67	83	1	92 000	88 000	15 300	8 000	5 400
–	–	4	57	–	67	83	1	92 000	88 000	15 300	8 000	5 400
–	–	–	61	63	73	99	2	130 000	113 000	19 100	6 300	6 100
8	13	–	61	–	73	99	2	130 000	113 000	19 100	6 300	6 100
–	–	5	61	–	73	99	2	130 000	113 000	19 100	6 300	6 100
–	–	–	61	63	73	99	2	192 000	187 000	33 000	6 300	5 000
8	14,5	–	61	–	73	99	2	192 000	187 000	33 000	6 300	5 000
–	–	6,5	61	–	73	99	2	192 000	187 000	33 000	6 300	5 000
–	–	–	64	69	81	116	2	175 000	148 000	20 200	8 500	–
9	14,5	–	64	–	81	116	2	175 000	148 000	20 200	8 500	–
–	–	–	62	65	73	91	1,5	99 000	95 000	16 300	7 000	5 800
6	9,5	–	62	–	73	91	1,5	99 000	95 000	16 300	7 000	5 800
–	–	3,5	62	–	73	91	1,5	99 000	95 000	16 300	7 000	5 800
–	–	–	62	65	73	91	1,5	117 000	118 000	20 700	7 000	4 750
6	10	–	62	–	73	91	1,5	117 000	118 000	20 700	7 000	4 750
–	–	4	62	–	73	91	1,5	117 000	118 000	20 700	7 000	4 750
–	–	–	66	69	80	109	2	159 000	139 000	23 600	5 600	6 000
9	14	–	66	–	80	109	2	159 000	139 000	23 600	5 600	6 000
–	–	5	66	–	80	109	2	159 000	139 000	23 600	5 600	5 600
–	–	–	66	69	80	109	2	235 000	230 000	41 000	5 600	4 600
9	15,5	–	66	–	80	109	2	235 000	230 000	41 000	5 600	4 600
–	–	6,5	66	–	80	109	2	235 000	230 000	41 000	5 600	4 600
–	–	–	69	76	87	126	2,1	187 000	164 000	28 000	8 000	–
10	16,5	–	69	–	87	126	2,1	187 000	164 000	28 000	8 000	–

[2] При осевой нагрузке следует обеспечить размеры, равные D_1 и d_1.

Роликоподшипники радиальные цилиндрические с сепаратором

с однобортовым внутренним и упорным кольцами

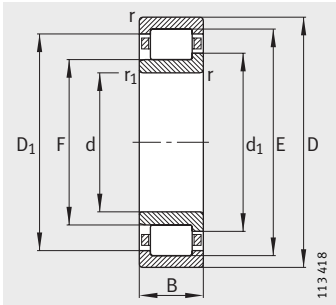

NJ
С однобортовым внутренним кольцом

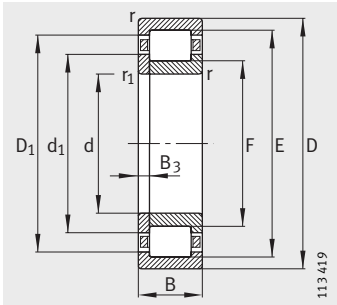

NUP
С однобортовым внутренним и плоским упорным кольцами

Таблица размеров (продолжение) · Размеры в мм

Условное обозначение			Масса m		Размеры									
Подшипник	X-life	Фасонное упорное кольцо	Подшипник ≈кг	Фасонное упорное кольцо ≈кг	d	D	B	r мин.	r_1 мин.	s[1)]	E	F	D_1 ≈	d_1 ≈
NJ212-E-TVP2	**XL**	–	0,845	–	**60**	110	22	1,5	1,5	1,6	100	72	96,1	77,6
NJ212-E-TVP2	**XL**	**HJ212-E**	0,845	0,106	**60**	110	22	1,5	1,5	–	100	72	96,1	77,6
NUP212-E-TVP2	**XL**	–	0,865	–	**60**	110	22	1,5	1,5	–	100	72	96,1	77,6
NJ2212-E-TVP2	**XL**	–	1,1	–	**60**	110	28	1,5	1,5	1,6	100	72	96,1	77,6
NJ2212-E-TVP2	**XL**	**HJ212-E**	1,1	0,106	**60**	110	28	1,5	1,5	–	100	72	96,1	77,6
NUP2212-E-TVP2	**XL**	–	1,12	–	**60**	110	28	1,5	1,5	–	100	72	96,1	77,6
NJ312-E-TVP2	**XL**	–	1,89	–	**60**	130	31	2,1	2,1	1,8	115	77	109,6	84,4
NJ312-E-TVP2	**XL**	**HJ312-E**	1,89	0,229	**60**	130	31	2,1	2,1	–	115	77	109,6	84,4
NUP312-E-TVP2	**XL**	–	1,93	–	**60**	130	31	2,1	2,1	–	115	77	109,6	84,4
NJ2312-E-TVP2	**XL**	–	2,83	–	**60**	130	46	2,1	2,1	3,5	115	77	109,6	84,4
NJ2312-E-TVP2	**XL**	**HJ2312-E**	2,83	0,238	**60**	130	46	2,1	2,1	–	115	77	109,6	84,4
NUP2312-E-TVP2	**XL**	–	2,88	–	**60**	130	46	2,1	2,1	–	115	77	109,6	84,4
NJ412-M1	**XL**	–	3,42	–	**60**	150	35	2,1	2,1	3,4	127	83	119,5	91,6
NJ412-M1	**XL**	**HJ412**	3,42	0,347	**60**	150	35	2,1	2,1	–	127	83	119,5	91,6
NJ213-E-TVP2	**XL**	–	1,06	–	**65**	120	23	1,5	1,5	1,4	108,5	78,5	104,3	84,4
NJ213-E-TVP2	**XL**	**HJ213-E**	1,06	0,127	**65**	120	23	1,5	1,5	–	108,5	78,5	104,3	84,4
NUP213-E-TVP2	**XL**	–	1,09	–	**65**	120	23	1,5	1,5	–	108,5	78,5	104,3	84,4
NJ2213-E-TVP2	**XL**	–	1,46	–	**65**	120	31	1,5	1,5	1,9	108,5	78,5	104,3	84,4
NJ2213-E-TVP2	**XL**	**HJ2213-E**	1,46	0,13	**65**	120	31	1,5	1,5	–	108,5	78,5	104,3	84,4
NUP2213-E-TVP2	**XL**	–	1,54	–	**65**	120	31	1,5	1,5	–	108,5	78,5	104,3	84,4
NJ313-E-TVP2	**XL**	–	2,32	–	**65**	140	33	2,1	2,1	1,5	124,5	82,5	118,6	90,5
NJ313-E-TVP2	**XL**	**HJ313-E**	2,32	0,285	**65**	140	33	2,1	2,1	–	124,5	82,5	118,6	90,5
NUP313-E-TVP2	**XL**	–	2,37	–	**65**	140	33	2,1	2,1	–	124,5	82,5	118,6	90,5
NJ2313-E-TVP2	**XL**	–	3,38	–	**65**	140	48	2,1	2,1	4	124,5	82,5	118,6	90,5
NJ2313-E-TVP2	**XL**	**HJ2313-E**	3,38	0,303	**65**	140	48	2,1	2,1	–	124,5	82,5	118,6	90,5
NUP2313-E-TVP2	**XL**	–	3,45	–	**65**	140	48	2,1	2,1	–	124,5	82,5	118,6	90,5
NJ413-M1	**XL**	–	4,15	–	**65**	160	37	2,1	2,1	3,5	135,3	89,3	127,7	98,3
NJ413-M1	**XL**	**HJ413**	4,15	0,432	**65**	160	37	2,1	2,1	–	135,3	89,3	127,7	98,3

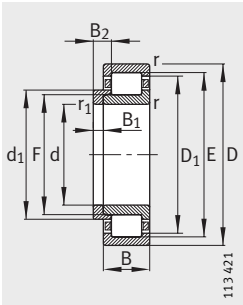

NJ и HJ: с однобортов. внутр. и фасонным упорным кольцами

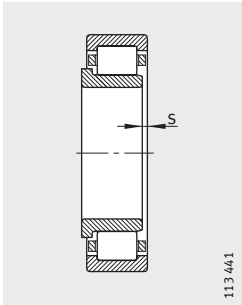

1) Осевое перемещение «s» для NJ

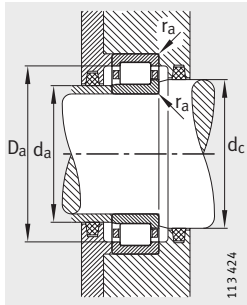

Присоединительные размеры для NJ

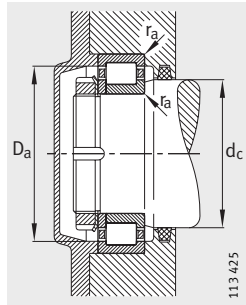

Присоединительные размеры для NUP

			Присоединительные размеры					Грузоподъемность		Нагрузка предела усталости	Предельная частота вращения	Базовая тепловая частота вращения
B_1	B_2	B_3	d_a мин.[2]	d_a макс.	d_c мин.	D_a макс.[2]	r_a макс.	дин. C_r Н	стат. C_{0r} Н	C_{ur} Н	n_G мин$^{-1}$	n_B мин$^{-1}$
–	–	–	69	71	80	101	1,5	111 000	102 000	16 800	6 300	5 400
6	10	–	69	–	80	101	1,5	111 000	102 000	16 800	6 300	5 400
–	–	4	69	–	80	101	1,5	111 000	102 000	16 800	6 300	5 400
–	–	–	69	71	80	101	1,5	151 000	152 000	26 500	6 300	4 400
6	10	–	69	–	80	101	1,5	151 000	152 000	26 500	6 300	4 400
–	–	4	69	–	80	101	1,5	151 000	152 000	26 500	6 300	4 400
–	–	–	72	75	86	118	2,1	177 000	157 000	26 500	5 000	5 300
9	14,5	–	72	–	86	118	2,1	177 000	157 000	26 500	5 000	5 300
–	–	5,5	72	–	86	118	2,1	177 000	157 000	26 500	5 000	5 300
–	–	–	72	75	86	118	2,1	265 000	260 000	47 000	5 000	4 300
9	16	–	72	–	86	118	2,1	265 000	260 000	47 000	5 000	4 300
–	–	7	72	–	86	118	2,1	265 000	260 000	47 000	5 000	4 300
–	–	–	74	82	94	136	2	211 000	184 000	30 500	7 500	–
10	16,5	–	74	–	94	136	2	211 000	184 000	30 500	7 500	–
–	–	–	74	77	87	111	1,5	127 000	119 000	19 800	6 000	5 000
6	10	–	74	–	87	111	1,5	127 000	119 000	19 800	6 000	5 000
–	–	4	74	–	87	111	1,5	127 000	119 000	19 800	6 000	5 000
–	–	–	74	77	87	111	1,5	176 000	181 000	32 000	5 600	4 150
6	10,5	–	74	–	87	111	1,5	176 000	181 000	32 000	5 600	4 150
–	–	4,5	74	–	87	111	1,5	176 000	181 000	32 000	5 600	4 150
–	–	–	77	81	93	128	2,1	214 000	191 000	32 000	4 800	4 900
10	15,5	–	77	–	93	128	2,1	214 000	191 000	32 000	4 800	4 900
–	–	5,5	77	–	93	128	2,1	214 000	191 000	32 000	4 800	4 900
–	–	–	77	81	93	128	2,1	295 000	285 000	50 000	4 800	4 050
10	18	–	77	–	93	128	2,1	295 000	285 000	50 000	4 800	4 050
–	–	8	77	–	93	128	2,1	295 000	285 000	50 000	4 800	4 050
–	–	–	79	88	100	146	2,1	230 000	203 000	33 000	7 000	–
11	18	–	79	–	100	146	2,1	230 000	203 000	33 000	7 000	–

2) При осевой нагрузке следует обеспечить размеры, равные D_1 и d_1.

Роликоподшипники радиальные цилиндрические с сепаратором

с однобортовым внутренним и упорным кольцами

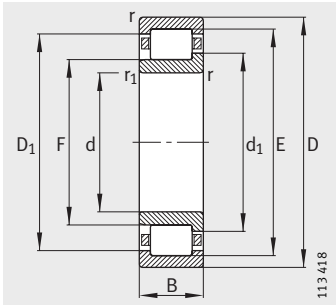

NJ
С однобортовым внутренним кольцом

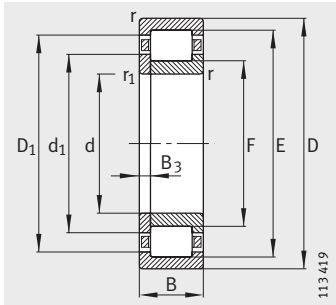

NUP
С однобортовым внутренним и плоским упорным кольцами

Таблица размеров (продолжение) · Размеры в мм

Условное обозначение			Масса m		Размеры									
Подшипник	X-life	Фасонное упорное кольцо	Подшипник ≈кг	Фасонное упорное кольцо ≈кг	d	D	B	r мин.	r_1 мин.	s[1)]	E	F	D_1 ≈	d_1 ≈
NJ214-E-TVP2	**XL**	–	1,18	–	**70**	125	24	1,5	1,5	1,6	113,5	83,5	109,4	89,4
NJ214-E-TVP2	**XL**	**HJ214-E**	1,18	0,155	**70**	125	24	1,5	1,5	–	113,5	83,5	109,4	89,4
NUP214-E-TVP2	**XL**	–	1,2	–	**70**	125	24	1,5	1,5	–	113,5	83,5	109,4	89,4
NJ2214-E-TVP2	**XL**	–	1,54	–	**70**	125	31	1,5	1,5	1,6	113,5	83,5	109,4	89,4
NJ2214-E-TVP2	**XL**	**HJ2214-E**	1,54	0,157	**70**	125	31	1,5	1,5	–	113,5	83,5	109,4	89,4
NUP2214-E-TVP2	**XL**	–	1,58	–	**70**	125	31	1,5	1,5	–	113,5	83,5	109,4	89,4
NJ314-E-TVP2	**XL**	–	2,84	–	**70**	150	35	2,1	2,1	1,7	133	89	126,8	97,4
NJ314-E-TVP2	**XL**	**HJ314-E**	2,84	0,328	**70**	150	35	2,1	2,1	–	133	89	126,8	97,4
NUP314-E-TVP2	**XL**	–	2,89	–	**70**	150	35	2,1	2,1	–	133	89	126,8	97,4
NJ2314-E-TVP2	**XL**	–	4,1	–	**70**	150	51	2,1	2,1	4,7	133	89	126,8	97,4
NJ2314-E-TVP2	**XL**	**HJ2314-E**	4,1	0,352	**70**	150	51	2,1	2,1	–	133	89	126,8	97,4
NUP2314-E-TVP2	**XL**	–	4,18	–	**70**	150	51	2,1	2,1	–	133	89	126,8	97,4
NJ414-M1	**XL**	–	6,07	–	**70**	180	42	3	3	4	152	100	142,7	110,3
NJ414-M1	**XL**	**HJ414**	6,07	0,63	**70**	180	42	3	3	–	152	100	142,7	110,3
NJ215-E-TVP2	**XL**	–	1,3	–	**75**	130	25	1,5	1,5	1,2	118,5	88,5	114,4	94,4
NJ215-E-TVP2	**XL**	**HJ215-E**	1,3	0,164	**75**	130	25	1,5	1,5	–	118,5	88,5	114,4	94,4
NUP215-E-TVP2	**XL**	–	1,33	–	**75**	130	25	1,5	1,5	–	118,5	88,5	114,4	94,4
NJ2215-E-TVP2	**XL**	–	1,64	–	**75**	130	31	1,5	1,5	1,6	118,5	88,5	114,4	94,4
NJ2215-E-TVP2	**XL**	**HJ2215-E**	1,64	0,165	**75**	130	31	1,5	1,5	–	118,5	88,5	114,4	94,4
NUP2215-E-TVP2	**XL**	–	1,67	–	**75**	130	31	1,5	1,5	–	118,5	88,5	114,4	94,4
NJ315-E-TVP2	**XL**	–	3,39	–	**75**	160	37	2,1	2,1	1,2	143	95	136,2	104,1
NJ315-E-TVP2	**XL**	**HJ315-E**	3,39	0,407	**75**	160	37	2,1	2,1	–	143	95	136,2	104,1
NUP315-E-TVP2	**XL**	–	3,45	–	**75**	160	37	2,1	2,1	–	143	95	136,2	104,1
NJ2315-E-TVP2	**XL**	–	5,04	–	**75**	160	55	2,1	2,1	4,2	143	95	136,2	104,1
NJ2315-E-TVP2	**XL**	**HJ2315-E**	5,04	0,436	**75**	160	55	2,1	2,1	–	143	95	136,2	104,1
NUP2315-E-TVP2	**XL**	–	5,14	–	**75**	160	55	2,1	2,1	–	143	95	136,2	104,1
NJ415-M1	**XL**	–	7,21	–	**75**	190	45	3	3	4,5	160,5	104,5	150,7	115,8
NJ415-M1	**XL**	**HJ415**	7,21	0,737	**75**	190	45	3	3	–	160,5	104,5	150,7	115,8

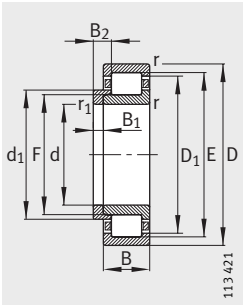

NJ и HJ: с однобортов. внутр. и фасонным упорным кольцами

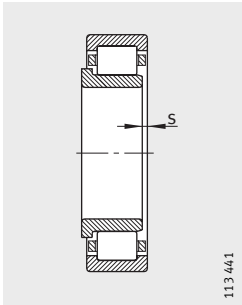

[1] Осевое перемещение «s» для NJ

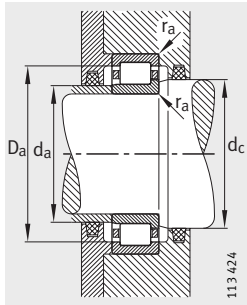

Присоединительные размеры для NJ

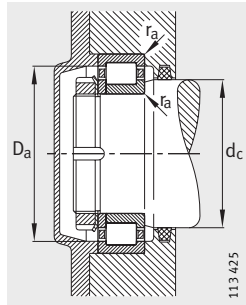

Присоединительные размеры для NUP

			Присоединительные размеры					Грузоподъемность		Нагрузка предела усталости	Предельная частота вращения	Базовая тепловая частота вращения
B_1	B_2	B_3	d_a мин.[2]	d_a макс.	d_c мин.	D_a макс.[2]	r_a макс.	дин. C_r Н	стат. C_{0r} Н	C_{ur} Н	n_G мин$^{-1}$	n_B мин$^{-1}$
–	–	–	79	82	92	116	1,5	140 000	137 000	23 100	5 300	4 750
7	11	–	79	–	92	116	1,5	140 000	137 000	23 100	5 300	4 750
–	–	4	79	–	92	116	1,5	140 000	137 000	23 100	5 300	4 750
–	–	–	79	82	92	116	1,5	184 000	194 000	34 000	5 300	3 900
7	11,5	–	79	–	92	116	1,5	184 000	194 000	34 000	5 300	3 900
–	–	4,5	79	–	92	116	1,5	184 000	194 000	34 000	5 300	3 900
–	–	–	82	87	100	138	2,1	242 000	222 000	37 000	4 500	4 550
10	15,5	–	82	–	100	138	2,1	242 000	222 000	37 000	4 500	4 550
–	–	5,5	82	–	100	138	2,1	242 000	222 000	37 000	4 500	4 550
–	–	–	82	87	100	138	2,1	325 000	325 000	56 000	4 500	3 850
10	18,5	–	82	–	100	138	2,1	325 000	325 000	56 000	4 500	3 850
–	–	8,5	82	–	100	138	2,1	325 000	325 000	56 000	4 500	3 850
–	–	–	86	99	112	164	2,5	285 000	255 000	42 000	6 300	–
12	20	–	86	–	112	164	2,5	285 000	255 000	42 000	6 300	–
–	–	–	84	87	96	121	1,5	154 000	156 000	26 500	5 300	4 500
7	11	–	84	–	96	121	1,5	154 000	156 000	26 500	5 300	4 500
–	–	4	84	–	96	121	1,5	154 000	156 000	26 500	5 300	4 500
–	–	–	84	87	96	121	1,5	191 000	207 000	36 000	5 300	3 700
7	11,5	–	84	–	96	121	1,5	191 000	207 000	36 000	5 300	3 700
–	–	4,5	84	–	96	121	1,5	191 000	207 000	36 000	5 300	3 700
–	–	–	87	93	106	148	2,1	285 000	265 000	43 000	4 000	4 200
11	16,5	–	87	–	106	148	2,1	285 000	265 000	43 000	4 000	4 200
–	–	5,5	87	–	106	148	2,1	285 000	265 000	43 000	4 000	4 200
–	–	–	87	93	106	148	2,1	390 000	395 000	67 000	4 000	3 600
11	19,5	–	87	–	106	148	2,1	390 000	395 000	67 000	4 000	3 600
–	–	8,5	87	–	106	148	2,1	390 000	395 000	67 000	4 000	3 600
–	–	–	91	103	118	174	2,5	325 000	295 000	46 500	6 000	–
13	21,5	–	91	–	118	174	2,5	325 000	295 000	46 500	6 000	–

[2] При осевой нагрузке следует обеспечить размеры, равные D_1 и d_1.

Роликоподшипники радиальные цилиндрические с сепаратором

с однобортовым внутренним и упорным кольцами

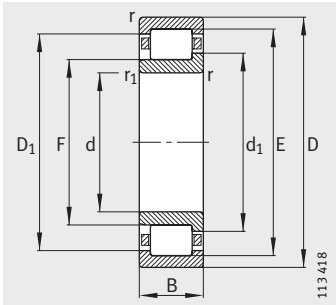

NJ
С однобортовым внутренним кольцом

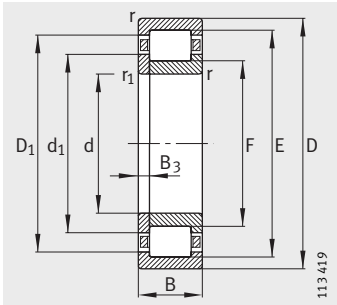

NUP
С однобортовым внутренним и плоским упорным кольцами

Таблица размеров (продолжение) · Размеры в мм

Условное обозначение			Масса m		Размеры									
Подшипник	X-life	Фасонное упорное кольцо	Подшипник ≈кг	Фасонное упорное кольцо ≈кг	d	D	B	r мин.	r_1 мин.	s[1)]	E	F	D_1 ≈	d_1 ≈
NJ216-E-TVP2	**XL**	–	1,58	–	**80**	140	26	2	2	1,3	127,3	95,3	122,9	101,5
NJ216-E-TVP2	**XL**	**HJ216-E**	1,58	0,22	**80**	140	26	2	2	–	127,3	95,3	122,9	101,5
NUP216-E-TVP2	**XL**	–	1,62	–	**80**	140	26	2	2	–	127,3	95,3	122,9	101,5
NJ2216-E-TVP2	**XL**	–	2,04	–	**80**	140	33	2	2	1,3	127,3	95,3	122,9	101,5
NJ2216-E-TVP2	**XL**	**HJ216-E**	2,04	0,22	**80**	140	33	2	2	–	127,3	95,3	122,9	101,5
NUP2216-E-TVP2	**XL**	–	2,08	–	**80**	140	33	2	2	–	127,3	95,3	122,9	101,5
NJ316-E-TVP2	**XL**	–	4,03	–	**80**	170	39	2,1	2,1	0,7	151	101	143,9	110,4
NJ316-E-TVP2	**XL**	**HJ316-E**	4,03	0,456	**80**	170	39	2,1	2,1	–	151	101	143,9	110,4
NUP316-E-TVP2	**XL**	–	4,11	–	**80**	170	39	2,1	2,1	–	151	101	143,9	110,4
NJ2316-E-TVP2	**XL**	–	6	–	**80**	170	58	2,1	2,1	3,7	151	101	143,9	110,4
NJ2316-E-TVP2	**XL**	**HJ2316-E**	6	0,488	**80**	170	58	2,1	2,1	–	151	101	143,9	110,4
NUP2316-E-TVP2	**XL**	–	6,11	–	**80**	170	58	2,1	2,1	–	151	101	143,9	110,4
NJ416-M1	**XL**	–	8,52	–	**80**	200	48	3	3	4,6	170	110	159,7	121,8
NJ416-M1	**XL**	**HJ416**	8,52	0,808	**80**	200	48	3	3	–	170	110	159,7	121,8
NJ217-E-TVP2	**XL**	–	1,95	–	**85**	150	28	2	2	0,8	136,5	100,5	131,5	107,5
NJ217-E-TVP2	**XL**	**HJ217-E**	1,95	0,247	**85**	150	28	2	2	–	136,5	100,5	131,5	107,5
NUP217-E-TVP2	**XL**	–	2,08	–	**85**	150	28	2	2	–	136,5	100,5	131,5	107,5
NJ2217-E-TVP2	**XL**	–	2,55	–	**85**	150	36	2	2	1,3	136,5	100,5	131,5	107,5
NJ2217-E-TVP2	**XL**	**HJ2217-E**	2,55	0,249	**85**	150	36	2	2	–	136,5	100,5	131,5	107,5
NUP2217-E-TVP2	**XL**	–	2,6	–	**85**	150	36	2	2	–	136,5	100,5	131,5	107,5
NJ317-E-TVP2	**XL**	–	4,71	–	**85**	180	41	3	3	1,3	160	108	152,7	117,8
NJ317-E-TVP2	**XL**	**HJ317-E**	4,71	0,566	**85**	180	41	3	3	–	160	108	152,7	117,8
NUP317-E-TVP2	**XL**	–	4,8	–	**85**	180	41	3	3	–	160	108	152,7	117,8
NJ2317-E-TVP2	**XL**	–	6,85	–	**85**	180	60	3	3	4,7	160	108	152,7	117,8
NJ2317-E-TVP2	**XL**	**HJ2317-E**	6,85	0,606	**85**	180	60	3	3	–	160	108	152,7	117,8
NUP2317-E-TVP2	**XL**	–	6,99	–	**85**	180	60	3	3	–	160	108	152,7	117,8
NJ417-M1	**XL**	–	10	–	**85**	210	52	4	4	5,2	177	113	165,7	125,8
NJ417-M1	**XL**	**HJ417**	10	0,901	**85**	210	52	4	4	–	177	113	165,7	125,8

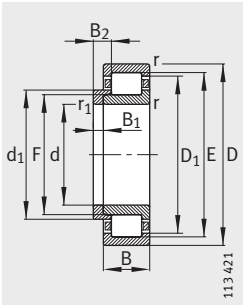

NJ и HJ: с однобортов. внутр. и фасонным упорным кольцами

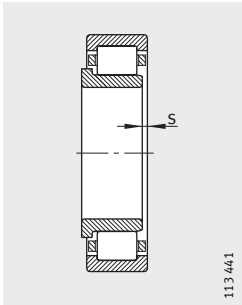

[1] Осевое перемещение «s» для NJ

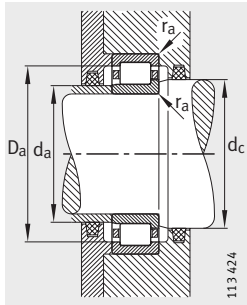

Присоединительные размеры для NJ

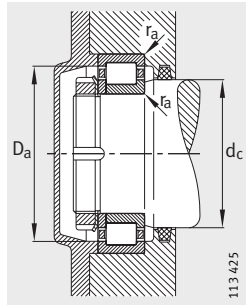

Присоединительные размеры для NUP

			Присоединительные размеры					Грузоподъемность		Нагрузка предела усталости	Предельная частота вращения	Базовая тепловая частота вращения
B_1	B_2	B_3	d_a мин.[2]	d_a макс.	d_c мин.	D_a макс.[2]	r_a макс.	дин. C_r Н	стат. C_{0r} Н	C_{ur} Н	n_G мин$^{-1}$	n_B мин$^{-1}$
–	–	–	91	94	104	129	2	165 000	167 000	27 500	4 800	4 250
8	12,5	–	91	–	104	129	2	165 000	167 000	27 500	4 800	4 250
–	–	4,5	91	–	104	129	2	165 000	167 000	27 500	4 800	4 250
–	–	–	91	94	104	129	2	220 000	243 000	42 000	4 800	3 450
8	12,5	–	91	–	104	129	2	220 000	243 000	42 000	4 800	3 450
–	–	4,5	91	–	104	129	2	220 000	243 000	42 000	4 800	3 450
–	–	–	92	99	114	158	2,1	300 000	275 000	46 000	3 800	4 150
11	17	–	92	–	114	158	2,1	300 000	275 000	46 000	3 800	4 150
–	–	6	92	–	114	158	2,1	300 000	275 000	46 000	3 800	4 150
–	–	–	92	99	114	158	2,1	420 000	425 000	73 000	3 800	3 500
11	20	–	92	–	114	158	2,1	420 000	425 000	73 000	3 800	3 500
–	–	9	92	–	114	158	2,1	420 000	425 000	73 000	3 800	3 500
–	–	–	96	109	124	184	2,5	395 000	365 000	46 500	5 600	–
13	22	–	96	–	124	184	2,5	395 000	365 000	46 500	5 600	–
–	–	–	96	99	110	139	2	194 000	194 000	31 500	4 500	4 100
8	12,5	–	96	–	110	139	2	194 000	194 000	31 500	4 500	4 100
–	–	4,5	96	–	110	139	2	194 000	194 000	31 500	4 500	4 100
–	–	–	96	99	110	139	2	255 000	275 000	46 000	4 500	3 350
8	13	–	96	–	110	139	2	255 000	275 000	46 000	4 500	3 350
–	–	5	96	–	110	139	2	255 000	275 000	46 000	4 500	3 350
–	–	–	99	106	119	166	2,5	320 000	300 000	49 500	3 600	4 000
12	18,5	–	99	–	119	166	2,5	320 000	300 000	49 500	3 600	4 000
–	–	6,5	99	–	119	166	2,5	320 000	300 000	49 500	3 600	4 000
–	–	–	99	106	119	166	2,5	435 000	445 000	75 000	3 600	3 350
12	22	–	99	–	119	166	2,5	435 000	445 000	75 000	3 600	3 350
–	–	10	99	–	119	166	2,5	435 000	445 000	75 000	3 600	3 350
–	–	–	105	111	128	190	3	420 000	385 000	48 500	5 300	–
14	24	–	105	–	128	190	3	420 000	385 000	48 500	5 300	–

[2] При осевой нагрузке следует обеспечить размеры, равные D_1 и d_1.

Роликоподшипники радиальные цилиндрические с сепаратором

с однобортовым внутренним и упорным кольцами

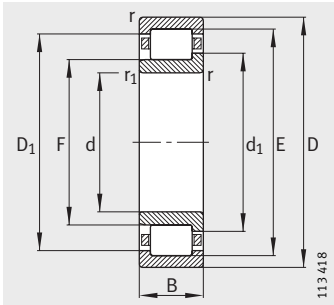

NJ
С однобортовым внутренним кольцом

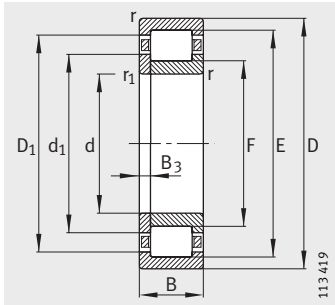

NUP
С однобортовым внутренним и плоским упорным кольцами

Таблица размеров (продолжение) · Размеры в мм

Условное обозначение			Масса m		Размеры									
Подшипник	X-life	Фасонное упорное кольцо	Подшипник ≈кг	Фасонное упорное кольцо ≈кг	d	D	B	r мин.	r_1 мин.	s[1)]	E	F	D_1 ≈	d_1 ≈
NJ218-E-TVP2	**XL**	–	2,41	–	**90**	160	30	2	2	1,5	145	107	139,7	114,3
NJ218-E-TVP2	**XL**	**HJ218-E**	2,41	0,317	**90**	160	30	2	2	–	145	107	139,7	114,3
NUP218-E-TVP2	**XL**	–	2,46	–	**90**	160	30	2	2	–	145	107	139,7	114,3
NJ2218-E-TVP2	**XL**	–	3,23	–	**90**	160	40	2	2	2,5	145	107	139,7	114,3
NJ2218-E-TVP2	**XL**	**HJ2218-E**	3,23	0,323	**90**	160	40	2	2	–	145	107	139,7	114,3
NUP2218-E-TVP2	**XL**	–	3,29	–	**90**	160	40	2	2	–	145	107	139,7	114,3
NJ318-E-TVP2	**XL**	–	5,49	–	**90**	190	43	3	3	1,5	169,5	113,5	161,6	124
NJ318-E-TVP2	**XL**	**HJ318-E**	5,49	0,623	**90**	190	43	3	3	–	169,5	113,5	161,6	124
NUP318-E-TVP2	**XL**	–	5,59	–	**90**	190	43	3	3	–	169,5	113,5	161,6	124
NJ2318-E-TVP2	**XL**	–	8,19	–	**90**	190	64	3	3	5	169,5	113,5	161,6	124
NJ2318-E-TVP2	**XL**	**HJ2318-E**	8,19	0,669	**90**	190	64	3	3	–	169,5	113,5	161,6	124
NUP2318-E-TVP2	**XL**	–	8,35	–	**90**	190	64	3	3	–	169,5	113,5	161,6	124
NJ418-M1	**XL**	–	11,8	–	**90**	225	54	4	4	5	191,5	123,5	179,7	136,8
NJ418-M1	**XL**	**HJ418**	11,8	1,1	**90**	225	54	4	4	–	191,5	123,5	179,7	136,8
NJ219-E-TVP2	**XL**	–	2,94	–	**95**	170	32	2,1	2,1	0,7	154,5	112,5	148,6	120,5
NJ219-E-TVP2	**XL**	**HJ219-E**	2,94	0,352	**95**	170	32	2,1	2,1	–	154,5	112,5	148,6	120,5
NUP219-E-TVP2	**XL**	–	2,99	–	**95**	170	32	2,1	2,1	–	154,5	112,5	148,6	120,5
NJ2219-E-TVP2	**XL**	–	3,98	–	**95**	170	43	2,1	2,1	2,2	154,5	112,5	148,6	120,5
NJ2219-E-TVP2	**XL**	**HJ2219-E**	3,98	0,366	**95**	170	43	2,1	2,1	–	154,5	112,5	148,6	120,5
NUP2219-E-TVP2	**XL**	–	4,05	–	**95**	170	43	2,1	2,1	–	154,5	112,5	148,6	120,5
NJ319-E-TVP2	**XL**	–	6,44	–	**95**	200	45	3	3	1,4	177,5	121,5	169,6	132
NJ319-E-TVP2	**XL**	**HJ319-E**	6,44	0,777	**95**	200	45	3	3	–	177,5	121,5	169,6	132
NUP319-E-TVP2	**XL**	–	6,56	–	**95**	200	45	3	3	–	177,5	121,5	169,6	132
NJ2319-E-TVP2	**XL**	–	9,58	–	**95**	200	67	3	3	5,6	177,5	121,5	169,6	132
NJ2319-E-TVP2	**XL**	**HJ2319-E**	9,58	0,83	**95**	200	67	3	3	–	177,5	121,5	169,6	132
NUP2319-E-TVP2	**XL**	–	9,77	–	**95**	200	67	3	3	–	177,5	121,5	169,6	132
NJ419-M1	**XL**	–	14,1	–	**95**	240	55	4	4	5,2	201,5	133,5	189,7	146,8
NJ419-M1	**XL**	**HJ419**	14,1	1,36	**95**	240	55	4	4	–	201,5	133,5	189,7	146,8

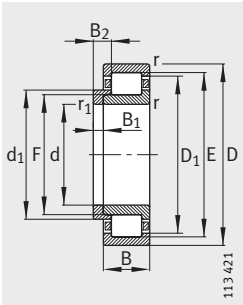

NJ и HJ: с однобортов. внутр. и фасонным упорным кольцами

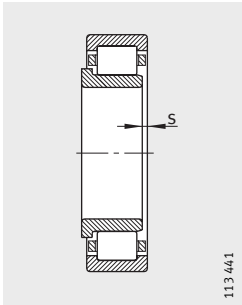

1) Осевое перемещение «s» для NJ

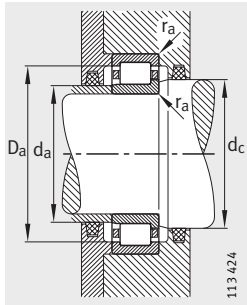

Присоединительные размеры для NJ

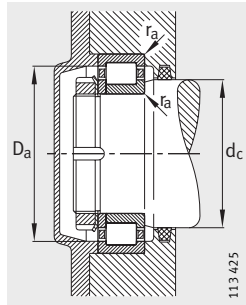

Присоединительные размеры для NUP

			Присоединительные размеры					Грузоподъемность		Нагрузка предела усталости	Предельная частота вращения	Базовая тепловая частота вращения
B_1	B_2	B_3	d_a мин.[2]	d_a макс.	d_c мин.	D_a макс.[2]	r_a макс.	дин. C_r Н	стат. C_{0r} Н	C_{ur} Н	n_G мин$^{-1}$	n_B мин$^{-1}$
–	–	–	101	105	116	149	2	215 000	217 000	35 000	4 300	3 950
9	14	–	101	–	116	149	2	215 000	217 000	35 000	4 300	3 950
–	–	5	101	–	116	149	2	215 000	217 000	35 000	4 300	3 950
–	–	–	101	105	116	149	2	285 000	315 000	52 000	4 300	3 300
9	15	–	101	–	116	149	2	285 000	315 000	52 000	4 300	3 300
–	–	6	101	–	116	149	2	285 000	315 000	52 000	4 300	3 300
–	–	–	104	111	127	176	2,5	370 000	350 000	55 000	3 400	3 750
12	18,5	–	104	–	127	176	2,5	370 000	350 000	55 000	3 400	3 750
–	–	6,5	104	–	127	176	2,5	370 000	350 000	55 000	3 400	3 750
–	–	–	104	111	127	176	2,5	510 000	530 000	86 000	3 400	3 050
12	22	–	104	–	127	176	2,5	510 000	530 000	86 000	3 400	3 050
–	–	10	104	–	127	176	2,5	510 000	530 000	86 000	3 400	3 050
–	–	–	110	122	139	205	3	465 000	425 000	54 000	5 000	–
14	24	–	110	–	139	205	3	465 000	425 000	54 000	5 000	–
–	–	–	107	111	123	158	2,1	260 000	265 000	41 500	3 800	3 700
9	14	–	107	–	123	158	2,1	260 000	265 000	41 500	3 800	3 700
–	–	5	107	–	123	158	2,1	260 000	265 000	41 500	3 800	3 700
–	–	–	107	111	123	158	2,1	340 000	370 000	60 000	3 800	3 100
9	15,5	–	107	–	123	158	2,1	340 000	370 000	60 000	3 800	3 100
–	–	6,5	107	–	123	158	2,1	340 000	370 000	60 000	3 800	3 100
–	–	–	109	119	134	186	2,5	390 000	380 000	59 000	3 400	3 600
13	20,5	–	109	–	134	186	2,5	390 000	380 000	59 000	3 400	3 600
–	–	7,5	109	–	134	186	2,5	390 000	380 000	59 000	3 400	3 600
–	–	–	109	119	134	186	2,5	540 000	580 000	92 000	3 400	2 850
13	24,5	–	109	–	134	186	2,5	540 000	580 000	92 000	3 400	2 850
–	–	11,5	109	–	134	186	2,5	540 000	580 000	92 000	3 400	2 850
–	–	–	115	132	149	220	3	495 000	470 000	58 000	4 800	–
15	25,5	–	115	–	149	220	3	495 000	470 000	58 000	4 800	–

2) При осевой нагрузке следует обеспечить размеры, равные D_1 и d_1.

Роликоподшипники радиальные цилиндрические с сепаратором

с однобортовым внутренним и упорным кольцами

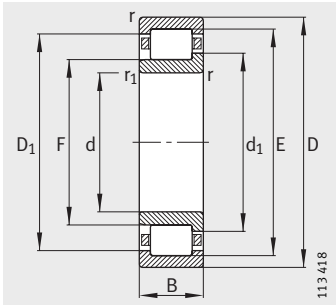

NJ
С однобортовым внутренним кольцом

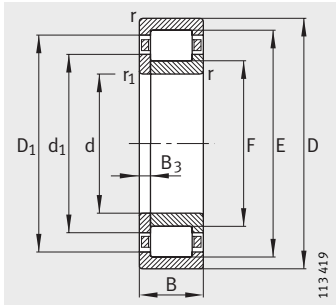

NUP
С однобортовым внутренним и плоским упорным кольцами

Таблица размеров (продолжение) · Размеры в мм

Условное обозначение			Масса m		Размеры									
Подшипник	X-life	Фасонное упорное кольцо	Подшипник ≈кг	Фасонное упорное кольцо ≈кг	d	D	B	r мин.	r_1 мин.	s[1)]	E	F	D_1 ≈	d_1 ≈
NJ220-E-TVP2	**XL**	–	3,55	–	**100**	180	34	2,1	2,1	1,5	163	119	156,9	127,3
NJ220-E-TVP2	**XL**	**HJ220-E**	3,55	0,436	**100**	180	34	2,1	2,1	–	163	119	156,9	127,3
NUP220-E-TVP2	**XL**	–	3,61	–	**100**	180	34	2,1	2,1	–	163	119	156,9	127,3
NJ2220-E-TVP2	**XL**	–	4,85	–	**100**	180	46	2,1	2,1	3	163	119	156,9	127,3
NJ2220-E-TVP2	**XL**	**HJ2220-E**	4,85	0,446	**100**	180	46	2,1	2,1	–	163	119	156,9	127,3
NUP2220-E-TVP2	**XL**	–	4,92	–	**100**	180	46	2,1	2,1	–	163	119	156,9	127,3
NJ320-E-TVP2	**XL**	–	7,82	–	**100**	215	47	3	3	1,2	191,5	127,5	182	139,4
NJ320-E-TVP2	**XL**	**HJ320-E**	7,82	0,883	**100**	215	47	3	3	–	191,5	127,5	182	139,4
NUP320-E-TVP2	**XL**	–	7,96	–	**100**	215	47	3	3	–	191,5	127,5	182	139,4
NJ2320-E-TVP2	**XL**	–	12,3	–	**100**	215	73	3	3	4,2	191,5	127,5	182	139,4
NJ2320-E-TVP2	**XL**	**HJ2320-E**	12,3	0,934	**100**	215	73	3	3	–	191,5	127,5	182	139,4
NUP2320-E-TVP2	**XL**	–	12,5	–	**100**	215	73	3	3	–	191,5	127,5	182	139,4
NJ420-M1	**XL**	–	16,1	–	**100**	250	58	4	4	5,7	211	139	198,2	152,8
NJ420-M1	**XL**	**HJ420**	16,1	1,55	**100**	250	58	4	4	–	211	139	198,2	152,8
NJ221-E-TVP2	**XL**	–	4,17	–	**105**	190	36	2,1	2,1	1,3	171,5	125,5	165,1	134,5
NJ221-E-TVP2	**XL**	**HJ221-E**	4,17	0,51	**105**	190	36	2,1	2,1	–	171,5	125,5	165,1	134,5
NUP221-E-TVP2	**XL**	–	4,26	–	**105**	190	36	2,1	2,1	–	171,5	125,5	165,1	134,5
NJ421-M1	**XL**	–	18	–	**105**	260	60	4	4	5,7	220,5	144,5	207,4	158,8
NJ421-M1	**XL**	**HJ421**	18	1,65	**105**	260	60	4	4	–	220,5	144,5	207,4	158,8
NJ222-E-TVP2	**XL**	–	4,93	–	**110**	200	38	2,1	2,1	1,5	180,5	132,5	173,8	141,6
NJ222-E-TVP2	**XL**	**HJ222-E**	4,93	0,616	**110**	200	38	2,1	2,1	–	180,5	132,5	173,8	141,6
NUP222-E-TVP2	**XL**	–	5,02	–	**110**	200	38	2,1	2,1	–	180,5	132,5	173,8	141,6
NJ2222-E-TVP2	**XL**	–	6,89	–	**110**	200	53	2,1	2,1	4	180,5	132,5	173,8	141,6
NJ2222-E-TVP2	**XL**	**HJ2222-E**	6,89	0,647	**110**	200	53	2,1	2,1	–	180,5	132,5	173,8	141,6
NUP2222-E-TVP2	**XL**	–	7,02	–	**110**	200	53	2,1	2,1	–	180,5	132,5	173,8	141,6
NJ322-E-TVP2	**XL**	–	10,3	–	**110**	240	50	3	3	1,3	211	143	200,9	155,6
NJ322-E-TVP2	**XL**	**HJ322-E**	10,3	1,21	**110**	240	50	3	3	–	211	143	200,9	155,6
NUP322-E-TVP2	**XL**	–	10,7	–	**110**	240	50	3	3	–	211	143	200,9	155,6
NJ2322-E-TVP2	**XL**	–	16,9	–	**110**	240	80	3	3	5,8	211	143	200,9	155,6
NJ2322-E-TVP2	**XL**	**HJ2322-E**	16,9	1,3	**110**	240	80	3	3	–	211	143	200,9	155,6
NUP2322-E-TVP2	**XL**	–	17,2	–	**110**	240	80	3	3	–	211	143	200,9	155,6
NJ422-M1	**XL**	–	22,8	–	**110**	280	65	4	4	6,2	235	155	220,9	170,3
NJ422-M1	**XL**	**HJ422**	22,8	2,1	**110**	280	65	4	4	–	235	155	220,9	170,3

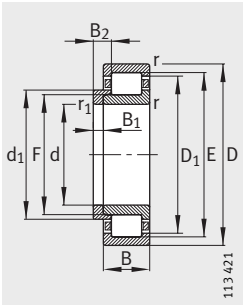

NJ и HJ: с однобортов. внутр. и фасонным упорным кольцами

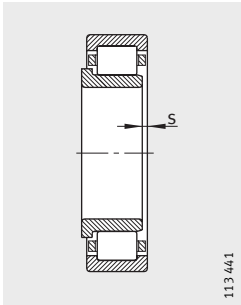

1) Осевое перемещение «s» для NJ

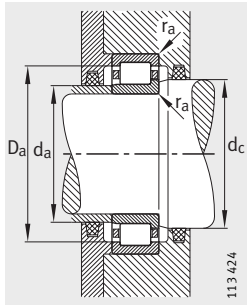

Присоединительные размеры для NJ

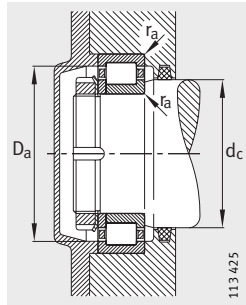

Присоединительные размеры для NUP

			Присоединительные размеры					Грузоподъемность		Нагрузка предела усталости	Предельная частота вращения	Базовая тепловая частота вращения
B_1	B_2	B_3	d_a мин.[2]	d_a макс.	d_c мин.	D_a макс.[2]	r_a макс.	дин. C_r Н	стат. C_{0r} Н	C_{ur} Н	n_G мин$^{-1}$	n_B мин$^{-1}$
–	–	–	112	117	130	168	2,1	295 000	305 000	47 500	3 800	3 500
10	15	–	112	–	130	168	2,1	295 000	305 000	47 500	3 800	3 500
–	–	5	112	–	130	168	2,1	295 000	305 000	47 500	3 800	3 500
–	–	–	112	117	130	168	2,1	395 000	445 000	72 000	3 800	2 900
10	16	–	112	–	130	168	2,1	395 000	445 000	72 000	3 800	2 900
–	–	6	112	–	130	168	2,1	395 000	445 000	72 000	3 800	2 900
–	–	–	114	125	143	201	2,5	450 000	425 000	65 000	3 200	3 400
13	20,5	–	114	–	143	201	2,5	450 000	425 000	65 000	3 200	3 400
–	–	7,5	114	–	143	201	2,5	450 000	425 000	65 000	3 200	3 400
–	–	–	114	125	143	201	2,5	680 000	720 000	114 000	3 200	2 550
13	23,5	–	114	–	143	201	2,5	680 000	720 000	114 000	3 200	2 550
–	–	10,5	114	–	143	201	2,5	680 000	720 000	114 000	3 200	2 550
–	–	–	120	137	156	230	3	550 000	530 000	63 000	4 800	–
16	27	–	120	–	156	230	3	550 000	530 000	63 000	4 800	–
–	–	–	117	123	137	178	2,1	310 000	320 000	49 000	3 600	3 450
10	16	–	117	–	137	178	2,1	310 000	320 000	49 000	3 600	3 450
–	–	6	117	–	137	178	2,1	310 000	320 000	49 000	3 600	3 450
–	–	–	125	143	162	240	3	610 000	590 000	87 000	4 500	–
16	27	–	125	–	162	240	3	610 000	590 000	87 000	4 500	–
–	–	–	122	130	144	188	2,1	345 000	365 000	55 000	3 400	3 300
11	17	–	122	–	144	188	2,1	345 000	365 000	55 000	3 400	3 300
–	–	6	122	–	144	188	2,1	345 000	365 000	56 000	3 400	3 300
–	–	–	122	130	144	188	2,1	455 000	520 000	81 000	3 400	2 800
11	19,5	–	122	–	144	188	2,1	455 000	520 000	81 000	3 400	2 800
–	–	8,5	122	–	144	188	2,1	455 000	520 000	81 000	3 400	2 800
–	–	–	124	140	158	226	2,5	495 000	475 000	73 000	3 000	3 100
14	22	–	124	–	158	226	2,5	495 000	475 000	73 000	3 000	3 100
–	–	8	124	–	158	226	2,5	495 000	475 000	72 000	3 000	3 100
–	–	–	124	140	158	226	2,5	750 000	800 000	126 000	2 800	2 320
14	26,5	–	124	–	158	226	2,5	750 000	800 000	126 000	2 800	2 320
–	–	12,5	124	–	158	226	2,5	750 000	800 000	126 000	2 800	2 320
–	–	–	130	153	173	260	3	680 000	660 000	77 000	4 500	–
17	29,5	–	130	–	173	260	3	680 000	660 000	77 000	4 500	–

[2] При осевой нагрузке следует обеспечить размеры, равные D_1 и d_1.

Роликоподшипники радиальные цилиндрические с сепаратором

с однобортовым внутренним и упорным кольцами

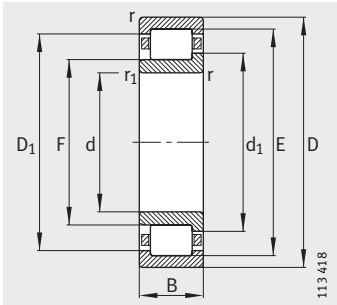

NJ
С однобортовым внутренним кольцом

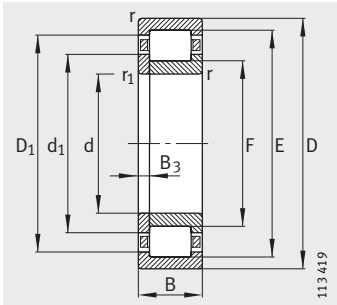

NUP
С однобортовым внутренним и плоским упорным кольцами

Таблица размеров (продолжение) · Размеры в мм

Условное обозначение			Масса m		Размеры									
Подшипник	X-life	Фасонное упорное кольцо	Подшипник ≈кг	Фасонное упорное кольцо ≈кг	d	D	B	r мин.	r_1 мин.	s[1)]	E	F	D_1 ≈	d_1 ≈
NJ224-E-TVP2	**XL**	–	5,91	–	**120**	215	40	2,1	2,1	1,4	195,5	143,5	187,8	153,2
NJ224-E-TVP2	**XL**	**HJ224-E**	5,91	0,707	**120**	215	40	2,1	2,1	–	195,5	143,5	187,8	153,2
NUP224-E-TVP2	**XL**	–	6,02	–	**120**	215	40	2,1	2,1	–	195,5	143,5	187,8	153,2
NJ2224-E-TVP2	**XL**	–	8,54	–	**120**	215	58	2,1	2,1	4,5	195,5	143,5	187,8	153,2
NJ2224-E-TVP2	**XL**	**HJ2224-E**	8,54	0,75	**120**	215	58	2,1	2,1	–	195,5	143,5	187,8	153,2
NUP2224-E-TVP2	**XL**	–	8,7	–	**120**	215	58	2,1	2,1	–	195,5	143,5	187,8	153,2
NJ324-E-TVP2	**XL**	–	13,5	–	**120**	260	55	3	3	3,5	230	154	218,7	168,1
NJ324-E-TVP2	**XL**	**HJ324-E**	13,5	1,41	**120**	260	55	3	3	–	230	154	218,7	168,1
NUP324-E-TVP2	**XL**	–	13,8	–	**120**	260	55	3	3	–	230	154	218,7	168,1
NJ2324-E-M1	**XL**	–	23,5	–	**120**	260	86	3	3	7,2	230	154	218,7	168,1
NJ2324-E-M1	**XL**	**HJ2324-E**	23,5	1,49	**120**	260	86	3	3	–	230	154	218,7	168,1
NUP2324-E-M1	**XL**	–	23,8	–	**120**	260	86	3	3	–	230	154	218,7	168,1
NJ424-M1	**XL**	–	31,3	–	**120**	310	72	5	5	6,9	260	170	243,9	187,3
NJ424-M1	**XL**	**HJ424**	31,3	2,61	**120**	310	72	5	5	–	260	170	243,9	187,3
NJ226-E-TVP2	**XL**	–	6,63	–	**130**	230	40	3	3	1,2	209,5	153,5	201,2	164
NJ226-E-TVP2	**XL**	**HJ226-E**	6,63	0,78	**130**	230	40	3	3	–	209,5	153,5	201,2	164
NUP226-E-TVP2	**XL**	–	6,74	–	**130**	230	40	3	3	–	209,5	153,5	201,2	164
NJ2226-E-TVP2	**XL**	–	10,6	–	**130**	230	64	3	3	5,2	209,5	153,5	201,2	164
NJ2226-E-TVP2	**XL**	**HJ2226-E**	10,6	0,849	**130**	230	64	3	3	–	209,5	153,5	201,2	164
NUP2226-E-TVP2	**XL**	–	10,8	–	**130**	230	64	3	3	–	209,5	153,5	201,2	164
NJ326-E-TVP2	**XL**	–	16,5	–	**130**	280	58	4	4	3,5	247	167	235,2	181,7
NJ326-E-TVP2	**XL**	**HJ326-E**	16,5	1,64	**130**	280	58	4	4	–	247	167	235,2	181,7
NUP326-E-TVP2	**XL**	–	16,7	–	**130**	280	58	4	4	–	247	167	235,2	181,7
NJ2326-E-M1	**XL**	–	29,2	–	**130**	280	93	4	4	8,1	247	167	235,2	181,7
NJ2326-E-M1	**XL**	**HJ2326-E**	29,2	1,77	**130**	280	93	4	4	–	247	167	235,2	181,7
NUP2326-E-M1	**XL**	–	29,7	–	**130**	280	93	4	4	–	247	167	235,2	181,7

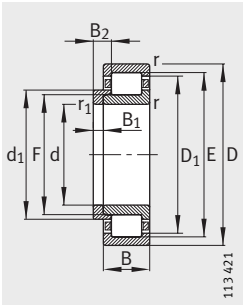

NJ и HJ: с однобортов. внутр. и фасонным упорным кольцами

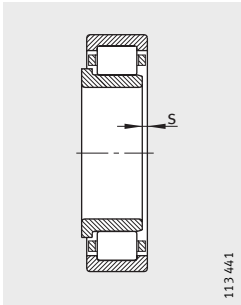

[1] Осевое перемещение «s» для NJ

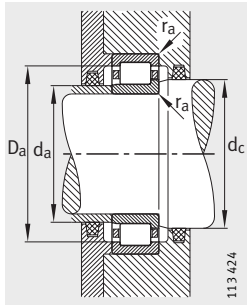

Присоединительные размеры для NJ

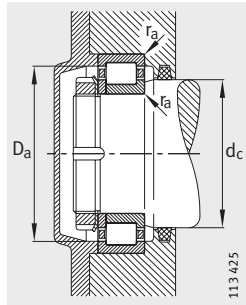

Присоединительные размеры для NUP

			Присоединительные размеры					Грузоподъемность		Нагрузка предела усталости	Предельная частота вращения	Базовая тепловая частота вращения
B_1	B_2	B_3	d_a		d_c	D_a	r_a	дин. C_r	стат. C_{0r}	C_{ur}	n_G	n_B
			мин.[2]	макс.	мин.	макс.[2]	макс.	Н	Н	Н	мин$^{-1}$	мин$^{-1}$
–	–	–	132	141	156	203	2,1	390 000	415 000	64 000	3 200	3 100
11	17	–	132	–	156	203	2,1	390 000	415 000	64 000	3 200	3 100
–	–	6	132	–	156	203	2,1	390 000	415 000	64 000	3 200	3 100
–	–	–	132	141	156	203	2,1	530 000	610 000	960 00	3 200	2 550
11	20	–	132	–	156	203	2,1	530 000	610 000	960 00	3 200	2 550
–	–	9	132	–	156	203	2,1	530 000	610 000	96 000	3 200	2 550
–	–	–	134	151	171	246	2,5	610 000	600 000	87 000	2 800	2 700
14	22,5	–	134	–	171	246	2,5	610 000	600 000	87 000	2 800	2 700
–	–	8,5	134	–	171	246	2,5	610 000	600 000	87 000	2 800	2 700
–	–	–	134	151	171	246	2,5	930 000	1 010 000	153 000	4 300	2 000
14	26	–	134	–	171	246	2,5	930 000	1 010 000	153 000	4 300	2 000
–	–	12	134	–	171	246	2,5	930 000	1 010 000	153 000	4 300	2 000
–	–	–	144	168	190	286	4	850 000	840 000	117 000	3 800	–
17	30,5	–	144	–	190	286	4	850 000	840 000	117 000	3 800	–
–	–	–	144	151	168	216	2,5	425 000	445 000	65 000	3 000	2 850
11	17	–	144	–	168	216	2,5	425 000	445 000	65 000	3 000	2 850
–	–	6	144	–	168	216	2,5	425 000	445 000	65 000	3 000	2 850
–	–	–	144	151	168	216	2,5	620 000	730 000	111 000	3 000	2 300
11	21	–	144	–	168	216	2,5	620 000	730 000	111 000	3 000	2 300
–	–	10	144	–	168	216	2,5	620 000	730 000	111 000	3 000	2 300
–	–	–	147	164	184	263	3	680 000	670 000	96 000	2 600	2 460
14	23	–	147	–	184	263	3	680 000	670 000	96 000	2 600	2 460
–	–	9	147	–	184	263	3	680 000	670 000	96 000	2 600	2 460
–	–	–	147	164	184	263	3	1 080 000	1 220 000	180 000	3 800	1 780
14	28	–	147	–	184	263	3	1 080 000	1 220 000	180 000	3 800	1 780
–	–	14	147	–	184	263	3	1 080 000	1 220 000	180 000	3 800	1 780

[2] При осевой нагрузке следует обеспечить размеры, равные D_1 и d_1.

Роликоподшипники радиальные цилиндрические с сепаратором

с однобортовым внутренним и упорным кольцами

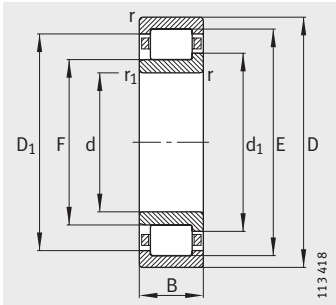

NJ
С однобортовым внутренним кольцом

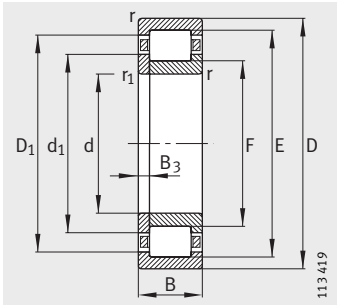

NUP
С однобортовым внутренним и плоским упорным кольцами

Таблица размеров (продолжение) · Размеры в мм

Условное обозначение			Масса m		Размеры									
Подшипник	X-life	Фасонное упорное кольцо	Подшипник ≈кг	Фасонное упорное кольцо ≈кг	d	D	B	r мин.	r_1 мин.	s[1)]	E	F	D_1 ≈	d_1 ≈
NJ228-E-M1	**XL**	–	9,46	–	**140**	250	42	3	3	2	225	169	216,7	179,4
NJ228-E-M1	**XL**	**HJ228-E**	9,46	0,986	**140**	250	42	3	3	–	225	169	216,7	179,4
NUP228-E-M1	**XL**	–	9,61	–	**140**	250	42	3	3	–	225	169	216,7	179,4
NJ2228-E-M1	**XL**	–	14,7	–	**140**	250	68	3	3	7	225	169	216,7	179,4
NJ2228-E-M1	**XL**	**HJ2228-E**	14,7	1,08	**140**	250	68	3	3	–	225	169	216,7	179,4
NUP2228-E-M1	**XL**	–	16,8	–	**140**	250	68	3	3	–	225	169	216,7	180
NJ328-E-TVP2	**XL**	–	20,5	–	**140**	300	62	4	4	5,2	264	180	251,7	195,4
NJ328-E-TVP2	**XL**	**HJ328-E**	20,5	2,03	**140**	300	62	4	4	–	264	180	251,7	195,4
NUP328-E-TVP2	**XL**	–	20,8	–	**140**	300	62	4	4	–	264	180	251,7	195,4
NJ2328-E-M1	**XL**	–	36,6	–	**140**	300	102	4	4	9,2	264	180	251,7	195,4
NJ2328-E-M1	**XL**	**HJ2328-E**	36,6	2,2	**140**	300	102	4	4	–	264	180	251,7	195,4
NUP2328-E-M1	**XL**	–	37,1	–	**140**	300	102	4	4	–	264	180	251,7	195,4
NJ230-E-M1	**XL**	–	11,9	–	**150**	270	45	3	3	4	242	182	233,2	193,1
NJ230-E-M1	**XL**	**HJ230-E**	11,9	1,26	**150**	270	45	3	3	–	242	182	233,2	193,1
NUP230-E-M1	**XL**	–	12,1	–	**150**	270	45	3	3	–	242	182	233,2	193,1
NJ2230-E-M1	**XL**	–	18,7	–	**150**	270	73	3	3	7,5	242	182	233,2	193,1
NJ2230-E-M1	**XL**	**HJ2230-E**	18,7	1,36	**150**	270	73	3	3	–	242	182	233,2	193,1
NUP2230-E-M1	**XL**	–	19,1	–	**150**	270	73	3	3	–	242	182	233,2	193,1
NJ330-E-M1	**XL**	–	27,2	–	**150**	320	65	4	4	5,5	283	193	269,8	209,5
NJ330-E-M1	**XL**	**HJ330-E**	27,2	2,33	**150**	320	65	4	4	–	283	193	269,8	209,5
NUP330-E-M1	**XL**	–	27,7	–	**150**	320	65	4	4	–	283	193	269,8	209,5
NJ2330-E-M1	**XL**	–	43,8	–	**150**	320	108	4	4	9,7	283	193	269,8	209,5
NJ2330-E-M1	**XL**	**HJ2330-E**	43,8	2,55	**150**	320	108	4	4	–	283	193	269,8	209,5
NUP2330-E-M1	**XL**	–	44,6	–	**150**	320	108	4	4	–	283	193	269,8	209,5

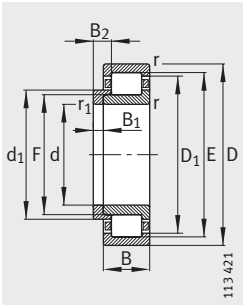

NJ и HJ: с однобортов. внутр. и фасонным упорным кольцами

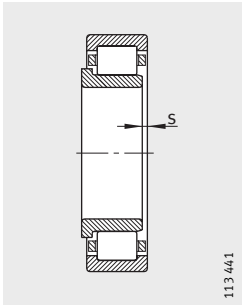

[1] Осевое перемещение «s» для NJ

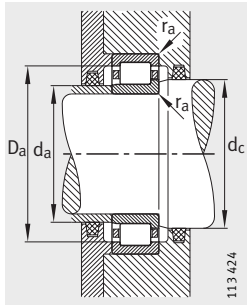

Присоединительные размеры для NJ

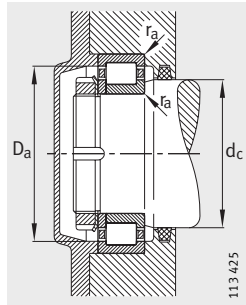

Присоединительные размеры для NUP

			Присоединительные размеры					Грузоподъемность		Нагрузка предела усталости	Предельная частота вращения	Базовая тепловая частота вращения
B_1	B_2	B_3	d_a мин.[2]	d_a макс.	d_c мин.	D_a макс.[2]	r_a макс.	дин. C_r Н	стат. C_{0r} Н	C_{ur} Н	n_G мин$^{-1}$	n_B мин$^{-1}$
–	–	–	154	166	182	236	2,5	460 000	510 000	72 000	4 800	2 600
11	18	–	154	–	182	236	2,5	460 000	510 000	72 000	4 800	2 600
–	–	7	154	–	182	236	2,5	460 000	510 000	72 000	4 800	2 600
–	–	–	154	166	182	236	2,5	670 000	830 000	123 000	4 500	2 080
11	23	–	154	–	182	236	2,5	670 000	830 000	123 000	4 500	2 080
–	–	12	154	–	182	236	2,5	670 000	830 000	123 000	4 500	2 080
–	–	–	157	176	198	283	3	790 000	800 000	113 000	2 400	2 200
15	25	–	157	–	198	283	3	790 000	800 000	113 000	2 400	2 200
–	–	10	157	–	198	283	3	790 000	800 000	113 000	2 400	2 200
–	–	–	157	176	198	283	3	1 210 000	1 390 000	202 000	3 600	1 640
15	31	–	157	–	198	283	3	1 210 000	1 390 000	202 000	3 600	1 640
–	–	16	157	–	198	283	3	1 210 000	1 390 000	202 000	3 600	1 640
–	–	–	164	179	196	256	2,5	520 000	590 000	82 000	4 500	2 390
12	19,5	–	164	–	196	256	2,5	520 000	590 000	82 000	4 500	2 390
–	–	7,5	164	–	196	256	2,5	520 000	590 000	82 000	4 500	2 390
–	–	–	164	179	196	256	2,5	780 000	970 000	142 000	4 300	1 860
12	24,5	–	164	–	196	256	2,5	780 000	970 000	142 000	4 300	1 860
–	–	12,5	164	–	196	256	2,5	780 000	970 000	142 000	4 300	1 860
–	–	–	167	190	213	303	3	900 000	930 000	126 000	3 600	1 970
15	25	–	167	–	213	303	3	900 000	930 000	126 000	3 600	1 970
–	–	10	167	–	213	303	3	900 000	930 000	126 000	3 600	1 970
–	–	–	167	190	213	303	3	1 380 000	1 600 000	226 000	3 200	1 480
15	31,5	–	167	–	213	303	3	1 380 000	1 600 000	226 000	3 200	1 480
–	–	16,5	167	–	213	303	3	1 380 000	1 600 000	226 000	3 200	1 480

[2] При осевой нагрузке следует обеспечить размеры, равные D_1 и d_1.

Роликоподшипники радиальные цилиндрические с сепаратором

с однобортовым внутренним и упорным кольцами

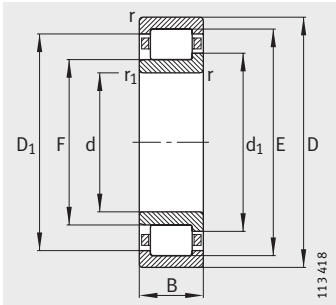

NJ
С однобортовым внутренним кольцом

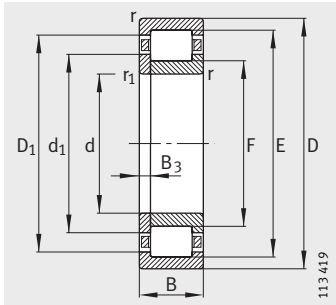

NUP
С однобортовым внутренним и плоским упорным кольцами

Таблица размеров (продолжение) · Размеры в мм

Условное обозначение			Масса m		Размеры									
Подшипник	X-life	Фасонное упорное кольцо	Подшипник ≈кг	Фасонное упорное кольцо ≈кг	d	D	B	r мин.	r_1 мин.	$s^{1)}$	E	F	D_1 ≈	d_1 ≈
NJ232-E-M1	**XL**	–	14,8	–	**160**	290	48	3	3	4,1	259	195	249,6	206,8
NJ232-E-M1	**XL**	**HJ232-E**	14,8	1,47	**160**	290	48	3	3	–	259	195	249,6	206,8
NUP232-E-M1	**XL**	–	15,1	–	**160**	290	48	3	3	–	259	195	249,6	206,8
NJ2232-E-M1	**XL**	–	23,9	–	**160**	290	80	3	3	7,2	261	193	251,1	205,5
NJ2232-E-M1	**XL**	**HJ2232-E**	23,9	1,56	**160**	290	80	3	3	–	261	193	251,1	205,5
NUP2232-E-M1	**XL**	–	24,3	–	**160**	290	80	3	3	–	261	193	251,1	205,5
NJ332-E-M1	–	–	32,3	–	**160**	340	68	4	4	5,6	300	204	286	221,6
NJ332-E-M1	–	**HJ332-E**	32,3	2,58	**160**	340	68	4	4	–	300	204	286	221,6
NJ2332-E-M1	–	–	52,3	–	**160**	340	114	4	4	9,9	300	204	286	221,6
NJ2332-E-M1	–	**HJ2332-E**	52,3	2,85	**160**	340	114	4	4	–	300	204	286	221,6
NJ234-E-M1	**XL**	–	18,4	–	**170**	310	52	4	4	4,3	279	207	268,5	218,4
NJ234-E-M1	**XL**	**HJ234-E**	18,4	1,58	**170**	310	52	4	4	–	279	207	268,5	218,4
NUP234-E-M1	**XL**	–	18,6	–	**170**	310	52	4	4	–	279	207	268,5	218,4
NJ2234-E-M1	**XL**	–	29,8	–	**170**	310	86	4	4	7,2	281	205	269,9	219
NJ2234-E-M1	**XL**	**HJ2234-E**	29,8	1,78	**170**	310	86	4	4	–	281	205	269,9	219
NUP2234-E-M1	**XL**	–	30,2	–	**170**	310	86	4	4	–	281	205	269,9	219
NJ334-E-M1	–	–	38,6	–	**170**	360	72	4	4	6	318	218	301,6	237
NJ334-E-M1	–	**HJ334-E**	38,6	3,21	**170**	360	72	4	4	–	318	218	301,6	237
NJ2334-EX-M1	–	–	62,3	–	**170**	360	120	4	4	10,2	320	216	303	235,7
NJ2334-EX-M1	–	**HJ2334-EX**	62,3	3,53	**170**	360	120	4	4	–	320	216	303	235,7
NJ236-E-M1	**XL**	–	19,2	–	**180**	320	52	4	4	4,7	289	217	278,6	230,2
NJ236-E-M1	**XL**	**HJ236-E**	19,2	1,76	**180**	320	52	4	4	–	289	217	278,6	230,2
NUP236-E-M1	**XL**	–	17,3	–	**180**	320	52	4	4	–	289	217	278,6	230,2
NJ2236-E-M1	**XL**	–	30,9	–	**180**	320	86	4	4	7,2	291	215	280	229
NJ2236-E-M1	**XL**	**HJ2236-E**	30,9	1,87	**180**	320	86	4	4	–	291	215	280	229
NUP2236-E-M1	**XL**	–	31,4	–	**180**	320	86	4	4	–	291	215	280	229
NJ336-E-M1	–	–	44,6	–	**180**	380	75	4	4	6,1	335	231	319,8	250,5
NJ336-E-M1	–	**HJ336E**	44,6	3,77	**180**	380	75	4	4	–	335	231	319,8	250,5
NJ2336-EX-M1	–	–	72,9	–	**180**	380	126	4	4	10,5	339	227	320,8	248
NJ2336-EX-M1	–	**HJ2336-EX**	72,9	4,05	**180**	380	126	4	4	–	339	227	320,8	248

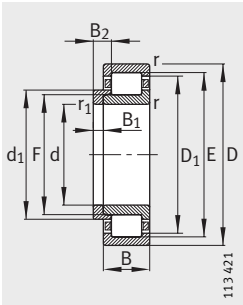

NJ и HJ: с однобортов. внутр. и фасонным упорным кольцами

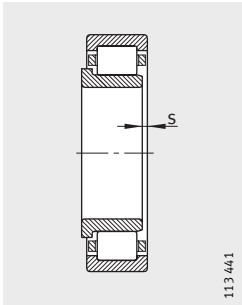

1) Осевое перемещение «s» для NJ

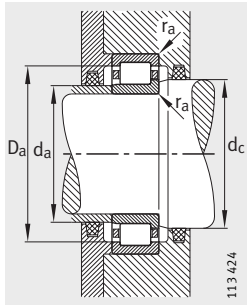

Присоединительные размеры для NJ

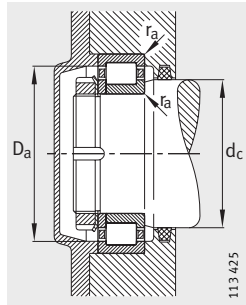

Присоединительные размеры для NUP

			Присоединительные размеры					Грузоподъемность		Нагрузка предела усталости	Предельная частота вращения	Базовая тепловая частота вращения
B_1	B_2	B_3	d_a мин.[2]	d_a макс.	d_c мин.	D_a макс.[2]	r_a макс.	дин. C_r Н	стат. C_{0r} Н	C_{ur} Н	n_G мин$^{-1}$	n_B мин$^{-1}$
–	–	–	174	192	210	276	2,5	590 000	670 000	93 000	4 300	2 190
12	20	–	174	–	210	276	2,5	590 000	670 000	93 000	4 300	2 190
–	–	8	174	–	210	276	2,5	590 000	670 000	93 000	4 300	2 190
–	–	–	174	192	210	276	2,5	940 000	1 170 000	171 000	3 800	1 670
12	24,5	–	174	–	210	276	2,5	940 000	1 170 000	171 000	3 800	1 670
–	–	12,5	174	–	210	276	2,5	940 000	1 170 000	171 000	3 800	1 670
–	–	–	177	200	228	323	3	865 000	1 060 000	114 000	3 000	1 790
15	25	–	177	–	228	323	3	865 000	1 060 000	114 000	3 000	1 790
–	–	–	177	200	228	323	3	1 320 000	1 830 000	204 000	3 000	1 350
15	32	–	177	–	228	323	3	1 320 000	1 830 000	204 000	3 000	1 350
–	–	–	187	204	223	293	3	700 000	780 000	107 000	3 600	2 010
12	20	–	187	–	223	293	3	700 000	780 000	107 000	3 600	2 010
–	–	8	187	–	223	293	3	700 000	780 000	107 000	3 600	2 010
–	–	–	187	204	223	293	3	1 130 000	1 400 000	198 000	3 200	1 500
12	24	–	187	–	223	293	3	1 130 000	1 400 000	198 000	3 200	1 500
–	–	12	187	–	223	293	3	1 130 000	1 400 000	197 000	3 200	1 500
–	–	–	187	215	240	343	3	965 000	1 220 000	132 000	3 000	1 630
16	27	–	187	–	240	343	3	965 000	1 220 000	132 000	3 000	1 630
–	–	–	187	214	238,3	343	3	1 500 000	2 080 000	230 000	2 800	1 230
16	33,5	–	187	–	238,3	343	3	1 500 000	2 080 000	230 000	2 800	1 230
–	–	–	197	214	233	303	3	730 000	830 000	112 000	3 600	1 880
12	20	–	197	–	233	303	3	730 000	830 000	112 000	3 600	1 880
–	–	8	197	–	233	303	3	730 000	830 000	112 000	3 600	1 880
–	–	–	197	214	233	303	3	1 180 000	1 490 000	208 000	3 200	1 390
12	24	–	197	–	233	303	3	1 180 000	1 490 000	208 000	3 200	1 390
–	–	12	197	–	233	303	3	1 180 000	1 490 000	208 000	3 200	1 390
–	–	–	197	228	254	363	3	1 040 000	1 320 000	141 000	2 800	1 520
17	28,5	–	197	–	254	363	3	1 040 000	1 320 000	141 000	2 800	1 520
–	–	–	197	225	250,6	363	3	1 660 000	2 320 000	260 000	2 800	1 130
17	35	–	197	–	250,6	363	3	1 660 000	2 320 000	260 000	2 800	1 130

2) При осевой нагрузке следует обеспечить размеры, равные D_1 и d_1.

Роликоподшипники радиальные цилиндрические с сепаратором

с однобортовым внутренним и упорным кольцами

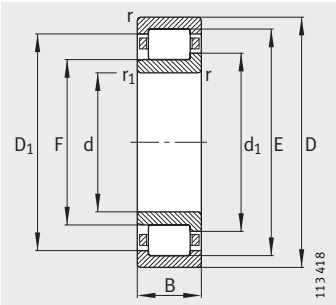

NJ
С однобортовым внутренним кольцом

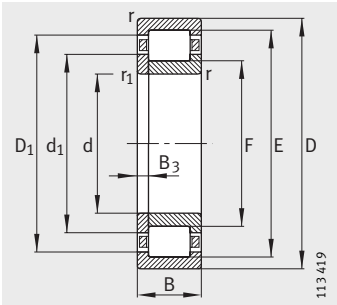

NUP
С однобортовым внутренним и плоским упорным кольцами

Таблица размеров (продолжение) · Размеры в мм

Условное обозначение		Масса m		Размеры									
Подшипник	Фасонное упорное кольцо	Подшипник ≈кг	Фасонное упорное кольцо ≈кг	d	D	B	r мин.	r_1 мин.	s[1)]	E	F	D_1 ≈	d_1 ≈
NJ238-E-M1	–	23,2	–	**190**	340	55	4	4	4,7	306	230	295	244
NJ238-E-M1	**HJ238-E**	23,2	2,17	**190**	340	55	4	4	–	306	230	295	244
NUP238-E-M1	–	23,5	–	**190**	340	55	4	4	–	306	230	295	244
NJ2238-E-M1	–	37,7	–	**190**	340	92	4	4	8	308	228	296,4	242,7
NJ2238-E-M1	**HJ2238-E**	37,7	2,31	**190**	340	92	4	4	–	308	228	296,4	242,7
NJ2338-EX-M1	–	84,4	–	**190**	400	132	5	5	11	360	240	340,5	262,5
NJ2338-EX-M1	**HJ2338-EX**	84,4	4,8	**190**	400	132	5	5	–	360	240	340,5	262,5
NJ240-E-M1	–	27,5	–	**200**	360	58	4	4	4,8	323	243	311,5	257,6
NJ240-E-M1	**HJ240-E**	27,5	2,62	**200**	360	58	4	4	–	323	243	311,5	257,6
NUP240-E-M1	–	28	–	**200**	360	58	4	4	–	323	243	311,5	257,6
NJ2240-E-M1	–	45,3	–	**200**	360	98	4	4	8,2	325	241	312,9	256,3
NJ2240-E-M1	**HJ2240-E**	45,3	2,78	**200**	360	98	4	4	–	325	241	312,9	256,3
NJ340-E-M1	–	58,1	–	**200**	420	80	5	5	6,3	370	258	351,8	279
NJ340-E-M1	**HJ341-E**	58,1	4,94	**200**	420	80	5	5	–	370	258	351,8	279
NJ2340-EX-M1	–	97,2	–	**200**	420	138	5	5	11,3	377	253	356,9	276,1
NJ2340-EX-M1	**HJ2340-EX**	97,2	5,28	**200**	420	138	5	5	–	377	253	356,9	276,1
NJ244-E-M1	–	38,7	–	**220**	400	65	4	4	5,5	358	268	344,9	285,2
NJ244-E-M1	**HJ244-E**	38,7	3,55	**220**	400	65	4	4	–	358	268	344,9	285,2
NUP244-E-M1	–	39,3	–	**220**	400	65	4	4	–	358	268	344,9	285,2
NUP2244-EX-M1	–	63,4	–	**220**	400	108	4	4	–	367	259	349,4	279,4
NUP2344-EX-M1	–	124	–	**220**	460	145	5	5	–	413	277	391,2	302,2
NJ248-E-M1	–	52,5	–	**240**	440	72	4	4	6	393	293	376,6	312
NJ248-E-M1	**HJ248-E**	52,5	4,6	**240**	440	72	4	4	–	393	293	376,6	312
NJ348-E-M1	–	97	–	**240**	500	95	5	5	7,4	442	306	421,2	331,3
NJ348-E-M1	**HJ348-E**	97	8,3	**240**	500	95	5	5	–	442	306	421,2	331,3
NJ252-E-M1	–	69,4	–	**260**	480	80	5	5	6,2	429	317	410,8	336,9
NJ252-E-M1	**HJ252-E**	69,4	5,92	**260**	480	80	5	5	–	429	317	410,8	336,9
NJ356-E-M1	–	149	–	**280**	580	108	6	6	8,7	512	362	488	389,8
NJ356-E-M1	**HJ356-E**	149	13,7	**280**	580	108	6	6	–	512	362	488	389,8

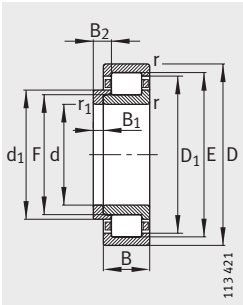

NJ и HJ: с однобортов. внутр. и фасонным упорным кольцами

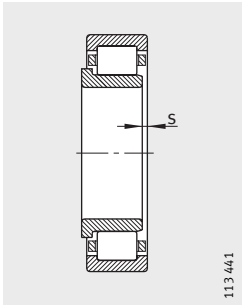

1) Осевое перемещение «s» для NJ

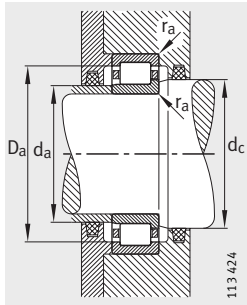

Присоединительные размеры для NJ

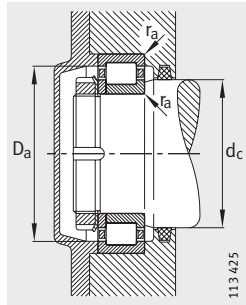

Присоединительные размеры для NUP

			Присоединительные размеры					Грузоподъемность		Нагрузка предела усталости	Предельная частота вращения	Базовая тепловая частота вращения
B_1	B_2	B_3	d_a		d_c	D_a	r_a	дин. C_r	стат. C_{0r}	C_{ur}	n_G	n_B
			мин.[2]	макс.	мин.	макс.[2]	макс.	Н	Н	Н	мин$^{-1}$	мин$^{-1}$
–	–	–	207	227	247	323	3	680 000	930 000	100 000	3 200	1 750
13	21,5	–	207	–	247	323	3	680 000	930 000	100 000	3 200	1 750
–	–	8,5	207	–	247	323	3	680 000	930 000	100 000	3 200	1 750
–	–	–	207	227	247	323	3	1 100 000	1 660 000	184 000	3 000	1 300
13	26,5	–	207	–	247	323	3	1 100 000	1 660 000	184 000	3 000	1 300
–	–	–	210	237,8	265,3	380	4	1 900 000	2 650 000	285 000	2 600	1 030
18	36,5	–	210	–	265,3	380	4	1 900 000	2 650 000	285 000	2 600	1 030
–	–	–	217	240	261	343	3	750 000	1 040 000	110 000	3 000	1 620
14	23	–	217	–	261	343	3	750 000	1 040 000	110 000	3 000	1 620
–	–	9	217	–	261	343	3	750 000	1 040 000	110 000	3 000	1 620
–	–	–	217	240	261	343	3	1 220 000	1 860 000	206 000	2 800	1 210
14	28	–	217	–	261	343	3	1 220 000	1 860 000	206 000	2 800	1 210
–	–	–	220	255	282	400	4	1 180 000	1 530 000	161 000	2 600	1 340
18	30	–	220	–	282	400	4	1 180 000	1 530 000	161 000	2 600	1 340
–	–	–	220	250,7	279	400	4	2 040 000	2 900 000	310 000	2 400	960
18	37	–	220	–	279	400	4	2 040 000	2 900 000	310 000	2 400	960
–	–	–	237	265	288	383	3	950 000	1 320 000	134 000	2 800	1 400
15	25	–	237	–	288	383	3	950 000	1 320 000	134 000	2 800	1 400
–	–	10	237	–	288	383	3	950 000	1 320 000	135 000	2 800	1 400
–	–	14	237	–	282,3	383	3	1 630 000	2 360 000	250 000	2 600	1 020
–	–	20	240	–	305,1	440	4	2 360 000	3 350 000	340 000	2 200	840
–	–	–	257	290	315	423	3	1 140 000	1 600 000	163 000	2 600	1 240
16	27	–	257	–	315	423	3	1 140 000	1 600 000	163 000	2 600	1 240
–	–	–	260	303	335	480	4	1 730 000	2 280 000	221 000	2 200	1 010
22	35,5	–	260	–	335	480	4	1 730 000	2 280 000	221 000	2 200	1 010
–	–	–	280	314	341	460	4	1 340 000	1 900 000	191 000	2 400	1 120
18	30	–	280	–	341	460	4	1 340 000	1 900 000	191 000	2 400	1 120
–	–	–	306	359	393,4	554	5	2 160 000	3 050 000	285 000	1 900	810
26	42,5	–	306	–	393,4	554	5	2 160 000	3 050 000	285 000	1 900	810

2) При осевой нагрузке следует обеспечить размеры, равные D_1 и d_1.

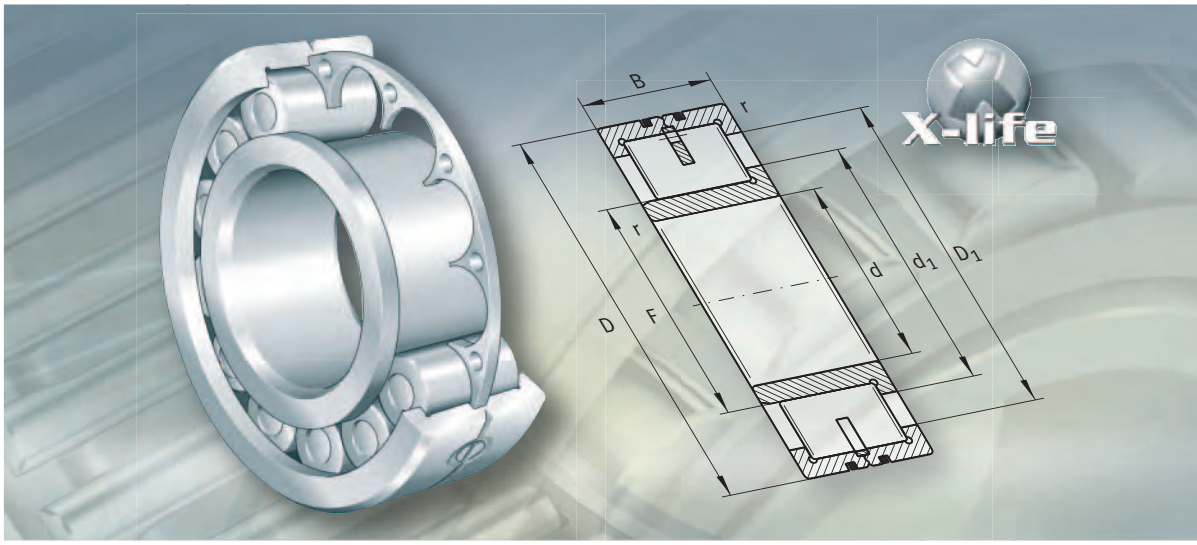

Роликоподшипники с дисковым или сегментным сепаратором

Роликоподшипники с дисковым или сегментным сепаратором

		страница
Общий обзор	Роликоподшипники радиальные цилиндрические с дисковым или сегментным сепаратором	448
Основные свойства	X-life	449
	Подшипники в исполнении ТВ	449
	Роликоподшипники с однобортовым внутренним кольцом	450
	Рабочая температура	451
	Дополнительные обозначения	451
Рекомендации конструктору и обеспечение надежности	Допустимый перекос	452
	Осевая грузоподъемность	452
	Эквивалентная динамическая нагрузка	454
	Эквивалентная статическая нагрузка	454
	Требуемая минимальная радиальная нагрузка	454
	Проектирование подшипниковой опоры	455
Точность	Радиальный зазор	455
Таблицы размеров	Роликоподшипники радиальные цилиндрические с дисковым сепаратором, с однобортовым внутренним кольцом	456
	Роликоподшипники радиальные цилиндрические с сегментным сепаратором, с однобортовым внутренним кольцом	458

Роликоподшипники с дисковым или сегментным сепаратором

С однобортовым внутренним кольцом

с дисковым сепаратором

LSL1923

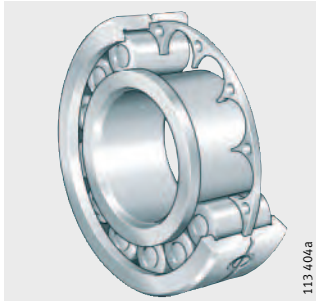

с сегментным сепаратором

ZSL1923

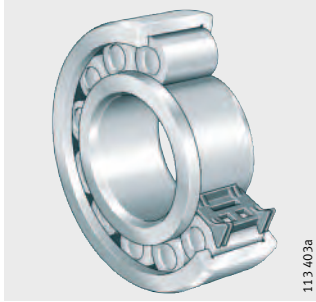

Роликоподшипники с дисковым или сегментным сепаратором

638594827
Основные свойства

Цилиндрические роликоподшипники с дисковым сепаратором (конструктивный ряд LSL) или с сегментным сепаратором (конструктивный ряд ZSL) являются однорядными подшипниками и соответствуют размерной серии 23. Они имеют массивные наружные кольца с двумя бортами. Внутренние кольца выполнены с одним бортом. Внутреннее кольцо съемное, что облегчает монтаж подшипников. Дисковый сепаратор или сегментный сепаратор не допускают соприкосновения цилиндрических роликов между собой при качении.

Цилиндрические роликоподшипники NJ23..-E и сферические роликоподшипники 223..-E1 имеют такие же габаритные размеры, что и LSL1923 и ZSL1923.

X-life
937199371

Подшипники различных размеров поставляются в исполнении X-Life. Наличие такого исполнения указано в таблицах размеров.

Подшипники в исполнении X-life отличаются, к примеру, меньшей шероховатостью R_a и более высокой точностью формы дорожек качения, чем сопоставимые исполнения подшипников без X-life. Благодаря этому, например, при равных размерах грузоподъемность и долговечность подшипников выше.
В определенных конструкциях, таким образом, это позволяет уменьшить размер подшипникового узла.

Подшипники в исполнении TB
996893323

У радиальных цилиндрических роликоподшипников в исполнении TB с помощью новых методов расчета и изготовления была существенно повышена осевая грузоподъемность.

Специальное профилирование торцовых поверхностей роликов обеспечивает оптимальные условия контакта ролика и опорного торца борта. Благодаря этому осевые контактные напряжения по торцу борта существенно снижаются, и достигается образование более прочной масляной пленки. При обычных условиях эксплуатации износ и усталость опорного торца борта и торцов роликов полностью исключаются.

Дополнительно, момент трения, вызванный осевой силой, снижается на величину до 50%. Благодаря этому, при эксплуатации обеспечивается существенно более низкая температура подшипника.

Роликоподшипники с дисковым или сегментным сепаратором

Роликоподшипники с однобортовым внутренним кольцом
638527243

Цилиндрические роликоподшипники LSL1923 и ZSL1923 изготавливаются с одним бортом на внутреннем кольце. Подшипники с однобортовым внутренним кольцом наряду с высокими радиальными нагрузками воспринимают также односторонние осевые силы и, таким образом, могут осуществлять ведение вала в одном осевом направлении. В противоположном направлении они действуют как плавающие подшипники.

Подшипники имеют два борта на наружном кольце и один борт на внутреннем кольце.

Благодаря большому количеству и размеру тел качения подшипники конструктивных рядов LSL и ZSL обладают очень высокой радиальной грузоподъемностью. Кроме этого, они способны воспринимать высокие ударные и вибрационные нагрузки.

Данные подшипники отличаются высокой предельной частотой вращения в силу характерного для них малого момента трения и низкого тепловыделения. Кроме этого, оптимально организованный теплоотвод обеспечивает стабильные термические условия в подшипнике.

С дисковым сепаратором
638490635

В цилиндрических роликоподшипниках LSL1923 центрированный по наружному кольцу плоский дисковый сепаратор из латуни не допускает соприкосновения цилиндрических роликов между собой при качении.

Сепаратор выполнен с ячейками, в которых размещены тела качения, направляемые между бортами наружного кольца. Из-за своей малой массы, сепаратор при действии ускорений подвергается лишь минимальной нагрузке.

Наружное кольцо разделено в радиальной плоскости и удерживается в сборе при помощи фиксирующих колец.

С сегментным сепаратором
638429195

У цилиндрических роликоподшипников ZSL1923 сегменты сепаратора из пластмассы предотвращают соприкосновение цилиндрических роликов между собой при качении. Сегментный сепаратор выполнен таким образом, что комплект тел качения удерживается внутри подшипника. Благодаря этому возможен раздельный монтаж внутреннего кольца.

Сегментный сепаратор в осевом направлении ведом между двумя бортами наружного кольца.

Осевое перемещение
638413323

Наружное и внутреннее кольца могут быть смещены вдоль оси в одну сторону относительно друг друга на величину «s», указанную в таблицах размеров.

Уплотнения
638397451

Данные цилиндрические роликоподшипники открыты с двух сторон.

Смазывание
958424971

Они могут смазываться с торцов консистентной смазкой или маслом.

Специальное исполнение для вибрационных машин
638381579

Наряду с высокой динамической грузоподъемностью и высокой долговечностью, подшипники в вибрационных машинах должны также быть в состоянии компенсировать значительные перекосы вала, возникающие под нагрузкой или вследствие несоосности. Для этого по заказу изготавливаются подшипники LSL и ZSL в исполнении BIR. У таких подшипников дорожка качения внутреннего кольца шлифуется немного выпуклой.

Рабочая температура
638365707

Цилиндрические роликоподшипники с дисковым или сегментным сепаратором предназначены для работы при температурах от –30 °C до +120 °C.

Дополнительные обозначения
638349067

Поставляемые исполнения
39752459

Дополнительные обозначения поставляемых исполнений приведены в табл.

Дополнительное обозначение	Описание	Исполнение
BIR	Дорожка качения внутреннего кольца шлифуется немного выпуклой	По заказу
BR	С воронением	
C3	Радиальный зазор больше нормального	
C4	Радиальный зазор больше, чем C3	
C5	Радиальный зазор больше, чем C4	
TB	Подшипник с повышенной осевой грузоподъемностью	Является стандартом для подшипников некоторых размеров, см. таблицу размеров

Подшипники, поставка которых возможна в исполнении TB
997003275

Конструктивный ряд[1)]	Начиная с диаметра отверстия d мм
LSL1923	90
ZSL1923	

[1)] Поставляются по заказу.

638855435
Рекомендации конструктору и обеспечение надежности

Допустимый перекос
927639435

Существенного снижения срока службы подшипника не происходит, если перекос внутреннего кольца относительно наружного не превышает:

3′ для подшипников конструктивных рядов LSL1923, ZSL1923.

Осевая грузоподъемность
638825227

Радиальные цилиндрические роликоподшипники с одним бортом на внутреннем кольце наряду с радиальными силами воспринимают также и односторонние осевые силы.

Осевая грузоподъемность зависит:

- от размера контактирующих поверхностей скольжения опорных торцов бортов и торцов роликов;
- от скорости скольжения по упорным торцам бортов;
- от смазывания контактирующих поверхностей скольжения;
- от перекоса подшипника.

Борта колец подшипника, несущие нагрузку, должны иметь опору по всей высоте.

Превышать допустимую осевую нагрузку $F_{a\,per}$ запрещается, чтобы избежать чрезмерно высокого нагрева.

Во избежание недопустимых контактных напряжений запрещается превышать предельную осевую нагрузку $F_{a\,max}$ согласно уравнению.

Соотношение F_a/F_r не должно быть больше 0,4.
Для подшипников в исполнении TB допустимо значение 0,6.

Постоянная осевая нагрузка при отсутствии радиальной нагрузки не допускается.

Допустимая и предельная осевая нагрузка
638794763

Допустимая осевая нагрузка $F_{a\,per}$ и предельная осевая нагрузка $F_{a\,max}$ рассчитываются по формулам:

Подшипники в стандартном исполнении

$$F_{a\,per} = k_S \cdot k_B \cdot d_M^{1,5} \cdot n^{-0,6} \leqq F_{a\,max}$$

Подшипники в исполнении TB

$$F_{a\,per} = 1,5 \cdot k_S \cdot k_B \cdot d_M^{1,5} \cdot n^{-0,6} \leqq F_{a\,max}$$

Подшипники в стандартном исполнении и в исполнении TB

$$F_{a\,max} = 0,075 \cdot k_B \cdot d_M^{2,1}$$

$F_{a\,per}$ — Н
допустимая осевая нагрузка;

$F_{a\,max}$ — Н
предельная осевая нагрузка;

k_S — –
коэффициент, зависящий от способа смазывания, см. табл., стр. ~~456~~;

k_B — –
коэффициент подшипника, $k_B = 28$;

d_M — мм
средний диаметр подшипника (d + D)/2, см. табл. размеров;

n — $мин^{-1}$
рабочая частота вращения.

Коэффициент k_S для способа смазывания
39758475

Способ смазывания[1]	k_S
Минимальный теплоотвод, капельное смазывание, смазывание масляным туманом, низкая рабочая вязкость ($\nu < 0{,}5 \cdot \nu_1$)	от 7,5 до 10
Малый теплоотвод, смазывание в масляной ванне, смазывание разбрызгиванием, малая циркуляция масла	от 10 до 15
Хороший теплоотвод, смазывание с циркуляцией масла (под давлением)	от 12 до 18
Очень хороший теплоотвод, смазывание с циркуляцией и охлаждением масла, высокая рабочая вязкость ($\nu > 2 \cdot \nu_1$)	от 16 до 24

[1] Следует использовать смазочные масла с присадками, например, CLP (DIN 51 517) и HLP (DIN 51 524) с вязкостью по ISO-VG от 32 до 460, а также ATF (DIN 51 502) и трансмиссионные масла (DIN 51 512) классов вязкости от SAE 75 W до SAE 140 W.

Перекос подшипников
1130116107

Перекос, например, вследствие прогиба вала может привести к переменной нагрузке на борт внутреннего кольца.
В этом случае осевую нагрузку при перекосе подшипника до 2 угловых минут следует ограничить величиной F_{as}.

$$F_{as} = 20 \cdot d_M^{1,42}$$

При более значительных перекосах необходим отдельный анализ прочности.

Эквивалентная динамическая нагрузка
638785035

Радиальная нагрузка
638769163

Для подшипников под действием динамической нагрузки справедливо:

$$P = F_r$$

Радиальная и осевая нагрузка
638753291

Если наряду с радиальной силой F_r на подшипник действует осевая сила F_a, следует учитывать соотношение нагрузок.

Соотношение нагрузок и эквивалентная динамическая нагрузка
930869131

Соотношение нагрузок	Эквивалентная динамическая нагрузка
$\frac{F_a}{F_r} \leqq e$	$P = F_r$
$\frac{F_a}{F_r} > e$	$P = 0{,}92 \cdot F_r + Y \cdot F_a$

P H
эквивалентная динамическая нагрузка для комбинированной нагрузки;
F_a H
динамическая осевая нагрузка;
F_r H
динамическая радиальная нагрузка;
e, Y –
коэффициенты, см. таблицу коэффициентов e и Y.

Коэффициенты e и Y
930900875

Конструктивный ряд	Коэффициенты для расчета	
	e	Y
LSL1923, ZSL1923	0,3	0,4

Эквивалентная статическая нагрузка
638743563

Для подшипников под действием статической нагрузки справедливо:

$$P_0 = F_{0r}$$

Требуемая минимальная радиальная нагрузка
638689035

При работе в длительном режиме необходима радиальная нагрузка не менее прибл. $F_{r\,min} = C_{0r}/60$.

Если $F_{r\,min} < C_{0r}/60$, следует обратиться к нам с запросом.

Проектирование подшипниковой опоры

Допуски вала и корпуса

927917579
927921163

Рекомендуемые допуски вала для радиальных подшипников с цилиндрическим отверстием приведены в табл., стр. 150. Рекомендуемые допуски корпуса для радиальных подшипников приведены в табл., стр. 152.

Осевое закрепление

638607115

Для того, чтобы кольца подшипников не перемещались вдоль оси, они должны быть зафиксированы посредством силового или геометрического замыкания.

Заплечики (вала, корпуса) следует изготавливать достаточно высокими и перпендикулярными оси подшипника.

Переход от посадочной поверхности подшипника к заплечикам выполняется с галтелем согласно DIN 5 418 или с выточкой согласно DIN 509. Необходимо принять во внимание минимальные координаты монтажных фасок r, приведенные в таблицах размеров.

В подшипниках с однобортовым кольцом достаточно обеспечить осевую опору для бортов, участвующих в передаче осевой нагрузки.

638868235

Нагруженные осевой силой борта подшипников всегда должны иметь опору по всей высоте.

Точность

Допуски размеров и точности вращения подшипников соответствуют классу точности PN согласно DIN 620.

Радиальный зазор

638871951

Радиальный зазор в подшипниках соответствует нормальной группе радиальных зазоров CN согласно DIN 620-4.

Радиальный зазор

638872867

Отверстие d мм		Радиальный зазор							
		CN мкм		C3 мкм		C4 мкм		C5 мкм	
свыше	до	мин.	макс.	мин.	макс.	мин.	макс.	мин.	макс.
–	24	20	45	35	60	50	75	65	90
24	30	20	45	35	60	50	75	70	95
30	40	25	50	45	70	60	85	80	105
40	50	30	60	50	80	70	100	95	125
50	65	40	70	60	90	80	110	110	140
65	80	40	75	65	100	90	125	130	165
80	100	50	85	75	110	105	140	155	190
100	120	50	90	85	125	125	165	180	220
120	140	60	105	100	145	145	190	200	245
140	160	70	120	115	165	165	215	225	275
160	180	75	125	120	170	170	220	250	300
180	200	90	145	140	195	195	250	275	330
200	225	105	165	160	220	220	280	305	365
225	250	110	175	170	235	235	300	330	395
250	280	125	195	190	260	260	330	370	440
280	315	130	205	200	275	275	350	410	485

82403083

Роликоподшипники радиальн. цилиндр. с дисковым сепаратором

с однобортовым внутренним кольцом

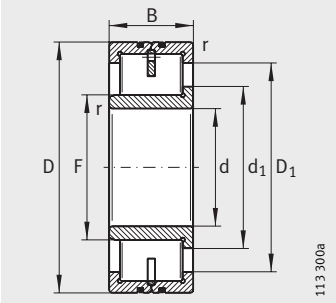

LSL1923

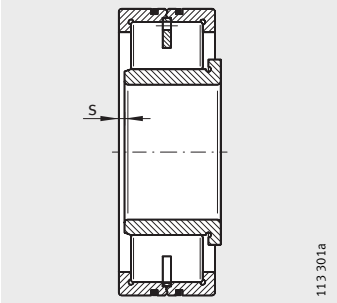

1) Осевое перемещение «s»

Таблица размеров · Размеры в мм

Условное обозначение		Масса	Размеры					Присоединительные размеры		
	X-life	m ≈кг	d	D	B	r мин.	s[1]	F	d_1 ≈	D_1 ≈
LSL192316	**XL**	6,1	**80**	170	58	2,1	3,5	94	104,5	134,8
LSL192317	**XL**	7,3	**85**	180	60	3	4	100	111,3	143,9
LSL192318-TB	**XL**	8,6	**90**	190	64	3	4	105,26	117,2	152,5
LSL192319-TB	**XL**	10	**95**	200	67	3	4	114,66	126,6	161
LSL192320-TB	**XL**	12,8	**100**	215	73	3	4	119,3	132,7	172
LSL192322-TB	**XL**	17,3	**110**	240	80	3	5	135,5	150,7	193,1
LSL192324-TB	**XL**	22	**120**	260	86	3	5	147,39	164,2	213,1
LSL192326-TB	**XL**	27,2	**130**	280	93	4	5	157,9	176	227,9
LSL192328-TB	**XL**	34	**140**	300	102	4	7	168,45	187,5	243,2
LSL192330-TB	–	40,7	**150**	320	108	4	7	182,49	203,3	263,9
LSL192332-TB	–	48,1	**160**	340	114	4	7	196,38	219	284,8
LSL192334-TB	–	57,5	**170**	360	120	4	7	230,55	226,6	295,4
LSL192336-TB	–	67,4	**180**	380	126	4	7	221,56	245	313,3
LSL192338-TB	–	78,1	**190**	400	132	5	7	224,43	250	325,5
LSL192340-TB	–	89,3	**200**	420	138	5	7	238,45	265,7	345,9
LSL192344-TB	–	108	**220**	460	145	5	7	266,71	297	385,9
LSL192348-TB	–	138,6	**240**	500	155	5	10	280,55	312,5	406,1
LSL192352-TB	–	168	**260**	540	165	6	10	315,6	351,6	457,2
LSL192356-TB	–	206,6	**280**	580	175	6	12	333,1	371	485
LSL192360-TB	–	253	**300**	620	185	7,5	12	350,93	390,9	508,5

Грузоподъемность		Нагрузка предела усталости	Предельная частота вращения	Базовая тепловая частота вращения
дин. C_r	стат. C_{0r}	C_{ur}	n_G	n_B
Н	Н	Н	мин$^{-1}$	мин$^{-1}$
475 000	495 000	89 000	8 300	4 600
500 000	520 000	90 000	7 800	4 350
590 000	610 000	104 000	7 400	4 050
610 000	660 000	112 000	6 900	3 750
750 000	790 000	133 000	6 500	3 450
880 000	930 000	151 000	5 800	3 000
1 060 000	1 140 000	181 000	5 300	2 650
1 190 000	1 280 000	200 000	4 950	2 450
1 340 000	1 460 000	224 000	4 600	2 300
1 410 000	1 760 000	199 000	4 250	2 020
1 600 000	2 010 000	224 000	3 950	1 820
1 740 000	2 210 000	241 000	3 800	1 760
1 840 000	2 430 000	260 000	3 600	1 620
2 100 000	2 750 000	295 000	3 450	1 540
2 340 000	3 050 000	315 000	3 250	1 420
2 500 000	3 200 000	320 000	2 900	1 270
2 750 000	3 550 000	350 000	2 750	1 220
3 350 000	4 350 000	425 000	2 470	1 010
3 700 000	4 850 000	460 000	2 330	950
4 150 000	5 500 000	510 000	2 220	890

82407947

Роликоподшипники радиальн. цилиндр. с сегментным сепаратором

с однобортовым внутренним кольцом

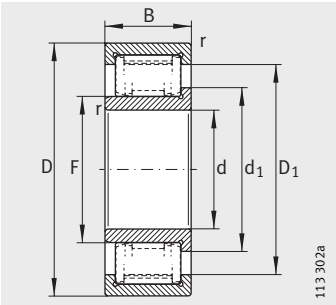

ZSL1923

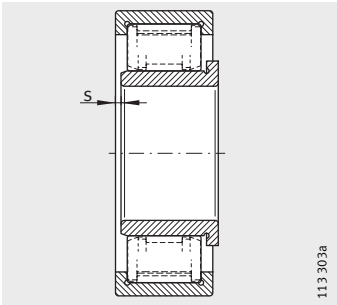

1) Осевое перемещение «s»

Таблица размеров · Размеры в мм

Условное обозначение		Масса	Размеры					Присоединительные размеры		
	X-life	m ≈кг	d	D	B	r мин.	s[1]	F	d_1 ≈	D_1 ≈
ZSL192305	**XL**	0,36	**25**	62	24	1,1	2	31,72	36,7	47,5
ZSL192306	**XL**	0,55	**30**	72	27	1,1	2	38,3	43,5	56
ZSL192307	**XL**	0,72	**35**	80	31	1,5	2	44,68	50,7	65,8
ZSL192308	**XL**	1	**40**	90	33	1,5	2	51,12	57,5	75,2
ZSL192309	**XL**	1,34	**45**	100	36	1,5	3	56,1	62,5	80,3
ZSL192310	**XL**	1,76	**50**	110	40	2	3	60,72	68,3	89,7
ZSL192311	**XL**	2,22	**55**	120	43	2	3	67,11	75,5	99,3
ZSL192312	**XL**	2,82	**60**	130	46	2,1	3	73,62	82	105,8
ZSL192313	**XL**	3,44	**65**	140	48	2,1	3,5	80,69	90	116,5
ZSL192314	**XL**	4,27	**70**	150	51	2,1	3,5	84,14	93,5	121,6
ZSL192315	**XL**	5,2	**75**	160	55	2,1	3,5	91,22	101,6	131,9
ZSL192316	**XL**	6,2	**80**	170	58	2,1	3,5	98,24	109,5	142,1
ZSL192317	**XL**	7,23	**85**	180	60	3	4	107,01	118,2	150,9
ZSL192318-TB	**XL**	8,7	**90**	190	64	3	4	105,26	117,5	152,5
ZSL192319-TB	**XL**	10	**95**	200	67	3	4	114,65	126,6	161,9
ZSL192320-TB	**XL**	12,7	**100**	215	73	3	4	119,3	132,7	172,8
ZSL192322-TB	**XL**	16,5	**110**	240	80	3	5	134,27	151,1	199,9
ZSL192324-TB	**XL**	21,9	**120**	260	86	3	5	147,39	164,2	213,1

Грузоподъемность		Нагрузка предела усталости	Предельная частота вращения	Базовая тепловая частота вращения
дин. C_r Н	стат. C_{0r} Н	C_{ur} Н	n_G мин$^{-1}$	n_B мин$^{-1}$
68 000	54 000	8 700	16 400	10 000
94 000	80 000	13 400	13 900	8 500
118 000	101 000	17 500	11 900	7 500
160 000	142 000	25 000	10 400	6 300
171 000	157 000	27 500	9 700	6 300
219 000	199 000	35 500	8 800	5 800
255 000	231 000	42 000	7 900	5 400
270 000	255 000	46 500	7 400	5 200
335 000	320 000	59 000	6 800	4 600
365 000	355 000	64 000	6 500	4 600
435 000	435 000	78 000	6 000	4 200
510 000	520 000	90 000	5 500	3 850
540 000	570 000	96 000	5 200	3 600
590 000	610 000	104 000	5 200	3 750
620 000	660 000	112 000	4 850	3 450
750 000	790 000	133 000	4 550	3 200
890 000	900 000	144 000	3 950	2 700
1 060 000	1 140 000	181 000	3 700	2 400

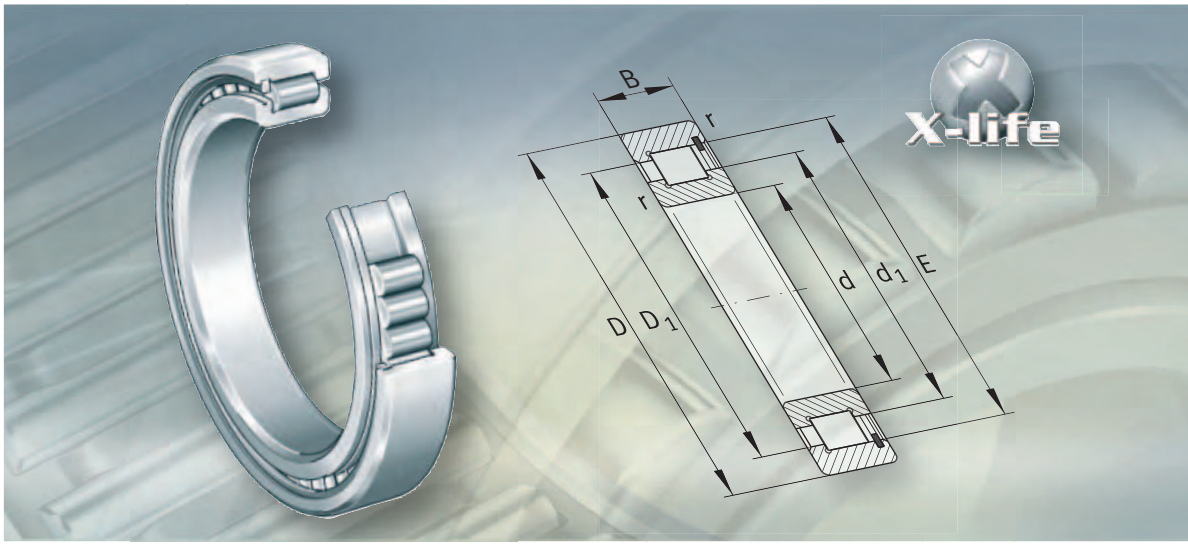

Роликоподшипники цилиндрические однорядные без сепаратора

Роликоподшипники цилиндрические однорядные без сепаратора

		страница
Общий обзор	Роликоподшипники радиальные цилиндрические однорядные без сепаратора	462
Основные свойства	X-life	463
	Подшипники в исполнении TB	463
	Роликоподшипники с однобортовым наружным или внутренним кольцом	464
	Рабочая температура	464
	Дополнительные обозначения	464
Рекомендации конструктору и обеспечение надежности	Допустимый перекос	465
	Осевая грузоподъемность	465
	Эквивалентная динамическая нагрузка	467
	Эквивалентная статическая нагрузка	467
	Требуемая минимальная радиальная нагрузка	467
	Проектирование подшипниковой опоры	467
Точность	Радиальный зазор	468
Таблицы размеров	Роликоподшипники радиальные цилиндрические однорядные без сепаратора, с однобортовым наружным или внутренним кольцом	470

Роликоподшипники цилиндрические однорядные без сепаратора

Роликоподшипники с однобортовым наружным или внутренним кольцом

однорядные

SL1818, SL1829, SL1830, SL1822

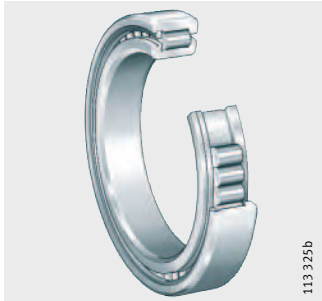

SL1923

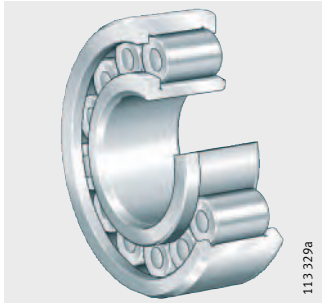

Роликоподшипники цилиндрические однорядные без сепаратора

639508363
Основные свойства

Однорядные цилиндрические роликоподшипники без сепаратора состоят из массивных наружных и внутренних колец и ведомых между бортами колец цилиндрических роликов. Благодаря максимально возможному количеству тел качения такие подшипники способны воспринимать чрезвычайно высокие радиальные нагрузки, обладают очень высокой жесткостью и пригодны для компактных конструкций.
В силу кинематических свойств они не позволяют достичь столь же высоких частот вращения, как у цилиндрических роликоподшипников с сепаратором.

Однорядные цилиндрические роликоподшипники без сепаратора изготавливаются с одним бортом на наружном или на внутренним кольце.

X-life
937203979

Различные типоразмеры подшипников поставляются в исполнении X-Life. Наличие такого исполнения указано в таблицах размеров.

Подшипники в исполнении X-life отличаются, к примеру, меньшей шероховатостью R_a и более высокой точностью формы дорожек качения, чем сопоставимые исполнения подшипников без X-life. Благодаря этому, например, при равных размерах грузоподъемность и долговечность таких подшипников выше. В определенных конструкциях это позволяет, при необходимости, уменьшить размер подшипникового узла.

Подшипники в исполнении TB
997291403

У радиальных цилиндрических роликоподшипников в исполнении TB с помощью новых методов расчета и изготовления была существенно повышена осевая грузоподъемность.

Специальное профилирование торцовых поверхностей роликов обеспечивает оптимальные условия контакта ролика и опорного торца борта. Благодаря этому осевые контактные напряжения по торцу борта существенно снижаются, и достигается образование более прочной масляной пленки. При обычных условиях эксплуатации износ и усталость опорного торца борта и торцов роликов полностью исключаются.

Дополнительно, момент трения, вызванный осевой силой, снижается на величину до 50%. Благодаря этому, при эксплуатации обеспечивается существенно более низкая температура подшипника.

Роликоподшипники цилиндрические однорядные без сепаратора

Роликоподшипники с однобортовым наружным или внутренним кольцом
639375115

Выпускаются следующие однорядные подшипники с однобортовым кольцом: SL1818 (размерная серия 18), SL1829 (размерная серия 29), SL1830 (размерная серия 30), SL1822 (размерная серия 22) и SL1923 (размерная серия 23). Наряду с высокими радиальными нагрузками они способны также воспринимать односторонние осевые силы и, таким образом, осуществлять осевое ведение вала в одном направлении. В другом осевом направлении они действуют как плавающие подшипники.

Подшипники конструктивного ряда SL1923 имеют однобортовое внутреннее кольцо и невыпадающий набор тел качения. Благодаря этому внутреннее кольцо может быть снято с подшипника, что значительно облегчает монтаж и демонтаж.

Транспортировочный и монтажный фиксатор на наружном кольце удерживает в сборе подшипники SL1818, SL1829, SL1830 и SL1822 при манипуляциях и во время монтажа. Этот фиксатор остается в подшипнике и не должен подвергаться осевым нагрузкам.

Осевое перемещение внутреннего кольца
639359243

Внутреннее кольцо может перемещаться вдоль оси в одну сторону на величину «s», указанную в таблице размеров.

Уплотнения
639343371

Данные цилиндрические роликоподшипники поставляются без уплотнений.

Смазывание
958469259

Подшипники не заполнены смазкой и могут смазываться с торцов консистентной смазкой или маслом.

Рабочая температура
639281163

Цилиндрические роликоподшипники без сепаратора предназначены для работы при температурах от –30 °C до +120 °C.

Дополнительные обозначения
639264523

Дополнительные обозначения поставляемых исполнений приведены в таблице.

Поставляемые исполнения
39846411

Дополнительное обозначение	Описание	Исполнение
BR	С воронением	По заказу
C3	Радиальный зазор больше нормального	
C4	Радиальный зазор больше, чем C3	
C5	Радиальный зазор больше, чем C4	
E	Усиленное исполнение подшипника	Является стандартом в зависимости от констр. ряда, см. табл. размеров
TB	С повышенной осевой грузоподъемностью	Является стандартом для подшипн. некотор. размеров, см. табл. разм.

Подшипники, поставка которых возможна в исполнении TB
997302155

Конструктивный ряд[1)]	Начиная с диаметра отверстия d мм
SL1818	460
SL1822	140
SL1829	300
SL1830	180
SL1923	90

1) Поставляются по заказу

639731467

Рекомендации конструктору и обеспечение надежности

Допустимый перекос

930582667

Существенного снижения срока службы подшипника не происходит, если перекос внутреннего кольца относительно наружного не превышает:

4′ для подшипников конструктивного ряда SL1818;

3′ для подшипников конструктивных рядов SL1923, SL1822, SL1829, SL1830.

Осевая грузоподъемность

639701259

Радиальные цилиндрические роликоподшипники с одним бортом на внутреннем или на наружном кольце наряду с радиальными силами воспринимают также и односторонние осевые силы.

Осевая грузоподъемность зависит:

- от размера контактирующих поверхностей скольжения опорных торцов бортов и торцов роликов;
- от скорости скольжения по упорным торцам бортов;
- от смазывания контактирующих поверхностей скольжения;
- от перекоса подшипника.

Борта колец подшипника, несущие нагрузку, должны иметь опору по всей высоте.

Превышать допустимую осевую нагрузку $F_{a\,per}$ запрещается, чтобы избежать чрезмерно высокого нагрева.

Во избежание недопустимых контактных напряжений запрещается превышать предельную осевую нагрузку $F_{a\,max}$ согласно уравнению.

Соотношение F_a/F_r не должно быть больше 0,4.
Для подшипников в исполнении TB допускается значение 0,6.
Постоянная осевая нагрузка при отсутствии радиальной нагрузки не допускается.

Допустимая и предельная осевая нагрузка

639670411

Допустимая осевая нагрузка $F_{a\,per}$ и предельная осевая нагрузка $F_{a\,max}$ рассчитываются по формулам:

Подшипники в стандартном исполнении

$$F_{a\,per} = k_S \cdot k_B \cdot d_M^{1,5} \cdot n^{-0,6} \leqq F_{a\,max}$$

Подшипники в исполнении TB

$$F_{a\,per} = 1,5 \cdot k_S \cdot k_B \cdot d_M^{1,5} \cdot n^{-0,6} \leqq F_{a\,max}$$

Подшипники в стандартном исполнении и в исполнении TB

$$F_{a\,max} = 0,075 \cdot k_B \cdot d_M^{2,1}$$

$F_{a\,per}$ — Н
допустимая осевая нагрузка;

$F_{a\,max}$ — Н
предельная осевая нагрузка;

k_S — –
коэффициент, зависящий от способа смазывания, см. табл., стр. 466;

k_B — –
коэффициент подшипника, см. табл., стр. 466;

d_M — мм
средний диаметр подшипника (d + D)/2, см. табл. размеров;

n — $мин^{-1}$
рабочая частота вращения.

Коэффициент k_S для способа смазывания
39852427

Способ смазывания[1)]	k_S
Минимальный теплоотвод, капельное смазывание, смазывание масляным туманом, низкая рабочая вязкость ($\nu < 0{,}5 \cdot \nu_1$)	от 7,5 до 10
Малый теплоотвод, смазывание в масляной ванне, смазывание разбрызгиванием, малая циркуляция масла	от 10 до 15
Хороший теплоотвод, смазывание с циркуляцией масла (под давлением)	от 12 до 18
Очень хороший теплоотвод, смазывание с циркуляцией и охлаждением масла, высокая рабочая вязкость ($\nu > 2 \cdot \nu_1$)	от 16 до 24

1) Следует использовать смазочные масла с присадками, например, CLP (DIN 51517) и HLP (DIN 51524) с вязкостью по ISO-VG от 32 до 460, а также ATF (DIN 51502) и трансмиссионные масла (DIN 51512) классов вязкости от SAE 75 W до SAE 140 W.

Коэффициент подшипника k_B
39854731

Конструктивный ряд	k_B
SL1818	4,5
SL1829	11
SL1830	17
SL1822	20
SL1923	30

Перекос подшипников
1130193675

Перекос, например, вследствие прогиба вала, может привести к переменной нагрузке на борта внутреннего кольца. В этом случае осевую нагрузку при перекосе подшипника до 2 угловых минут следует ограничить величиной F_{as}.

$$F_{as} = 20 \cdot d_M^{1,42}$$

При более значительных перекосах необходим отдельный анализ прочности.

Эквивалентная динамическая нагрузка

639660683

Роликоподшипники с однобортовым кольцом

639628939

Соотношение нагрузок и эквивалентная динамическая нагрузка

930915467

Если наряду с радиальной силой F_r на подшипник действует осевая сила F_a, следует учитывать соотношение нагрузок.

Соотношение нагрузок	Эквивалентная динамическая нагрузка
$\frac{F_a}{F_r} \leq e$	$P = F_r$
$\frac{F_a}{F_r} > e$	$P = 0{,}92 \cdot F_r + Y \cdot F_a$

P H
эквивалентная динамическая нагрузка для комбинированной нагрузки;
F_a H
динамическая осевая нагрузка;
F_r H
динамическая радиальная нагрузка;
e, Y –
коэффициенты, см. таблицу коэффициентов e и Y.

Коэффициенты e и Y

930934411

Конструктивный ряд	Коэффициенты для расчета	
	e	Y
SL1818	0,2	0,6
SL1923, SL1822, SL1829, SL1830	0,3	0,4

Эквивалентная статическая нагрузка

639619211

Для подшипников под действием статической нагрузки справедливо:

$$P_0 = F_{0r}$$

Требуемая минимальная радиальная нагрузка

639564683

При работе в длительном режиме требуется наличие радиальной нагрузки, приблизительно, не менее $F_{r\,min} = C_{0r}/60$.

Если $F_{r\,min} < C_{0r}/60$, следует обратиться к нам с запросом.

Проектирование подшипниковой опоры

930977291

Допуски вала и корпуса

930980875

Рекомендуемые допуски вала для радиальных подшипников с цилиндрическим отверстием приведены в табл., стр. 150. Рекомендуемые допуски корпуса для радиальных подшипников приведены в табл., стр. 152.

Осевое закрепление

630521163

Для того, чтобы кольца подшипников не перемещались вдоль оси, они должны быть зафиксированы посредством силового или геометрического замыкания.

Заплечики (вала, корпуса) следует изготавливать достаточно высокими и перпендикулярными к оси подшипника.

Переход от посадочной поверхности подшипника к заплечикам выполняется с галтелем по DIN 5 418 или с выточкой по DIN 509. Следует принять во внимание минимальные координаты монтажных фасок r, приведенные в таблицах размеров.

В подшипниках с однобортовым кольцом достаточно обеспечить осевую опору для бортов, участвующих в передаче осевой нагрузки.

Нагруженные осевой силой борта подшипников всегда должны иметь опору по всей высоте.

639744267
Точность

Допуски размеров и точности вращения подшипников соответствуют классу точности PN согласно DIN 620.

Радиальный зазор
639747083

Радиальный зазор в подшипниках соответствует нормальной группе радиальных зазоров CN согласно DIN 620-4.

Радиальный зазор
639749899

Отверстие d мм		Радиальный зазор							
		CN мкм		C3 мкм		C4 мкм		C5 мкм	
свыше	до	мин.	макс.	мин.	макс.	мин.	макс.	мин.	макс.
–	24	20	45	35	60	50	75	65	90
24	30	20	45	35	60	50	75	70	95
30	40	25	50	45	70	60	85	80	105
40	50	30	60	50	80	70	100	95	125
50	65	40	70	60	90	80	110	110	140
65	80	40	75	65	100	90	125	130	165
80	100	50	85	75	110	105	140	155	190
100	120	50	90	85	125	125	165	180	220
120	140	60	105	100	145	145	190	200	245
140	160	70	120	115	165	165	215	225	275
160	180	75	125	120	170	170	220	250	300
180	200	90	145	140	195	195	250	275	330
200	225	105	165	160	220	220	280	305	365
225	250	110	175	170	235	235	300	330	395
250	280	125	195	190	260	260	330	370	440
280	315	130	205	200	275	275	350	410	485
315	355	145	225	225	305	305	385	455	535
355	400	190	280	280	370	370	460	510	600
400	450	210	310	310	410	410	510	565	665
450	500	220	330	330	440	440	550	625	735

Роликоподшипники радиальн. цилиндр. однорядные без сепаратора

с однобортовым наружным или внутренним кольцом

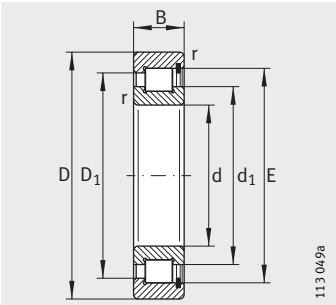

SL1829, SL1830, SL1822

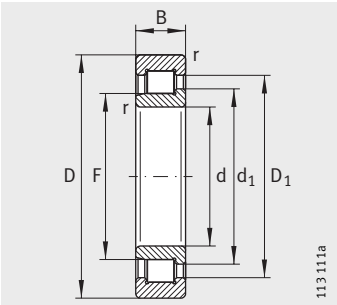

SL1923

Таблица размеров · Размеры в мм

Условное обозначение	X-life	Масса m ≈кг	Размеры d	D	B	r мин.	s[1)]	Присоединительные размеры F	d_1 ≈
SL183004	**XL**	0,11	**20**	42	16	0,6	1,5	–	28,8
SL182204	**XL**	0,16	**20**	47	18	1	1	–	30,3
SL183005	**XL**	0,12	**25**	47	16	0,6	1,5	–	34,6
SL182205	**XL**	0,18	**25**	52	18	1	1	–	35,3
SL192305	**XL**	0,37	**25**	62	24	1,1	2	31,72	36,7
SL183006	**XL**	0,2	**30**	55	19	1	2	–	40
SL182206	**XL**	0,3	**30**	62	20	1	1	–	42
SL192306	**XL**	0,56	**30**	72	27	1,1	2	38,3	43,5
SL183007	**XL**	0,26	**35**	62	20	1	2	–	44,9
SL182207	**XL**	0,44	**35**	72	23	1,1	1	–	47
SL192307	**XL**	0,74	**35**	80	31	1,5	2	44,68	50,7
SL183008	**XL**	0,31	**40**	68	21	1	2	–	50,5
SL182208	**XL**	0,55	**40**	80	23	1,1	1	–	54
SL192308	**XL**	1,01	**40**	90	33	1,5	2	51,12	57,5
SL183009	**XL**	0,4	**45**	75	23	1	2	–	55,3
SL182209	**XL**	0,59	**45**	85	23	1,1	1	–	57,5
SL192309	**XL**	1,37	**45**	100	36	1,5	3	56,1	62,5
SL183010	**XL**	0,43	**50**	80	23	1	2	–	59,1
SL182210	**XL**	0,64	**50**	90	23	1,1	1	–	64,4
SL192310	**XL**	1,81	**50**	110	40	2	3	60,72	68,3
SL183011	**XL**	0,64	**55**	90	26	1,1	2	–	68,5
SL182211	**XL**	0,87	**55**	100	25	1,5	1	–	70
SL192311	**XL**	2,28	**55**	120	43	2	3	67,11	75,5
SL182912	**XL**	0,29	**60**	85	16	1	1	–	69
SL183012	**XL**	0,69	**60**	95	26	1,1	2	–	71,7
SL182212	**XL**	1,18	**60**	110	28	1,5	1,5	–	76,8
SL192312	**XL**	2,88	**60**	130	46	2,1	3	73,62	82
SL182913	**XL**	0,31	**65**	90	16	1	1	–	75,7
SL183013	**XL**	0,73	**65**	100	26	1,1	2	–	78,1
SL182213	**XL**	1,57	**65**	120	31	1,5	1,5	–	82,3
SL192313	**XL**	3,52	**65**	140	48	2,1	3,5	80,69	90
SL182914	**XL**	0,49	**70**	100	19	1	1	–	81,2
SL183014	**XL**	1,02	**70**	110	30	1,1	3	–	81,5
SL182214	–	1,66	**70**	125	31	1,5	1,5	–	87
SL192314	**XL**	4,33	**70**	150	51	2,1	3,5	84,14	93,5

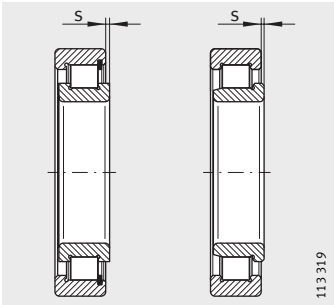

1) Осевое перемещение «s»

		Грузоподъемность		Нагрузка предела усталости	Предельная частота вращения	Базовая тепловая частота вращения
D_1	E	дин. C_r	стат. C_{0r}	C_{ur}	n_G	n_B
≈		Н	Н	Н	мин$^{-1}$	мин$^{-1}$
32,8	36,81	30 500	26 000	4 450	10 500	7 500
36,9	41,47	45 500	37 000	6 100	9 700	6 500
38,5	42,51	35 000	32 000	5 500	8 900	6 000
41,9	46,52	51 000	44 500	7 400	8 400	5 500
47,5	–	73 000	60 000	9 400	7 600	4 800
45,4	49,6	45 000	42 000	7 500	7 600	5 600
50,6	55,19	70 000	64 000	10 200	7 000	4 550
56	–	100 000	88 000	14 500	6 400	4 050
51,3	55,52	55 000	53 000	9 400	6 700	4 950
59,3	63,97	88 000	78 000	12 700	6 100	4 250
65,8	–	126 000	112 000	19 000	5 500	3 600
57,1	61,74	66 000	67 000	11 200	6 000	4 350
66,3	70,94	97 000	91 000	14 900	5 400	3 650
75,2	–	170 000	156 000	27 000	4 850	3 050
62,2	66,85	70 000	74 000	12 500	5 500	4 200
69,8	74,43	101 000	98 000	16 000	5 100	3 450
80,3	–	181 000	165 000	28 500	4 450	3 000
67,7	72,33	88 000	94 000	15 100	5 100	3 700
76,7	81,4	109 000	111 000	18 100	4 600	3 000
89,7	–	232 000	219 000	38 500	4 050	2 800
78,8	83,54	120 000	136 000	22 600	4 400	3 100
84,1	88,81	140 000	148 000	25 000	4 200	2 700
99,3	–	270 000	255 000	45 500	3 700	2 550
74,4	78,55	63 000	76 000	13 700	4 550	2 900
82,1	86,74	123 000	143 000	23 700	4 200	3 000
93,9	99,17	169 000	176 000	31 000	3 800	2 550
105,8	–	285 000	280 000	50 000	3 400	2 480
81	85,24	67 000	84 000	15 100	4 150	2 550
88,4	93,09	130 000	157 000	26 000	3 900	2 700
100,7	106,25	198 000	210 000	37 000	3 550	2 480
116,5	–	350 000	355 000	63 000	3 100	2 180
87,8	92,31	88 000	111 000	18 800	3 850	2 550
95,6	100,28	153 000	174 000	29 500	3 650	2 800
105,2	111,45	181 000	223 000	32 000	3 350	2 340
121,6	–	385 000	390 000	69 000	3 000	2 170

Роликоподшипники радиальн. цилиндр. однорядные без сепаратора

с однобортовым наружным или внутренним кольцом

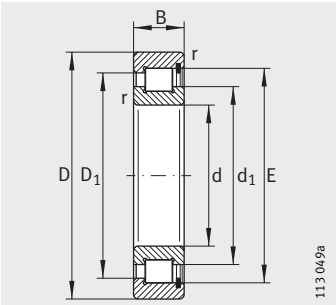

SL1829, SL1830, SL1822

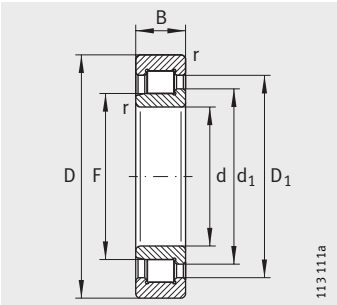

SL1923

Таблица размеров (продолжение) · Размеры в мм

Условное обозначение		Масса	Размеры					Присоединительные размеры	
	X-life	m ≈кг	d	D	B	r мин.	s[1)]	F	d_1 ≈
SL182915	**XL**	0,52	**75**	105	19	1	1	–	86,3
SL183015	**XL**	1,06	**75**	115	30	1,1	3	–	89
SL182215	–	1,75	**75**	130	31	1,5	1,5	–	91,8
SL192315	**XL**	5,3	**75**	160	55	2,1	3,5	91,22	101,6
SL182916	**XL**	0,55	**80**	110	19	1	1	–	91,4
SL183016	–	1,43	**80**	125	34	1,1	4	–	95
SL182216	–	2,15	**80**	140	33	2	1,5	–	98,6
SL192316	**XL**	6,32	**80**	170	58	2,1	3,5	98,24	109,5
SL182917	**XL**	0,81	**85**	120	22	1,1	1	–	96,4
SL183017	–	1,51	**85**	130	34	1,1	4	–	99,4
SL182217	–	2,74	**85**	150	36	2	1,5	–	104,4
SL192317	**XL**	7,34	**85**	180	60	3	4	107,01	118,2
SL182918	**XL**	0,84	**90**	125	22	1,1	1	–	102
SL183018	–	1,97	**90**	140	37	1,5	4	–	106,1
SL182218	–	3,48	**90**	160	40	2	2,5	–	110,2
SL192318-TB	**XL**	8,83	**90**	190	64	3	4	105,26	117,5
SL182919	**XL**	0,86	**95**	130	22	1,1	1	–	106,7
SL182219	–	4,17	**95**	170	43	2,1	2,5	–	122
SL192319-TB	**XL**	10,2	**95**	200	67	3	4	114,65	126,6
SL182920	**XL**	1,14	**100**	140	24	1,1	1,5	–	113,4
SL183020	–	2,15	**100**	150	37	1,5	4	–	115,7
SL182220	–	5,13	**100**	180	46	2,1	2,5	–	127,5
SL192320-TB	**XL**	13	**100**	215	73	3	4	119,3	132,7
SL182922	**XL**	1,23	**110**	150	24	1,1	1,5	–	124
SL183022	–	3,5	**110**	170	45	2	5,5	–	127,3
SL182222	–	7,24	**110**	200	53	2,1	4	–	137
SL192322-TB	**XL**	17	**110**	240	80	3	5	134,27	151,1
SL182924	**XL**	1,73	**120**	165	27	1,1	1,5	–	134,8
SL183024	–	3,8	**120**	180	46	2	5,5	–	138,8
SL182224	–	9,08	**120**	215	58	2,1	4	–	150,7
SL192324-TB	**XL**	22,3	**120**	260	86	3	5	147,39	164,2
SL182926	**XL**	2,33	**130**	180	30	1,5	2	–	146
SL183026	–	5,65	**130**	200	52	2	5,5	–	148,6
SL182226	–	11,25	**130**	230	64	3	5	–	162,3
SL192326-TB	**XL**	27,95	**130**	280	93	4	5	157,9	176

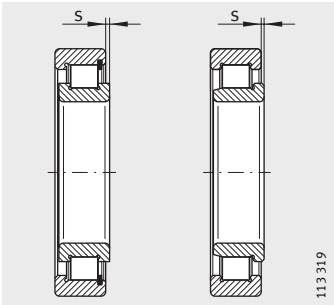

1) Осевое перемещение «s»

		Грузоподъемность		Нагрузка предела усталости	Предельная частота вращения	Базовая тепловая частота вращения
D_1	E	дин. C_r	стат. C_{0r}	C_{ur}	n_G	n_B
≈		Н	Н	Н	мин$^{-1}$	мин$^{-1}$
92,8	97,41	91 000	119 000	20 100	3 600	2 370
103,2	107,9	162 000	192 000	32 500	3 400	2 490
110	116,2	187 000	236 000	33 500	3 200	2 210
131,5	–	460 000	475 000	83 000	2 750	2 000
98	102,51	94 000	126 000	21 400	3 450	2 220
111,7	117,4	170 000	220 000	31 000	3 150	2 470
119,3	126,3	223 000	280 000	38 500	3 000	2 040
142,1	–	540 000	560 000	96 000	2 550	1 820
105	109,58	118 000	159 000	25 500	3 200	2 200
116,1	121,95	175 000	231 000	32 000	3 000	2 360
126,3	133,75	255 000	320 000	44 500	2 800	2 000
150,9	–	570 000	620 000	103 000	2 400	1 710
110,7	115,75	122 000	169 000	26 500	3 050	2 050
124,5	130,65	205 000	275 000	38 000	2 800	2 240
133,3	141,15	285 000	365 000	51 000	2 650	1 990
152,5	–	620 000	650 000	112 000	2 400	1 760
117	122,25	132 000	177 000	27 500	2 900	1 940
147,3	155,95	330 000	425 000	58 000	2 410	1 780
161,9	–	650 000	710 000	120 000	2 240	1 620
125,7	130,95	152 000	203 000	31 500	2 700	1 870
134	140,2	216 000	300 000	40 500	2 600	2 040
154,3	163,35	390 000	510 000	70 000	2 300	1 700
172,8	–	790 000	850 000	143 000	2 110	1 490
136,2	141,5	155 000	213 000	34 000	2 490	1 710
149,3	156,7	280 000	385 000	52 000	2 350	2 010
168	177,6	450 000	580 000	78 000	2 130	1 720
199,9	–	950 000	970 000	156 000	1 840	1 270
149	154,3	199 000	285 000	45 500	2 290	1 590
160,7	168,15	295 000	425 000	56 000	2 170	1 840
183	192,9	530 000	720 000	95 000	1 950	1 500
213,1	–	1 130 000	1 230 000	195 000	1 710	1 120
161,1	167,15	238 000	350 000	54 000	2 110	1 500
175,5	184,4	425 000	600 000	79 000	2 000	1 660
197	207,75	620 000	850 000	110 000	1 810	1 360
227,9	–	1 260 000	1 380 000	216 000	1 600	1 040

Роликоподшипники радиальн. цилиндр. однорядные без сепаратора

с однобортовым наружным или внутренним кольцом

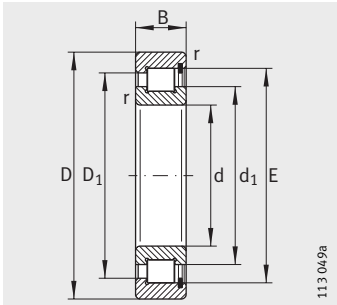

SL1818, SL1829, SL1830, SL1822

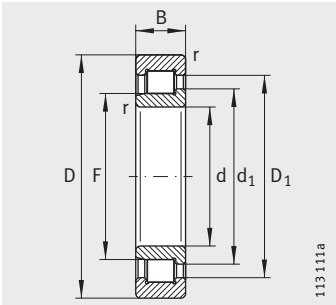

SL1923

Таблица размеров (продолжение) · Размеры в мм

Условное обозначение		Масса	Размеры					Присоединительные размеры		
	X-life	m ≈кг	d	D	B	r мин.	s[1)]	F	d_1 ≈	D_1 ≈
SL182928	**XL**	2,42	**140**	190	30	1,5	2	–	157	174
SL183028	–	6,04	**140**	210	53	2	5,5	–	162,2	189,5
SL182228	–	14,47	**140**	250	68	3	5	–	173,9	211,1
SL192328-TB	**XL**	34,9	**140**	300	102	4	7	168,45	187,8	243,4
SL182930	**XL**	3,77	**150**	210	36	2	2,5	–	169	189,6
SL183030	–	7,33	**150**	225	56	2,1	7	–	170	198
SL182230	–	18,43	**150**	270	73	3	6	–	185,5	225,2
SL192330-TB	–	42,1	**150**	320	108	4	7	182,49	203,3	263,5
SL182932	**XL**	4	**160**	220	36	2	2,5	–	179,7	200,5
SL183032	–	8,8	**160**	240	60	2,1	7	–	184,8	215,8
SL182232	–	23	**160**	290	80	3	6	–	208,7	253,4
SL192332-TB	–	49,7	**160**	340	114	4	7	196,38	219	284,4
SL182934	**XL**	4,3	**170**	230	36	2	2,5	–	190,6	211,3
SL183034	–	12,2	**170**	260	67	2,1	7	–	198,1	232,7
SL182234	–	28,65	**170**	310	86	4	7	–	220,3	267,4
SL192334-TB	–	59,2	**170**	360	120	4	7	203,55	226,6	295
SL182936	**XL**	6,2	**180**	250	42	2	3	–	200,7	224
SL183036	–	16,1	**180**	280	74	2,1	7	–	212,2	249,4
SL182236	–	29,8	**180**	320	86	4	7	–	232,4	279,5
SL192336-TB	–	69,1	**180**	380	126	4	7	221,56	245	312,9
SL182938	**XL**	6,5	**190**	260	42	2	2	–	211,5	238,5
SL183038	–	17	**190**	290	75	2,1	9	–	221,8	259
SL182238	–	35,65	**190**	340	92	4	9	–	243,5	295,5
SL192338-TB	–	80,3	**190**	400	132	5	7	224,43	250	326,8
SL181840	–	2,57	**200**	250	24	1,5	2	–	216,6	231,6
SL182940	**XL**	9,1	**200**	280	48	2,1	3	–	225,5	252,4
SL183040	–	21,8	**200**	310	82	2,1	9	–	236,6	276,2
SL182240	–	43,12	**200**	360	98	4	9	–	246,6	302,4
SL192340-TB	–	92,1	**200**	420	138	5	7	238,45	265,7	347,2
SL181844	–	2,8	**220**	270	24	1,5	2	–	237,3	252,3
SL182944	**XL**	9,9	**220**	300	48	2,1	3	–	246,3	273,2
SL183044	–	28,4	**220**	340	90	3	9	–	254,6	299,2
SL192344-TB	–	111,2	**220**	460	145	5	7	266,71	297	388,3
SL181848-E	–	4,29	**240**	300	28	2	2	–	260,5	281
SL182948	–	10,6	**240**	320	48	2,1	3	–	267,5	294,4
SL183048	–	30,9	**240**	360	92	3	11	–	277,5	322,1
SL192348-TB	–	142,3	**240**	500	155	5	10	280,55	312,5	408,5

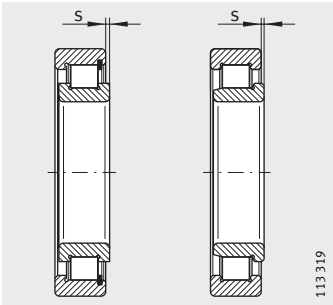

1) Осевое перемещение «s»

	Грузоподъемность		Нагрузка предела усталости	Предельная частота вращения	Базовая тепловая частота вращения
E	дин. C_r Н	стат. C_{0r} Н	C_{ur} Н	n_G мин$^{-1}$	n_B мин$^{-1}$
180	260 000	375 000	57 000	1 960	1 370
198,4	450 000	660 000	85 000	1 840	1 470
222,55	720 000	1 000 000	127 000	1 690	1 230
–	1 410 000	1 570 000	241 000	1 500	970
196,75	340 000	480 000	73 000	1 810	1 360
207,45	475 000	700 000	88 000	1 760	1 430
237,35	820 000	1 160 000	147 000	1 580	1 130
–	1 680 000	1 900 000	265 000	1 380	840
207,6	350 000	510 000	77 000	1 710	1 270
225,45	540 000	800 000	99 000	1 620	1 280
267,1	1 020 000	1 470 000	178 000	1 410	920
–	1 900 000	2 170 000	300 000	1 280	760
218,45	365 000	540 000	80 000	1 610	1 190
243,55	700 000	1 050 000	129 000	1 510	1 120
281,9	1 140 000	1 660 000	199 000	1 330	870
–	2 070 000	2 380 000	320 000	1 240	730
231,85	455 000	680 000	100 000	1 530	1 150
261	810 000	1 240 000	150 000	1 410	1 020
294	1 180 000	1 760 000	208 000	1 270	800
–	2 190 000	2 600 000	345 000	1 160	670
244,15	510 000	770 000	112 000	1 450	1 030
270,6	830 000	1 300 000	155 000	1 350	970
311,5	1 300 000	1 900 000	223 000	1 210	770
–	2 500 000	2 950 000	390 000	1 120	630
237,6	178 000	320 000	33 500	1 450	1 040
261,6	610 000	940 000	134 000	1 360	950
288,6	950 000	1 510 000	178 000	1 270	890
319,4	1 410 000	2 010 000	235 000	1 180	770
–	2 800 000	3 300 000	420 000	1 060	570
258,5	187 000	350 000	36 000	1 320	940
282,45	650 000	1 030 000	144 000	1 250	840
312	1 150 000	1 820 000	209 000	1 170	800
–	3 000 000	3 450 000	425 000	950	520
287,5	265 000	490 000	51 000	1 200	870
303,7	600 000	1 120 000	124 000	1 150	750
336	1 210 000	1 990 000	224 000	1 080	720
–	3 300 000	3 800 000	465 000	900	500

Роликоподшипники радиальн. цилиндр. однорядные без сепаратора

с однобортовым наружным или внутренним кольцом

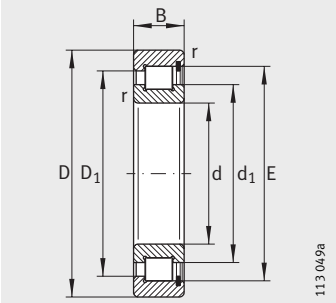

SL1818, SL1829, SL1830

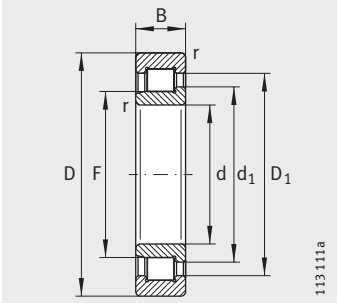

SL1923

Таблица размеров (продолжение) · Размеры в мм

Условное обозначение	Масса	Размеры					Присоединительные размеры		
	m	d	D	B	r	s[1)]	F	d_1	D_1
	≈кг				мин.			≈	≈
SL181852-E	4,61	**260**	320	28	2	2	–	281	301,5
SL182952	18,5	**260**	360	60	2,1	5	–	291,5	323,4
SL183052	44,5	**260**	400	104	4	11	–	304	358,4
SL192352-TB	173,2	**260**	540	165	6	10	315,6	351,6	459,6
SL181856-E	6,89	**280**	350	33	2	2,5	–	304	327
SL182956	19,7	**280**	380	60	2,1	3,5	–	314	348,5
SL183056	48	**280**	420	106	4	11	–	319,5	372,9
SL181860-E	9,79	**300**	380	38	2,1	3	–	323,5	350,5
SL182960	31,2	**300**	420	72	3	5	–	338	376,9
SL183060-TB	66,6	**300**	460	118	4	14	–	353,6	415,6
SL181864-E	10,36	**320**	400	38	2,1	3	–	344,5	371,5
SL182964	32,9	**320**	440	72	3	5	–	358,5	397,4
SL183064-TB	71,7	**320**	480	121	4	14	–	369,5	430,1
SL181868-E	10,93	**340**	420	38	2,1	3	–	365,5	392,5
SL182968	34,7	**340**	460	72	3	5	–	379	418,7
SL183068-TB	95,8	**340**	520	133	5	16	–	396,1	463,9
SL181872-E	11,49	**360**	440	38	2,1	3	–	387	413,5
SL182972	36,4	**360**	480	72	3	5	–	399,5	438,6
SL183072-TB	101	**360**	540	134	5	16	–	414	481,6
SL181876-E	18,87	**380**	480	46	2,1	4	–	415,5	448
SL182976	52,1	**380**	520	82	4	5	–	426	472,1
SL183076-TB	106	**380**	560	135	5	16	–	431,7	499,5
SL181880-E	19,81	**400**	500	46	2,1	4	–	432	464,5
SL182980	54,3	**400**	540	82	4	5	–	450	496,1
SL183080-TB	140	**400**	600	148	5	18	–	462,5	535,1
SL181884-E	20,6	**420**	520	46	2,1	4	–	457	489,5
SL182984	56,9	**420**	560	82	4	5	–	462	509
SL181888-E	21,54	**440**	540	46	2,1	4	–	473,5	506
SL182988	78,1	**440**	600	95	4	7	–	490	544,6
SL181892-E	33,21	**460**	580	56	3	5	–	501,5	541
SL182992	81,1	**460**	620	95	4	7	–	504	559,6
SL181896-E	34,53	**480**	600	56	3	5	–	522	561
SL182996	94,7	**480**	650	100	5	7	–	538	596,6
SL1818/500-E	35,73	**500**	620	56	3	5	–	542	581,5
SL1829/500	98,3	**500**	670	100	5	7	–	553	612,7

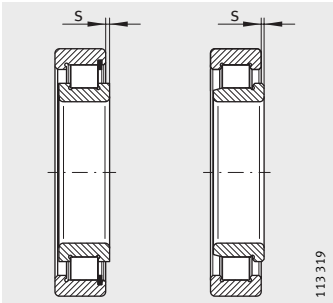

1) Осевое перемещение «s»

	Грузоподъемность		Нагрузка предела усталости	Предельная частота вращения	Базовая тепловая частота вращения
E	дин. C_r Н	стат. C_{0r} Н	C_{ur} Н	n_G мин$^{-1}$	n_B мин$^{-1}$
308	275 000	530 000	54 000	1 110	790
333,7	780 000	1 450 000	160 000	1 060	690
375,97	1 600 000	2 500 000	280 000	980	620
–	4 000 000	4 700 000	560 000	800	410
335	355 000	670 000	69 000	1 030	730
359,5	910 000	1 710 000	184 000	980	590
390,3	1 650 000	2 650 000	290 000	940	590
360	455 000	840 000	86 000	960	680
389,45	1 170 000	2 200 000	235 000	910	540
434,85	2 020 000	3 300 000	325 000	840	500
381	470 000	900 000	90 000	910	620
409,85	1 210 000	2 340 000	246 000	860	495
449,5	2 080 000	3 450 000	340 000	810	480
402,2	485 000	960 000	94 000	860	570
430,2	1 250 000	2 470 000	255 000	810	460
485,65	2 490 000	4 150 000	400 000	750	430
423,5	500 000	1 010 000	98 000	810	530
450,6	1 280 000	2 600 000	265 000	770	430
503,45	2 550 000	4 350 000	410 000	720	405
459	650 000	1 290 000	126 000	750	490
486,7	1 660 000	3 300 000	335 000	720	380
521,25	2 600 000	4 450 000	425 000	700	390
475,5	660 000	1 340 000	130 000	720	470
510,85	1 710 000	3 500 000	350 000	690	350
558,52	3 050 000	5 400 000	500 000	650	345
500	680 000	1 420 000	135 000	690	430
522,95	1 730 000	3 600 000	355 000	670	340
517	700 000	1 470 000	139 000	660	415
562	2 090 000	4 100 000	405 000	630	325
554	940 000	1 890 000	179 000	620	385
576,3	2 130 000	4 250 000	410 000	610	310
474,5	960 000	1 970 000	185 000	600	365
614,75	2 390 000	4 800 000	460 000	570	280
594,5	980 000	2 050 000	190 000	580	345
630	2 430 000	4 950 000	470 000	560	270

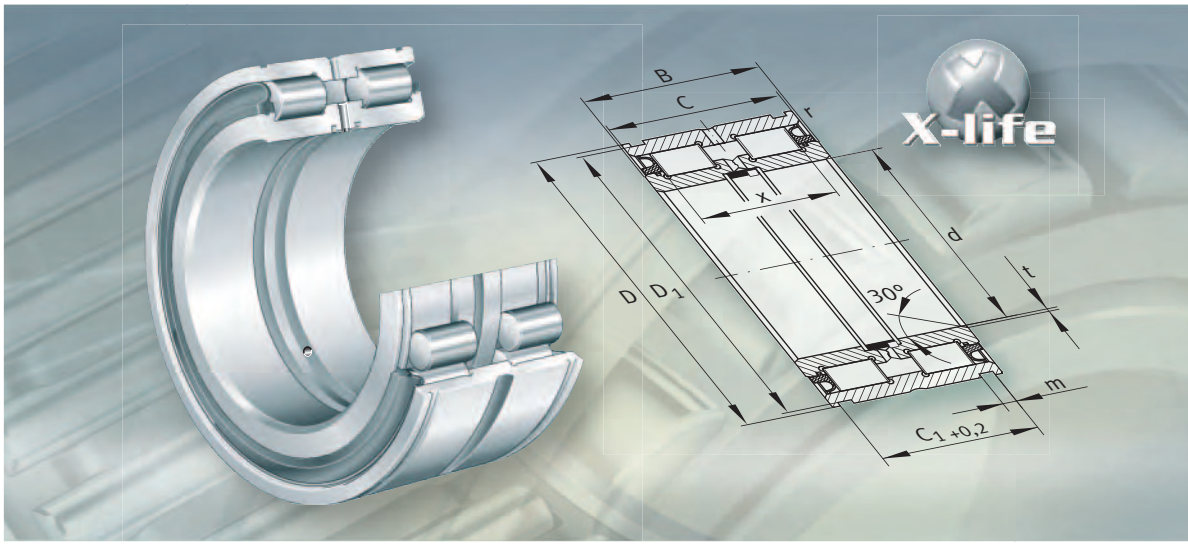

Роликоподшипники цилиндрические двухрядные без сепаратора

Роликоподшипники цилиндрические двухрядные без сепаратора

		страница
Общий обзор	Роликоподшипники цилиндрические двухрядные без сепаратора	480
Основные свойства	X-life	481
	Подшипники в исполнении ТВ	481
	Роликоподшипники без бортов на наружном кольце	481
	Роликоподшипники с однобортовым наружным кольцом	482
	Роликоподшипники со всеми бортами на обоих кольцах	482
	Рабочая температура	483
	Дополнительные обозначения	483
Рекомендации конструктору и обеспечение надежности	Осевая грузоподъемность	484
	Эквивалентная динамическая нагрузка	485
	Эквивалентная статическая нагрузка	486
	Требуемая минимальная радиальная нагрузка	486
	Проектирование подшипниковой опоры	486
Точность	Радиальный зазор	487
Таблицы размеров	Роликоподшипники цилиндрические двухрядные без сепаратора	488
	Подшипники канатных шкивов, цилиндрические роликоподшипники с кольцевыми канавками, без сепаратора, с уплотнениями, со всеми бортами на обоих кольцах	496

Роликоподшипники цилиндрические двухрядные без сепаратора

Без бортов на наружном кольце

SL0248, SL0249

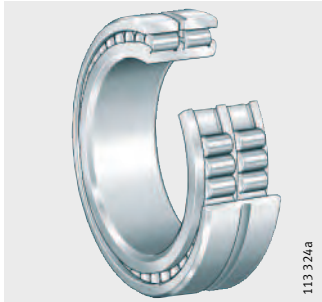

С однобортовым наружным кольцом

SL1850

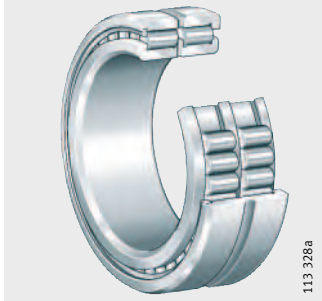

Со всеми бортами на обоих кольцах

SL0148, SL0149

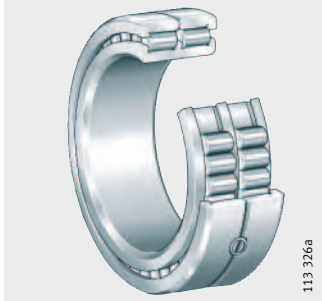

Подшипники канатных шкивов
с кольцевыми канавками
с уплотнениями

SL0450..-PP, SL04..-PP

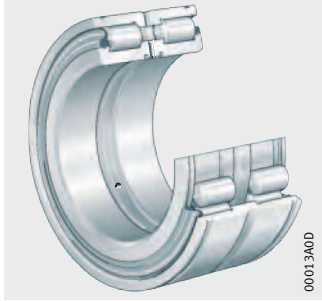

Роликоподшипники цилиндрические двухрядные без сепаратора

928708747
Основные свойства

Подшипники состоят из массивных наружных и внутренних колец и ведомых между бортами колец цилиндрических роликов. Благодаря максимально возможному количеству тел качения такие подшипники способны воспринимать чрезвычайно высокие радиальные нагрузки, обладают очень высокой жесткостью и пригодны для компактных конструкций.
В силу кинематических свойств они не позволяют достичь столь же высоких частот вращения, как у цилиндрических роликоподшипников с сепаратором.

Двухрядные цилиндрические роликоподшипники без сепаратора изготавливаются без бортов на наружном кольце, с одним бортом на наружном кольце и со всеми бортами на обоих кольцах. Подшипники не допускают перекос между внутренним и наружным кольцами.

X-life
937208715

Различные типоразмеры подшипников поставляются в исполнении X-Life. Наличие X-Life указано в таблицах размеров.

Подшипники в исполнении X-life отличаются, к примеру, меньшей шероховатостью R_a и более высокой точностью формы дорожек качения, чем сопоставимые исполнения подшипников без X-life. Благодаря этому, например, при равных размерах грузоподъемность и долговечность таких подшипников выше. В определенных конструкциях это позволяет, при необходимости, уменьшить размер подшипникового узла.

Подшипники в исполнении TB
997412875

У роликоподшипников в исполнении TB с помощью новых методов расчета и изготовления была существенно повышена осевая грузоподъемность.

Специальное профилирование торцовых поверхностей роликов обеспечивает оптимальные условия контакта ролика и борта. Благодаря этому осевые контактные напряжения существенно снижаются, и достигается образование более прочной масляной пленки. При обычных условиях эксплуатации износ и усталость опорного торца борта и роликов исключаются.

Дополнительно, момент трения, вызванный осевой силой, снижается на величину до 50%. Благодаря этому, при эксплуатации обеспечивается существенно более низкая температура подшипника.

Поставляемые подшипники
1069815691

В исполнении TB по заказу поставляются подшипники конструктивного ряда SL1850 с диаметром отв., начиная от d = 180 мм.

Роликоподшипники без бортов на наружном кольце
928357003

Подшипники SL0248 (усл. обозн. по DIN 5 412-9: NNCL 48..V) и SL0249 (усл. обозн. по DIN 5 412-9: NNCL 49..V) являются плавающими и способны воспринимать только радиальные нагрузки.

Транспортировочный и монтажный фиксатор на наружном кольце удерживает подшипники в сборе при манипуляциях и монтаже. Этот фиксатор остается в подшипнике и не должен подвергаться осевым нагрузкам.

Осевое перемещение
928296587

Наружное кольцо без бортов может перемещаться в осевом направлении относительно внутреннего кольца в обе стороны. Внутреннее кольцо имеет борта с двух сторон.

Уплотнения
928341899

Данные роликоподшипники не имеют уплотнений.

Смазывание
958486795

Возможно смазывание маслом и консистентной смазкой.
Для смазывания на наружном кольце предусмотрены кольцевая канавка и смазочные отверстия.

Роликоподшипники цилиндрические двухрядные без сепаратора

Роликоподшипники с однобортовым наружным кольцом
928476811

Роликоподшипники конструктивного ряда SL1850 (размерная серия50) производятся с одним бортом на наружном кольце. Наряду с высокими радиальными нагрузками они способны также воспринимать однонаправленные осевые силы и, таким образом, осуществлять осевое ведение вала в одном направлении. В другом осевом направлении они действуют как плавающие подшипники.

Транспортировочный и монтажный фиксатор на наружном кольце удерживает подшипники в сборе при манипуляциях и монтаже. Этот фиксатор остается в подшипнике и не должен подвергаться осевым нагрузкам.

Осевое перемещение внутреннего кольца
928423435

Внутреннее кольцо может перемещаться вдоль оси в одну сторону на величину «s», указанную в таблице размеров.

Уплотнения
928462091

Данные цилиндрические роликоподшипники поставляются без уплотнений.

Смазывание
958512011

Возможно смазывание маслом или консистентной смазкой. Подшипники можно смазывать с торцов, а также через кольцевую канавку и смазочные отверстия в наружном кольце.

Роликоподшипники со всеми бортами на обоих кольцах
928575115

Подшипники конструктивных рядов SL0148 (условное обозначение согласно DIN 5 412-9: NNC 48..V) и SL0149 (условное обозначение согласно DIN 5 412-9: NNC 49..V) не допускают взаимное осевое перемещение наружных и внутренних колец. Эти подшипники наряду с высокими радиальными силами воспринимают также и осевые силы в обоих направлениях.

Наружное кольцо с двух сторон имеет борта и разделено в радиальной плоскости. Оно удерживается в собранном состоянии фиксирующими кольцами. Внутреннее кольцо выполнено со средним бортиком. Фиксирующие кольца не должны подвергаться осевым нагрузкам.

Подшипники канатных шкивов
931148811

Подшипники канатных шкивов (цилиндрические роликоподшипники с кольцевыми канавками на наружном кольце) не допускают взаимного осевого смещения наружных и внутренних колец. Эти подшипники, обладающие очень высокой жесткостью, наряду с радиальными силами воспринимают также умеренные осевые силы в обе стороны. Они состоят из массивных наружных и внутренних колец с бортами, ведомых бортами цилиндрических роликов и уплотнений.

На наружных кольцах имеются кольцевые канавки для стопорных колец. Внутренние кольца разделены в радиальной плоскости и на 1 мм шире, чем наружные кольца. Составные внутренние кольца удерживаются вместе при помощи завальцованной стальной ленты.

Цилиндрические роликоподшипники с кольцевыми канавками изготавливаются легкой серии SL04..-PP и размерной серии 50, например, SL0450..-PP.

Уплотнения
928553227

У подшипников канатных шкивов уплотнения с двух сторон надежно защищают систему качения от загрязнений и влажности.

Смазывание
958562443

Открытые подшипники могут смазываться консистентной смазкой или маслом. Для смазывания на наружном кольце имеются кольцевая смазочная канавка и смазочные отверстия.

Подшипники канатных шкивов смазаны консистентной смазкой согласно GA08 с литиевым комплексным загустителем и допускают повторное смазывание через наружное или внутреннее кольца. Для повторного смазывания применяется смазка Arcanol LOAD150.

Рабочая температура
928618891

Открытые цилиндрические роликоподшипники без сепаратора предназначены для рабочих температур от –30 °C до +120 °C.

Цилиндрические роликоподшипники с кольцевыми канавками предназначены для рабочих температур от –20 °C до +80 °C, ограниченных термическими свойствами консистентной смазки и материала уплотнений.

Дополнительные обозначения
928694027

Дополнительные обозначения поставляемых исполнений приведены в таблице.

Поставляемые исполнения подшипников SL01, SL02, SL1850
928653707

Дополнительное обозначение	Описание	Исполнение
BR	С воронением	По заказу
C3	Радиальный зазор больше нормального	
C4	Радиальный зазор больше, чем C3	
C5	Радиальный зазор больше, чем C4	
TB	Подшипник с повышенной осевой грузоподъемностью	

Поставляемые исполнения подшипников канатных шкивов
997454219

Дополнительное обозначение	Описание	Исполнение
C3	Радиальный зазор больше нормального	По заказу
C4	Радиальный зазор больше, чем C3	
C5	Радиальный зазор больше, чем C4	
RR	Коррозионностойкое исполнение, с покрытием Corrotect®	
2NR	Подшипники канатных шкивов с двумя стопорными кольцами WRE в комплекте	
–	Без уплотнений	
P	Уплотнение с одной стороны	
PP	Уплотнения с двух сторон, у подшипников канатных шкивов	Стандартное

929301515
Рекомендации конструктору и обеспечение надежности

Осевая грузоподъемность
928919051

Радиальные цилиндрические роликоподшипники с однобортовым или с двухбортовым наружным кольцом дополнительно к радиальным нагрузкам способны воспринимать также и осевые нагрузки в одном или в двух направлениях.

Осевая грузоподъемность зависит:
- от размера контактирующих поверхностей скольжения опорных торцов бортов и торцов роликов;
- от скорости скольжения по опорным торцам бортов;
- от смазывания контактирующих поверхностей скольжения.

Борта колец подшипника, несущие нагрузку, должны иметь опору по всей высоте.

Превышать допустимую осевую нагрузку $F_{a\,per}$ запрещается, чтобы избежать чрезмерно высокого нагрева.

Во избежание недопустимых контактных напряжений запрещается превышать предельную осевую нагрузку $F_{a\,max}$ согласно уравнению.

Соотношение F_a/F_r не должно быть больше 0,4.
Для подшипников в исполнении TB допустимо значение 0,6.
Постоянная осевая нагрузка при отсутствии радиальной нагрузки не допускается.

Допустимая и предельная осевая нагрузка
997703947

Подшипники в стандартном исполнении

$$F_{a\,per} = k_S \cdot k_B \cdot d_M^{1,5} \cdot n^{-0,6} \leqq F_{a\,max}$$

Подшипники в исполнении TB

$$F_{a\,per} = 1,5 \cdot k_S \cdot k_B \cdot d_M^{1,5} \cdot n^{-0,6} \leqq F_{a\,max}$$

Подшипники в стандартном исполнении и в исполнении TB

$$F_{a\,max} = 0,075 \cdot k_B \cdot d_M^{2,1}$$

$F_{a\,per}$ — Н
допустимая осевая нагрузка;
$F_{a\,max}$ — Н
предельная осевая нагрузка;
k_S — –
коэффициент, зависящий от способа смазывания, см. табл., стр. 485;
k_B — –
коэффициент подшипника, см. табл., стр. 485;
d_M — мм
средний диаметр подшипника (d + D)/2, см. таблицу размеров;
n — $мин^{-1}$
рабочая частота вращения

Подшипники канатных шкивов
1031974037

Для корректного применения цилиндрических роликоподшипников с кольцевыми канавками на наружном кольце (подшипники канатных шкивов) следует обратиться за технической консультацией в службу по применению. Методики расчета допустимых и предельных сил $F_{a\,per}$ и $F_{a\,max}$ для таких подшипников поэтому не применимы.

Коэффициент k_S для способа смазывания
928786315

Способ смазывания[1]	Коэффициент k_S
Минимальный теплоотвод, капельное смазывание, смазывание масляным туманом, низкая рабочая вязкость ($\nu < 0{,}5 \cdot \nu_1$)	от 7,5 до 10
Малый теплоотвод, смазывание в масляной ванне, смазывание разбрызгиванием, малая циркуляция масла	от 10 до 15
Хороший теплоотвод, смазывание с циркуляцией масла (под давлением)	от 12 до 18
Очень хороший теплоотвод, смазывание с циркуляцией и охлаждением масла, высокая рабочая вязкость ($\nu > 2 \cdot \nu_1$)	от 16 до 24

[1] Следует использовать смазочные масла с присадками, например, CLP (DIN 51 517) и HLP (DIN 51 524) с вязкостью по ISO-VG от 32 до 460, а также ATF (DIN 51 502) и трансмиссионные масла (DIN 51 512) классов вязкости от SAE 75 W до SAE 140 W.

Коэффициент подшипника k_B
928851851

Конструктивный ряд	Коэффициент k_B
SL0148	4,5
SL0149	11
SL1850	17

Эквивалентная динамическая нагрузка
929075979

Роликоподшипники без бортов на наружном кольце и подшипники канатных шкивов
929021707

Для подшипников под действием динамической нагрузки справедливо:

$$P = F_r$$

Подшипники с однобортовым и двухбортовым наружным кольцом
929061259

Если наряду с радиальной силой F_r на подшипник действует осевая сила F_a, следует учитывать соотношение нагрузок.

Соотношение нагрузок и эквивалентная динамическая нагрузка
931205515

Соотношение нагрузок	Эквивалентная динамическая нагрузка
$\frac{F_a}{F_r} \leqq e$	$P = F_r$
$\frac{F_a}{F_r} > e$	$P = 0{,}92 \cdot F_r + Y \cdot F_a$

P H
эквивалентная динамическая нагрузка для комбинированной нагрузки;
F_a H
динамическая осевая нагрузка;
F_r H
динамическая радиальная нагрузка;
e, Y –
коэффициенты, см. таблицу коэффициентов e и Y.

Коэффициенты e и Y
931288459

Конструктивный ряд	Коэффициенты для расчета	
	e	Y
SL1850	0,2	0,6
SL0148, SL0149	0,4	0,5

Эквивалентная статическая нагрузка
929181835

Для подшипников под действием статической нагрузки справедливо:

$$P_0 = F_{0r}$$

Требуемая минимальная радиальная нагрузка
929212171

При работе в длительном режиме требуется наличие радиальной нагрузки, приблизительно, не менее $F_{r\,min} = C_{0r}/60$.

Если $F_{r\,min} < C_{0r}/60$, следует обратиться к нам с запросом.

Проектирование подшипниковой опоры

Допуски вала и корпуса
931818763
931822603

Рекомендуемые допуски вала для радиальных подшипников с цилиндрическим отверстием приведены в табл., стр. 150. Рекомендуемые допуски корпуса для радиальных подшипников приведены в табл., стр. 152.

Подшипники канатных шкивов
1032023863

Как правило, подшипники канатных шкивов испытывают циркуляционное нагружение на наружном кольце, поэтому для наружного кольца требуется прессовая посадка.

Осевое закрепление
929257483

Для того, чтобы кольца подшипников не перемещались вдоль оси, они должны быть зафиксированы посредством силового или геометрического замыкания.

Заплечики (вала и корпуса) следует изготавливать достаточно высокими и перпендикулярными к оси подшипника.

Переход от посадочной поверхности подшипника к заплечикам выполняется с галтелью согласно DIN 5 418 или с выточкой согласно DIN 509. Следует принять во внимание минимальные координаты монтажных фасок r, приведенные в таблицах размеров.

В подшипниках с однобортовым кольцом достаточно обеспечить опору для бортов, передающих нагрузку.

Нагруженные осевой силой борта подшипников должны иметь опору по всей высоте, *рис. 1*.

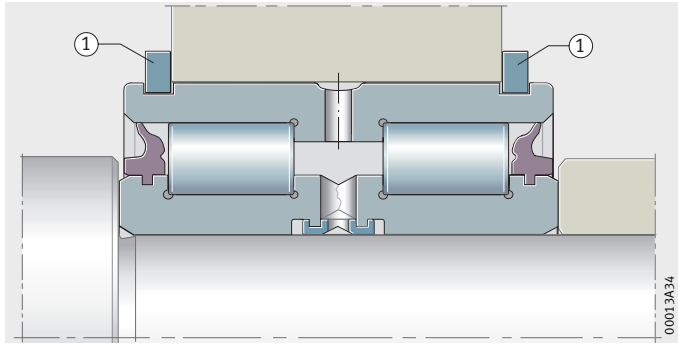

① стопорное кольцо
39898331

Рисунок 1
Осевая фиксация наружного и внутреннего колец, обеспечение опоры для бортов

Фиксация подшипников канатных шкивов
639037563

Благодаря наличию кольцевых канавок наружные кольца легко фиксируются при помощи стопорных колец, *рис. 1*. Для этого предназначены кольца WRE или кольца согласно DIN 471. Стопорные кольца не входят в объем поставки. В исполнении 2NR к подшипнику прилагаются два стопорных кольца WRE.

Составное внутреннее кольцо должно быть зафиксировано в осевом направлении, *рис. 1*. Соединительные элементы разъемного внутреннего кольца не должны подвергаться осевым нагрузкам.

Опора для уплотнений
639928203

Уплотнения должны иметь достаточную по высоте опору, чтобы не быть выдавлеными при смазывании подшипника, *рис. 2*. Для этого необходимо соблюдать размер d_2 согласно таблице размеров.

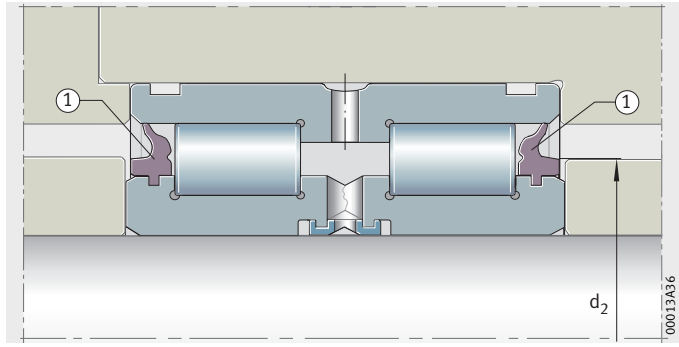

① уплотнение
39900299

Рисунок 2
Опора для уплотнений

Монтаж и демонтаж подшипников канатных шкивов
639912331

При монтаже и демонтаже подшипников прилагать монтажные усилия через тела качения, уплотнения или соединительные элементы составного внутреннего кольца запрещается.

929392651
Точность

Допуски размеров и точности вращения подшипников соответствуют классу точности PN согласно DIN 620.

Радиальный зазор
929353611

Радиальный зазор в подшипниках соответствует нормальной группе радиальных зазоров CN согласно DIN 620-4.

Радиальный зазор
929368715

Отверстие d мм		Радиальный зазор							
		CN мкм		C3 мкм		C4 мкм		C5 мкм	
свыше	до	мин.	макс.	мин.	макс.	мин.	макс.	мин.	макс.
–	24	20	45	35	60	50	75	65	90
24	30	20	45	35	60	50	75	70	95
30	40	25	50	45	70	60	85	80	105
40	50	30	60	50	80	70	100	95	125
50	65	40	70	60	90	80	110	110	140
65	80	40	75	65	100	90	125	130	165
80	100	50	85	75	110	105	140	155	190
100	120	50	90	85	125	125	165	180	220
120	140	60	105	100	145	145	190	200	245
140	160	70	120	115	165	165	215	225	275
160	180	75	125	120	170	170	220	250	300
180	200	90	145	140	195	195	250	275	330
200	225	105	165	160	220	220	280	305	365
225	250	110	175	170	235	235	300	330	395
250	280	125	195	190	260	260	330	370	440
280	315	130	205	200	275	275	350	410	485
315	355	145	225	225	305	305	385	455	535
355	400	190	280	280	370	370	460	510	600

929691787

Роликоподшипники радиальн. цилиндр. двухрядные, без сепаратора

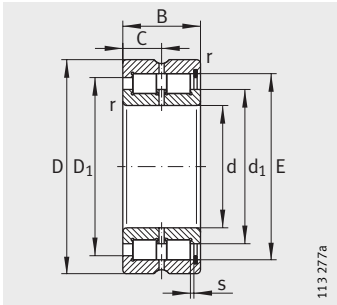

SL1850
С однобортовым наружным кольцом

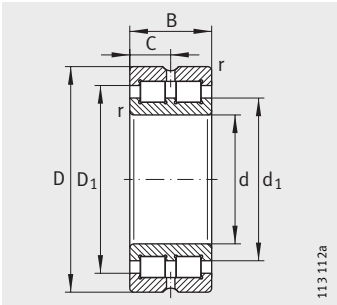

SL0148, SL0149
Со всеми бортами на обоих кольцах

Таблица размеров · Размеры в мм

Подшипник с однобортовым наружным кольцом Условное обозначение		Подшипник со всеми бортами на обоих кольцах Условное обозначение	Подшипник без бортов на наружном кольце Условное обозначение	Условное обозначение по DIN 5 412	Масса	Размеры				
	X-life				m ≈кг	d	D	B	r мин.	s
SL185004	**XL**	–	–	–	0,2	**20**	42	30	0,6	1
SL185005	**XL**	–	–	–	0,23	**25**	47	30	0,6	1
SL185006	**XL**	–	–	–	0,35	**30**	55	34	1	1,5
SL185007	**XL**	–	–	–	0,46	**35**	62	36	1	1,5
SL185008	**XL**	–	–	–	0,56	**40**	68	38	1	1,5
SL185009	**XL**	–	–	–	0,71	**45**	75	40	1	1,5
SL185010	**XL**	–	–	–	0,76	**50**	80	40	1	1,5
SL185011	**XL**	–	–	–	1,16	**55**	90	46	1,1	1,5
–	–	**SL014912**	–	NNC 4912 V	0,49	**60**	85	25	1	–
–	–	–	**SL024912**	NNCL 4912 V	0,47	**60**	85	25	1	1
SL185012	**XL**	–	–	–	1,24	**60**	95	46	1,1	1,5
SL185013	**XL**	–	–	–	1,32	**65**	100	46	1,1	1,5
–	–	**SL014914**	–	NNC 4914 V	0,78	**70**	100	30	1	–
–	–	–	**SL024914**	NNCL 4914 V	0,75	**70**	100	30	1	1
SL185014	**XL**	–	–	–	1,85	**70**	110	54	1,1	3
SL185015	**XL**	–	–	–	1,93	**75**	115	54	1,1	3
–	–	**SL014916**	–	NNC 4916 V	0,88	**80**	110	30	1	–
–	–	–	**SL024916**	NNCL 4916 V	0,85	**80**	110	30	1	1
SL185016	–	–	–	–	2,59	**80**	125	60	1,1	3,5
SL185017	–	–	–	–	2,72	**85**	130	60	1,1	3,5
–	–	**SL014918**	–	NNC 4918 V	1,35	**90**	125	35	1,1	–
–	–	–	**SL024918**	NNCL 4918 V	1,3	**90**	125	35	1,1	1,5
SL185018	–	–	–	–	3,62	**90**	140	67	1,5	4
–	–	**SL014920**	–	NNC 4920 V	1,95	**100**	140	40	1,1	–
–	–	–	**SL024920**	NNCL 4920 V	1,9	**100**	140	40	1,1	2
SL185020	–	–	–	–	3,94	**100**	150	67	1,5	4
–	–	**SL014922**	–	NNC 4922 V	2,15	**110**	150	40	1,1	–
–	–	–	**SL024922**	NNCL 4922 V	2,1	**110**	150	40	1,1	2
SL185022	–	–	–	–	6,32	**110**	170	80	2	5
–	–	**SL014924**	–	NNC 4924 V	2,95	**120**	165	45	1,1	–
–	–	–	**SL024924**	NNCL 4924 V	2,85	**120**	165	45	1,1	3
SL185024	–	–	–	–	6,77	**120**	180	80	2	5

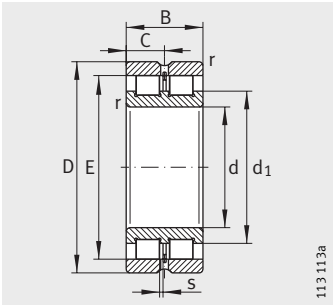

SL0248, SL0249
Без бортов на наружном кольце

Присоединительные размеры				Грузоподъемность		Нагрузка предела усталости	Предельная частота вращения	Базовая тепловая частота вращения
C	d_1 ≈	D_1 ≈	E	дин. C_r Н	стат. C_{0r} Н	C_{ur} Н	n_G мин$^{-1}$	n_B мин$^{-1}$
15	28,4	33,3	36,81	53 000	52 000	8 900	10 500	7 400
15	34,5	39	42,51	60 000	64 000	11 100	8 900	6 000
17	40	45,3	49,6	78 000	84 000	15 000	7 600	5 300
18	44,9	51,2	55,52	94 000	107 000	18 800	6 700	4 750
19	50,5	57,2	61,74	113 000	133 000	22 400	6 000	4 200
20	55,3	62,6	66,85	120 000	148 000	24 900	5 500	3 950
20	59,1	67,6	72,33	151 000	188 000	30 000	5 100	3 450
23	68,5	78,7	83,54	206 000	275 000	45 000	4 400	2 900
12,5	70,3	73,5	–	70 000	121 000	17 300	4 500	2 650
12,5	70,3	–	77,51	70 000	121 000	17 300	4 500	2 650
23	71,7	81,9	86,74	212 000	285 000	47 500	4 200	2 800
23	78,1	88,3	93,09	223 000	315 000	52 000	3 900	2 500
15	82,5	87,4	–	106 000	185 000	27 000	3 800	2 330
15	82,5	–	91,87	106 000	185 000	27 000	3 800	2 330
27	81,5	95,7	100,28	265 000	350 000	59 000	3 650	2 650
27	89	102,9	107,9	275 000	385 000	65 000	3 400	2 370
15	91,4	96,2	–	112 000	206 000	30 000	3 450	2 090
15	91,4	–	100,78	112 000	206 000	30 000	3 450	2 090
30	95	111,7	117,4	290 000	440 000	62 000	3 150	2 320
30	99	116,1	121,95	300 000	465 000	64 000	3 000	2 210
17,5	103,9	110,7	–	153 000	290 000	39 000	3 000	1 870
17,5	103	–	115,2	153 000	290 000	39 000	3 000	1 870
33,5	106,1	124,5	130,65	350 000	550 000	76 000	2 800	2 140
20	116,4	125	–	191 000	370 000	47 500	2 700	1 720
20	116,4	–	129,6	191 000	370 000	47 500	2 700	1 720
33,5	115,7	134	140,2	370 000	600 000	81 000	2 600	1 930
20	125	133,6	–	198 000	400 000	50 000	2 500	1 600
20	125	–	138,2	198 000	400 000	50 000	2 500	1 600
40	127,3	149,3	156,7	485 000	770 000	104 000	2 350	1 730
22,5	138,6	148,6	–	222 000	440 000	55 000	2 260	1 540
22,5	138,6	–	153,55	222 000	440 000	55 000	2 260	1 540
40	138,8	160,7	168,15	510 000	850 000	111 000	2 170	1 530

929824523

Роликоподшипники радиальн. цилиндр. двухрядные, без сепаратора

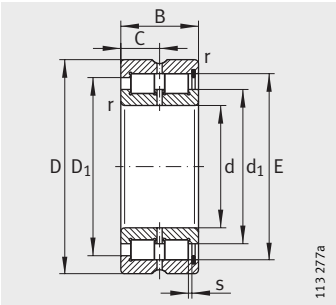

SL1850
С однобортовым наружным кольцом

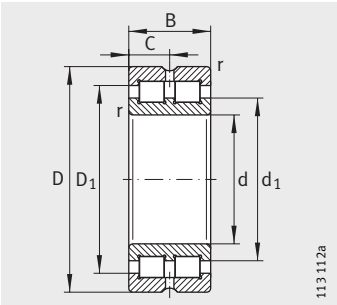

SL0148, SL0149
Со всеми бортами на обоих кольцах

Таблица размеров (продолжение) · Размеры в мм

Подшипник с однобортовым наружным кольцом Условное обозначение	Подшипник со всеми бортами на обоих кольцах Условное обозначение	Подшипник без бортов на наружном кольце Условное обозначение	Условное обозначение по DIN 5 412	Масса m ≈кг	Размеры d	D	B	r мин.	s
–	**SL014926**	–	NNC 4926 V	3,95	**130**	180	50	1,5	–
–	–	**SL024926**	NNCL 4926 V	3,8	**130**	180	50	1,5	4
SL185026	–	–	–	10,2	**130**	200	95	2	5
–	**SL014928**	–	NNC 4928 V	4,2	**140**	190	50	1,5	–
–	–	**SL024928**	NNCL 4928 V	4,1	**140**	190	50	1,5	4
SL185028	–	–	–	11,1	**140**	210	95	2	5
–	**SL014830**	–	NNC 4830 V	2,9	**150**	190	40	1,1	–
–	–	**SL024830**	NNCL 4830 V	2,8	**150**	190	40	1,1	2
–	**SL014930**	–	NNC 4930 V	6,65	**150**	210	60	2	–
–	–	**SL024930**	NNCL 4930 V	6,45	**150**	210	60	2	4
SL185030	–	–	–	13,3	**150**	225	100	2	6
–	**SL014832**	–	NNC 4832 V	3,1	**160**	200	40	1,1	–
–	–	**SL024832**	NNCL 4832 V	3	**160**	200	40	1,1	2
–	**SL014932**	–	NNC 4932 V	7	**160**	220	60	2	–
–	–	**SL024932**	NNCL 4932 V	6,8	**160**	220	60	2	4
SL185032	–	–	–	12,2	**160**	240	109	2,1	6
–	**SL014834**	–	NNC 4834 V	4,1	**170**	215	45	1,1	–
–	–	**SL024834**	NNCL 4834 V	3,95	**170**	215	45	1,1	3
–	**SL014934**	–	NNC 4934 V	7,35	**170**	230	60	2	–
–	–	**SL024934**	NNCL 4934 V	7,1	**170**	230	60	2	4
SL185034	–	–	–	22,5	**170**	260	122	2,1	6
–	**SL014836**	–	NNC 4836 V	4,3	**180**	225	45	1,1	–
–	–	**SL024836**	NNCL 4836 V	4,15	**180**	225	45	1,1	3
–	**SL014936**	–	NNC 4936 V	10,8	**180**	250	69	2	–
–	–	**SL024936**	NNCL 4936 V	10,5	**180**	250	69	2	4
SL185036	–	–	–	29,9	**180**	280	136	2,1	8
–	**SL014838**	–	NNC 4838 V	5,65	**190**	240	50	1,5	–
–	–	**SL024838**	NNCL 4838 V	5,45	**190**	240	50	1,5	4
–	**SL014938**	–	NNC 4938 V	11,2	**190**	260	69	2	–
–	–	**SL024938**	NNCL 4938 V	10,9	**190**	260	69	2	4
SL185038	–	–	–	31,3	**190**	290	136	2,1	8,2
–	**SL014840**	–	NNC 4840 V	5,9	**200**	250	50	1,5	–
–	–	**SL024840**	NNCL 4840 V	5,7	**200**	250	50	1,5	4
–	**SL014940**	–	NNC 4940 V	15,8	**200**	280	80	2,1	–
–	–	**SL024940**	NNCL 4940 V	15,3	**200**	280	80	2,1	5
SL185040	–	–	–	40,4	**200**	310	150	2,1	8,9

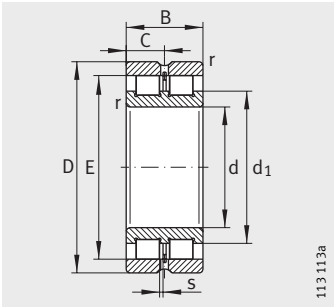

SL0248, SL0249
Без бортов на наружном кольце

Присоединительные размеры				Грузоподъемность		Нагрузка предела усталости	Предельная частота вращения	Базовая тепловая частота вращения
C	d_1 ≈	D_1 ≈	E	дин. C_r Н	стат. C_{0r} Н	C_{ur} Н	n_G мин$^{-1}$	n_B мин$^{-1}$
25	148,4	160	–	260 000	510 000	63 000	2 100	1 500
25	149,5	–	165,4	260 000	510 000	63 000	2 100	1 500
47,5	148,6	175,5	184,4	730 000	1 210 000	158 000	2 000	1 340
25	159	170,5	–	270 000	550 000	66 000	1 960	1 370
25	160	–	175,9	270 000	550 000	66 000	1 960	1 370
47,5	162,6	189,5	198,4	770 000	1 330 000	169 000	1 840	1 180
20	165,1	174,2	–	231 000	530 000	62 000	1 910	1 270
20	165,1	–	178,3	231 000	530 000	62 000	1 910	1 270
30	171,8	187,2	–	410 000	820 000	98 000	1 810	1 200
30	171,8	–	192,77	410 000	820 000	98 000	1 810	1 200
50	170	198	207,45	810 000	1 390 000	175 000	1 760	1 150
20	173,7	182,8	–	237 000	560 000	64 000	1 820	1 200
20	173,7	–	186,9	237 000	560 000	64 000	1 820	1 200
30	184,2	200,3	–	425 000	880 000	104 000	1 690	1 080
30	184,2	–	206,16	425 000	880 000	104 000	1 690	1 080
54,5	184,8	215,8	224,8	930 000	1 610 000	199 000	1 620	1 030
22,5	186,3	197	–	260 000	600 000	68 000	1 690	1 180
22,5	186,3	–	201,3	260 000	600 000	68 000	1 690	1 180
30	193,1	209,1	–	435 000	930 000	108 000	1 610	1 010
30	193,1	–	215,08	435 000	930 000	108 000	1 610	1 010
61	198	332,7	242,85	1 200 000	2 110 000	260 000	1 510	900
22,5	199,1	209,8	–	270 000	640 000	72 000	1 590	1 070
22,5	199,1	–	214,1	270 000	640 000	72 000	1 590	1 070
34,5	204,9	224,1	–	570 000	1 200 000	140 000	1 510	920
34,5	204,9	–	230,5	570 000	1 200 000	140 000	1 510	920
68	212,2	249,4	260,22	1 390 000	2 480 000	300 000	1 410	820
25	207,6	220,7	–	310 000	730 000	81 000	1 510	1 030
25	207,6	–	225	310 000	730 000	81 000	1 510	1 030
34,5	215	234,3	–	580 000	1 270 000	145 000	1 440	860
34,5	215	–	240,7	580 000	1 270 000	145 000	1 440	860
68	221,8	259	269,76	1 430 000	2 600 000	310 000	1 350	770
25	218,1	231,2	–	320 000	770 000	84 000	1 440	960
25	218,1	–	235,5	320 000	770 000	84 000	1 440	960
40	230,5	252,3	–	680 000	1 440 000	165 000	1 340	820
40	230,5	–	259,34	680 000	1 440 000	165 000	1 340	820
75	236,6	276,2	287,75	1 630 000	3 000 000	355 000	1 270	710

929921931

Роликоподшипники радиальн. цилиндр. двухрядные, без сепаратора

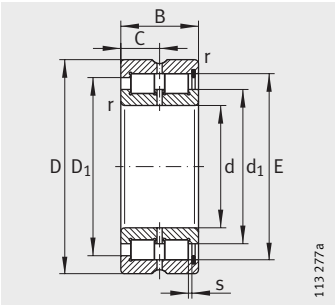

SL1850
С однобортовым наружным кольцом

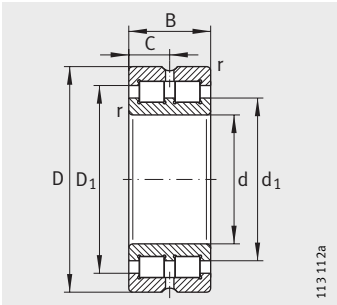

SL0148, SL0149
Со всеми бортами на обоих кольцах

Таблица размеров (продолжение) · Размеры в мм

Подшипник с однобортовым наружным кольцом Условное обозначение	Подшипник со всеми бортами на обоих кольцах Условное обозначение	Подшипник без бортов на наружном кольце Условное обозначение	Условное обозначение по DIN 5 412	Масса m ≈кг	Размеры d	D	B	r мин.	s
–	**SL014844**	–	NNC 4844 V	6,4	**220**	270	50	1,5	–
–	–	**SL024844**	NNCL 4844 V	6,2	**220**	270	50	1,5	4
–	**SL014944**	–	NNC 4944 V	17,2	**220**	300	80	2,1	–
–	–	**SL024944**	NNCL 4944 V	16,7	**220**	300	80	2,1	5
SL185044	–	–	–	51,6	**220**	340	160	3	9
–	**SL014848**	–	NNC 4848 V	10	**240**	300	60	2	–
–	–	**SL024848**	NNCL 4848 V	9,9	**240**	300	60	2	4
–	**SL014948**	–	NNC 4948 V	18,5	**240**	320	80	2,1	–
–	–	**SL024948**	NNCL 4948 V	17,9	**240**	320	80	2,1	5
SL185048	–	–	–	55,2	**240**	360	160	3	9
–	**SL014852**	–	NNC 4852 V	11	**260**	320	60	2	–
–	–	**SL024852**	NNCL 4852 V	10,6	**260**	320	60	2	4
–	**SL014952**	–	NNC 4952 V	32	**260**	360	100	2,1	–
–	–	**SL024952**	NNCL 4952 V	31,2	**260**	360	100	2,1	6
SL185052	–	–	–	82,6	**260**	400	190	4	11,3
–	**SL014856**	–	NNC 4856 V	16	**280**	350	69	2	–
–	–	**SL024856**	NNCL 4856 V	15,6	**280**	350	69	2	4
–	**SL014956**	–	NNC 4956 V	34	**280**	380	100	2,1	–
–	–	**SL024956**	NNCL 4956 V	33,1	**280**	380	100	2,1	6
SL185056	–	–	–	88	**280**	420	190	4	11,3
–	**SL014860**	–	NNC 4860 V	23	**300**	380	80	2,1	–
–	–	**SL024860**	NNCL 4860 V	22	**300**	380	80	2,1	6
–	**SL014960**	–	NNC 4960 V	53	**300**	420	118	3	–
–	–	**SL024960**	NNCL 4960 V	51,9	**300**	420	118	3	6
SL185060-TB	–	–	–	124	**300**	460	218	4	12,5
–	**SL014864**	–	NNC 4864 V	24	**320**	400	80	2,1	–
–	–	**SL024864**	NNCL 4864 V	23,5	**320**	400	80	2,1	6
–	**SL014964**	–	NNC 4964 V	56	**320**	440	118	3	–
–	–	**SL024964**	NNCL 4964 V	54,9	**320**	440	118	3	6
SL185064-TB	–	–	–	128,4	**320**	480	218	4	12,5
–	**SL014868**	–	NNC 4868 V	25,5	**340**	420	80	2,1	–
–	–	**SL024868**	NNCL 4868 V	25	**340**	420	80	2,1	6
–	**SL014968**	–	NNC 4968 V	59	**340**	460	118	3	–
–	–	**SL024968**	NNCL 4968 V	57,8	**340**	460	118	3	6
SL185068-TB	–	–	–	178	**340**	520	243	5	14,3

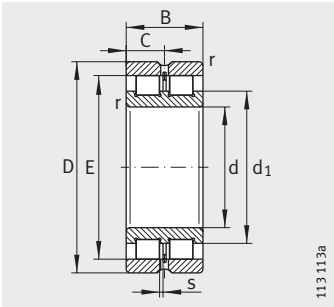

SL0248, SL0249
Без бортов на наружном кольце

Присоединительные размеры				Грузоподъемность		Нагрузка предела усталости	Предельная частота вращения	Базовая тепловая частота вращения
C	d_1 ≈	D_1 ≈	E	дин. C_r Н	стат. C_{0r} Н	C_{ur} Н	n_G мин$^{-1}$	n_B мин$^{-1}$
25	239,1	252,3	–	335 000	840 000	90 000	1 320	850
25	239,1	–	256,5	335 000	840 000	90 000	1 320	850
40	248	268,5	–	700 000	1 550 000	174 000	1 250	750
40	248	–	276,52	700 000	1 550 000	174 000	1 250	750
80	254,6	297,8	312,2	1 980 000	3 650 000	420 000	1 170	630
30	259,5	276,7	–	510 000	1 260 000	135 000	1 210	730
30	259,5	–	281,9	510 000	1 260 000	135 000	1 210	730
40	270,6	292,3	–	740 000	1 700 000	186 000	1 150	660
40	270,6	–	299,46	740 000	1 700 000	186 000	1 150	660
80	277,5	322,1	335,1	2 080 000	4 000 000	445 000	1 080	550
30	281,8	298,8	–	540 000	1 370 000	143 000	1 120	650
30	281,8	–	304,2	540 000	1 370 000	143 000	1 120	650
50	294,5	322,1	–	1 100 000	2 470 000	270 000	1 050	570
50	294,5	–	331,33	1 100 000	2 470 000	270 000	1 050	570
95	304	359,7	375,97	2 750 000	5 000 000	560 000	980	490
34,5	306,8	326,4	–	700 000	1 820 000	189 000	1 020	570
34,5	306,8	–	332,4	700 000	1 820 000	189 000	1 020	570
50	316,5	344,6	–	1 150 000	2 650 000	285 000	980	520
50	316,5	–	353,34	1 150 000	2 650 000	285 000	980	520
95	318,3	374,1	390,3	2 850 000	5 300 000	580 000	940	460
40	327,9	349,9	–	820 000	2 070 000	214 000	960	550
40	327,9	–	356,7	820 000	2 070 000	214 000	960	550
59	340,7	374,3	–	1 630 000	3 700 000	390 000	910	445
59	340,7	–	385,51	1 630 000	3 700 000	390 000	910	445
109	353,6	413,6	433,6	3 450 000	6 600 000	650 000	840	395
40	350,9	372,9	–	850 000	2 220 000	225 000	900	495
40	350,9	–	379,7	850 000	2 220 000	225 000	900	495
59	367,5	401,1	–	1 700 000	4 050 000	415 000	840	395
59	367,5	–	412,27	1 700 000	4 050 000	415 000	840	395
109	369,5	431,5	449,5	3 550 000	6 900 000	680 000	810	375
40	368,1	390,1	–	870 000	2 330 000	233 000	860	465
40	368,1	–	396,9	870 000	2 330 000	233 000	860	465
59	385,3	418,9	–	1 750 000	4 250 000	430 000	810	375
59	385,3	–	430,11	1 750 000	4 250 000	430 000	810	375
121,5	396	465,5	485,65	4 250 000	8 300 000	800 000	750	355

Роликоподшипники радиальн. цилиндр. двухрядные, без сепаратора

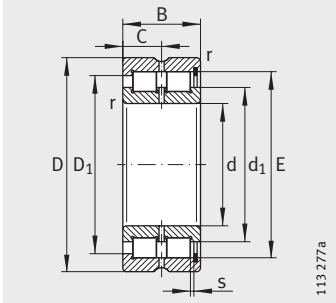

SL1850
С однобортовым наружным кольцом

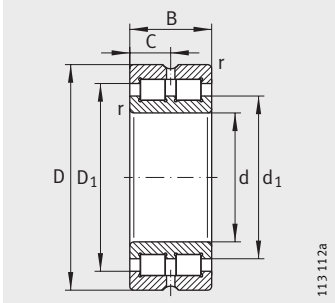

SL0148, SL0149
Со всеми бортами на обоих кольцах

Таблица размеров (продолжение) · Размеры в мм

Подшипник с однобортовым наружным кольцом Условное обозначение	Подшипник со всеми бортами на обоих кольцах Условное обозначение	Подшипник без бортов на наружном кольце Условное обозначение	Условное обозначение по DIN 5 412	Масса m ≈кг	Размеры d	D	B	r мин.	s
–	**SL014872**	–	NNC 4872 V	27	**360**	440	80	2,1	–
–	–	**SL024872**	NNCL 4872 V	26	**360**	440	80	2,1	6
–	**SL014972**	–	NNC 4972 V	62,1	**360**	480	118	3	–
–	–	**SL024972**	NNCL 4972 V	60,8	**360**	480	118	3	6
SL185072-TB	–	–	–	178	**360**	540	243	5	14
–	**SL014876**	–	NNC 4876 V	45,5	**380**	480	100	2,1	–
–	–	**SL024876**	NNCL 4876 V	44	**380**	480	100	2,1	6
–	**SL014976**	–	NNC 4976 V	92,4	**380**	520	140	4	–
–	–	**SL024976**	NNCL 4976 V	90,5	**380**	520	140	4	7
SL185076-TB	–	–	–	196,5	**380**	560	243	5	14,1
–	**SL014880**	–	NNC 4880 V	46,5	**400**	500	100	2,1	–
–	–	**SL024880**	NNCL 4880 V	45,8	**400**	500	100	2,1	6
–	**SL014980**	–	NNC 4980 V	96,5	**400**	540	140	4	–
–	–	**SL024980**	NNCL 4980 V	94,6	**400**	540	140	4	7

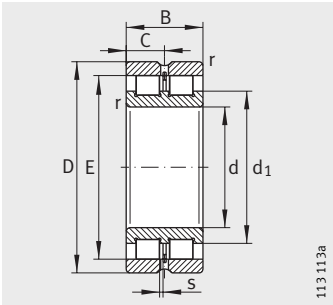

SL0248, SL0249
Без бортов на наружном кольце

Присоединительные размеры				Грузоподъемность		Нагрузка предела усталости	Предельная частота вращения	Базовая тепловая частота вращения
C	d_1 ≈	D_1 ≈	E	дин. C_r Н	стат. C_{0r} Н	C_{ur} Н	n_G мин$^{-1}$	n_B мин$^{-1}$
40	391	413,2	–	900 000	2 480 000	244 000	810	430
40	391	–	419,8	900 000	2 480 000	244 000	810	430
59	404	436,8	–	1 790 000	4 450 000	445 000	770	350
59	404	–	447,95	1 790 000	4 450 000	445 000	770	350
121,5	413,8	481	503,45	4 400 000	8 700 000	820 000	720	320
50	419	447,2	–	1 320 000	3 500 000	345 000	750	375
50	419	–	455,8	1 320 000	3 500 000	345 000	750	375
70	430,2	468,7	–	2 250 000	5 500 000	560 000	720	325
70	430,2	–	481,35	2 250 000	5 500 000	560 000	720	325
121,5	432	499	521,25	4 450 000	8 900 000	850 000	700	305
50	433,8	462	–	1 350 000	3 650 000	355 000	720	360
50	433,8	–	470,59	1 350 000	3 650 000	355 000	720	360
70	450,5	489	–	2 310 000	5 800 000	580 000	690	300
70	450,5	–	501,74	2 310 000	5 800 000	580 000	690	300

Подшипники канатных шкивов

Цилиндрические роликоподшипники с кольцевыми канавками, без сепаратора, с уплотнениями, со всеми бортами на обоих кольцах

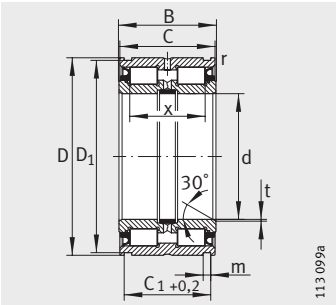

SL0450..-PP
SL04..-PP

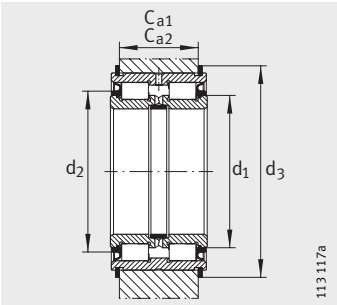

Присоединительные размеры

Таблица размеров · Размеры в мм

Условное обозначение	Масса	Размеры									
	m	d	D	B	C	C_1	D_1	m	r	t	x
	≈кг					+0,2			мин.		
SL045004-PP	0,2	**20**	42	30	29	24,7	40,2	1,8	0,3	0,5	22,5
SL045005-PP	0,24	**25**	47	30	29	24,7	45,2	1,8	0,3	0,5	22,5
SL045006-PP	0,37	**30**	55	34	33	28,2	53	2,1	0,3	0,5	25,5
SL045007-PP	0,48	**35**	62	36	35	30,2	60	2,1	0,3	0,5	27,5
SL045008-PP	0,56	**40**	68	38	37	32,2	65,8	2,7	0,6	0,8	28,5
SL045009-PP	0,7	**45**	75	40	39	34,2	72,8	2,7	0,6	0,8	30,5
SL045010-PP	0,76	**50**	80	40	39	34,2	77,8	2,7	0,6	0,8	30,5
SL045011-PP	1,18	**55**	90	46	45	40,2	87,4	3,2	0,6	1	36
SL045012-PP	1,26	**60**	95	46	45	40,2	92,4	3,2	0,6	1	36
SL045013-PP	1,33	**65**	100	46	45	40,2	97,4	3,2	0,6	1	36
SL045014-PP	1,87	**70**	110	54	53	48,2	107,1	4,2	0,6	1	42
SL045015-PP	1,96	**75**	115	54	53	48,2	112,1	4,2	0,6	1	42
SL045016-PP	2,71	**80**	125	60	59	54,2	122,1	4,2	0,6	1,5	48
SL045017-PP	2,83	**85**	130	60	59	54,2	127,1	4,2	0,6	1,5	48
SL045018-PP	3,71	**90**	140	67	66	59,2	137	4,2	0,6	1,5	54
SL045019-PP	3,88	**95**	145	67	66	59,2	142	4,2	0,6	1,5	54
SL045020-PP	3,95	**100**	150	67	66	59,2	147	4,2	0,6	1,5	54
SL045022-PP	6,57	**110**	170	80	79	70,2	167	4,2	0,6	1,8	64
SL045024-PP	7,04	**120**	180	80	79	71,2	176	4,2	0,6	1,8	64
SL045026-PP	10,5	**130**	200	95	94	83,2	196	4,2	0,6	1,8	77
SL04130-PP	7,5	**130**	190	80	79	71,2	186	4,2	0,6	1,8	64
SL045028-PP	11,1	**140**	210	95	94	83,2	206	5,2	0,6	1,8	77
SL04140-PP	8	**140**	200	80	79	71,2	196	4,2	0,6	1,8	64
SL045030-PP	13,3	**150**	225	100	99	87,2	221	5,2	0,6	2	80
SL04150-PP	8,4	**150**	210	80	79	71,2	206	5,2	0,6	1,8	64
SL045032-PP	16,6	**160**	240	109	108	95,2	236	5,2	0,6	2	89
SL04160-PP	8,8	**160**	220	80	79	71,2	216	5,2	0,6	1,8	64

1) Для пружинных стопорных колец WRE.

2) Для стопорных колец по DIN 471.

Присоединительные размеры					Грузоподъемность		Нагрузка предела усталости	Предельная частота вращения	Пружинное стопорное кольцо WRE	Стопорное кольцо по DIN 471
C_{a1} 1) −0,2	C_{a2} 2) −0,2	d_1	d_2	d_3 1)	дин. C_r Н	стат. C_{0r} Н	C_{ur} Н	n_G Консист. смазка мин$^{-1}$		
21,5	21	30,55	34	47	41 500	51 000	6 900	4 000	WRE42	42X1,75
21,5	21	35,35	39	52	46 000	60 000	8 100	3 600	WRE47	47X1,75
25	24	40,6	44	60	50 000	67 000	9 500	3 000	WRE55	55X2
27	26	46,1	50	67	63 000	88 000	12 400	2 600	WRE62	62X2
28	27	51,4	55	75	80 000	111 000	16 000	2 400	WRE68	68X2,5
30	29	57	61	82	97 000	139 000	19 900	2 200	WRE75	75X2,5
30	29	61,8	66	87	102 000	151 000	21 700	2 000	WRE80	80X2,5
35	34	68,6	73	99	120 000	186 000	25 500	1 800	WRE90	90X3
35	34	73,7	79	104	125 000	201 000	27 500	1 700	WRE95	95X3
35	34	78,8	84	109	130 000	215 000	29 500	1 600	WRE100	100X3
43	40	84,5	91	119	175 000	275 000	36 000	1 400	WRE110	110X4
43	40	89,95	97	124	201 000	315 000	42 000	1 400	WRE115	115X4
49	46	97,1	105	137	210 000	340 000	45 000	1 300	WRE125	125X4
49	46	103,9	112	142	219 000	365 000	47 500	1 200	WRE130	130X4
54	51	109,3	118	152	305 000	510 000	69 000	1 100	WRE140	140X4
54	51	113,35	122	157	315 000	530 000	71 000	1 100	WRE145	145X4
54	51	117,35	128	162	330 000	550 000	73 000	1 000	WRE150	150X4
65	62	131,55	143	182	395 000	680 000	89 000	900	WRE170	170X4
65	63	140,9	153	196	410 000	740 000	94 000	900	WRE180	180X4
77	75	156,75	170	216	540 000	960 000	122 000	800	WRE200	200X4
65	63	150,55	160	206	430 000	790 000	99 000	800	WRE190	190X4
77	73	165,4	181	226	610 000	1 100 000	139 000	750	WRE210	210X5
65	63	159,95	170	216	445 000	840 000	104 000	750	WRE200	200X4
81	77	175,7	192	245	710 000	1 260 000	156 000	700	WRE225	225X5
65	61	174,4	185	226	465 000	920 000	111 000	700	WRE210	210X5
89	85	189	207	260	740 000	1 360 000	165 000	650	WRE240	240X5
65	61	184,05	196	236	480 000	970 000	116 000	700	WRE220	220X5

Подшипники канатных шкивов

Цилиндрические роликоподшипники с кольцевыми канавками, без сепаратора, с уплотнениями, со всеми бортами на обоих кольцах

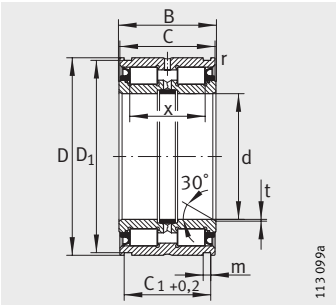

SL0450..-PP
SL04..-PP

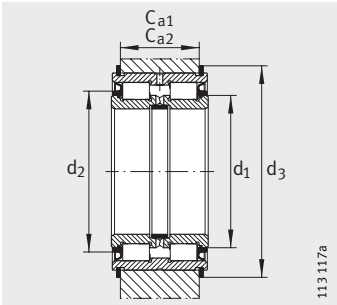

Присоединительные размеры

Таблица размеров (продолжение) · Размеры в мм

Условное обозначение	Масса	Размеры									
	m	d	D	B	C	C_1	D_1	m	r	t	x
	≈кг					+0,2			мин.		
SL045034-PP	22,6	**170**	260	122	121	107,2	254	5,2	0,6	2	100
SL04170-PP	9,3	**170**	230	80	79	71,2	226	5,2	0,6	1,8	64
SL045036-PP	30,1	**180**	280	136	135	118,2	274	5,2	0,6	2	112
SL04180-PP	9,8	**180**	240	80	79	71,2	236	5,2	0,6	1,8	64
SL045038-PP	31,5	**190**	290	136	135	118,2	284	5,2	0,6	2	112
SL04190-PP	12,7	**190**	260	80	79	73,2	254	5,2	0,6	1,8	64
SL045040-PP	40,8	**200**	310	150	149	128,2	304	6,3	0,6	2	126
SL04200-PP	13,2	**200**	270	80	79	73,2	264	5,2	0,6	1,8	64
SL045044-PP	52,5	**220**	340	160	159	138,2	334	6,3	1	2	132
SL04220-PP	19,5	**220**	300	95	94	83,2	294	5,2	1	2	72
SL045048-PP	56	**240**	360	160	159	138,2	354	6,3	1	2	132
SL04240-PP	21	**240**	320	95	94	83,2	314	6,3	1	2	72
SL045052-PP	84,5	**260**	400	190	189	162,2	394	6,3	1,1	3	150
SL04260-PP	22,5	**260**	340	95	94	83,2	334	6,3	1	3	75
SL045056-PP	90	**280**	420	190	189	163,2	413	7,3	1,1	3	150
SL045060-PP	126	**300**	460	218	216	185,2	453	7,3	1,1	3	170
SL04300-PP	25,5	**300**	380	95	94	83,2	374	6,3	1	3	75

1) Для пружинных стопорных колец WRE.
2) Для стопорных колец по DIN 471.

Присоединительные размеры					Грузоподъемность		Нагрузка предела усталости	Предельная частота вращения	Пружинное стопорное кольцо WRE	Стопорное кольцо по DIN 471
C_{a1} 1) −0,2	C_{a2} 2) −0,2	d_1	d_2	d_3 1)	дин. C_r Н	стат. C_{0r} Н	C_{ur} Н	n_G Консист. смазка мин$^{-1}$		
99	97	200,7	220	282	960 000	1 750 000	212 000	600	WRE260	260X5
65	61	193,9	206	250	490 000	1 030 000	120 000	650	WRE230	230X5
110	108	217,8	239	302	1 140 000	2 130 000	255 000	550	WRE280	280X5
65	61	203,1	216	260	500 000	1 080 000	125 000	600	WRE240	240X5
110	108	225,65	248	312	1 160 000	2 210 000	260 000	550	WRE290	290X5
65	63	217,55	231	282	520 000	1 160 000	131 000	550	WRE260	260X5
120	116	243,05	267	336	1 350 000	2 600 000	300 000	500	WRE310	310X6
65	63	227,15	241	292	540 000	1 210 000	136 000	550	WRE270	270X5
130	126	259,85	286	366	1 570 000	3 050 000	350 000	480	WRE340	340X6
75	73	248,7	264	322	700 000	1 550 000	174 000	480	WRE300	300X5
130	126	279,25	305	386	1 630 000	3 300 000	370 000	440	WRE360	360X6
75	71	271,7	287	346	740 000	1 700 000	186 000	480	WRE320	320X6
154	150	304,95	336	426	2 380 000	4 700 000	520 000	400	WRE400	400X6
75	71	292,7	310	366	840 000	1 990 000	215 000	440	WRE340	340X6
154	149	320,95	354	453	2 600 000	5 200 000	570 000	380	WRE420	420X7
176	171	346,85	375	493	3 000 000	5 800 000	620 000	340	WRE460	460X7
75	71	328	346	406	900 000	2 250 000	234 000	380	WRE380	380X6

FAG

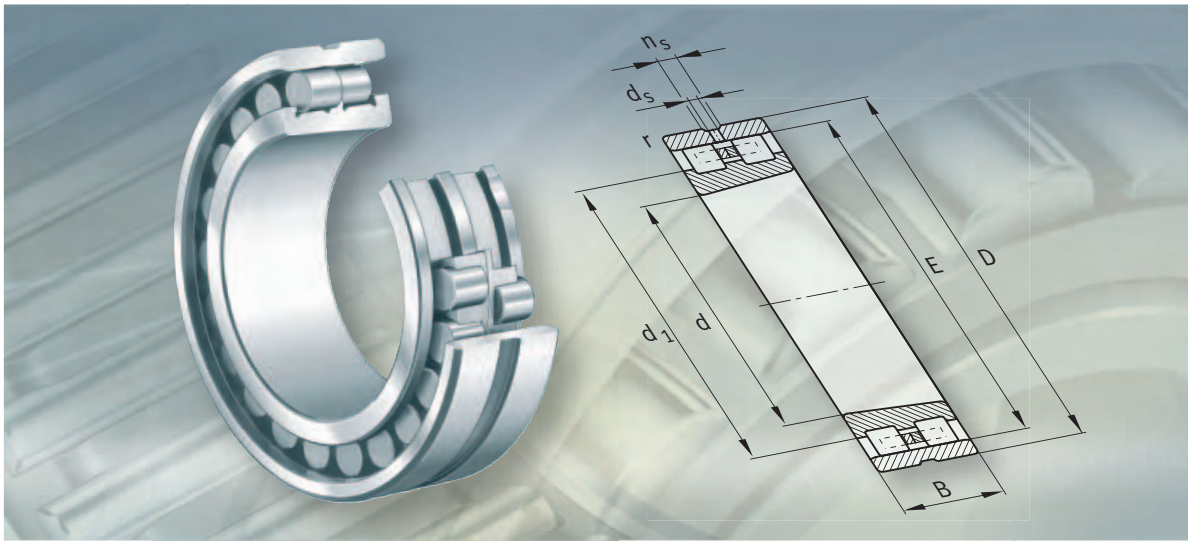

Прецизионные цилиндрические роликоподшипники

двухрядные

Прецизионные цилиндрические роликоподшипники

		страница
Общий обзор	Прецизионные цилиндрические роликоподшипники	502
Основные свойства	Роликоподшипники без бортов на наружном кольце	503
	Рабочая температура	503
	Сепаратор	503
	Дополнительные обозначения	503
Рекомендации конструктору и обеспечение надежности	Срок службы подшипников	504
	Эквивалентная статическая нагрузка	504
	Запас статической грузоподъемности	504
	Частоты вращения	504
	Проектирование подшипниковой опоры	505
Точность		508
	Радиальный зазор	509
Таблицы размеров	Прецизионные цилиндрические роликоподшипники, двухрядные, без бортов на наружном кольце	510

Прецизионные цилиндрические роликоподшипники

Без бортов на наружном кольце

NN30..-AS-K-M-SP

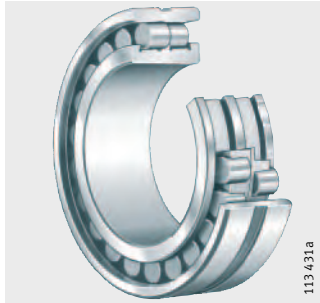

Прецизионные цилиндрические роликоподшипники

639039627
Основные свойства

Цилиндрические роликоподшипники являются прецизионными и изготавливаются для металлообрабатывающих станков. Они позволяют создавать радиально жесткие, высокоточные подшипниковые опоры и в основном применяются в опорах главных шпинделей.

Подшипники состоят из массивных наружных колец без бортов, массивных внутренних колец с тремя бортами и цилиндрических роликов с массивными латунными сепараторами.
Для оптимального регулирования радиального зазора в подшипнике внутреннее кольцо имеет коническое отверстие с конусностью 1:12. Цилиндрические роликоподшипники являются разъемными и поэтому легко монтируются и демонтируются. Оба кольца подшипников благодаря этому могут быть установлены с натягом.

Подробное описание прецизионных цилиндрических роликоподшипников (возможные исполнения, расчет, смазывание, регулирование зазора) содержится в каталоге AC 41130 «Прецизионные подшипники».

Роликоподшипники без бортов на наружном кольце
638999947

Цилиндрические роликоподшипники NN30..-AS-K-M-SP являются плавающими подшипниками и предназначены для восприятия только радиальных нагрузок. Как правило, осевые нагрузки несут двойные упорно-радиальные шарикоподшипники.

Осевое перемещение
638984075

Наружное и внутреннее кольца могут быть смещены в осевом направлении из среднего положения относительно друг друга на величину «s», указанную в таблицах размеров.

Уплотнения
638968203

Подшипники поставляются без уплотнений.

Смазывание
958597771

Смазывание прецизионных цилиндрических роликоподшипников осуществляется с торцов, а также через кольцевую канавку и смазочные отверстия в наружном кольце. Они могут смазываться консистентной смазкой или маслом.

Рабочая температура
638945419

Цилиндрические роликоподшипники специальной точности (SP) можно применять при рабочей температуре от –30 °C до +150 °C.

В случае длительной эксплуатации при температуре более +120 °C необходимо обратиться к нам с запросом.

Сепаратор
638929547

Данные цилиндрические роликовые подшипники имеют два массивных латунных сепаратора, центрированных по телам качения.

Дополнительные обозначения
638906763

Поставляемые исполнения
638909579

Дополнительные обозначения поставляемых исполнений приведены в таблице.

Дополнительное обозначение	Описание	Исполнение
A	Изменения во внутренней конструкции	Стандартное
K	Коническое отверстие, конусность 1:12	
M	Массивный латунный сепаратор с центрированием по телам качения	
S	Кольцевая канавка и смазочные отверстия в наружном кольце	
SP	Класс точности SP	

639193739
Рекомендации конструктору и обеспечение надежности

Срок службы подшипников
932020107

От прецизионных подшипников требуется высокоточное ведение деталей машин и передача нагрузок вплоть до очень высоких частот вращения. Подшипники подбираются, преимущественно, по точности, жесткости и характеристикам вращения. Для того, чтобы они могли выполнять свои задачи как можно дольше, их вращение должно происходить без износа. Предпосылкой для этого является прочная гидродинамическая масляная пленка в местах контакта тел и дорожек качения. При таких условиях подшипники качения во многих применениях достигают усталостной выносливости. В конструкциях, обладающих усталостной выносливостью, срок службы подшипника чаще всего ограничивается сроком службы смазочного вещества.

С точки зрения нагрузки решающее влияние на срок службы подшипника оказывают контактные напряжения по Герцу и кинематика подшипника. Поэтому при проектировании высокопроизводительных машин целесообразен индивидуальный расчет с использованием специализированных вычислительных программ.

Так как выход из строя по причине усталости материала для прецизионных подшипников, исходя из практического опыта, роли не играет, расчет долговечности L_{10} согласно DIN ISO 281 для оценки срока службы не приводит к ожидаемому результату.

Эквивалентная статическая нагрузка
639161995

Для подшипников под действием статической нагрузки справедливо:

$$P_0 = F_{0r}$$

Запас статической грузоподъемности
639139211

$$S_0 = \frac{C_{0r}}{P_0}$$

S_0 –
запас статической грузоподъемности;

C_{0r} Н
статическая грузоподъемность, см. таблицы размеров;

P_0 Н
эквивалентная статическая нагрузка.

Для обеспечения достаточно высокой плавности хода запас статической грузоподъемности должен быть $S_0 > 3$.

Частоты вращения
639109515

Частота вращения зависит от радиального зазора в подшипнике при рабочей температуре. В целях расчета соответствующие значения из таблицы размеров следует умножить на поправочный коэффициент по таблице.

Предельные частоты вращения n_G действительны при смазывании консистентной смазкой или минимальным количеством масла и превышать их не допускается.

Поправочные коэффициенты
639112331

Зазор или натяг при работе мкм	Коэффициент
от 0 до 5 (зазор)	от 1 до 1,1
от –5 до 0 (натяг)	от 0,8 до 1

Проектирование подшипниковой опоры

933711623
Исполнение конической шейки вала
639098635
Коническая шейка вала
39803403

Рекомендации по исполнению конической посадочной поверхности вала приведены в таблице и на *рис. 1*.

Диаметр вала		Отклонение меньшего диаметра конуса		Допуск круглости	Допуск плоскостности	Торцовое биение	Параметр шероховатости
d мм		мкм		t_2 мкм	t_3 мкм	t_4 мкм	R_a мкм
свыше	до	верхнее	нижнее				
18	30	+73	+64	1	1	1,5	0,2
30	40	+91	+80	1	1	1,5	0,2
40	50	+108	+97	1	1	1,5	0,2
50	65	+135	+122	1,2	1,2	2	0,2
65	80	+159	+146	1,2	1,2	2	0,2
80	100	+193	+178	1,5	1,5	2,5	0,2
100	120	+225	+210	1,5	1,5	2,5	0,2
120	140	+266	+248	2	2	3,5	0,2
140	160	+298	+280	2	2	3,5	0,2
160	180	+328	+310	2	2	3,5	0,2
180	200	+370	+350	3	3	4,5	0,2
200	225	+405	+385	3	3	4,5	0,2
225	250	+445	+425	3	3	4,5	0,2
250	280	+498	+475	4	4	6	0,4
280	315	+548	+525	4	4	6	0,4
315	355	+615	+590	5	5	7	0,4
355	400	+685	+660	5	5	7	0,4
400	450	+767	+740	6	6	8	0,4
450	500	+847	+820	6	6	8	0,4

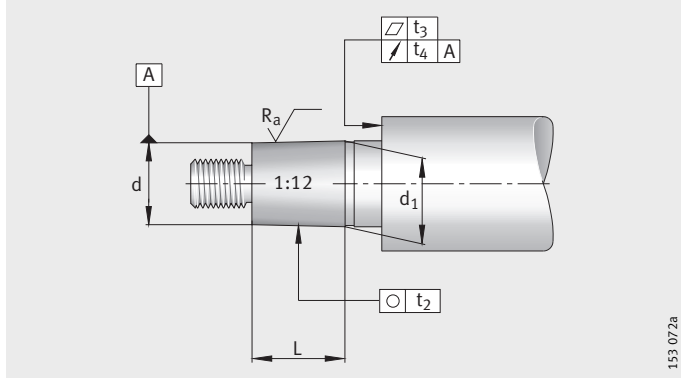

39804555
Рисунок 1
Исполнение вала

Отклонение угла конусности вала для подшипников класса точности SP содержит следующая таблица.

Отклонение угла конусности
39807115

Длина конуса L мм		Допуск угла конусности AT_D мкм			
L_U свыше	L_O до	AT_{DU}		AT_{DO}	
16	25	+2	0	+3,2	0
25	40	+2,5	0	+4	0
40	63	+3,2	0	+5	0
63	100	+4	0	+6,3	0
100	160	+5	0	+8	0
160	250	+6,3	0	+10	0

Допуск угла конусности AT_D измеряется перпендикулярно оси и понимается здесь как отклонение диаметра.

Если используются приборы для измерения конусности FAG MGK132, следует наполовину уменьшить приведенные значения AT_D (допуск угла наклона образующей).

Для длин конусов, номинальные размеры которых лежат между приведенными в таблице значениями, допуск угла конусности AT_D следует рассчитывать методом интерполяции.

Пример расчета
639062027

Длина конуса шейки вала 50 мм, класс точности SP.

$$AT_D = AT_{DU} + \frac{AT_{DO} - AT_{DU}}{L_o - L_u} \cdot (L - L_u)$$

$$AT_D = 3{,}2 + \frac{5 - 3{,}2}{63 - 40} \cdot (50 - 40) = 3{,}98\,\text{мкм}$$

Допуск угла конусности AT_D = +4 мкм.

Исполнение корпуса
639051915

Для того, чтобы подшипники можно было смонтировать или демонтировать, должен соблюдаться размер $D_{b\ min}$ из таблиц размеров.

Рекомендации по исполнению корпуса приведены в таблице и на *рис. 2*.

Отверстие корпуса
39816587

Отверстие корпуса				Допуск цилиндричности	Допуск плоскостности	Допуск торцового биения	Допуск соосности	Параметр шероховатости
D мм		Отклонение мкм		t_1 мкм	t_3 мкм	t_4 мкм	t_5 мкм	R_a мкм
свыше	до	верхнее	нижнее					
30	50	+2	−9	1,5	1,5	2,5	4	0,4
50	80	+3	−10	2	2	3	5	0,4
80	120	+2	−13	2,5	2,5	4	6	0,8
120	180	+3	−15	3,5	3,5	5	8	0,8
180	250	+2	−18	4,5	4,5	7	10	0,8
250	315	+3	−20	6	6	8	12	1,6
315	400	+3	−22	7	7	9	13	1,6
400	500	+2	−25	8	8	10	15	1,6
500	630	0	−29	9	9	11	16	1,6
630	800	0	−32	10	10	12	18	1,6

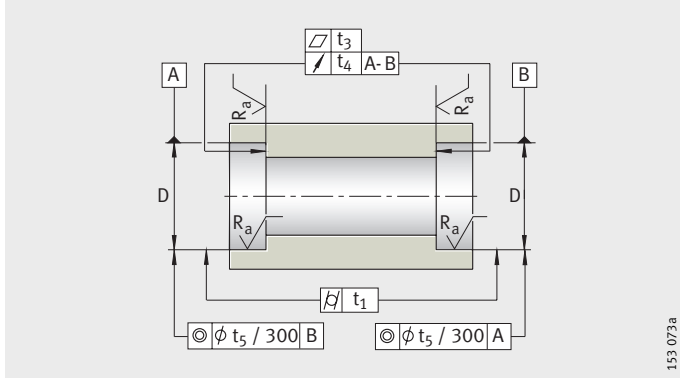

39817739

Рисунок 2
Исполнение корпуса

Присоединительные размеры
933722251

В таблицах размеров приведены максимальные значения радиуса r_a, а также диаметры заплечиков d_a, D_a и D_b.

639205259
Точность

Подшипники соответствуют классу точности SP. Подшипники более высокого класса точности UP поставляются по заказу.

Допуски ширины
639208075

Отверстие d мм		Отклонение ширины (относительно отверстия) Δ_{Bs} мкм		Непостоянство ширины V_{Bs} мкм
свыше	до			
18	30	0	–120	2,5
30	50	0	–120	3
50	80	0	–150	4
80	120	0	–200	4
120	180	0	–250	5
180	250	0	–300	6
250	315	0	–350	8
315	400	0	–400	10
400	500	0	–450	12

Допуски внутреннего кольца с коническим отверстием
639209483

Отверстие						Непостоянство диаметра отверстия	Радиальное биение	Торцовое биение	
d мм		Отклонение среднего диаметра отверстия							
		Δ_{dmp} мкм		$\Delta_{d1\,mp} - \Delta_{dmp}$ мкм		V_{dp} мкм	K_{ia} мкм	S_d мкм	S_{ia} мкм
свыше	до								
18	30	10	0	4	0	3	3	4	4
30	50	12	0	4	0	4	4	4	4
50	80	15	0	5	0	5	4	5	5
80	120	20	0	6	0	5	5	5	5
120	180	25	0	8	0	7	6	6	7
180	250	30	0	9	0	8	8	7	8
250	315	35	0	11	0	9	8	8	10
315	400	40	0	12	0	12	10	10	12
400	500	45	0	14	0	14	10	12	15

Допуски наружного кольца
639210891

Наружный диаметр				Непостоянство наружного диаметра	Радиальное биение	Торцовое биение	
D мм		Отклонение наружного диаметра Δ_{Ds} мкм		V_{Dp} мкм	K_{ea} мкм	S_D мкм	S_{ea} мкм
свыше	до						
30	50	0	–7	4	5	4	5
50	80	0	–9	5	5	4	5
80	120	0	–10	5	6	5	6
120	150	0	–11	6	7	5	7
150	180	0	–13	7	8	5	8
180	250	0	–15	8	10	7	10
250	315	0	–18	9	11	8	10
315	400	0	–20	10	13	10	13
400	500	0	–23	12	15	11	15
500	630	0	–28	14	17	13	18
630	800	0	–35	18	20	15	22

Радиальный зазор
639212299

Меньший в сравнении с нормальным радиальный зазор в подшипниках соответствует группе зазоров C1NA для классов точности SP и UP. Зазор в условном обозначении подшипников не указывается. Кольца подшипников невзаимозаменяемы.

Радиальный зазор в подшипниках с коническим отверстием (без контрольной нагрузки)
639215115

Отверстие d мм		Радиальный зазор C1NA мкм	
свыше	до	мин.	макс.
24	30	15	25
30	40	15	25
40	50	17	30
50	65	20	35
65	80	25	40
80	100	35	55
100	120	40	60
120	140	45	70
140	160	50	75
160	180	55	85
180	200	60	90
200	225	60	95
225	250	65	100
250	280	75	110
280	315	80	120
315	355	90	135
355	400	100	150
400	450	110	170
450	500	120	190

Прецизионные цилиндрические роликоподшипники

двухрядные
без бортов на наружном кольце

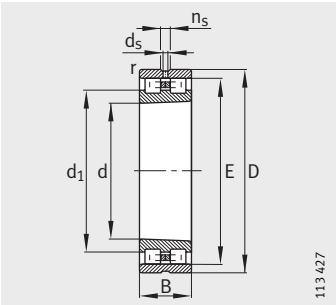

NN30..-AS-K-M-SP
Конусность 1:12

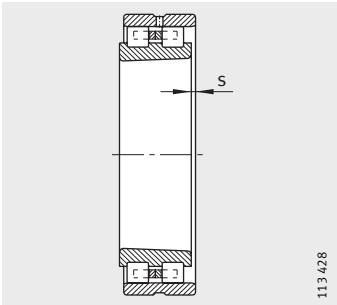

1) Осевое перемещение «s»

Таблица размеров · Размеры в мм

Условное обозначение	Масса	Размеры								
	m ≈кг	d	D	B	r мин.	s[1)]	E	d_1 ≈	d_s	n_s
NN3006-AS-K-M-SP	0,191	**30**	55	19	1	1,4	48,5	39,7	3,2	4,8
NN3007-AS-K-M-SP	0,249	**35**	62	20	1	1,4	55	45,4	3,2	4,8
NN3008-AS-K-M-SP	0,303	**40**	68	21	1	1,4	61	50,6	3,2	4,8
NN3009-AS-K-M-SP	0,393	**45**	75	23	1	1,7	67,5	56,3	3,2	4,8
NN3010-AS-K-M-SP	0,426	**50**	80	23	1	1,7	72,5	61,3	3,2	4,8
NN3011-AS-K-M-SP	0,63	**55**	90	26	1,1	1,9	81	68,2	3,2	4,8
NN3012-AS-K-M-SP	0,674	**60**	95	26	1,1	1,9	86,1	73,3	3,2	4,8
NN3013-AS-K-M-SP	0,715	**65**	100	26	1,1	1,9	91	78,2	3,2	4,8
NN3014-AS-K-M-SP	1,04	**70**	110	30	1,1	2,3	100	85,6	3,2	6,5
NN3015-AS-K-M-SP	1,09	**75**	115	30	1,1	2,3	105	90,6	3,2	6,5
NN3016-AS-K-M-SP	1,51	**80**	125	34	1,1	2,5	113	97	3,2	6,5
NN3017-AS-K-M-SP	1,58	**85**	130	34	1,1	2,5	118	102	3,2	6,5
NN3018-AS-K-M-SP	2,05	**90**	140	37	1,5	2,5	127	109,4	3,2	6,5
NN3019-AS-K-M-SP	2,14	**95**	145	37	1,5	2,5	132	114,4	3,2	6,5
NN3020-AS-K-M-SP	2,23	**100**	150	37	1,5	2,5	137	119,4	3,2	6,5
NN3021-AS-K-M-SP	2,84	**105**	160	41	2	2,6	146	125,2	3,2	6,5
NN3022-AS-K-M-SP	3,61	**110**	170	45	2	2,9	155	132,6	3,2	6,5
NN3024-AS-K-M-SP	3,94	**120**	180	46	2	3,1	165	142,6	3,2	6,5
NN3026-AS-K-M-SP	5,79	**130**	200	52	2	3,4	182	156,4	4,8	9,5
NN3028-AS-K-M-SP	6,22	**140**	210	53	2	3,4	192	166,4	4,8	9,5
NN3030-AS-K-M-SP	7,58	**150**	225	56	2,1	3,7	206	178,8	4,8	9,5
NN3032-AS-K-M-SP	9,23	**160**	240	60	2,1	4,2	219	190,2	4,8	9,5
NN3034-AS-K-M-SP	12,5	**170**	260	67	2,1	4,5	236	204	4,8	9,5
NN3036-AS-K-M-SP	16,4	**180**	280	74	2,1	4,8	255	218,2	6,3	12,2
NN3038-AS-K-M-SP	17,3	**190**	290	75	2,1	4,8	265	228,2	6,3	12,2
NN3040-AS-K-M-SP	22,2	**200**	310	82	2,1	5,3	282	242	6,3	12,2
NN3044-AS-K-M-SP	29,1	**220**	340	90	3	4,5	310	265,2	8	15
NN3048-AS-K-M-SP	31,6	**240**	360	92	3	6	330	285,2	8	15
NN3052-AS-K-M-SP	46,2	**260**	400	104	4	6,5	364	312,8	8	15
NN3056-AS-K-M-SP	49,7	**280**	420	106	4	6,8	384	332,8	8	15
NN3060-AS-K-M-SP	68,8	**300**	460	118	4	7,5	418	360,4	9,5	17,7
NN3064-AS-K-M-SP	74,2	**320**	480	121	4	7,9	438	380,4	9,5	17,7
NN3068-AS-K-M-SP	99,3	**340**	520	133	5	8,7	473	409	9,5	17,7
NN3072-AS-K-M-SP	104	**360**	540	134	5	8,7	493	429	9,5	17,7

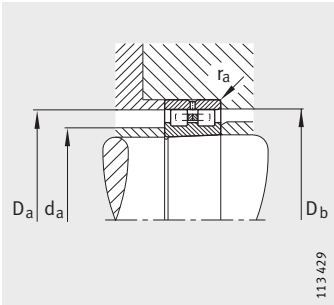

Присоединительные размеры

Присоединительные размеры				Грузоподъемность		Нагрузка предела усталости	Предельные частоты вращения	
d_a мин.	D_a макс.	D_b мин.	r_a макс.	дин. C_r Н	стат. C_{0r} Н	C_{ur} Н	n_G Консист. смазка мин$^{-1}$	n_G Масло мин$^{-1}$
35	50	49	1	29 000	34 000	4 800	16 000	19 000
40	57	56	1	35 500	44 000	6 500	14 000	17 000
45	63	62	1	45 000	58 500	8 400	12 000	15 000
50	70	69	1	54 000	72 000	10 700	11 000	14 000
55	75	74	1	57 000	80 000	11 800	10 000	13 000
61	84	82	1	72 000	100 000	15 600	9 000	11 000
66	89	87	1	75 000	110 000	17 200	8 500	10 000
71	94	92	1	76 500	116 000	18 000	8 000	9 500
76	104	102	1	98 000	150 000	22 400	7 000	8 500
81	109	107	1	100 000	156 000	23 400	6 700	8 000
86	119	115	1	120 000	186 000	28 500	6 300	7 500
91	124	120	1	125 000	200 000	30 500	6 000	7 000
98	132	129	1,5	140 000	224 000	36 000	5 600	6 700
103	137	134	1,5	143 000	236 000	37 000	5 300	6 300
108	142	139	1,5	146 000	245 000	38 000	5 300	6 300
114	151	148	2	190 000	310 000	46 000	4 800	5 600
119	161	157	2	220 000	360 000	54 000	4 500	5 300
129	171	167	2	232 000	390 000	57 000	4 300	5 000
139	191	184	2	290 000	500 000	72 000	3 800	4 500
149	201	194	2	300 000	520 000	74 000	3 600	4 300
160	215	208	2,1	335 000	585 000	83 000	3 400	4 000
170	230	222	2,1	375 000	670 000	93 000	3 200	3 800
180	250	239	2,1	450 000	800 000	111 000	3 000	3 600
190	270	258	2,1	570 000	1 000 000	134 000	2 800	3 400
200	280	268	2,1	585 000	1 040 000	138 000	2 600	3 200
210	300	285	2,1	655 000	1 200 000	161 000	2 400	3 000
232	328	313	2,5	800 000	1 460 000	187 000	2 200	2 800
252	348	334	2,5	850 000	1 560 000	199 000	2 000	2 600
275	385	368	3	1 060 000	2 000 000	249 000	1 900	2 400
295	405	388	3	1 080 000	2 080 000	255 000	1 800	2 200
315	445	422	3	1 270 000	2 400 000	290 000	1 600	1 900
335	465	442	3	1 320 000	2 600 000	310 000	1 600	1 900
357	503	477	4	1 630 000	3 250 000	380 000	1 400	1 700
377	523	497	4	1 660 000	3 350 000	390 000	1 400	1 700

Прецизионные цилиндрические роликоподшипники

двухрядные
без бортов на наружном кольце

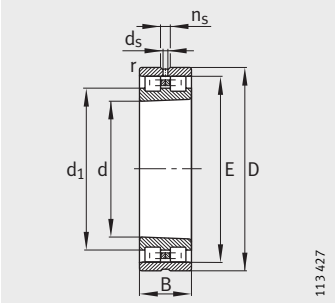

NN30..-AS-K-M-SP
Конусность 1:12

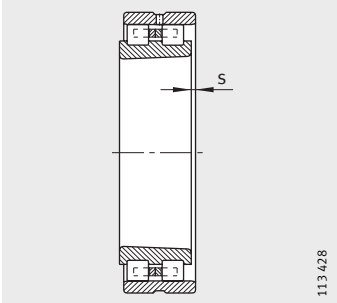

1) Осевое перемещение «s»

Таблица размеров (продолжение) · Размеры в мм

Условное обозначение	Масса	Размеры								
	m	d	D	B	r	s[1]	E	d_1	d_s	n_s
	≈кг				мин.			≈		
NN3076-AS-K-M-SP	110	**380**	560	135	5	9	513	449	9,5	17,7
NN3080-AS-K-M-SP	143	**400**	600	148	5	9,5	549	477	9,5	17,7
NN3084-AS-K-M-SP	150	**420**	620	150	5	10	569	497	9,5	17,7
NN3088-AS-K-M-SP	172	**440**	650	157	6	10,3	597	520,2	12,5	23,5
NN3092-AS-K-M-SP	197	**460**	680	163	6	10,5	624	544	12,5	23,5
NN3096-AS-K-M-SP	206	**480**	700	165	6	11	644	564	12,5	23,5
NN30/500-AS-K-M-SP	214	**500**	720	167	6	11,5	664	584	12,5	23,5

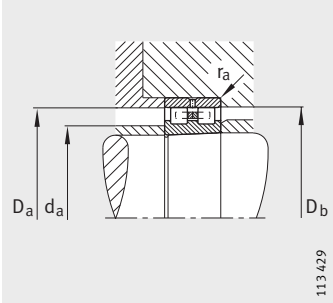

Присоединительные размеры

Присоединительные размеры				Грузоподъемность		Нагрузка предела усталости	Предельные частоты вращения	
d_a мин.	D_a макс.	D_b мин.	r_a макс.	дин. C_r Н	стат. C_{0r} Н	C_{ur} Н	n_G Консист. смазка мин$^{-1}$	n_G Масло мин$^{-1}$
397	543	517	4	1 700 000	3 450 000	400 000	1 300	1 600
417	583	553	4	2 160 000	4 500 000	490 000	1 200	1 500
437	603	573	4	2 120 000	4 500 000	490 000	1 200	1 500
463	627	601	5	2 450 000	5 100 000	550 000	1 100	1 400
483	657	628	5	2 600 000	5 400 000	590 000	1 100	1 400
503	677	648	5	2 700 000	5 850 000	630 000	1 000	1 300
523	697	668	5	2 650 000	5 850 000	620 000	1 000	1 300

FAG

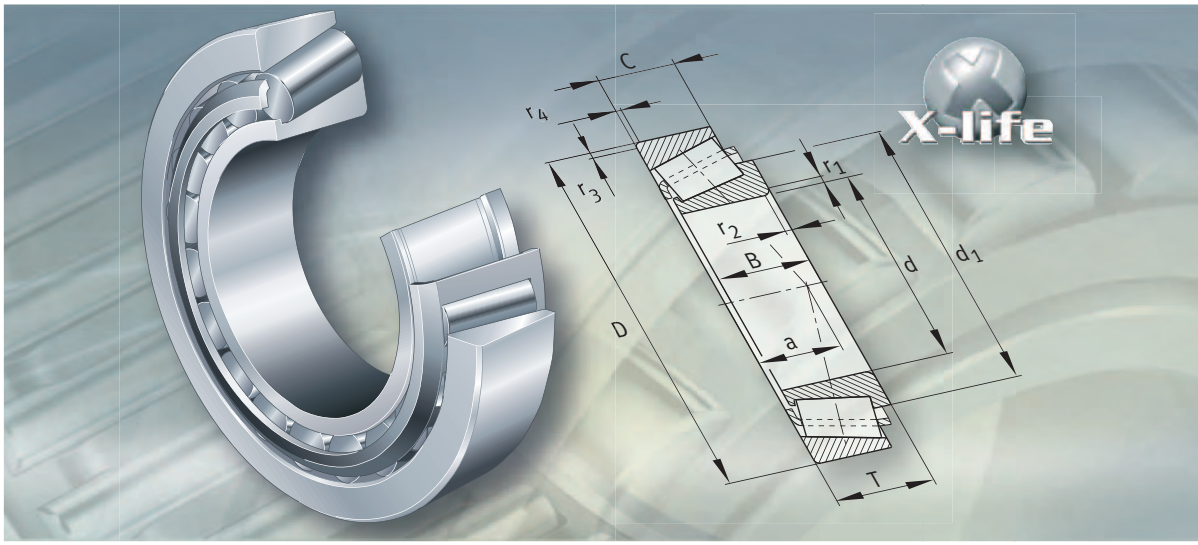

Роликоподшипники конические

Роликоподшипники конические

		страница
Общий обзор	Роликоподшипники конические	516
Основные свойства	X-life	517
	Восприятие радиальной и осевой нагрузки	517
	Компенсация углов перекоса	518
	Специально подобранные сдвоенные подшипники N11CA	518
	Роликоподшипники интегральные конические JKOS с уплотнением	518
	Уплотнения	518
	Смазывание	518
	Рабочая температура	519
	Сепараторы	519
	Дополнительные обозначения	519
Рекомендации конструктору и обеспечение надежности	Определение осевой силы	520
	Эквивалентная динамическая нагрузка	522
	Эквивалентная статическая нагрузка	523
	Грузоподъемность и нагрузка предела усталости сдвоенных подшипников	524
	Требуемая минимальная радиальная нагрузка	524
	Частоты вращения	524
	Проектирование подшипниковой опоры	524
Точность	Подшипники с метрическими размерами	525
	Подшипники с размерами в дюймах	528
	Осевой зазор	529
Таблицы размеров	Роликоподшипники конические однорядные	530
	Роликоподшипники конические специально подобранные сдвоенные	546
	Роликоподшипники конические однорядные, размеры в дюймах	550
	Роликоподшипники интегральные конические, уплотнение с одной стороны	554

однорядные

302, 303, 313, 320, 322, 323, 323..-A, 323..-B, 329, 330, 331, 332, T, K

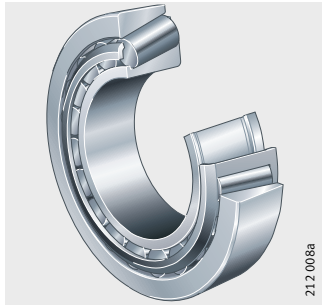

специально подобранные сдвоенные подшипники

313..-N11CA, 320..-N11CA, 322..-N11CA, 329..-N11CA

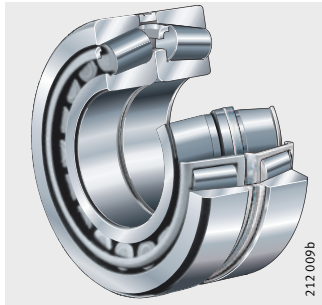

Роликоподшипники интегральные конические

уплотнение с одной стороны

JK0S

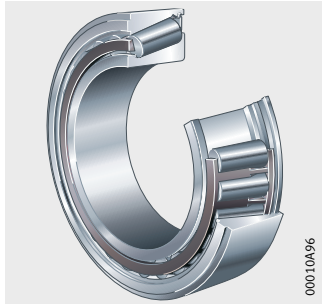

650691595
Основные свойства

Конические роликоподшипники состоят из массивных наружных и внутренних колец с коническими дорожками качения и конических роликов в сепараторе с окнами.

Выпускаются следующие исполнения подшипников:

- стандартное исполнение;
- специально подобранные сдвоенные без уплотнений;
- интегральное исполнение JK0S с уплотнением с одной стороны.

Подшипники без уплотнений являются разъемными. Благодаря этому, внутреннее кольцо с роликами и сепаратором может быть смонтировано отдельно от наружного кольца.

Подшипники поставляются с размерами в миллиметрах и в дюймах. Исполнения с буквой K в условном обозначении имеют размеры в дюймах. Для новых конструкций следует, однако, предпочесть метрические размеры.

X-life
958634507

Конические роликоподшипники конструктивного ряда T7FC поставляются в исполнении X-life. Такие подшипники обладают улучшенными поверхностями, более эффективной комбинацией материала и термообработки, а также оптимизированной геометрией контактирующих поверхностей. Благодаря этому улучшены условия скольжения и повышена динамическая грузоподъемность. При одинаковых условиях эксплуатации достигается существенное увеличение номинальной долговечности подшипника. Для определенных применений это позволяет уменьшить размер подшипникового узла.

Подшипники в исполнении X-life отмечены в таблицах размеров.

Восприятие радиальной и осевой нагрузки
650663307

Конические роликоподшипники воспринимают высокие радиальные и односторонние осевые нагрузки.

Для восприятия осевых сил в противоположном направлении, как правило, необходим второй подшипник, установленный зеркально. В такой комбинации подшипники устанавливаются по схеме «O» или «X», см. *рис. 1* и *рис. 2*, стр. 520.

Угол контакта
822403595

Осевая грузоподъемность зависит от угла контакта, то есть, чем больше угол, тем более высокую осевую нагрузку может нести подшипник.

Величина угла контакта и, таким образом, способность к восприятию нагрузки характеризуется зависящим от конструкции подшипника значением e, приводимым в таблицах размеров. Подшипники конструктивных рядов 313, 323..-B, T5ED и T7FC, благодаря особенно большому углу контакта, способны воспринимать крайне высокие осевые нагрузки.

Компенсация углов перекоса
640626315

Модифицированный линейный контакт конических роликов и дорожек качения обеспечивает оптимальное распределение контактных напряжений, предотвращает напряжения на кромках и позволяет подшипникам самоустанавливаться.

При уровне нагрузки $P/C_r \leqq 0{,}2$ взаимный перекос колец подшипника не должен составлять более 4 угловых минут. При более высоких нагрузках или перекосах необходимо обратиться к нам с запросом.

Специально подобранные сдвоенные подшипники
650613899

Конические роликоподшипники с дополнительным обозначением N11CA специально подобраны и сдвоены по схеме «X» и, таким образом, воспринимают высокие осевые нагрузки в обе стороны и нагрузки опрокидывающим моментом.

Осевой зазор в сдвоенном подшипнике задается дистанционным кольцом, установленным между двумя наружными кольцами; его значение указывается в дополнительном обозначении, см. раздел «Осевой зазор», стр. 529.

По заказу мы поставляем также подшипники, сдвоенные по схеме «O» (N11BA).

При заказе следует указывать количество отдельных подшипников, а не количество комплектов.

Роликоподшипники интегральные конические с уплотнением
728183563

Конические роликоподшипники конструктивного ряда JK0S представляют собой готовые к монтажу подшипники с уплотнением с одной стороны, устанавливаемые, преимущественно, парами по схеме «O». Подшипники неразъемные и не требуют дополнительного смазывания.

Регулировка осевого зазора не требуется
834193803

Регулировать осевой зазор в паре подшипников не требуется. Он образуется благодаря очень узкому допуску выступания (размер u) внутреннего кольца над наружным при фиксировании внутренних колец на валу при помощи гайки или торцовой крышки вала.

Для получения корректного осевого зазора после монтажа подшипника внутренние или наружные кольца подшипников устанавливаются с натягом.

При ~~сдваивании~~ роликоподшипников по схеме «O» на наружном кольце образуется канавка под пружинное стопорное кольцо BR. Пружинное стопорное кольцо заказывается отдельно.

Уплотнения
640649099

Обычные и специально подобранные сдвоенные конические роликоподшипники не имеют уплотнений.

Конические интегральные роликоподшипники JK0S имеют контактное уплотнение с одной стороны.

Смазывание
958653067

Для смазывания обычных и специально подобранных сдвоенных конических роликоподшипников можно использовать масло или консистентную смазку.

Конические интегральные роликоподшипники JK0S поставляются заполненными высококачественной консистентной смазкой.

Рабочая температура
640603531

Конические роликоподшипники без уплотнений можно применять при температуре от –30 °C до +120 °C. В случае продолжительной эксплуатации при температуре свыше +120 °C просим Вас обратиться с запросом в инженерную службу.

Подшипники с контактным уплотнением применяются при рабочей температуре от –30 °C до +110 °C, ограничиваемой термическими характеристиками консистентной смазки и материала уплотнения.

Сепараторы
640587659

Открытые конические роликоподшипники оснащаются стальным штампованным сепаратором.

У конических интегральных роликоподшипников JK0S сепараторы изготовлены из армированного стекловолокном полиамида 66.

Дополнительные обозначения
640571019

Поставляемые исполнения
42033547

Дополнительные обозначения поставляемых исполнений приведены в табл.

Дополнительное обозначение	Описание	Исполнение
A	Изменения во внутренней конструкции	Стандартное
N11CA-A..	Пара конических роликоподшипников, сдвоенных по схеме «X», с дистанционным кольцом между наружными кольцами. Осевой зазор в мкм	
B	Увеличенный угол контакта	
X	Наружные размеры приведены в соответствие международным нормам	
P5	Более высокая точность	Специальное, поставляется по заказу и доступно для определенных конструктивных рядов

640887563
Рекомендации конструктору и обеспечение надежности

Определение осевой силы
640876299

При действии радиальной нагрузки внутри подшипника возникает осевая сила, которая должна восприниматься вторым подшипником и учитываться при расчете эквивалентной нагрузки.

В зависимости от схемы установки подшипников («O» или «X»), сначала необходимо определить осевую силу для установленных без предварительного натяга и без зазора подшипников, см. *рис. 1*, *рис. 2* и табл. «Соотношение нагрузок и осевая сила», стр. 521.

Предполагается:

- радиальные силы положительны и приложены к центрам давления;
- подшипник A нагружен радиальной силой F_{rA}, подшипник B – силой F_{rB};
- F – внешняя осевая сила, действующая на подшипник A.

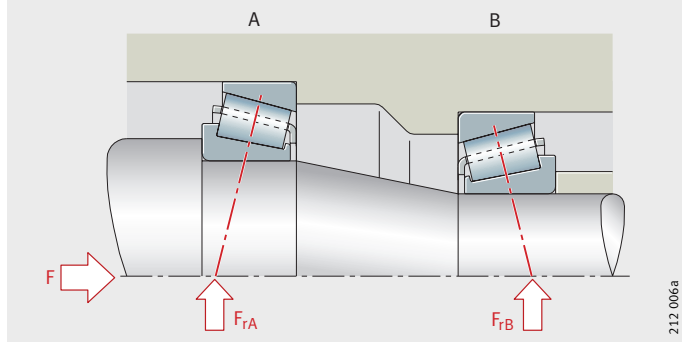

42041867
Рисунок 1
Подшипники, установленные по схеме «O»

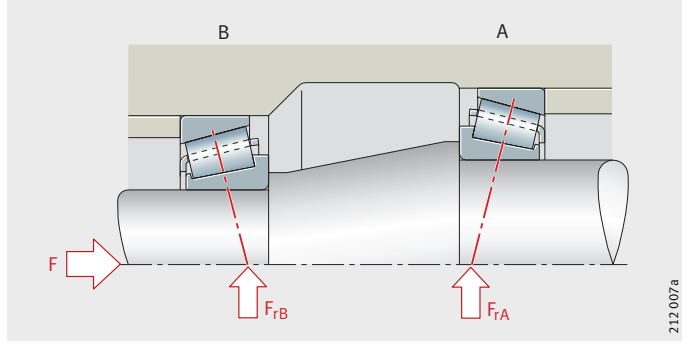

42043275
Рисунок 2
Подшипники, установленные по схеме «X»

Соотношение нагрузок и осевая сила
42044683

Соотношение нагрузок		Осевая сила F_a [1]	
Радиальная нагрузка на подшипник	Внешняя осевая сила	Подшипник A	Подшипник B
$\frac{F_{rA}}{Y_A} \leqq \frac{F_{rB}}{Y_B}$	$F \geqq 0$	$F_a = F + 0{,}5 \cdot \frac{F_{rB}}{Y_B}$	[2]
$\frac{F_{rA}}{Y_A} > \frac{F_{rB}}{Y_B}$	$F > 0{,}5 \cdot \left(\frac{F_{rA}}{Y_A} - \frac{F_{rB}}{Y_B}\right)$	$F_a = F + 0{,}5 \cdot \frac{F_{rB}}{Y_B}$	[2]
	$F \leqq 0{,}5 \cdot \left(\frac{F_{rA}}{Y_A} - \frac{F_{rB}}{Y_B}\right)$	[2]	$F_a = 0{,}5 \cdot \frac{F_{rA}}{Y_A} - F$

[1] Осевая сила F_a, которую следует использовать при расчете эквивалентной динамической нагрузки на подшипник.

[2] Если формула в соответствующей ячейке таблицы не приведена, то осевая сила не учитывается.

Соотношение нагрузок и осевая сила для подшипников JK0S
728386315

Соотношение нагрузок [1]	Осевая сила F_a [2]	
$Y = Y_A = Y_B$	Подшипник A	Подшипник B
$F_{rA} \leqq F_{rB}$	$F_a = F + 0{,}5 \cdot \frac{F_{rB}}{Y}$	–
$F_{rA} > F_{rB}$ $F > 0{,}5 \cdot \left(\frac{F_{rA} - F_{rB}}{Y}\right)$	$F_a = F + 0{,}5 \cdot \frac{F_{rB}}{Y}$	–
$F_{rA} > F_{rB}$ $F \leqq 0{,}5 \cdot \left(\frac{F_{rA} - F_{rB}}{Y}\right)$	–	$F_a = 0{,}5 \cdot \frac{F_{rA}}{Y} - F$

[1] Подшипники установлены парами.

[2] Осевая сила F_a, которую следует использовать при расчете эквивалентной динамической нагрузки на подшипник.

Эквивалентная динамическая нагрузка
640846219

Для одиночных подшипников (в том числе для конических интегральных роликоподшипников JK0S) под действием динамической нагрузки справедливо:

Одиночные подшипники под действием динамической нагрузки
640847627

Соотношение нагрузок	Эквивалентная динамическая нагрузка
$\frac{F_a}{F_r} \leqq e$	$P = F_r$
$\frac{F_a}{F_r} > e$	$P = 0{,}4 \cdot F_r + Y \cdot F_a$

P H
эквивалентная динамическая нагрузка для комбинированной нагрузки;
F_a H
динамическая осевая нагрузка;
F_r H
динамическая радиальная нагрузка;
e, Y –
коэффициенты, см. в таблицах размеров.

Для сдвоенных по схеме «O» или «X» подшипников под действием динамической нагрузки справедливо:

Сдвоенные подшипники под действием динамической нагрузки
640849035

Соотношение нагрузок	Эквивалентная динамическая нагрузка
$\frac{F_a}{F_r} \leqq e$	$P = F_r + 1{,}12 \cdot Y \cdot F_a$
$\frac{F_a}{F_r} > e$	$P = 0{,}67 \cdot F_r + 1{,}68 \cdot Y \cdot F_a$

P H
эквивалентная динамическая нагрузка для комбинированной нагрузки;
F_a H
динамическая осевая нагрузка на сдвоенный подшипник;
F_r H
динамическая радиальная нагрузка на сдвоенный подшипник;
e, Y –
коэффициенты для одиночных подшипников, см. в таблицах размеров.

Для специально подобранных сдвоенных подшипников 313(320, 322, 329)..-N11CA под действием динамической нагрузки справедливо:

Специально подобранные сдвоенные подшипники под действием динамической нагрузки
640850443

Соотношение нагрузок	Эквивалентная динамическая нагрузка
$\frac{F_a}{F_r} \leqq e$	$P = F_r + Y_1 \cdot F_a$
$\frac{F_a}{F_r} > e$	$P = 0{,}67 \cdot F_r + Y_2 \cdot F_a$

P H
эквивалентная динамическая нагрузка для комбинированной нагрузки;
F_a H
динамическая осевая нагрузка на сдвоенный подшипник;
F_r H
динамическая радиальная нагрузка на сдвоенный подшипник;
e, Y_1, Y_2 –
коэффициенты для сдвоенных подшипников, см. в таблицах размеров.

Эквивалентная статическая нагрузка
640829835

Для одиночных подшипников (в том числе для конических интегральных роликоподшипников JK0S) под действием статической нагрузки справедливо:

Одиночные подшипники под действием статической нагрузки
640831243

Соотношение нагрузок	Эквивалентная статическая нагрузка
$\frac{F_{0a}}{F_{0r}} \leqq \frac{1}{2 \cdot Y_0}$	$P_0 = F_{0r}$
$\frac{F_{0a}}{F_{0r}} > \frac{1}{2 \cdot Y_0}$	$P_0 = 0{,}5 \cdot F_{0r} + Y_0 \cdot F_{0a}$

P_0 H
эквивалентная статическая нагрузка для комбинированной нагрузки;
F_{0a} H
статическая осевая нагрузка на подшипник;
F_{0r} H
статическая радиальная нагрузка на подшипник;
Y_0 –
коэффициент, см. в таблицах размеров.

Сдвоенные подшипники под действием статической нагрузки
640813963

Для сдвоенных по схеме «O» или «X» подшипников под действием статической нагрузки справедливо:

$$P_0 = F_{0r} + 2 \cdot Y_0 \cdot F_{0a}$$

P_0 H
эквивалентная статическая нагрузка для комбинированной нагрузки;
F_{0a} H
статическая осевая нагрузка на сдвоенный подшипник;
F_{0r} H
статическая радиальная нагрузка на сдвоенный подшипник;
Y_0 –
коэффициент для одиночных подшипников см. в таблицах размеров.

Специально подобранные сдвоенные подшипники под действием статической нагрузки
640798091

Для специально подобранных сдвоенных подшипников 313(320, 322, 329)..-N11CA под действием статической нагрузки справедливо:

$$P_0 = F_{0r} + Y_0 \cdot F_{0a}$$

P_0 H
эквивалентная статическая нагрузка для комбинированной нагрузки;
F_{0a} H
статическая осевая нагрузка на сдвоенный подшипник;
F_{0r} H
статическая радиальная нагрузка на сдвоенный подшипник;
Y_0 –
коэффициент для сдвоенных подшипников, см. в таблицах размеров.

Грузоподъемность и нагрузка предела усталости сдвоенных подшипников
640781707

Для двух подшипников одинакового размера и исполнения, устанавливаемых непосредственно рядом друг с другом по схеме «O» или «X», динамическая грузоподъемность C_r, статическая грузоподъемность C_{0r} и нагрузка предела усталости C_{ur} сдвоенного подшипника составляет:

- $C_r = 1{,}715 \cdot C_{r\ одиночного\ подшипника}$;
- $C_{0r} = 2 \cdot C_{0r\ одиночного\ подшипника}$;
- $C_{ur} = 2 \cdot C_{ur\ одиночного\ подшипника}$.

Специально подобранные сдвоенные подшипники
640765835

Для специально подобранных сдвоенных подшипников 313..-N11CA, 320..-N11CA, 322..-N11CA и 329..-N11CA значения грузоподъемности приведены в таблицах размеров.

Требуемая минимальная радиальная нагрузка
640749963

Для того, чтобы подшипник работал без проскальзывания, требуется наличие некоторой минимальной радиальной нагрузки $F_{r\ min}$. В особенности это справедливо для высоких частот вращения и высоких ускорений. Поэтому при длительных режимах работы роликоподшипников с сепаратором необходима минимальная радиальная нагрузка порядка $P/C_r > 0{,}02$.

Частоты вращения
640733323

Не допускается превышать предельные частоты вращения n_G, указанные в таблицах размеров.

Специально подобранные сдвоенные подшипники
640710539

Предельная частота вращения n_G допустима, если для заданных условий эксплуатации был учтен менее благоприятный тепловой баланс сдвоенного подшипника.

Проектирование подшипниковой опоры
640694667

Допуски валов и корпусов
803623435

Рекомендуемые допуски валов для радиальных подшипников с цилиндрическим отверстием приведены в табл., стр. 150.

Рекомендуемые допуски корпусов для радиальных подшипников приведены в табл., стр. 152.

Рекомендуемые допуски валов и корпусов для подшипников JK0S приведены в табл.

Допуски для подшипников JK0S
834259339

Циркуляционное нагружение		Допуск	
		вал	корпус
на	внутреннем кольце	m6	H7
	наружном кольце	g6	M7

Присоединительные размеры
803628043

В таблицах размеров приведены максимальные размеры радиусов галтелей r_a и r_b, а также диаметры заплечиков.

Выступание сепаратора
836927115

В подшипниках без уплотнений сепараторы несколько выступают за торцы подшипника. Чтобы исключить задевание сепаратора за сопрягаемую конструкцию, при проектировании следует обеспечить минимальные боковые отступы C_a и C_b, приведенные в таблицах размеров.

641107723
Точность

Подшипники с метрическими размерами

641082507

Основные размеры соответствуют DIN ISO 355 и DIN 720, допуски размеров и точности вращения – DIN 620-2.

Допуск монтажной высоты согласно PN
641071627

Однорядные конические роликоподшипники конструктивных рядов 303, 313, 322, 323..-A, 323..-B,T2EE, T4CB, T4DB, T5ED и T7FC, а также подшипники JK0S изготавливаются по классу точности PN.

Подшипники 320, 329, 330, 331 и 332 для валов диаметром более 200 мм имеют допуски монтажной высоты по классу точности PN.

Допуски внутренних колец, часть 1
42066059

Отверстие мм d		Отклонение среднего диаметра отверстия мкм Δ_{dmp}		Непостоянство диаметра отверстия мкм V_{dp}	V_{dmp}	Радиальное биение мкм K_{ia}
свыше	до	макс.	мин.	макс.	макс.	макс.
10	18	0	−12	12	9	15
18	30	0	−12	12	9	18
30	50	0	−12	12	9	20
50	80	0	−15	15	11	25
80	120	0	−20	20	15	30
120	180	0	−25	25	19	35
180	250	0	−30	30	23	50
250	315	0	−35	35	26	60
315	400	0	−40	40	30	70

Допуски внутренних колец, часть 2
42067211

Отверстие мм d		Отклонение единичной ширины мкм Δ_{Bs}		Отклонение действительной монтажной высоты мкм Δ_{Ts}		Δ_{T1s}		Δ_{T2s}	
свыше	до	макс.	мин.	макс.	мин.	макс.	мин.	макс.	мин.
10	18	0	−120	+200	0	+100	0	+100	0
18	30	0	−120	+200	0	+100	0	+100	0
30	50	0	−120	+200	0	+100	0	+100	0
50	80	0	−150	+200	0	+100	0	+100	0
80	120	0	−200	+200	−200	+100	−100	+100	−100
120	180	0	−250	+350	−250	+150	−150	+200	−100
180	250	0	−300	+350	−250	+150	−150	+200	−100
250	315	0	−350	+350	−250	+150	−150	+200	−100
315	400	0	−400	+400	−400	+200	−200	+200	−200

Допуски наружных колец
42068619

Наружный диаметр мм D		Отклонение среднего наружного диаметра мкм Δ_{Dmp}		Непостоянство наружного диаметра мкм		Радиальное биение мкм
				V_{Dp}	V_{Dmp}	K_{ea}
свыше	до	макс.	мин.	макс.	макс.	макс.
18	30	0	−12	12	9	18
30	50	0	−14	14	11	20
50	80	0	−16	16	12	25
80	120	0	−18	18	14	35
120	150	0	−20	20	15	40
150	180	0	−25	25	19	45
180	250	0	−30	30	23	50
250	315	0	−35	35	26	60
315	400	0	−40	40	30	70
400	500	0	−45	45	34	80

Допуск ширины Δ_{Cs} идентичен допуску Δ_{Bs} внутреннего кольца соответствующего подшипника.

Допуск ширины согласно P6X
641035019

Конические роликоподшипники 320, 329, 330, 331 и 332 для валов диаметром до 200 мм имеют более жесткие допуски действительной монтажной высоты по классу точности P6X.

Допуски внутренних колец, часть 1
641037835

Отверстие мм d		Отклонение среднего диаметра отверстия мкм Δ_{dmp}		Непостоянство диаметра отверстия мкм		Радиальное биение мкм
				V_{dp}	V_{dmp}	K_{ia}
свыше	до	макс.	мин.	макс.	макс.	макс.
10	18	0	−12	12	9	15
18	30	0	−12	12	9	18
30	50	0	−12	12	9	20
50	80	0	−15	15	11	25
80	120	0	−20	20	15	30
120	180	0	−25	25	19	35
180	200	0	−30	30	23	50

Допуски внутренних колец, часть 2
641039243

Отверстие мм d		Отклонение единичной ширины мкм Δ_{Bs}		Отклонение действительной монтажной высоты мкм					
				Δ_{Ts}		Δ_{T1s}		Δ_{T2s}	
свыш	до	макс.	мин.	макс.	мин.	макс.	мин.	макс.	мин.
10	18	0	−50	+100	0	+50	0	+50	0
18	30	0	−50	+100	0	+50	0	+50	0
30	50	0	−50	+100	0	+50	0	+50	0
50	80	0	−50	+100	0	+50	0	+50	0
80	120	0	−50	+100	0	+50	0	+50	0
120	180	0	−50	+150	0	+50	0	+100	0
180	200	0	−50	+150	0	+50	0	+100	0

Допуски наружных колец
641040651

Наружный диаметр мм D		Отклонение среднего наружного диаметра мкм Δ_{Dmp}		Непостоянство наружного диаметра мкм		Радиальное биение мкм K_{ea}	Отклонение ширины мкм Δ_{Cs}	
				V_{Dp}	V_{Dmp}			
свыше	до	макс.	мин.	макс.	макс.	макс.	макс.	мин.
30	50	0	–14	14	11	20	0	–100
50	80	0	–16	16	12	25	0	–100
80	120	0	–18	18	14	35	0	–100
120	150	0	–20	20	15	40	0	–100
150	180	0	–25	25	19	45	0	–100
180	250	0	–30	30	23	50	0	–100
250	315	0	–35	35	26	60	0	–100

Более жесткие допуски согласно P5
733300235

По заказу мы поставляем конические роликоподшипники с более узкими полями допусков класса точности P5 по DIN 620-2.

Допуски внутренних колец, часть 1
733302539

Отверстие мм d		Отклонение среднего диаметра отверстия мкм Δ_{dmp}		Непостоянство диаметра отверстия мкм		Радиальное биение мкм K_{ia}
				V_{dp}	V_{dmp}	
свыше	до	макс.	мин.	макс.	макс.	макс.
10	18	0	–7	5	5	5
18	30	0	–8	6	5	5
30	50	0	–10	8	5	6
50	80	0	–12	9	6	7
80	120	0	–15	11	8	8
120	180	0	–18	14	9	11
180	250	0	–22	17	11	13
250	315	0	–25	–	–	–
315	400	0	–30	–	–	–

Допуски внутренних колец, часть 2
733303691

Отверстие мм d		Отклонение единичной ширины мкм Δ_{Bs}		Отклонение действительной монтажной высоты мкм Δ_{Ts}	
свыше	до	макс.	мин.	макс.	мин.
10	18	0	–200	+200	–200
18	30	0	–200	+200	–200
30	50	0	–240	+200	–200
50	80	0	–300	+200	–200
80	120	0	–400	+200	–200
120	180	0	–500	+350	–250
180	250	0	–600	+350	–250
250	315	0	–	+350	–250
315	400	0	–	+400	–400

Допуски наружных колец
733304843

Наружный диаметр мм D		Отклонение среднего наружного диаметра мкм Δ_{Dmp}		Непостоянство наружного диаметра мкм		Радиальное биение мкм
				V_{Dp}	V_{Dmp}	K_{ea}
свыше	до	макс.	мин.	макс.	макс.	макс.
18	30	0	–8	6	5	6
30	50	0	–9	7	5	7
50	80	0	–11	8	6	8
80	120	0	–13	10	7	10
120	150	0	–15	11	8	11
150	180	0	–18	14	9	13
180	250	0	–20	15	10	15
250	315	0	–25	19	13	18
315	400	0	–28	22	14	20
400	500	0	–33	–	–	23

Допуск общей ширины сдвоенных подшипников
641019147

Допуск общей ширины сдвоенных подшипников 313..-N11CA, 320..-N11CA, 322..-N11CA и 329..-N11CA складывается из осевого зазора и отклонений высоты Δ_{Ts} одиночных (комплектных) подшипников, см. табл. «Допуски внутренних колец, часть 2», стр. 525.

Подшипники с размерами в дюймах
640966795

Конические роликоподшипники конструктивного ряда K изготавливаются серийно с нормальными допусками согласно нормам ANSI/ABMA. Отклонение единичной ширины Δ_{Bs} и радиальные биения соответствуют классу точности PN по DIN 620-2. Диаметры отверстий и наружные диаметры подшипников с размерами в дюймах имеют допуски в плюс.

Допуски внутренних колец, часть 1
640972427

Отверстие мм d		Отклонение среднего диаметра отверстия мкм Δ_{dmp}		Отклонение действительной монтажной высоты мкм Δ_{Ts}	
свыше	до	макс.	мин.	макс.	мин.
–	81	+13	0	+200	0
81	102	+25	0	+200	0

Допуски внутренних колец, часть 2
640973835

Отверстие мм d		Отклонение единичной ширины (относительно отверстия) мкм Δ_{Bs}		Радиальное биение мкм K_{ia}
свыше	до	макс.	мин.	
10	18	0	–120	15
18	30	0	–120	18
30	50	0	–120	20
50	80	0	–150	25
80	120	0	–200	30

Допуски наружных колец
640975243

Наружный диаметр мм D		Отклонение среднего наружного диаметра мкм Δ_{Dmp}		Радиальное биение мкм K_{ea}
свыше	до	макс.	мин.	
18	30	+25	0	18
30	50	+25	0	20
50	80	+25	0	25
80	120	+25	0	35
120	150	+25	0	40

Координаты монтажных фасок
640922891

Предельные значения координат монтажных фасок r действительны только для конических роликоподшипников с размерами в дюймах.
Размеры фасок конических роликоподшипников с метрическими размерами приведены в «Предельные значения координат монтажных фасок», стр. 138.

Предельные значения координат монтажных фасок r_{max} для внутренних колец
640935707

Номинальный диаметр отверстия подшипника d мм		Координаты монтажной фаски[1]	
		r_1 мм	r_2 мм
свыше	до		
–	50,8	+0,4	+0,9
50,8	101,6	+0,5	+1,25
101,6	254	+0,65	+1,8

[1] $\overline{r_{min}}$ – см. таблицы размеров.

Предельные значения координат монтажных фасок r_{max} для наружных колец
640935707

Номинальный наружный диаметр D мм		Координаты монтажной фаски[1]	
		r_3 мм	r_4 мм
свыше	до		
–	101,6	+0,6	+1,05
101,6	168,3	+0,65	+1,15
168,3	266,7	+0,85	+1,35
266,7	355,6	+1,7	+1,7

[1] $\overline{r_{min}}$ – см. таблицы размеров.

Осевой зазор
641111691

Осевой зазор у конических роликоподшипников устанавливают во время монтажа путем регулировки положения относительно второго подшипника.

Специально подобранные сдвоенные подшипники
640990107

Осевой зазор у таких подшипников задается толщиной дистанционного кольца и указывается в дополнительном обозначении подшипника.

Пример:

- A80-120 означает, что осевой зазор сдвоенного подшипника до монтажа лежит в пределах от 80 мкм до 120 мкм.

В сдвоенных подшипниках после монтажа данный начальный осевой зазор уменьшается под влиянием посадок с натягом и осевых сил вследствие осевой фиксации колец.

42079243

Роликоподшипники конические

однорядные

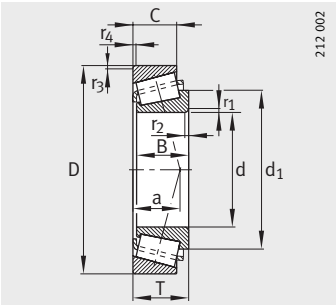

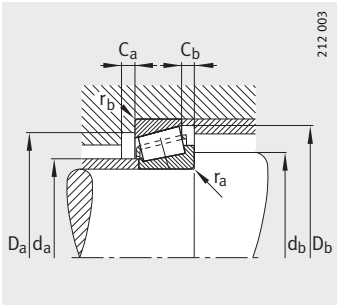

Присоединительные размеры

Таблица размеров · Размеры в мм

Условное обозначение	Эквивалент условного обозначения по DIN ISO 355	Масса	Размеры									Присоединительные размеры		
		m ≈кг	d	D	B	C	T	r_1, r_2 мин.	r_3, r_4 мин.	a ≈	d_1 ≈	d_a макс.	d_b мин.	D_a мин.
30202-A	–	0,054	**15**	35	11	10	11,75	0,6	0,6	8	26,4	20	19	29
30302-A	T2FB015	0,096	**15**	42	13	11	14,25	1	1	10	28,2	22	21	36
30203-A	T2DB017	0,056	**17**	40	12	11	13,25	1	1	10	29,1	23	23	34
32203-A	T2DD017	0,105	**17**	40	16	14	17,25	1	1	11	28,7	22	23	34
30303-A	T2FB017	0,129	**17**	47	14	12	15,25	1	1	11	31,6	25	23	40
32303-A	T2FD017	0,18	**17**	47	19	16	20,25	1	1	12	31,5	24	23	39
32004-X	T3CC020	0,108	**20**	42	15	12	15	0,6	0,6	10	33	25	25	36
30204-A	T2DB020	0,092	**20**	47	14	12	15,25	1	1	11	34,5	27	26	40
30304-A	T2FB020	0,188	**20**	52	15	13	16,25	1,5	1,5	11	36,1	28	27	44
32304-A	T2FD020	0,241	**20**	52	21	18	22,25	1,5	1,5	14	35,3	27	27	43
32005-X	T4CC025	0,12	**25**	47	15	11,5	15	0,6	0,6	12	38	30	30	40
33005	–	0,139	**25**	47	17	14	17	0,6	0,6	11	36,8	30	30	41
30205-A	T3CC025	0,155	**25**	52	15	13	16,25	1	1	13	38,5	31	31	44
32205-A	T2CD025	0,186	**25**	52	18	16	19,25	1	1	14	40,2	31	31	44
33205	T2DE025	0,214	**25**	52	22	18	22	1	1	14	39,6	30	31	43
31305-A	T7FB025	0,297	**25**	62	17	13	18,25	1,5	1,5	20	46,3	34	32	47
30305-A	T2FB025	0,289	**25**	62	17	15	18,25	1,5	1,5	13	42,3	34	32	54
32305-A	T2FD025	0,362	**25**	62	24	20	25,25	1,5	1,5	16	42,3	33	32	53
320/28-X	T4CC028	0,156	**28**	52	16	12	16	1	1	13	41	33	34	45
32006-X	T4CC030	0,195	**30**	55	17	13	17	1	1	14	44,1	35	36	48
30206-A	T3DB030	0,237	**30**	62	16	14	17,25	1	1	14	45,6	37	36	53
32206-A	T3DC030	0,274	**30**	62	20	17	21,25	1	1	16	45,9	37	36	52
33206	T2DE030	0,394	**30**	62	25	19,5	25	1	1	16	46,1	36	36	53
31306-A	T7FB030	0,441	**30**	72	19	14	20,75	1,5	1,5	24	54	40	37	55
30306-A	T2FB030	0,445	**30**	72	19	16	20,75	1,5	1,5	15	49,3	40	37	62
32306-A	T2FD030	0,587	**30**	72	27	23	28,75	1,5	1,5	18	49,3	39	37	59
320/32-X	T4CC032	0,188	**32**	58	17	13	17	1	1	14	46,5	38	38	50
32007-X	T4CC035	0,257	**35**	62	18	14	18	1	1	15	50	40	41	54
30207-A	T3DB035	0,334	**35**	72	17	15	18,25	1,5	1,5	15	52,7	44	42	62
32207-A	T3DC035	0,482	**35**	72	23	19	24,25	1,5	1,5	18	53,9	43	42	61
33207	T2DE035	0,585	**35**	72	28	22	28	1,5	1,5	18	53	42	42	61
31307-A	T7FB035	0,582	**35**	80	21	15	22,75	2	1,5	26	59,9	44	44	62
30307-A	T2FB035	0,573	**35**	80	21	18	22,75	2	1,5	16	55,2	45	44	70
32307-B	T5FE035	0,802	**35**	80	31	25	32,75	2	1,5	25	59,8	42	44	61
32307-A	T2FE035	0,741	**35**	80	31	25	32,75	2	1,5	20	55,2	44	44	66

						Грузоподъемность		Коэффициенты для расчета			Нагрузка предела усталости	Предельная частота вращения	Базовая тепловая частота вращения
D_a	D_b	C_a	C_b	r_a	r_b	дин. C_r	стат. C_{0r}	e	Y	Y_0	C_{ur}	n_G	n_B
макс.	мин.	мин.	мин.	макс.	макс.	Н	Н				Н	$мин^{-1}$	$мин^{-1}$
29	32	2	1,5	0,6	0,6	14 700	14 100	0,35	1,73	0,95	1 320	23 800	13 500
36	38	2	3	1	1	23 000	20 500	0,29	2,11	1,16	2 110	21 000	12 500
34	37	2	2	1	1	18 500	17 800	0,35	1,74	0,96	1 890	21 000	12 100
34	37	3	3	1	1	28 500	29 000	0,31	1,92	1,06	3 000	21 000	10 800
41	42	2	3	1	1	27 500	24 500	0,29	2,11	1,16	2 600	18 200	12 400
41	43	3	4	1	1	36 000	35 000	0,29	2,11	1,16	4 050	18 200	11 500
37	39	3	3	0,6	0,6	24 000	28 500	0,37	1,6	0,88	3 000	18 200	10 900
41	43	2	3	1	1	27 000	27 000	0,35	1,74	0,96	2 900	16 800	10 500
45	47	2	3	1,5	1,5	34 000	32 500	0,3	2	1,1	3 600	15 400	9 800
45	47	3	4	1,5	1,5	46 000	47 500	0,3	2	1,1	5 600	15 400	9 300
42	44	3	3,5	0,6	0,6	26 500	33 500	0,43	1,39	0,77	3 600	15 400	9 200
42	44	3	3	0,6	0,6	33 000	41 500	0,29	2,07	1,14	4 650	15 400	9 400
46	48	2	3	1	1	32 500	35 000	0,37	1,6	0,88	3 900	14 000	9 100
46	48	3	3	1	1	40 000	44 500	0,36	1,67	0,92	5 100	14 000	8 100
46	49	4	4	1	1	48 500	58 000	0,35	1,71	0,94	6 900	14 000	8 200
55	59	3	5	1,5	1,5	37 000	38 500	0,83	0,73	0,4	4 400	11 900	7 200
55	57	2	3	1,5	1,5	47 000	45 500	0,3	2	1,1	5 100	12 600	8 200
55	57	3	5	1,5	1,5	62 000	66 000	0,3	2	1,1	7 800	12 600	7 900
46	49	3	4	1	1	34 000	40 500	0,43	1,39	0,77	4 550	13 300	8 300
49	52	3	4	1	1	38 500	46 500	0,43	1,39	0,77	5 300	12 600	7 900
56	57	2	3	1	1	43 500	48 000	0,37	1,6	0,88	5 500	11 900	7 400
56	59	3	4	1	1	53 000	62 000	0,37	1,6	0,88	7 400	11 900	6 700
56	59	5	5,5	1	1	65 000	77 000	0,34	1,76	0,97	9 400	11 200	7 100
65	68	3	6,5	1,5	1,5	45 000	46 500	0,83	0,73	0,4	5 300	9 800	6 500
65	66	3	4,5	1,5	1,5	60 000	61 000	0,31	1,9	1,05	6 900	10 500	7 200
65	66	4	5,5	1,5	1,5	80 000	89 000	0,31	1,9	1,05	10 800	10 500	6 900
52	55	3	4	1	1	39 000	48 500	0,45	1,32	0,73	5 600	11 900	7 500
56	59	4	4	1	1	45 500	57 000	0,45	1,32	0,73	6 700	11 200	6 900
65	67	3	3	1,5	1,5	54 000	59 000	0,37	1,6	0,88	6 800	9 800	6 400
65	67	3	5,5	1,5	1,5	71 000	84 000	0,37	1,6	0,88	10 200	9 800	6 000
65	68	5	6	1,5	1,5	86 000	105 000	0,35	1,7	0,93	12 800	9 800	6 200
71	76	4	7,5	2	1,5	60 000	64 000	0,83	0,73	0,4	7 500	8 800	5 800
71	74	3	4,5	2	1,5	73 000	75 000	0,31	1,9	1,05	8 600	9 400	6 600
71	76	4	7,5	2	1,5	95 000	116 000	0,55	1,1	0,6	14 300	8 800	6 300
71	74	4	7,5	2	1,5	100 000	113 000	0,31	1,9	1,05	13 500	9 400	6 400

Роликоподшипники конические

однорядные

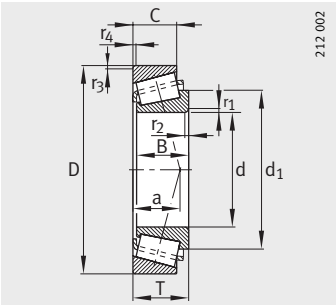

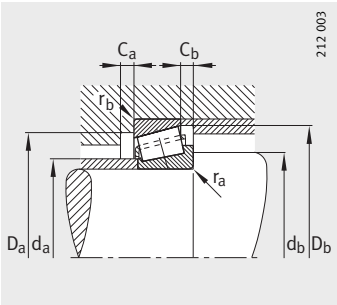

Присоединительные размеры

Таблица размеров (продолжение) · Размеры в мм

Условное обозначение	Эквивалент условного обозначения по DIN ISO 355	X-life	Масса	Размеры									Присоединительные размеры		
			m	d	D	B	C	T	r_1, r_2	r_3, r_4	a	d_1	d_a	d_b	D_a
			≈кг						мин.	мин.	≈	≈	макс.	мин.	мин.
32008-XA	T3CD040	–	0,312	**40**	68	19	14,5	19	1	1	15	55	46	46	60
33108	T2CE040	–	0,541	**40**	75	26	20,5	26	1,5	1,5	18	58,7	47	47	65
30208-A	T3DB040	–	0,435	**40**	80	18	16	19,75	1,5	1,5	17	58,4	49	47	69
32208-A	T3DC040	–	0,551	**40**	80	23	19	24,75	1,5	1,5	19	59,2	48	47	68
33208	T2DE040	–	0,741	**40**	80	32	25	32	1,5	1,5	21	60,1	47	47	67
T2EE040	–	–	0,881	**40**	85	32,5	28	33	2,5	2	22	61,9	48	51	70
31308-A	T7FB040	–	0,727	**40**	90	23	17	25,25	2	1,5	30	68,2	51	49	71
30308-A	T2FB040	–	0,812	**40**	90	23	20	25,25	2	1,5	20	63,3	52	49	77
32308-A	T2FD040	–	1,06	**40**	90	33	27	35,25	2	1,5	23	63,3	50	49	73
32308-B	–	–	1,18	**40**	90	33	27	35,25	2	1,5	28	67	50	49	69
32009-XA	T3CC045	–	0,329	**45**	75	20	15,5	20	1	1	17	62	51	51	67
33109	T3CE045	–	0,597	**45**	80	26	20,5	26	1,5	1,5	19	63,8	52	52	69
30209-A	T3DB045	–	0,47	**45**	85	19	16	20,75	1,5	1,5	18	64	54	52	74
32209-A	T3DC045	–	0,57	**45**	85	23	19	24,75	1,5	1,5	20	64,8	53	52	73
33209	T3DE045	–	0,895	**45**	85	32	25	32	1,5	1,5	22	66,2	52	52	72
T7FC045	–	**XL**	0,92	**45**	95	26,5	20	29	2,5	2,5	33	73,6	53	59	71
T2ED045	–	–	1,2	**45**	95	35	30	36	2,5	2,5	24	68,8	54	56	80
31309-A	T7FB045	–	0,998	**45**	100	25	18	27,25	2	1,5	32	75,8	56	54	79
30309-A	T2FB045	–	1	**45**	100	25	22	27,25	2	1,5	21	70,7	59	54	86
32309-BA	T5FD045	–	1,48	**45**	100	36	30	38,25	2	1,5	30	74,2	55	54	76
32309-A	T2FD045	–	1,43	**45**	100	36	30	38,25	2	1,5	25	71,1	56	54	82
32010-X	T3CC050	–	0,384	**50**	80	20	15,5	20	1	1	18	67,5	56	56	72
33010	T2CE050	–	0,47	**50**	80	24	19	24	1	1	17	65,8	56	56	72
33110	T3CE050	–	0,604	**50**	85	26	20	26	1,5	1,5	20	69,1	56	57	74
30210-A	T3DB050	–	0,603	**50**	90	20	17	21,75	1,5	1,5	20	68,8	58	57	79
32210-A	T3DC050	–	0,602	**50**	90	23	19	24,75	1,5	1,5	21	70	58	57	78
33210	T3DE050	–	0,971	**50**	90	32	24,5	32	1,5	1,5	23	71,8	57	57	77
T7FC050	–	**XL**	1,24	**50**	105	29	22	32	3	3	36	80,9	59	65	78
31310-A	T7FB050	–	1,23	**50**	110	27	19	29,25	2,5	2	35	81,4	62	60	87
30310-A	T2FB050	–	1,27	**50**	110	27	23	29,25	2,5	2	23	77,6	65	60	95
32310-A	T2FD050	–	1,9	**50**	110	40	33	42,25	2,5	2	29	78,4	62	60	90

						Грузоподъемность		Коэффициенты для расчета			Нагрузка предела усталости	Предельная частота вращения	Базовая тепловая частота вращения
D_a	D_b	C_a	C_b	r_a	r_b	дин. C_r	стат. C_{0r}	e	Y	Y_0	C_{ur}	n_G	n_B
макс.	мин.	мин.	мин.	макс.	макс.	Н	Н				Н	$мин^{-1}$	$мин^{-1}$
62	65	4	4,5	1	1	53 000	71 000	0,38	1,58	0,87	8 300	9 800	6 200
68	71	4	5,5	1,5	1,5	79 000	103 000	0,36	1,69	0,93	12 800	8 800	5 500
73	74	3	3,5	1,5	1,5	61 000	67 000	0,37	1,6	0,88	7 600	8 800	5 900
73	75	3	5,5	1,5	1,5	79 000	93 000	0,37	1,6	0,88	11 200	8 800	5 300
73	76	5	7	1,5	1,5	105 000	134 000	0,36	1,68	0,92	16 600	8 400	5 700
75	80	6	5	2,5	2	114 000	139 000	0,34	1,74	0,96	17 000	8 400	5 600
81	86	4	8	2	1,5	76 000	83 000	0,83	0,73	0,4	9 400	7 400	5 200
81	82	3	5	2	1,5	91 000	102 000	0,35	1,74	0,96	11 900	7 800	5 800
81	82	4	8	2	1,5	120 000	146 000	0,35	1,74	0,96	17 900	7 800	5 600
81	85	4	8	2	1,5	120 000	149 000	0,55	1,1	0,6	18 100	7 400	5 500
69	72	4	4,5	1	1	61 000	86 000	0,39	1,53	0,84	10 200	8 800	5 500
73	77	4	5,5	1,5	1,5	84 000	115 000	0,38	1,57	0,86	14 400	8 400	5 000
78	80	3	4,5	1,5	1,5	70 000	82 000	0,4	1,48	0,81	9 600	7 800	5 400
78	80	3	5,5	1,5	1,5	82 000	100 000	0,4	1,48	0,81	12 000	7 800	4 900
78	81	5	7	1,5	1,5	107 000	146 000	0,39	1,56	0,86	18 300	7 800	5 200
83	91	5	9	2,5	2,5	105 000	109 000	0,87	0,69	0,38	15 100	7 000	5 900
83	89	6	6	2,5	2,5	143 000	175 000	0,32	1,86	1,02	21 500	7 400	5 000
91	95	4	9	2	1,5	96 000	108 000	0,83	0,73	0,4	12 700	6 700	4 650
91	92	3	5	2	1,5	111 000	125 000	0,35	1,74	0,96	14 800	7 000	5 200
91	94	5	8	2	1,5	144 000	187 000	0,55	1,1	0,6	23 000	6 700	5 000
91	93	4	8	2	1,5	154 000	193 000	0,35	1,74	0,96	23 900	7 000	4 950
74	77	4	4,5	1	1	64 000	93 000	0,42	1,42	0,78	11 200	7 800	5 000
74	76	4	5	1	1	75 000	113 000	0,32	1,9	1,04	13 900	7 800	5 400
78	82	4	6	1,5	1,5	86 000	122 000	0,41	1,46	0,8	15 200	7 400	4 600
83	85	3	4,5	1,5	1,5	79 000	96 000	0,42	1,43	0,79	11 300	7 400	5 000
83	85	3	5,5	1,5	1,5	88 000	109 000	0,42	1,43	0,79	13 200	7 400	4 750
83	87	5	7,5	1,5	1,5	115 000	163 000	0,41	1,45	0,8	20 400	7 000	4 700
91	100	5	10	3	3	127 000	135 000	0,87	0,69	0,38	18 900	6 300	5 500
100	104	4	10	2,5	2	111 000	125 000	0,83	0,73	0,4	14 700	6 300	4 300
100	102	4	6	2,5	2	130 000	148 000	0,35	1,74	0,96	17 600	6 300	4 800
100	102	5	9	2,5	2	187 000	237 000	0,35	1,74	0,96	29 500	6 300	4 550

Роликоподшипники конические

однорядные

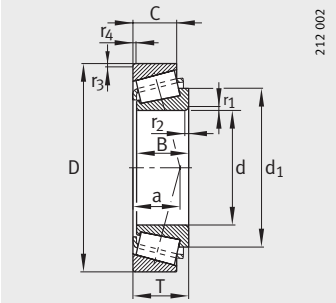

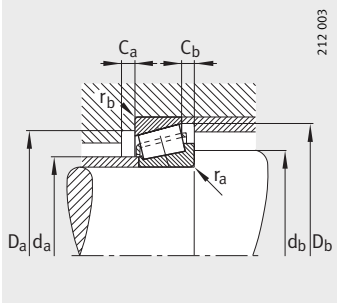

Присоединительные размеры

Таблица размеров (продолжение) · Размеры в мм

Условное обозначение	Эквивалент условного обозначения по DIN ISO 355	X-life	Масса m ≈кг	Размеры d	D	B	C	T	r_1, r_2 мин.	r_3, r_4 мин.	a ≈	d_1 ≈	Присоединительные размеры d_a макс.	d_b мин.	D_a мин.
32011-X	T3CC055	–	0,64	**55**	90	23	17,5	23	1,5	1,5	20	75,8	63	62	81
33011	T2CE055	–	0,673	**55**	90	27	21	27	1,5	1,5	19	74,2	63	62	81
33111	T3CE055	–	0,894	**55**	95	30	23	30	1,5	1,5	22	76,2	62	62	83
30211-A	T3DB055	–	0,92	**55**	100	21	18	22,75	2	1,5	21	76,5	64	64	88
32211-A	T3DC055	–	0,87	**55**	100	25	21	26,75	2	1,5	23	76,2	63	64	87
33211	T3DE055	–	1,17	**55**	100	35	27	35	2	1,5	26	78,8	62	64	85
T7FC055	–	**XL**	1,64	**55**	115	31	23,5	34	3	3	40	88,6	65	72	86
31311-A	T7FB055	–	1,57	**55**	120	29	21	31,5	2,5	2	39	88	68	65	94
30311-A	T2FB055	–	1,8	**55**	120	29	25	31,5	2,5	2	25	84,7	71	65	104
32311-B	T5FD055	–	2,47	**55**	120	43	35	45,5	2,5	2	36	89,6	65	65	91
32311-A	T2FD055	–	2,4	**55**	120	43	35	45,5	2,5	2	30	85	68	65	99
32012-X	T4CC060	–	0,614	**60**	95	23	17,5	23	1,5	1,5	21	80	67	67	85
33012	T2CE060	–	0,714	**60**	95	27	21	27	1,5	1,5	20	78,6	67	67	85
33112	T3CE060	–	1,01	**60**	100	30	23	30	1,5	1,5	23	81,3	67	67	88
30212-A	T3EB060	–	0,919	**60**	110	22	19	23,75	2	1,5	22	82,3	70	69	96
32212-A	T3EC060	–	1,18	**60**	110	28	24	29,75	2	1,5	24	82,8	69	69	95
33212	T3EE060	–	1,55	**60**	110	38	29	38	2	1,5	28	86,2	69	69	93
T5ED060	–	–	1,82	**60**	115	38	31	39	4	2,5	33	90,9	69	76	91
T7FC060	–	**XL**	2,03	**60**	125	33,5	26	37	3	3	42	96,5	71	78	94
31312-A	T7FB060	–	1,94	**60**	130	31	22	33,5	3	2,5	41	95,6	73	72	103
30312-A	T2FB060	–	2,02	**60**	130	31	26	33,5	3	2,5	26	92,1	77	72	112
32312-BA	T5FD060	–	3,15	**60**	130	46	37	48,5	3	2,5	39	97	71	72	100
32312-A	T2FD060	–	3,19	**60**	130	46	37	48,5	3	2,5	32	92,1	74	72	107
32013-X	T4CC065	–	0,62	**65**	100	23	17,5	23	1,5	1,5	23	85,2	72	72	90
33013	T2CE065	–	0,766	**65**	100	27	21	27	1,5	1,5	21	84,6	72	72	89
33113	T3DE065	–	1,31	**65**	110	34	26,5	34	1,5	1,5	26	89,6	73	72	96
30213-A	T3EB065	–	1,27	**65**	120	23	20	24,75	2	1,5	23	90	77	74	106
32213-A	T3EC065	–	1,49	**65**	120	31	27	32,75	2	1,5	27	91	76	74	104
T5ED065	–	–	1,91	**65**	120	38	31	39	4	2,5	35	95,9	74	80	95
33213	T3EE065	–	2,02	**65**	120	41	32	41	2	1,5	30	92,5	74	74	102
T7FC065	–	**XL**	2,23	**65**	130	33,5	26	37	3	3	44,5	100,9	75	83	98
31313-A	T7GB065	–	2,36	**65**	140	33	23	36	3	2,5	44	102,6	79	77	111
30313-A	T2GB065	–	2,4	**65**	140	33	28	36	3	2,5	28	99,6	83	77	122
32313-BA	T5GD065	–	3,7	**65**	140	48	39	51	3	2,5	42	104,3	77	77	109
32313-A	T2GD065	–	3,61	**65**	140	48	39	51	3	2,5	34	99,6	80	77	117

						Грузоподъемность		Коэффициенты для расчета			Нагрузка предела усталости	Предельная частота вращения	Базовая тепловая частота вращения
D_a	D_b	C_a	C_b	r_a	r_b	дин. C_r	стат. C_{0r}	e	Y	Y_0	C_{ur}	n_G	n_B
макс.	мин.	мин.	мин.	макс.	макс.	Н	Н				Н	$мин^{-1}$	$мин^{-1}$
83	86	4	5,5	1,5	1,5	81 000	118 000	0,41	1,48	0,81	14 600	7 000	4 700
83	86	5	6	1,5	1,5	94 000	142 000	0,31	1,92	1,06	18 000	7 000	4 950
88	91	5	7	1,5	1,5	113 000	163 000	0,37	1,6	0,88	20 400	6 700	4 250
91	94	4	4,5	2	1,5	91 000	107 000	0,4	1,48	0,81	12 400	6 700	4 600
91	95	4	5,5	2	1,5	109 000	135 000	0,4	1,48	0,81	16 200	6 700	4 050
91	96	6	8	2	1,5	138 000	194 000	0,4	1,5	0,83	24 400	6 700	4 400
101	109	5	10,5	3	3	152 000	165 000	0,87	0,69	0,38	23 400	5 600	4 950
110	113	4	10,5	2,5	2	123 000	139 000	0,83	0,73	0,4	16 400	5 600	4 100
110	111	4	6,5	2,5	2	151 000	173 000	0,35	1,74	0,96	20 600	6 000	4 500
110	112	5	10,5	2,5	2	194 000	265 000	0,55	1,1	0,6	33 000	5 600	4 350
110	111	5	10,5	2,5	2	211 000	270 000	0,35	1,74	0,96	33 500	6 000	4 300
88	91	4	5,5	1,5	1,5	82 000	123 000	0,43	1,39	0,77	15 200	6 700	4 400
88	90	5	6	1,5	1,5	95 000	148 000	0,33	1,83	1,01	18 800	6 700	4 650
93	96	5	7	1,5	1,5	116 000	171 000	0,4	1,51	0,83	21 500	6 300	4 000
101	103	4	4,5	2	1,5	102 000	121 000	0,4	1,48	0,81	14 000	6 300	4 250
101	104	4	5,5	2	1,5	133 000	169 000	0,4	1,48	0,81	20 600	6 000	3 800
101	105	6	9	2	1,5	169 000	237 000	0,4	1,48	0,82	29 500	6 000	4 050
103	110	6	8	4	2,5	156 000	223 000	0,53	1,13	0,62	28 000	5 600	4 100
111	119	6	11	3	3	181 000	200 000	0,82	0,73	0,4	28 500	5 300	4 600
118	123	5	11,5	3	2,5	146 000	169 000	0,83	0,73	0,4	20 100	5 300	3 750
118	120	5	7,5	3	2,5	174 000	202 000	0,35	1,74	0,96	24 200	5 300	4 300
118	122	6	11,5	3	2,5	220 000	300 000	0,55	1,1	0,6	38 000	5 300	4 050
118	120	6	11,5	3	2,5	242 000	310 000	0,35	1,74	0,96	38 500	5 300	4 000
93	97	4	5,5	1,5	1,5	82 000	125 000	0,46	1,31	0,72	15 800	6 300	4 200
93	96	5	6	1,5	1,5	100 000	161 000	0,35	1,72	0,95	20 300	6 300	4 300
103	106	6	7,5	1,5	1,5	149 000	225 000	0,39	1,55	0,85	28 500	6 000	3 700
111	113	4	4,5	2	1,5	119 000	142 000	0,4	1,48	0,81	16 600	5 600	3 850
111	115	4	5,5	2	1,5	156 000	200 000	0,4	1,48	0,81	24 500	5 600	3 600
108	115	6	8	4	2,5	161 000	235 000	0,56	1,07	0,59	29 500	5 300	3 850
111	115	6	9	2	1,5	203 000	285 000	0,39	1,54	0,85	35 500	5 600	3 750
116	124	5	11	3	3	186 000	211 000	0,87	0,69	0,38	30 500	5 000	4 350
128	132	5	13	3	2,5	163 000	188 000	0,83	0,73	0,4	22 200	5 000	3 600
128	130	5	8	3	2,5	196 000	228 000	0,35	1,74	0,96	27 000	5 000	3 950
128	133	6	12	3	2,5	248 000	340 000	0,55	1,1	0,6	43 000	5 000	3 800
128	130	6	12	3	2,5	270 000	345 000	0,35	1,74	0,96	43 500	5 000	3 800

Роликоподшипники конические

однорядные

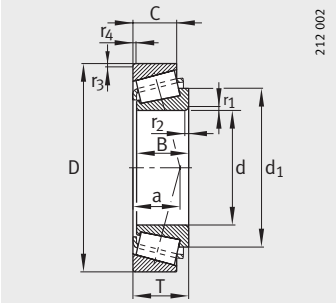

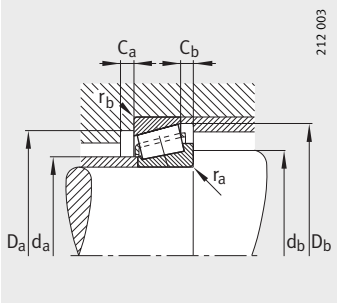

Присоединительные размеры

Таблица размеров (продолжение) · Размеры в мм

Условное обозначение	Эквивалент условного обозначения по DIN ISO 355	X-life	Масса m ≈кг	Размеры d	D	B	C	T	r_1, r_2 мин.	r_3, r_4 мин.	a ≈	d_1 ≈	Присоединительные размеры d_a макс.	d_b мин.	D_a мин.
32914	T2BC070	–	0,494	**70**	100	20	16	20	1	1	18	85,9	76	76	93
32014-X	T4CC070	–	0,967	**70**	110	25	19	25	1,5	1,5	24	92	78	77	98
33014	T2CE070	–	1,14	**70**	110	31	25,5	31	1,5	1,5	22	91	78	77	99
33114	T3DE070	–	1,71	**70**	120	37	29	37	2	1,5	28	96	79	79	104
30214-A	T3EB070	–	1,31	**70**	125	24	21	26,25	2	1,5	25	95,4	81	79	110
32214-A	T3EC070	–	1,82	**70**	125	31	27	33,25	2	1,5	28	96	80	79	108
33214	T3EE070	–	2,06	**70**	125	41	32	41	2	1,5	31	97,9	79	79	107
T7FC070	–	**XL**	2,62	**70**	140	35,5	27	39	3	3	47	108,6	81	90	106
31314-A	T7GB070	–	2,9	**70**	150	35	25	38	3	2,5	47	109	84	82	118
30314-A	T2GB070	–	3,02	**70**	150	35	30	38	3	2,5	30	106,6	89	82	130
32314-BA	T5GD070	–	4,52	**70**	150	51	42	54	3	2,5	44	112	83	82	117
32314-A	T2GD070	–	4,27	**70**	150	51	42	54	3	2,5	37	106,6	86	82	125
32915	T2BC075	–	0,519	**75**	105	20	16	20	1	1	19	90,5	81	81	98
32015-X	T4CC075	–	0,922	**75**	115	25	19	25	1,5	1,5	25	97,3	83	82	103
33015	T2CE075	–	1,16	**75**	115	31	25,5	31	1,5	1,5	23	96,4	83	82	104
33115	T3DE075	–	1,79	**75**	125	37	29	37	2	1,5	30	101,4	84	84	109
30215-A	T4DB075	–	1,55	**75**	130	25	22	27,25	2	1,5	27	100,1	86	84	115
32215-A	T4DC075	–	1,93	**75**	130	31	27	33,25	2	1,5	29	101,6	85	84	115
33215	T3EE075	–	2,47	**75**	130	41	31	41	2	1,5	32	104,5	83	84	111
T7FC075	–	**XL**	3,34	**75**	150	38	29	42	3	3	51	116,2	87	96	114
31315	T7GB075	–	3,79	**75**	160	37	26	40	3	2,5	50	115,8	91	87	127
30315-A	T2GB075	–	3,64	**75**	160	37	31	40	3	2,5	32	114	95	87	139
32315-B	T5GD075	–	5,7	**75**	160	55	45	58	3	2,5	47	120,4	90	87	124
32315-A	T2GD075	–	5,37	**75**	160	55	45	58	3	2,5	39	114	91	87	133
32016-X	T3CC080	–	1,29	**80**	125	29	22	29	1,5	1,5	27	103,6	89	87	112
33016	T2CE080	–	1,67	**80**	125	36	29,5	36	1,5	1,5	26	102,6	90	87	112
33116	T3DE080	–	1,9	**80**	130	37	29	37	2	1,5	31	106,6	89	89	114
30216-A	T3EB080	–	1,68	**80**	140	26	22	28,25	2,5	2	28	106,9	91	90	124
32216-A	T3EC080	–	2,36	**80**	140	33	28	35,25	2,5	2	31	107,5	90	90	122
33216	T3EE080	–	2,93	**80**	140	46	35	46	2,5	2	35	111,8	89	90	119
T7FC080	–	**XL**	3,95	**80**	160	41	31	45	3	3	54	123,6	93	103	121
31316	T7GB080	–	4,19	**80**	170	39	27	42,5	3	2,5	53	122,4	97	92	134
30316-A	T2GB080	–	4,34	**80**	170	39	33	42,5	3	2,5	34	121,7	102	92	148
32316-B	T5GD080	–	7,02	**80**	170	58	48	61,5	3	2,5	49	126,9	96	92	130
32316-A	T2GD080	–	6,57	**80**	170	58	48	61,5	3	2,5	42	122	98	92	142

						Грузоподъемность		Коэффициенты для расчета			Нагрузка предела усталости	Предельная частота вращения	Базовая тепловая частота вращения
D_a	D_b	C_a	C_b	r_a	r_b	дин. C_r	стат. C_{0r}	e	Y	Y_0	C_{ur}	n_G	n_B
макс.	мин.	мин.	мин.	макс.	макс.	Н	Н				Н	$мин^{-1}$	$мин^{-1}$
94	96	4	4	1	1	71 000	116 000	0,32	1,9	1,05	14 000	6 300	3 800
103	105	5	6	1,5	1,5	104 000	159 000	0,43	1,38	0,76	20 100	5 600	3 800
103	105	5	5,5	1,5	1,5	136 000	223 000	0,28	2,11	1,16	28 500	5 600	3 900
111	115	6	8	2	1,5	174 000	260 000	0,38	1,58	0,87	33 000	5 300	3 500
116	118	4	5	2	1,5	130 000	160 000	0,42	1,43	0,79	19 000	5 300	3 700
116	119	4	6	2	1,5	163 000	214 000	0,42	1,43	0,79	26 500	5 300	3 400
116	120	7	9	2	1,5	210 000	300 000	0,41	1,47	0,81	38 000	5 300	3 500
126	133	6	12	3	3	208 000	237 000	0,87	0,69	0,38	34 000	4 750	4 100
138	141	5	13	3	2,5	187 000	219 000	0,83	0,73	0,4	26 000	4 750	3 400
138	140	5	8	3	2,5	223 000	260 000	0,35	1,74	0,96	30 500	4 750	3 750
138	143	7	12	3	2,5	285 000	395 000	0,55	1,1	0,6	48 500	4 750	3 550
138	140	6	12	3	2,5	310 000	405 000	0,35	1,74	0,96	49 500	4 750	3 500
99	101	4	4	1	1	74 000	124 000	0,33	1,8	0,99	15 000	6 000	3 550
108	110	5	6	1,5	1,5	105 000	165 000	0,46	1,31	0,72	20 900	5 600	3 600
108	110	6	5,5	1,5	1,5	139 000	232 000	0,3	2,01	1,11	30 000	5 600	3 700
116	120	6	8	2	1,5	178 000	275 000	0,4	1,51	0,83	34 500	5 300	3 300
115	124	4	5	2	1,5	135 000	169 000	0,44	1,38	0,76	20 200	5 300	3 600
121	124	4	6	2	1,5	170 000	227 000	0,44	1,38	0,76	28 000	5 000	3 200
121	125	7	10	2	1,5	206 000	310 000	0,43	1,4	0,77	39 000	5 000	3 350
136	143	6	13	3	3	238 000	275 000	0,87	0,69	0,38	38500	4 750	3 850
148	151	6	14	3	2,5	203 000	236 000	0,83	0,73	0,4	27 500	4 500	3 250
148	149	5	9	3	2,5	250 000	295 000	0,35	1,74	0,96	34 500	4 500	3 600
148	151	7	14	3	2,5	330 000	470 000	0,55	1,1	0,6	57 000	4 500	3 350
148	149	7	13	3	2,5	360 000	475 000	0,35	1,74	0,96	57 000	4 500	3 300
117	120	6	7	1,5	1,5	137 000	211 000	0,42	1,42	0,78	26 000	5 000	3 500
117	119	6	6,5	1,5	1,5	175 000	290 000	0,28	2,16	1,19	37 000	5 000	3 600
121	126	6	8	2	1,5	188 000	300 000	0,42	1,44	0,79	37 000	5 000	3 100
130	132	4	6	2,5	2	154 000	190 000	0,42	1,43	0,79	21 900	5 000	3 350
130	134	5	7	2,5	2	197 000	260 000	0,42	1,43	0,79	31 000	5 000	3 050
130	135	7	11	2,5	2	250 000	380 000	0,43	1,41	0,78	47 000	4 750	3 200
146	152	7	14	3	3	270 000	315 000	0,87	0,69	0,38	44 000	4 500	3 700
158	159	6	15,5	3	2,5	227 000	270 000	0,83	0,73	0,4	30 500	4 500	3 100
158	159	5	9,5	3	2,5	285 000	345 000	0,35	1,74	0,96	39 500	4 500	3 300
158	160	7	13,5	3	2,5	355 000	510 000	0,55	1,1	0,6	61 000	4 200	3 250
158	159	7	13,5	3	2,5	400 000	530 000	0,35	1,74	0,96	63 000	4 500	3 200

Роликоподшипники конические

однорядные

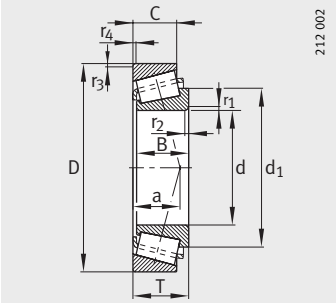

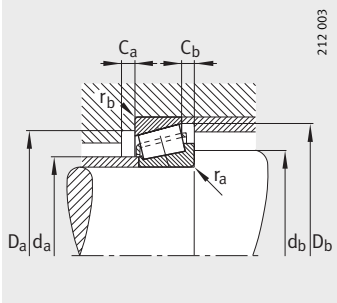

Присоединительные размеры

Таблица размеров (продолжение) · Размеры в мм

Условное обозначение	Эквивалент условного обозначения по DIN ISO 355	X-life	Масса	Размеры									Присоединительные размеры		
			m	d	D	B	C	T	r_1, r_2	r_3, r_4	a	d_1	d_a	d_b	D_a
			≈кг						мин.	мин.	≈	≈	макс.	мин.	мин.
32017-X	T4CC085	–	1,36	**85**	130	29	22	29	1,5	1,5	29	109,5	94	92	117
33017	T2CE085	–	1,75	**85**	130	36	29,5	36	1,5	1,5	26	108,5	94	92	118
33117	T3DE085	–	2,38	**85**	140	41	32	41	2,5	2	33	114,2	95	95	122
30217-A	T3EB085	–	2,29	**85**	150	28	24	30,5	2,5	2	30	114,4	97	95	132
32217-A	T3EC085	–	2,72	**85**	150	36	30	38,5	2,5	2	34	114,6	96	95	130
33217	T3EE085	–	3,58	**85**	150	49	37	49	2,5	2	37	117,8	95	95	128
T7FC085	–	**XL**	4,92	**85**	170	45	33	48	4	4	55	131,1	100	110	131
31317	T7GB085	–	4,88	**85**	180	41	28	44,5	4	3	55	129,3	103	99	143
30317-A	T2GB085	–	4,83	**85**	180	41	34	44,5	3	3	36	127,6	107	99	156
32317-B	T5GD085	–	7,86	**85**	180	60	49	63,5	4	3	51	133,9	102	99	138
32317-A	T2GD085	–	7,5	**85**	180	60	49	63,5	4	3	44	128	103	99	150
32018-XA	T3CC090	–	1,76	**90**	140	32	24	32	2	1,5	30	115,3	100	99	125
33018	T2CE090	–	2,48	**90**	140	39	32,5	39	2	1,5	28	116	100	99	127
33118	T3DE090	–	3,19	**90**	150	45	35	45	2,5	2	36	121,5	100	100	130
30218-A	T3FB090	–	2,64	**90**	160	30	26	32,5	2,5	2	32	121,3	103	100	140
32218-A	T3FC090	–	3,78	**90**	160	40	34	42,5	2,5	2	36	122	102	100	138
31318	T7GB090	–	5,5	**90**	190	43	30	46,5	4	3	58	135,9	109	104	151
30318-A	T2GB090	–	5,83	**90**	190	43	36	46,5	4	3	37	135	113	104	165
32318-A	T2GD090	–	8,51	**90**	190	64	53	67,5	4	3	47	137,4	108	104	157
32919	T2BC095	–	0,825	**95**	130	23	18	23	1,5	1,5	23	113	102	102	121
32019-XA	T4CC095	–	1,86	**95**	145	32	24	32	2	1,5	32	121	105	104	130
33019	T2CE095	–	2,33	**95**	145	39	32,5	39	2	1,5	29	120,2	104	104	131
30219-A	T3FB095	–	3,13	**95**	170	32	27	34,5	3	2,5	34	128	110	107	149
32219-A	T3FC095	–	4,24	**95**	170	43	37	45,5	3	2,5	39	129,6	108	107	145
T7FC095	–	**XL**	5,23	**95**	180	45	33	49	4	4	61	141,5	108	119	138
31319-A	T7GB095	–	7,08	**95**	200	45	32	49,5	4	3	61	142,5	114	109	157
30319-A	T2GB095	–	6,77	**95**	200	45	38	49,5	4	3	40	139	118	109	172
32319-A	T2GD095	–	10,3	**95**	200	67	55	71,5	4	3	49	141	115	109	166

						Грузоподъемность		Коэффициенты для расчета			Нагрузка предела усталости	Предельная частота вращения	Базовая тепловая частота вращения
D_a	D_b	C_a	C_b	r_a	r_b	дин. C_r	стат. C_{0r}	e	Y	Y_0	C_{ur}	n_G	n_B
макс.	мин.	мин.	мин.	макс.	макс.	Н	Н				Н	$мин^{-1}$	$мин^{-1}$
122	125	6	7	1,5	1,5	141 000	224 000	0,44	1,36	0,75	28 000	5 000	3 300
122	125	6	6,5	1,5	1,5	184 000	315 000	0,29	2,06	1,13	39 500	5 000	3 350
130	135	7	9	2,5	2	221 000	350 000	0,41	1,48	0,81	43 000	4 750	3 000
140	141	5	6,5	2,5	2	178 000	224 000	0,42	1,43	0,79	25 500	4 750	3 200
140	142	5	8,5	2,5	2	226 000	305 000	0,42	1,43	0,79	36 000	4 750	2 900
140	144	7	12	2,5	2	295 000	435 000	0,42	1,43	0,79	53 000	4 500	3 050
153	161	7	15	4	4	310 000	365 000	0,8	0,75	0,41	50 000	4 200	3 500
166	169	6	16,5	4	3	255 000	300 000	0,83	0,73	0,4	34 000	4 200	2 950
166	167	6	10,5	3	3	310 000	375 000	0,35	1,74	0,96	42 000	4 200	3 150
166	169	7	14,5	4	3	405 000	590 000	0,55	1,1	0,6	69 000	4 200	2 950
166	167	8	14,5	4	3	435 000	580 000	0,35	1,74	0,96	67 000	4 200	2 950
131	134	6	8	2	1,5	164 000	255 000	0,42	1,42	0,78	30 500	4 750	3 200
131	135	7	6,5	2	1,5	216 000	365 000	0,27	2,23	1,23	45 000	4 750	3 150
140	144	7	10	2,5	2	265 000	420 000	0,4	1,51	0,83	51 000	4 500	2 850
150	150	5	6,5	2,5	2	201 000	255 000	0,42	1,43	0,79	29 000	4 500	3 050
150	152	5	8,5	2,5	2	260 000	355 000	0,42	1,43	0,79	42 000	4 500	2 800
176	179	6	16,5	4	3	275 000	325 000	0,83	0,73	0,4	35 500	3 900	2 850
176	176	6	10,5	4	3	330 000	395 000	0,35	1,74	0,96	43 500	3 900	3 100
176	177	8	14,5	4	3	485 000	660 000	0,35	1,74	0,96	75 000	3 900	2 750
123	125	5	5	1,5	1,5	102 000	181 000	0,36	1,68	0,92	22 000	4 750	2 900
136	140	6	8	2	1,5	170 000	275 000	0,44	1,36	0,75	32 500	4 500	3 000
136	139	7	6,5	2	1,5	221 000	380 000	0,28	2,16	1,19	46 500	4 500	3 050
158	159	5	7,5	3	2,5	222 000	285 000	0,42	1,43	0,79	31 500	4 200	2 900
158	161	5	8,5	3	2,5	300 000	415 000	0,42	1,43	0,79	48 500	4 200	2 750
164	172	7	16	4	4	325 000	400 000	0,87	0,69	0,38	54 000	3 900	3 250
186	187	6	17,5	4	3	305 000	370 000	0,83	0,73	0,4	39 500	3 650	2 750
186	184	6	11,5	4	3	360 000	440 000	0,35	1,74	0,96	47 500	3 650	3 000
186	186	8	16,5	4	3	530 000	710 000	0,35	1,74	0,96	80 000	3 650	2 600

Роликоподшипники конические

однорядные

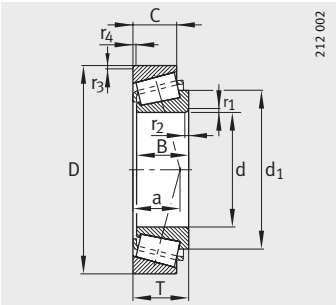

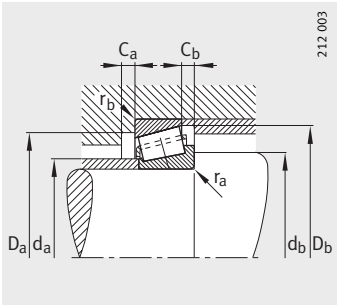

Присоединительные размеры

Таблица размеров (продолжение) · Размеры в мм

Условное обозначение	Эквивалент условного обозначения по DIN ISO 355	Масса	Размеры									Присоединительные размеры		
		m	d	D	B	C	T	r_1, r_2	r_3, r_4	a	d_1	d_a	d_b	D_a
		≈кг						мин.	мин.	≈	≈	макс.	мин.	мин.
32020-X	T4CC100	1,94	**100**	150	32	24	32	2	1,5	33	126,6	109	109	134
33020	T2CE100	2,42	**100**	150	39	32,5	39	2	1,5	29	124,7	108	109	135
T2EE100	–	4,25	**100**	165	46	39	47	3	3	36	131,3	112	116	145
30220-A	T3FB100	3,75	**100**	180	34	29	37	3	2,5	36	135	116	112	157
32220-A	T3FC100	5,15	**100**	180	46	39	49	3	2,5	42	138,5	114	112	154
33220	T3FE100	6,77	**100**	180	63	48	63	3	2,5	46	140	112	112	151
30320-A	T2GB100	8,3	**100**	215	47	39	51,5	4	3	42	151	127	114	184
31320-X	T7GB100	8,81	**100**	215	51	35	56,5	4	3	68	159,5	121	114	168
32320-A	T2GD100	12,9	**100**	215	73	60	77,5	4	3	53	152	123	114	177
32921	T2CC105	1,15	**105**	145	25	20	25	1,5	1,5	25	125	114	112	135
32021-X	T4DC105	2,33	**105**	160	35	26	35	2,5	2	35	133	116	115	143
33021	T2DE105	3,34	**105**	160	43	34	43	2,5	2	31	131,5	116	115	145
32221-A	T3FC105	6,07	**105**	190	50	43	53	3	2,5	44	144,6	120	117	161
32321-A	T2GD105	15,1	**105**	225	77	63	81,5	4	3	56	160,9	128	119	185
32992	T2CC110	1,26	**110**	150	25	20	25	1,5	1,5	26	130,9	118	117	140
32022-X	T4DC110	3,35	**110**	170	38	29	38	2,5	2	37	141	122	120	152
33022	T2DE110	4,16	**110**	170	47	37	47	2,5	2	33	139,2	123	120	152
33122	T2EE110	5,54	**110**	180	56	43	56	2,5	2	44	147,5	121	120	155
30222-A	T3FB110	5,23	**110**	200	38	32	41	3	2,5	39	148,7	129	122	174
32222-A	T3FC110	7,35	**110**	200	53	46	56	3	2,5	46	153,5	126	122	170
30322-A	T2GB110	11	**110**	240	50	42	54,5	4	3	45	169,2	141	124	206
31322-X	T7GB110	12,3	**110**	240	57	38	63	4	3	75	178	135	124	188
32322-A	T2GD110	19	**110**	240	80	65	84,5	4	3	58	171,5	137	124	198
32924	T2CC120	1,82	**120**	165	29	23	29	1,5	1,5	29	141	128	127	154
T4CB120	–	1,97	**120**	170	25	19,5	27	3	3	35	144,7	130	132	157
32024-X	T4DC120	3,29	**120**	180	38	29	38	2,5	2	40	151	131	130	161
33024	T2DE120	4,55	**120**	180	48	38	48	2,5	2	36	148,5	132	130	160
30224-A	T4FB120	6,25	**120**	215	40	34	43,5	3	2,5	44	163	140	132	187
32224-A	T4FD120	9,28	**120**	215	58	50	61,5	3	2,5	51	165,2	136	132	181
30324-A	T2GB120	14,3	**120**	260	55	46	59,5	4	3	48	183,5	152	134	221
31324-X	T7GB120	15,4	**120**	260	62	42	68	4	3	82	192	145	134	203
32324	–	21,1	**120**	260	86	69	90,5	4	3	66	187	148	134	213

						Грузоподъемность		Коэффициенты для расчета			Нагрузка предела усталости	Предельная частота вращения	Базовая тепловая частота вращения
D_a	D_b	C_a	C_b	r_a	r_b	дин. C_r	стат. C_{0r}	e	Y	Y_0	C_{ur}	n_G	n_B
макс.	мин.	мин.	мин.	макс.	макс.	Н	Н				Н	$мин^{-1}$	$мин^{-1}$
141	144	6	8	2	1,5	173 000	285 000	0,46	1,31	0,72	33 500	4 500	2 900
141	143	7	6,5	2	1,5	225 000	395 000	0,29	2,09	1,15	47 500	4 500	2 900
151	157	8	8	3	3	300 000	470 000	0,32	1,88	1,04	56 000	4 200	2 600
168	168	5	8	3	2,5	250 000	325 000	0,42	1,43	0,79	35 500	4 200	2 800
168	171	5	10	3	2,5	335 000	475 000	0,42	1,43	0,79	54 000	3 900	2 600
168	172	10	15	3	2,5	430 000	660 000	0,4	1,48	0,82	77 000	3 900	2 650
201	197	6	12,5	4	3	410 000	500 000	0,35	1,74	0,96	54 000	3 350	2 750
201	202	7	21,5	4	3	385 000	480 000	0,83	0,73	0,4	51 000	3 100	2 550
201	200	8	17,5	4	3	610 000	840 000	0,35	1,74	0,96	94 000	3 350	2 370
136	140	5	5	1,5	1,5	128 000	217 000	0,34	1,75	0,96	25 500	4 500	2 650
150	154	6	9	2,5	2	202 000	330 000	0,44	1,35	0,74	38 000	4 200	2 800
150	153	7	9	2,5	2	265 000	450 000	0,28	2,12	1,17	53 000	4 200	2 850
178	180	5	10	3	2,5	385 000	550 000	0,42	1,43	0,79	63 000	3 650	2 490
211	209	9	18,5	4	3	670 000	930 000	0,35	1,74	0,96	102 000	3 100	2 220
141	145	5	5	1,5	1,5	133 000	231 000	0,36	1,69	0,93	27 000	4 500	2 500
160	163	7	9	2,5	2	242 000	395 000	0,43	1,39	0,77	45 000	3 900	2 650
160	161	7	10	2,5	2	295 000	520 000	0,29	2,09	1,15	61 000	4 200	2 750
170	174	9	13	2,5	2	370 000	630 000	0,42	1,43	0,79	73 000	3 650	2 470
188	187	6	9	3	2,5	315 000	415 000	0,42	1,43	0,79	45 500	3 650	2 550
188	190	6	10	3	2,5	410 000	590 000	0,42	1,43	0,79	66 000	3 350	2 380
226	220	8	12,5	4	3	480 000	590 000	0,35	1,74	0,96	71 000	2 800	2 410
226	224	7	25	4	3	465 000	590 000	0,83	0,73	0,4	70 000	2 800	2 240
226	222	9	19,5	4	3	740 000	1 020 000	0,35	1,74	0,96	126 000	2 800	2 050
158	160	6	6	1,5	1,5	176 000	305 000	0,35	1,72	0,95	34 500	3 900	2 370
157	164	5	7,5	3	3	153 000	238 000	0,47	1,27	0,7	26 000	3 900	2 420
170	173	7	9	2,5	2	250 000	420 000	0,46	1,31	0,72	47 500	3 650	2 460
170	171	6	10	2,5	2	310 000	560 000	0,31	1,97	1,08	65 000	3 650	2 600
203	201	6	9,5	3	2,5	330 000	445 000	0,44	1,38	0,76	48 000	3 100	2 460
203	204	7	11,5	3	2,5	485 000	730 000	0,44	1,38	0,76	81 000	3 100	2 120
246	237	10	13,5	4	3	560 000	700 000	0,35	1,74	0,96	83 000	2 650	2 160
246	244	9	26	4	3	540 000	700 000	0,83	0,73	0,4	82 000	2 500	2 010
246	239	9	21,5	4	3	670 000	970 000	0,39	1,53	0,84	118 000	2 650	2 020

Роликоподшипники конические

однорядные

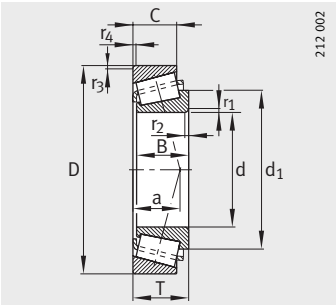

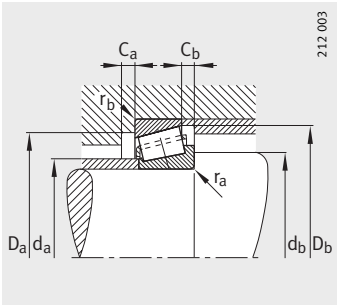

Присоединительные размеры

Таблица размеров (продолжение) · Размеры в мм

Условное обозначение	Эквивалент условного обозначения по DIN ISO 355	Масса	Размеры									Присоединительные размеры		
		m	d	D	B	C	T	r_1, r_2	r_3, r_4	a	d_1	d_a	d_b	D_a
		≈кг						мин.	мин.	≈	≈	макс.	мин.	мин.
32926	T2CC130	2,4	**130**	180	32	25	32	2	1,5	32	154,7	141	139	167
T4CB130	–	2,53	**130**	185	27	21	29	3	3	38	156,3	140	143	171
32026-X	T4EC130	5,02	**130**	200	45	34	45	2,5	2	44	166,2	144	140	178
30226-A	T4FB130	7,08	**130**	230	40	34	43,75	4	3	46	177,1	152	144	203
32226-A	T4FD130	11,7	**130**	230	64	54	67,75	4	3	56	178	146	144	193
30326	–	17,2	**130**	280	58	49	63,75	5	4	53	194	164	148	239
31326-X	T7GB130	19,1	**130**	280	66	44	72	5	4	87	206	157	148	218
32326	–	26,7	**130**	280	93	78	98,75	5	4	68	197,3	160	147	230
32928	T2CC140	2,6	**140**	190	32	25	32	2	1,5	34	164,8	150	149	177
32028-X	T4DC140	5,39	**140**	210	45	34	45	2,5	2	46	175,8	153	150	187
30228-A	T4FB140	8,81	**140**	250	42	36	45,75	4	3	48	187	163	154	219
32228-A	T4FD140	14	**140**	250	68	58	71,75	4	3	60	193,5	159	154	210
31328-X	T7GB140	23,1	**140**	300	70	47	77	5	4	94	223	169	158	235
32328-A	–	37,8	**140**	300	102	85	107,75	5	4	74	215	170	157	247
32030-X	T4EC150	6,47	**150**	225	48	36	48	3	2,5	50	188	164	162	200
33030	T2EE150	8,23	**150**	225	59	46	59	3	2,5	48	190	164	162	200
30230-A	T4GB150	11,1	**150**	270	45	38	49	4	3	52	201	175	164	234
32230-A	T4GD150	18,5	**150**	270	73	60	77	4	3	64	206,7	171	164	226
31330-X	T7GB150	28	**150**	320	75	50	82	5	4	100	237	181	168	251
32330-A	–	46,1	**150**	320	108	90	114	5	4	79	230	184	167	264
32932	T2DC160	4,13	**160**	220	38	30	38	2,5	2	38	188	173	170	204
32032-X	T4EC160	7,81	**160**	240	51	38	51	3	2,5	53	201	175	172	213
30232	–	13,8	**160**	290	48	40	52	4	3	51	216,5	189	174	252
32232-A	T4GD160	23,4	**160**	290	80	67	84	4	3	69	223	183	174	242
30332-A	T2GB160	29,9	**160**	340	68	58	75	5	4	63	237	201	178	290

						Грузоподъемность		Коэффициенты для расчета			Нагрузка предела усталости	Предельная частота вращения	Базовая тепловая частота вращения
D_a	D_b	C_a	C_b	r_a	r_b	дин. C_r	стат. C_{0r}	e	Y	Y_0	C_{ur}	n_G	n_B
макс.	мин.	мин.	мин.	макс.	макс.	Н	Н				Н	$мин^{-1}$	$мин^{-1}$
171	173	6	7	2	1,5	208 000	370 000	0,34	1,77	0,97	41 500	3 650	2 220
171	178	6	8	3	3	179 000	275 000	0,47	1,27	0,7	29 500	3 350	2 270
190	192	8	11	2,5	2	325 000	550 000	0,43	1,38	0,76	61 000	3 100	2 330
216	217	7	9,5	4	3	355 000	470 000	0,44	1,38	0,76	49 000	2 800	2 300
216	219	7	13,5	4	3	560 000	850 000	0,44	1,38	0,76	93 000	2 800	1 950
262	255	8	14,5	5	4	600 000	740 000	0,35	1,73	0,95	86 000	2 500	2 030
262	261	9	28	5	4	610 000	790 000	0,83	0,73	0,4	92 000	2 380	1 830
262	260	10	20,5	5	4	830 000	1 120 000	0,34	1,75	0,96	133 000	2 500	1 850
181	184	6	7	2	1,5	214 000	395 000	0,36	1,67	0,92	43 000	3 350	2 070
200	202	8	11	2,5	2	340 000	590 000	0,46	1,31	0,72	65 000	2 800	2 170
236	234	9	9,5	4	3	415 000	560 000	0,44	1,38	0,76	66 000	2 650	2 030
236	238	8	13,5	4	3	640 000	990 000	0,44	1,38	0,76	120 000	2 500	1 740
282	280	9	30	5	4	700 000	910 000	0,83	0,73	0,4	102 000	2 380	1 670
282	280	10	22,5	5	4	1 170 000	1 710 000	0,35	1,74	0,96	198 000	2 380	1 460
213	216	8	12	3	2,5	385 000	680 000	0,46	1,31	0,72	73 000	2 650	1 980
213	217	8	13	3	2,5	465 000	880 000	0,36	1,65	0,9	96 000	2 650	1 930
256	250	9	11	4	3	465 000	630 000	0,44	1,38	0,76	74 000	2 500	1 870
256	254	8	17	4	3	740 000	1 150 000	0,44	1,38	0,76	137 000	2 500	1 570
302	300	9	32	5	4	790 000	1 040 000	0,83	0,73	0,4	115 000	2 240	1 530
302	299	12	24	5	4	1 330 000	1 950 000	0,35	1,74	0,96	221 000	2 240	1 320
210	212	7	8	2,5	2	295 000	530 000	0,35	1,73	0,95	56 000	2 650	1 890
228	231	8	13	3	2,5	420 000	740 000	0,46	1,31	0,72	90 000	2 500	1 850
276	269	9	12	4	3	405 000	570 000	0,37	1,61	0,89	65 000	2 380	1 870
276	274	10	17	4	3	870 000	1 380 000	0,44	1,38	0,76	162 000	2 380	1 410
322	310	9	17	5	4	890 000	1 140 000	0,35	1,74	0,96	123 000	2 240	1 510

Роликоподшипники конические

однорядные

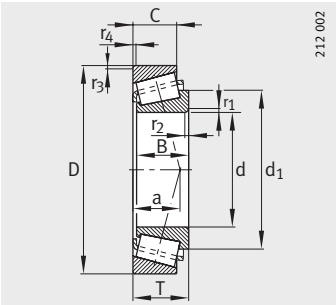

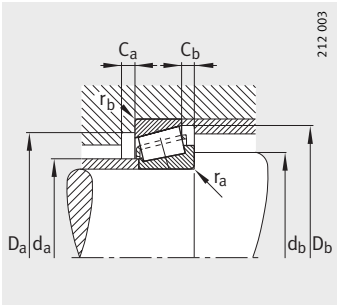

Присоединительные размеры

Таблица размеров (продолжение) · Размеры в мм

Условное обозначение	Эквивалент условного обозначения по DIN ISO 355	Масса	Размеры									Присоединительные размеры		
		m	d	D	B	C	T	r_1, r_2	r_3, r_4	a	d_1	d_a	d_b	D_a
		≈кг						мин.	мин.	≈	≈	макс.	мин.	мин.
32934	T3DC170	4,42	**170**	230	38	30	38	2,5	2	42	199	183	180	213
32034-X	T4EC170	11,4	**170**	260	57	43	57	3	2,5	57	216	187	182	230
30234-A	T4GB170	19,2	**170**	310	52	43	57	5	4	60	233	203	188	269
32234-A	T4GD170	28,6	**170**	310	86	71	91	5	4	74	238	196	188	259
32936	T4DC180	7,08	**180**	250	45	34	45	2,5	2	54	217	193	190	225
32036-X	T3FD180	14,2	**180**	280	64	48	64	3	2,5	60	230	199	192	247
30236-A	T4GB180	17,9	**180**	320	52	43	57	5	4	62	242	211	198	278
32236-A	T4GD180	32,5	**180**	320	86	71	91	5	4	77	249,5	204	198	267
32938	T4DC190	7,55	**190**	260	45	34	45	2,5	2	55	226	204	200	235
32038-X	T4FD190	14,8	**190**	290	64	48	64	3	2,5	63	241	209	202	257
32238-A	T4GD190	39,1	**190**	340	92	75	97	5	4	81	263	216	207	286
32940-A	T3EC200	8,97	**200**	280	51	39	51	3	2,5	54	239	216	212	257
32040-X	T4FD200	19	**200**	310	70	53	70	3	2,5	67	256	221	212	273
30240-A	T4GB200	25,5	**200**	360	58	48	64	5	4	69	272	237	217	315
32240-A	T3GD200	43	**200**	360	98	82	104	5	4	83	274,5	226	217	302
32944	T3EC220	10,3	**220**	300	51	39	51	3	2,5	59	260	234	232	275
32044-X	T4FD220	24,3	**220**	340	76	57	76	4	3	73	280	243	234	300
32244-A	–	59,5	**220**	400	108	90	114	5	4	95	310,5	258	237	336
32948	T4EC240	11	**240**	320	51	39	51	3	2,5	65	281	254	252	294
32048-X	T4FD240	28,2	**240**	360	76	57	76	4	3	79	300	261	254	318
32248-A	–	80,5	**240**	440	120	100	127	5	4	105	332	286	257	372
32952	T3EC260	18,6	**260**	360	63,5	48	63,5	3	2,5	70	309	279	272	328
32052-X	T4FC260	41,1	**260**	400	87	65	87	5	4	86	331,5	287	278	352
32956	T4EC280	19,9	**280**	380	63,5	48	63,5	3	2,5	75	330	298	292	348
32056-X	T4FC280	40,5	**280**	420	87	65	87	5	4	91	349	305	298	370
32960	T3FD300	31,2	**300**	420	76	57	76	4	3	80	362	324	314	383
32064-X	T4GD320	60,5	**320**	480	100	74	100	5	4	104	397,5	350	338	424
32264	–	170	**320**	580	150	125	159	6	5	136	439	372	340	486
32968	T4FD340	35,5	**340**	460	76	57	76	4	3	91	404	361	354	421
32972	T4FD360	37,1	**360**	480	76	57	76	4	3	97	423	380	374	439

						Грузоподъемность		Коэффициенты для расчета			Нагрузка предела усталости	Предельная частота вращения	Базовая тепловая частота вращения
D_a	D_b	C_a	C_b	r_a	r_b	дин. C_r	стат. C_{0r}	e	Y	Y_0	C_{ur}	n_G	n_B
макс.	мин.	мин.	мин.	макс.	макс.	Н	Н				Н	$мин^{-1}$	$мин^{-1}$
220	222	7	8	2,5	2	295 000	560 000	0,38	1,57	0,86	59 000	2 650	1 780
248	249	10	14	3	2,5	500 000	880 000	0,44	1,35	0,74	106 000	2 380	1 690
292	288	8	14	5	4	590 000	810 000	0,44	1,38	0,76	89 000	2 240	1 590
292	294	10	20	5	4	980 000	1 560 000	0,44	1,38	0,76	179 000	2 240	1 310
240	241	8	11	2,5	2	360 000	710 000	0,48	1,25	0,69	84 000	2 380	1 660
268	267	10	16	3	2,5	620 000	1 090 000	0,42	1,42	0,78	128 000	2 240	1 520
302	297	9	14	5	4	610 000	850 000	0,45	1,33	0,73	93 000	2 240	1 500
302	303	10	20	5	4	1 010 000	1 640 000	0,45	1,33	0,73	187 000	2 100	1 230
249	251	8	11	2,5	2	370 000	750 000	0,48	1,26	0,69	89 000	2 380	1 550
278	279	10	16	3	2,5	630 000	1 120 000	0,44	1,36	0,75	130 000	2 240	1 450
322	323	10	22	5	4	1 140 000	1 820 000	0,44	1,38	0,76	203 000	1 960	1 150
268	271	9	12	3	2,5	495 000	930 000	0,39	1,52	0,84	107 000	2 240	1 410
298	297	11	17	3	2,5	760 000	1 370 000	0,43	1,39	0,77	154 000	2 100	1 290
342	336	9	16	5	4	760 000	1 060 000	0,44	1,38	0,76	113 000	1 960	1 300
342	340	11	22	5	4	1 320 000	2 080 000	0,41	1,48	0,81	225 000	1 960	1 060
288	290	9	12	3	2,5	495 000	980 000	0,43	1,41	0,78	110 000	2 100	1 280
326	326	12	19	4	3	890 000	1 630 000	0,43	1,39	0,77	179 000	1 820	1 130
382	380	12	24	5	4	1 540 000	2 550 000	0,44	1,38	0,76	270 000	1 540	910
308	311	9	12	3	2,5	510 000	1 050 000	0,46	1,31	0,72	116 000	1 960	1 160
346	346	12	19	4	3	900 000	1 680 000	0,46	1,31	0,72	181 000	1 680	1 060
422	415	14	27	5	4	1 850 000	3 100 000	0,44	1,38	0,76	320 000	1 400	800
348	347	11	15,5	3	2,5	750 000	1 500 000	0,41	1,48	0,81	161 000	1 680	990
382	383	14	22	5	4	1 150 000	2 140 000	0,43	1,38	0,76	225 000	1 540	920
368	368	11	15,5	3	2,5	740 000	1 520 000	0,43	1,39	0,76	162 000	1 540	940
402	402	14	22	5	4	1 200 000	2 300 000	0,46	1,31	0,72	238 000	1 400	840
406	405	12	19	4	3	990 000	2 030 000	0,39	1,52	0,84	208 000	1 330	820
462	461	15	26	5	4	1 560 000	3 050 000	0,46	1,31	0,72	305 000	1 190	690
560	555	16	34	6	6	3 000 000	5 200 000	0,44	1,38	0,76	490 000	1 050	530
446	446	12	19	4	3	1 080 000	2 370 000	0,44	1,37	0,75	236 000	1 190	690
466	466	14	19	4	3	1 060 000	2 370 000	0,46	1,31	0,72	233 000	1 120	660

Роликоподшипники конические

специально подобранные сдвоенные

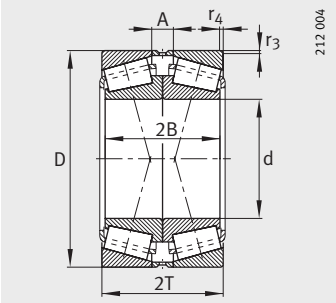

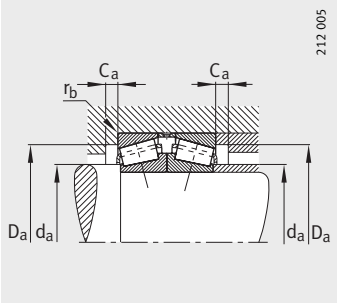

Присоединительные размеры

Таблица размеров · Размеры в мм

Условное обозначение	Масса комплекта	Размеры						Присоединительные размеры	
	m ≈кг	d	D	2B	2T	r_3, r_4 мин.	A	d_a макс.	D_a мин.
31306-A-N11CA-A50-90	0,85	**30**	72	38	41,5	1,5	13,5	40	55
31307-A-N11CA-A40-70	1,13	**35**	80	42	45,5	1,5	15,5	44	62
31308-A-N11CA-A50-90	1,52	**40**	90	46	50,5	1,5	16,5	51	71
31309-A-N11CA-A60-100	2,1	**45**	100	50	54,5	1,5	18,5	56	79
31310-A-N11CA-A60-100	2,9	**50**	110	54	58,5	2	20,5	62	87
31311-A-N11CA-A80-120	3,4	**55**	120	58	63	2	21	68	94
31312-A-N11CA-A80-120	4,2	**60**	130	62	67	2,5	23	73	103
31313-A-N11CA-A80-120	5,05	**65**	140	66	72	2,5	26	79	111
31314-A-N11CA-A100-140	6,2	**70**	150	70	76	2,5	26	84	118
31315-N11CA-A100-140	7,2	**75**	160	74	80	2,5	28	91	127
32016-X-N11CA-A150-200	2,58	**80**	125	58	58	2	14	89	112
31316-N11CA-A100-140	8,9	**80**	170	78	85	2,5	31	97	134
31317-N11CA-A120-160	10,4	**85**	180	82	89	3	33	103	143
31318-N11CA-A120-160	11,8	**90**	190	86	93	3	33	109	151
31318-N11CA-A160-200	11,8	**90**	190	86	93	3	33	109	151
31319-A-N11CA-A120-160	14	**95**	200	90	99	3	35	114	157
32020-X-N11CA-A200-230	4	**100**	150	64	64	1,5	16	109	134
31320-X-N11CA-A120-160	19	**100**	215	102	113	3	43	121	168
32222-A-N11CA-A250-280	14,9	**110**	200	106	112	2,5	20	126	170
31322-X-N11CA-A140-180	26,2	**110**	240	114	126	3	50	135	188
32224-A-N11CA-A230-280	19,1	**120**	215	116	123	2,5	23	136	181
31324-X-N11CA-A140-180	33,7	**120**	260	124	136	3	52	145	203
32026-X-N11CA-A200-250	10,3	**130**	200	90	90	2	22	144	178
31326-X-N11CA-A160-200	40,9	**130**	280	132	144	4	56	157	218

			Грузоподъемность сдвоенного подшипника		Коэффициенты для расчета				Нагрузка предела усталости	Предельная частота вращения сдвоен. подш.	Базовая тепловая частота вращения сдвоен. подш.
D_a	C_a	r_b	дин. C_r	стат. C_{0r}	e	Y_1	Y_2	Y_0	C_{ur}	n_G	n_B
макс.	мин.	макс.	Н	Н					Н	$мин^{-1}$	$мин^{-1}$
65	3	1,5	77 000	93 000	0,83	0,82	1,22	0,8	10 600	9 800	5 200
71	4	1,5	103 000	128 000	0,83	0,82	1,22	0,8	14 900	8 800	4 600
81	4	1,5	130 000	165 000	0,83	0,82	1,22	0,8	18 900	7 400	4 150
91	4	1,5	165 000	217 000	0,83	0,82	1,22	0,8	25 500	6 700	3 750
100	4	2	189 000	250 000	0,83	0,82	1,22	0,8	29 500	6 300	3 450
110	4	2	210 000	275 000	0,83	0,82	1,22	0,8	32 500	5 600	3 250
118	5	2,5	250 000	335 000	0,83	0,82	1,22	0,8	40 000	5 300	3 000
128	5	2,5	280 000	375 000	0,83	0,82	1,22	0,8	44 500	5 000	2 900
138	5	2,5	320 000	435 000	0,83	0,82	1,22	0,8	52 000	4 750	3 200
148	6	2,5	350 000	475 000	0,83	0,82	1,22	0,8	55 000	4 500	2 600
117	6	2	235 000	420 000	0,42	1,6	2,38	1,56	52 000	5 000	2 800
158	6	2,5	390 000	540 000	0,83	0,82	1,22	0,8	61 000	4 500	2 470
166	6	3	435 000	600 000	0,83	0,82	1,22	0,8	68 000	4 200	2 360
176	6	3	470 000	650 000	0,83	0,82	1,22	0,8	71 000	3 900	2 270
176	6	3	470 000	650 000	0,83	0,82	1,22	0,8	71 000	3 900	2 270
186	6	3	520 000	740 000	0,83	0,82	1,22	0,8	79 000	3 650	2 180
141	6	1,5	295 000	570 000	0,46	1,47	2,19	1,44	67 000	4 500	2 300
201	7	3	660 000	960 000	0,83	0,82	1,22	0,8	102 000	3 100	2 040
188	5	2,5	710 000	1 180 000	0,42	1,61	2,39	1,57	133 000	3 350	1 910
226	7	3	790 000	1 170 000	0,83	0,82	1,22	0,8	141 000	2 800	1 790
203	7	2,5	830 000	1 450 000	0,44	1,55	2,31	1,52	162 000	3 100	1 700
246	9	3	930 000	1 400 000	0,83	0,82	1,22	0,8	165 000	2 500	1 610
190	8	2	560 000	1 100 000	0,43	1,55	2,31	1,52	122 000	3 100	1 870
262	9	4	1 050 000	1 590 000	0,83	0,82	1,22	0,8	184 000	2 380	1 460

Роликоподшипники конические

специально подобранные сдвоенные

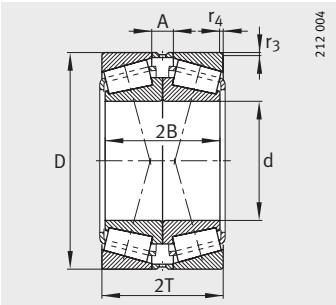

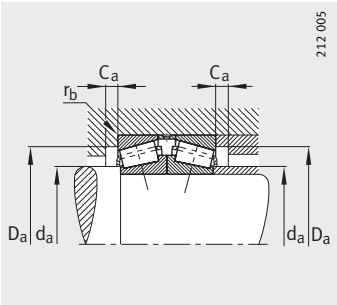

Присоединительные размеры

Таблица размеров · Размеры в мм

Условное обозначение	Масса комплекта	Размеры						Присоединительные размеры	
	m ≈кг	d	D	2B	2T	r_3, r_4 мин.	A	d_a макс.	D_a мин.
32228-A-N11CA-A250-300	29,5	**140**	250	136	143,5	3	27,5	159	210
31328-X-N11CA-A160-200	45,6	**140**	300	140	154	4	60	165	242
32030-X-N11CA-A280-330	13,1	**150**	225	96	96	2,5	24	164	200
31330-X-N11CA-A180-230	57,7	**150**	320	150	164	4	64	177	260
32234-A-N11CA-A300-380	59,4	**170**	310	172	182	4	40	196	259
32038-X-N11CA-A350-400	29,6	**190**	290	128	128	2,5	32	209	257
32040-X-N11CA-A350-400	39,1	**200**	310	140	140	2,5	34	221	273
32944-N11CA-A420-470	20,3	**220**	300	102	102	2,5	24	235	275
32244-A-N11CA-A400-450	123	**220**	400	216	228	4	48	258	336
32048-X-N11CA-A450-500	58,3	**240**	360	228	152	3	38	261	318
32960-N11CA-A650-700	63,6	**300**	420	152	152	3	38	324	383
32964-N11CA-A600-650	67,2	**320**	440	152	152	3	38	344	402
32968-N11CA-A550-600	73,1	**340**	460	152	152	3	38	361	421

			Грузоподъемность сдвоенного подшипника		Коэффициенты для расчета				Нагрузка предела усталости	Предельная частота вращения сдвоен. подш.	Базовая тепловая частота вращения сдвоен. подш.
D_a	C_a	r_b	дин. C_r	стат. C_{0r}	e	Y_1	Y_2	Y_0	C_{ur}	n_G	n_B
макс.	мин.	макс.	Н	Н					Н	$мин^{-1}$	$мин^{-1}$
236	8	3	1 100 000	1 980 000	0,44	1,55	2,31	1,52	241 000	2 500	1 390
282	14	4	1 200 000	1 810 000	0,83	0,82	1,22	0,8	204 000	2 380	1 340
213	8	2,5	660 000	1 350 000	0,46	1,47	2,19	1,44	167 000	2 650	1 580
302	14	4	1 360 000	2 090 000	0,83	0,82	1,22	0,8	230 000	2 240	1 220
292	10	4	1 680 000	3 100 000	0,44	1,55	2,31	1,52	360 000	2 240	1 050
278	10	2,5	1 080 000	2 250 000	0,44	1,53	2,27	1,49	260 000	2 240	1 160
298	11	2,5	1 300 000	2 750 000	0,43	1,57	2,34	1,53	310 000	2 100	1 030
288	10	2,5	850 000	1 960 000	0,43	1,59	2,36	1,55	221 000	2 100	1 020
382	12	4	2 650 000	5 100 000	0,44	1,55	2,31	1,52	540 000	1 540	730
346	12	3	1 540 000	3 350 000	0,46	1,47	2,19	1,44	360 000	1 680	850
406	12	3	1 760 000	4 300 000	0,39	1,71	2,54	1,67	440 000	1 330	660
426	12	3	1 810 000	4 550 000	0,42	1,62	2,42	1,59	460 000	1 260	360
446	12	3	1 850 000	4 750 000	0,44	1,54	2,3	1,51	475 000	1 260	550

Роликоподшипники конические

однорядные
размеры в дюймах

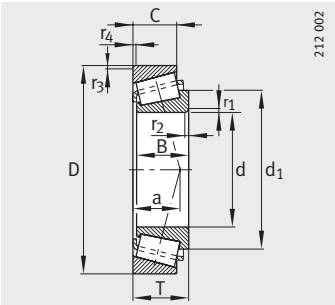

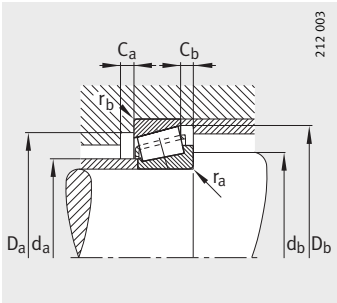

Присоединительные размеры

Таблица размеров · Размеры в мм

Условное обозначение	Масса	Размеры								
	m	d	D	B	C	T	r_1, r_2	r_3, r_4	a	d_1
	≈кг						мин.	мин.	≈	≈
KLM11749-LM11710	0,086	**17,462**	39,878	14,605	10,668	13,843	1,3	1,3	9	29,6
KM12649-M12610	0,163	**21,43**	50,005	18,288	13,97	17,526	1,3	1,3	11	34,5
KLM12749-LM12710	0,12	**21,986**	45,237	16,637	12,065	15,494	1,3	1,3	10	34,8
K15578-15520	0,217	**25,4**	57,15	17,462	13,495	17,462	1,3	1,5	12	42,8
KL44649-L44610	0,137	**26,988**	50,292	14,732	10,668	14,224	3,5	1,3	11	40,1
KM86647-M86610	0,353	**28,575**	64,292	21,432	16,67	21,433	1,5	1,5	18	50,3
KM86649-M86610	0,375	**30,162**	64,292	21,433	16,67	21,433	1,5	1,5	18	50,7
KLM48548-LM48510	0,273	**34,925**	65,088	18,288	13,97	18,034	3,5	1,3	14	49,7
KHM88649-HM88610	0,5	**34,925**	72,233	25,4	19,842	25,4	2,3	2,3	21	56,8
KL68149-L68111	0,179	**34,988**	59,974	16,764	11,938	15,875	3,5	1,3	13	48,8
KJL69349-JL69310	0,217	**38**	63	17	13,5	17	3,5	1,3	15	51,8
K3382-3320	0,651	**39,688**	80,167	30,391	23,812	29,37	3,5	3,3	19	57
KLM300849-LM300811	0,255	**40,987**	67,975	18	13,5	17,5	3,5	1,5	14	55,8
KLM501349-LM501310	0,365	**41,275**	73,431	19,812	14,732	19,558	3,5	0,8	16	57,2
KLM501349-LM501314	0,385	**41,275**	73,431	19,812	16,604	21,43	3,5	0,8	18	57,2
KM802048-M802011	0,661	**41,275**	82,55	25,654	20,193	26,543	3,5	3,3	23	64,15
K3585-3525	0,857	**41,275**	87,313	30,886	23,812	30,163	1,5	3,3	20	64,5
K25577-25523	0,715	**42,875**	82,931	25,4	22,225	26,988	3,5	2,3	21	64,1
K3782-3720	0,976	**44,45**	93,264	30,302	23,812	30,162	3,5	3,3	22	72,3
K53178-53377	0,95	**44,45**	95,25	28,3	20,638	30,958	2	2,3	31	70,65
K527-522	1,29	**44,45**	101,6	36,068	26,988	34,925	3,5	3,3	22	73,8
K17887-17831	0,421	**45,23**	79,985	20,638	15,08	19,842	2	1,3	16	63
K45284-45220	1,25	**50,8**	104,775	30,958	23,813	30,162	6,4	3,3	22	79,6
K4580-4535	1,7	**50,8**	104,775	40,157	33,338	39,688	3,5	3,3	28	81,5
K72200-72487	2,181	**50,8**	123,825	32,791	25,4	36,512	3,5	3,3	38	89,6
KLM806649-LM806610	0,445	**53,975**	88,9	19,05	13,492	19,05	2,3	2	21	72,3
KL507949-L507910	0,4	**57,15**	87,312	18,258	14,288	18,258	1,5	1,5	17	73,3
K387-A-382-A	0,593	**57,15**	96,838	21,946	15,875	21	3,5	0,8	19	76,6
K39580-39520	1,44	**57,15**	112,712	30,162	23,812	30,162	3,5	3,3	23	89,95
K39581-39520	1,44	**57,15**	112,712	30,162	23,812	30,162	7,9	3,3	23	89,6
K555-S-552-A	2,44	**57,15**	123,825	36,678	30,163	38,1	3,5	3,3	30	92,8
K28985-28921	0,77	**60,325**	100	25,4	19,845	25,4	3,5	3,3	23	82,9
K3982-3920	1,3	**63,5**	112,712	30,048	23,812	30,162	3,5	3,3	27	89
K559-552-A	2,07	**63,5**	123,825	36,678	30,163	38,1	3,5	3,3	30	92,8

Присоединительные размеры								Грузоподъемность		Коэффициенты для расчета			Нагрузка предела усталости	Предельная частота вращения
d_a	d_b	D_a	D_b	C_a	C_b	r_a	r_b	дин. C_r	стат. C_{0r}	e	Y	Y_0	C_{ur}	n_G
макс.	мин.	мин.	мин.	мин.	мин.	макс.	макс.	Н	Н				Н	$мин^{-1}$
21,5	23	34	37	3	3	1,3	1,3	21 200	20 800	0,29	2,1	1,15	2 190	21 000
25,5	27,5	44	46	4	3,5	1,3	1,3	37 500	39 000	0,28	2,16	1,19	4 400	16 800
26	27,5	39,5	42	3	3	1,3	1,3	28 500	32 000	0,31	1,96	1,08	3 550	16 800
30,5	32,5	51	53	2	4	1,3	1,5	38 500	44 000	0,35	1,73	0,95	4 950	12 600
31	37,5	44,5	47	2,5	3,5	3,5	1,3	26 000	29 500	0,37	1,6	0,88	3 150	14 000
38	40	54	61	4	4,5	1,5	1,5	52 000	67 000	0,55	1,1	0,6	8 000	11 200
38,2	41	54	61	3	4,5	1,5	1,5	52 000	67 000	0,55	1,1	0,6	8 000	11 200
40	46	58	61	3	4	3,5	1,3	46 500	56 000	0,38	1,59	0,88	6 400	10 500
42,5	48,5	60	69	3	5	2,3	2,3	68 000	91 000	0,55	1,1	0,6	11 300	9 400
39	45,5	53	56	3	4	3,5	1,3	34 000	44 500	0,42	1,44	0,79	5 000	11 200
42,5	49	56	60	3	4	3,5	1,3	39 500	53 000	0,42	1,44	0,79	6 100	10 500
45,5	52	71	74,8	2	5	3,5	3,3	94 000	109 000	0,27	2,2	1,21	13 400	8 800
45	52	61	65	3	4	3,5	1,5	46 000	63 000	0,35	1,72	0,95	7 300	9 800
46,5	53	67	70	4	4,5	3,5	0,8	55 000	68 000	0,4	1,5	0,83	8 100	9 400
46,5	53	66	70	1,5	4,5	3,5	0,8	55 000	68 000	0,4	1,5	0,83	8 100	9 400
51	57	70	79	3	5,5	3,5	3,3	83 000	111 000	0,55	1,1	0,6	13 800	7 800
48	50	75	81	3,5	6	1,5	3,3	97 000	121 000	0,31	1,96	1,08	14 900	7 800
49	55	72	77	6	15	3,5	2,3	81 000	105 000	0,33	1,79	0,99	12 900	8 400
52	58	82	88	3	5	3,5	3,3	104 000	137 000	0,34	1,77	0,97	17 000	7 000
53	60	80	89	2	7	2	2,3	89 000	98 000	0,74	0,81	0,45	11 500	7 400
53	59	89	95	4	8	3,5	3,3	127 000	152 000	0,28	2,12	1,17	18 800	7 000
52	56	70	74	3	4,5	2	1,3	60 000	77 000	0,37	1,64	0,9	9 200	8 400
59	71	93	99	4	6	6,4	3,3	126 000	162 000	0,33	1,81	0,99	20 000	6 300
61	67	90	99	4	6	3,5	3,3	159 000	226 000	0,34	1,79	0,98	28 500	6 300
67	79	102	116	3,5	8,5	3,5	3,3	135 000	150 000	0,74	0,81	0,45	17 900	5 600
60	63	80	85	4	5,5	2,3	2	59 000	78 000	0,55	1,1	0,6	9 500	7 400
62	65	79	83	2	3,5	1,5	1,5	56 000	88 000	0,39	1,54	0,85	10 400	7 400
62	69	89	92	4	5	3,5	0,8	76 000	95 000	0,35	1,69	0,93	11 200	6 700
66	72	101	107	6	6	3,5	3,3	137 000	192 000	0,34	1,77	0,97	23 800	5 600
66	81	101	107	6	6	7,9	3,3	137 000	192 000	0,34	1,77	0,97	23 800	5 600
67	73	109	116	2,5	7,5	3,5	3,3	169 000	236 000	0,35	1,73	0,95	29 500	5 600
67	73	89	96	3	5,5	3,5	3,3	91 000	135 000	0,43	1,41	0,78	16 700	6 300
71	77	99	106	4	6	3,5	3,3	119 000	176 000	0,4	1,49	0,82	21 900	6 000
72	78	108	116	4	7,5	3,5	3,3	169 000	236 000	0,35	1,73	0,95	29 500	5 600

Роликоподшипники конические

однорядные
размеры в дюймах

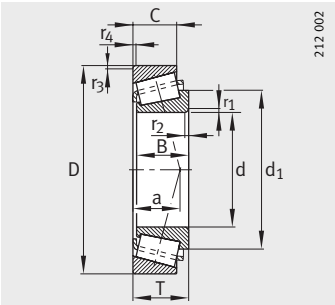

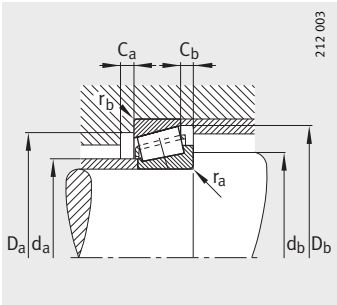

Присоединительные размеры

Таблица размеров (продолжение) · Размеры в мм

Условное обозначение	Масса	Размеры								
	m	d	D	B	C	T	r_1, r_2	r_3, r_4	a	d_1
	≈кг						мин.	мин.	≈	≈
K3984-3920	1,31	**66,675**	112,712	30,048	23,812	30,162	3,5	3,3	27	89
KHM212049-HM212011	1,93	**66,675**	122,238	38,354	29,718	38,1	3,5	3,3	27	91,5
KH414242-H414210	2,77	**66,675**	136,525	41,275	31,75	41,275	3,5	3,3	30	100,9
KH715341-H715311	3,42	**66,675**	136,525	46,038	36,512	46,038	3,5	3,3	38	111,1
K47490-47420	1,61	**71,438**	120	32,545	26,195	32,545	3,5	3,3	27	95,2
K33287-33462	1,21	**73,025**	117,475	30,162	23,812	30,162	3,5	3,3	28	95,2
AK47686-47620	1,94	**82,55**	133,35	33,338	26,195	33,338	3,5	3,3	30	108,2
K580-572	2,21	**82,55**	139,992	36,098	28,575	36,512	3,5	3,3	31	110,7
K663-653	2,71	**82,55**	146,05	41,275	31,75	41,275	3,5	3,3	33	114
K498-492-A	1,69	**84,138**	133,35	29,769	22,225	30,163	3,5	3,3	30	110,6
K497-492-A	1,63	**85,725**	133,35	29,769	22,225	30,162	3,5	3,3	30	110,6
KHM218248-HM218210	2,57	**89,975**	146,975	40	32,5	40	7,1	3,5	32	119
K598-A-593-X	2,37	**92,075**	150	36,322	27	35,992	6,4	3	33	121,5
K594-592-A	2,55	**95,25**	152,4	36,322	30,162	39,688	3,5	3,3	37	122,7
K594-A-592-A	2,75	**95,25**	152,4	36,322	30,162	39,688	5,1	3,3	37	121,5
K683-672	4,03	**95,25**	168,275	41,275	30,162	41,275	3,5	3,3	38	133,2
K42381-42584	1,92	**96,838**	148,43	28,971	21,433	28,575	3,5	3	32	123,3
K90381-90744	5,69	**96,838**	188,912	46,038	31,75	50,8	3,5	3,3	64	142,9
KJM720249-JM720210	2,38	**100**	155	35	28	36	3	2,5	36	127,5
KJM822049-JM822010	2,51	**110**	165	35	26,5	35	3	2,5	38	139
KJHM522649-JHM522610	4,7	**110**	180	46	38	47	3	2,5	41	145
K64450-64700	3,55	**114,3**	177,8	41,275	30,162	41,275	3,5	3,3	43	147,2
KHH231649-HH231615	24,1	**139,7**	295,275	87,312	57,15	82,55	9,7	6,4	56	199,1
K107060-107105	16,7	**152,4**	268,288	74,612	57,15	74,612	6,4	6,4	60	204
K36990-36920	3,18	**177,8**	227,012	30,162	23,02	30,162	1,5	1,5	43	203,8
KLL352149-LL352110	2,6	**279,4**	317,5	24,384	18,288	24,384	1,5	1,5	45	299
KLL481448-LL481411	52,7	**673,1**	793,75	61,912	49,212	66,675	6,4	6,4	117	725

Присоединительные размеры								Грузоподъемность		Коэффициенты для расчета			Нагрузка предела усталости	Предельная частота вращения
d_a	d_b	D_a	D_b	C_a	C_b	ra	r_b	дин. C_r	стат. C_{0r}	e	Y	Y_0	C_{ur}	n_G
макс.	мин.	мин.	мин.	мин.	мин.	макс.	макс.	Н	Н				Н	мин$^{-1}$
74	80	99	106	4	6	3,5	3,3	119 000	176 000	0,4	1,49	0,82	21 900	6 000
75,5	82	108	116	4	8	3,5	3,3	193 000	255 000	0,34	1,78	0,98	32 000	5 600
81	85	121	129	6	9	3,5	3,3	225 000	290 000	0,36	1,67	0,92	36 000	5 000
83	89	118	132	8	9,5	3,5	3,3	230 000	370 000	0,47	1,27	0,7	46 500	4 750
79	86	107	114	4	6	3,5	3,3	152 000	224 000	0,36	1,67	0,92	28 000	5 300
79	87	104	112	4	6	3,5	3,3	124 000	189 000	0,44	1,38	0,76	23 900	5 600
90	97	119	128	5	7	3,5	3,3	153 000	235 000	0,4	1,48	0,82	29 000	5 000
91	98	125	133	5	7,5	3,5	3,3	177 000	265 000	0,4	1,49	0,82	32 000	4 750
92	99	131	139	5	8	3,5	3,3	211 000	305 000	0,41	1,47	0,81	37 000	4 750
91	98	120	128	4	7,5	3,5	3,3	134 000	200 000	0,44	1,35	0,74	24 100	5 000
93	99	120	128	4	7,5	3,5	3,3	134 000	200 000	0,44	1,35	0,74	24 100	5 000
99	112	133	141	5,5	7,5	7,1	3,5	233 000	355 000	0,33	1,8	0,99	43 000	4 750
101	113	135	144	4	9	6,4	3	182 000	285 000	0,44	1,36	0,75	34 000	4 500
104	110	135	144	1	8	3,5	3,3	182 000	285 000	0,44	1,36	0,75	34 000	4 500
104	113	135	144	4	9	5,1	3,3	182 000	285 000	0,44	1,36	0,75	34 000	4 500
106	113	149	160	5	9	3,5	3,3	226 000	350 000	0,47	1,28	0,7	41 000	4 200
104	110	134	142	4	6,5	3,5	3	139 000	216 000	0,49	1,22	0,67	25 500	4 500
113	125	161	179	2,5	12	3,5	3,3	270 000	340 000	0,87	0,69	0,38	38 000	3 650
109	115	140	149	4	6,5	3	2,5	187 000	305 000	0,47	1,27	0,7	36 000	4 500
119	124	149	159	4,5	8	3	2,5	188 000	305 000	0,5	1,21	0,66	35 500	4 200
122	127	162	172	5	7	3	2,5	320 000	510 000	0,41	1,48	0,81	58 000	3 900
125	131	160	172	5	9	3,5	3,3	241 000	395 000	0,52	1,16	0,64	45 000	3 650
161	177	258	264	9	19	9,7	6,4	830 000	1 120 000	0,32	1,88	1,04	130 000	2 380
171	181	237	249	8	13,5	6,4	6,4	670 000	1 070 000	0,39	1,55	0,85	127 000	2 500
186	188	214	221	4	7	1,5	1,5	187 000	395 000	0,44	1,36	0,75	41 500	2 500
286	288	309	312	4	4,5	1,5	1,5	162 000	440 000	0,35	1,73	0,95	28 500	1 820
690	702	765	771	7	14	6,4	6,4	1 170 000	3 300 000	0,36	1,67	0,92	270 000	630

Роликоподшипники интегральные конические

уплотнение с одной стороны

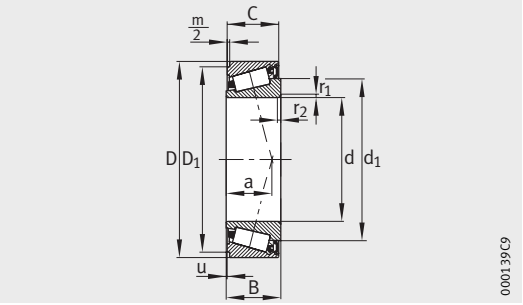

Таблица размеров · Размеры в мм

Условные обозначения		Масса	Размеры											Присоединительные размеры		
Подшипник	Пружинное стопорное кольцо	Подшипник[1] m ≈кг	d	D	B	C	r_1, r_2 мин.	D_1	$^m/_2$	a ≈	u	Δ_u Отклонение размера	d_1 ≈	Вал d_a макс.	d_b мин.	r_a макс.
JK0S030	**BR55**	0,19	**30**	55	19	18,5	1	51,4	0,75	15	0,02	+0,05	43,6	35	36	1
JK0S040[3]	**BR68**	0,3	**40**	68	21	20,5	1	64,4	0,75	16	0,03	+0,05	53,8	46	46	1
JK0S050	**BR80**	0,41	**50**	80	22	21,5	1	75,7	1	19	0,02	+0,05	66,4	56	56	1
JK0S060	**BR95**	0,67	**60**	95	26	25	1,5	89,3	1,25	23	0,03	+0,05	79,5	67	67	1,5
JK0S070-A	**BR110**	0,93	**70**	110	27	26,5	1,5	104,8	1,25	25	0,03	+0,05	91,5	78	77	1,5
JK0S080-A	**BR125**	1,32	**80**	125	30	29,5	1,5	119,8	1,25	28	0,03	+0,05	104,2	89	87	1,5

Возможна также поставка других размеров и исполнений. Пожалуйста, обратитесь к нам с запросом.

Указания по оформлению запроса

Конические интегральные роликоподшипники FAG взаимозаменяемы между собой.
При заказе всегда следует указывать количество одиночных подшипников, а не число сдвоенных подшипников.
Пружинное стопорное кольцо заказывается отдельно, например:

2 конических роликоподшипника JK0S080-A
1 пружинное стопорное кольцо BR125

1) Без учета смазки.

2) Для опоры на пружинное стопорное кольцо в соединении с острыми кромками.

3) Возможна также поставка с заполнением консистентной смазкой на 95%. Условное обозначение: JK0S040-J14.

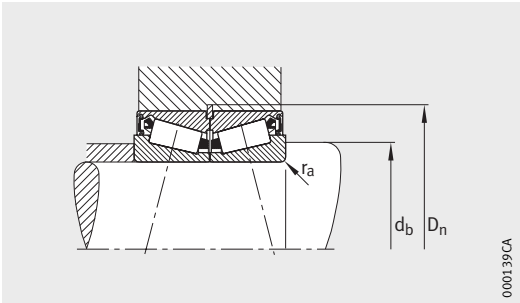

Присоединительные размеры

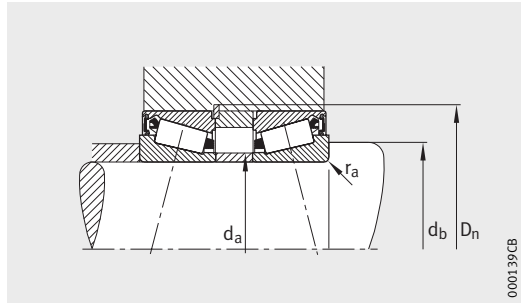

Присоединительные размеры

		Грузоподъемность		Коэффициенты для расчета			Нагрузка предела усталости	Предельная частота вращения	Допустимая нагрузка стоп. колец	Макс. осевая сила фиксации (сжатия) колец
Паз										
D_n	Δ_{Dn}	дин. C_r	стат. C_{0r}	e	Y	Y_0	C_{ur}	n_G Консист. смазка	F_{BR} 2)	сдвоен. подш.
Номинальный размер	Откло-нение размера	Н	Н				Н	мин$^{-1}$	Н	Н
56,5	+0,19	38 500	46 500	0,43	1,4	0,77	5 300	5 700	15 700	7 700
69,5	+0,19	53 000	71 000	0,37	1,6	0,88	8 300	4 550	12 900	10 600
81,8	+0,22	64 000	93 000	0,42	1,43	0,79	11 200	3 700	31 400	12 800
97	+0,22	82 000	123 000	0,43	1,4	0,77	15 200	3 050	59 300	16 400
112,3	+0,22	104 000	159 000	0,43	1,38	0,76	20 100	2 600	49 000	20 800
127,3	+0,25	137 000	211 000	0,42	1,42	0,78	26 000	2 280	40 200	27 400

FAG

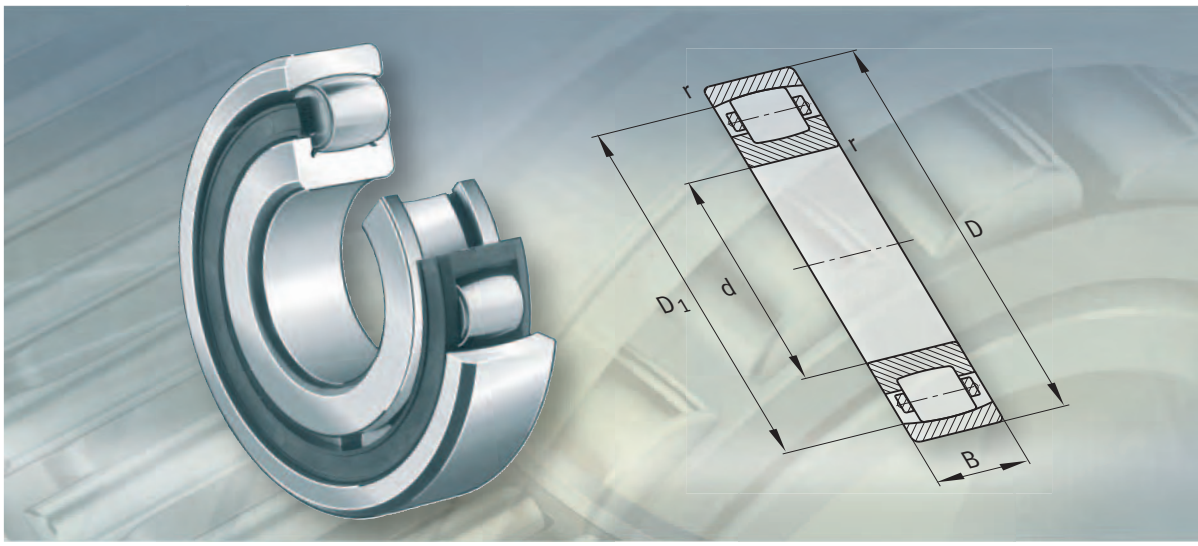

Роликоподшипники радиальные сферические однорядные

Роликоподшипники радиальные сферические однорядные

		страница
Общий обзор	Роликоподшипники радиальные сферические однорядные	558
Основные свойства	Компенсация углов перекоса	559
	Рабочая температура	559
	Сепараторы	560
	Дополнительные обозначения	560
Рекомендации по конструированию и обеспечению надежности	Эквивалентная динамическая нагрузка	561
	Эквивалентная статическая нагрузка	561
	Требуемая минимальная радиальная нагрузка	561
	Частоты вращения	561
	Проектирование подшипниковой опоры	562
Точность	Радиальный зазор в подшипниках с цилиндрическим отверстием	563
	Радиальный зазор в подшипниках с коническим отверстием	563
Таблицы размеров	Роликоподшипники радиальные сферические однорядные с цилиндрическим или коническим отверстием	564
	Роликоподшипники радиальные сферические однорядные с закрепительной втулкой	570

Роликоподшипники радиальные сферические однорядные

цилиндрическое отверстие

202, 203

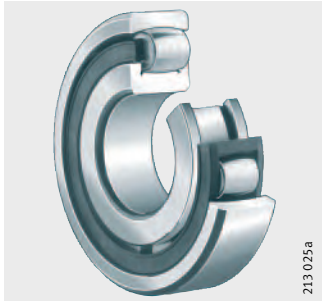

коническое отверстие

202..-K, 203..-K

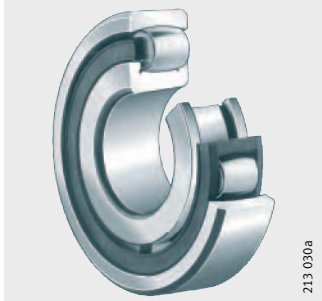

с закрепительной втулкой

202..-K + H, 203..-K + H

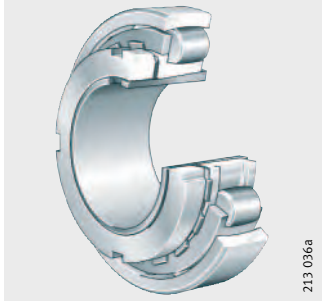

Роликоподшипники радиальные сферические однорядные

641304587
Основные свойства

Однорядные сферические роликоподшипники являются самоустанавливающимися. Они состоят из массивного наружного кольца с вогнутой сферической дорожкой качения, массивного внутреннего кольца с двумя бортами и цилиндрическим или коническим отверстием, а также сферических роликов с сепаратором. Подшипники являются неразъемными.

Однорядные сферические роликоподшипники наилучшим образом подходят для случаев, когда требуется восприятие высоких ударных радиальных нагрузок и компенсация перекосов, см. «Компенсация углов перекоса». Их осевая грузоподъемность мала.

С коническим отверстием и с закрепительной втулкой
641248395

Подшипники с коническим отверстием имеют конусность отверстия 1:12 и дополнительное обозначение K.

Для крепления на вал эти подшипники поставляются также с закрепительной втулкой. Закрепительные втулки приведены в таблицах размеров, их следует заказывать отдельно.

Уплотнения
641252619

Однорядные сферические роликоподшипники не имеют уплотнений.

Смазывание
958714763

Подшипники смазываются со стороны торцовых поверхностей маслом или консистентной смазкой.

Компенсация углов перекоса
641225611

При нормальных условиях эксплуатации однорядные сферические роликоподшипники с вращающимся внутренним кольцом могут работать при отклонениях до 4° от среднего положения. Таким образом, подшипники допускают перекосы между наружным и внутренним кольцами и компенсируют несоосности, прогибы валов и деформации корпусов.

При вращающемся наружном кольце или внутреннем кольце, совершающем боковые качательные движения, способность компенсировать угловую несоосность ниже. В этих случаях для уточнения необходимо сделать запрос.

Рабочая температура
641195915

Однорядные сферические роликоподшипники с латунными сепараторами могут использоваться при рабочих температурах от –30 °C до +150 °C.

Подшипники с наружным диаметром более 120 мм сохраняют стабильность геометрических размеров до +200 °C.

Подшипники с сепараторами из армированного стекловолокном полиамида предназначены для работы при температуре до +120 °C.

Сепараторы
641158539

Стандартные сепараторы для однорядных сферических роликоподшипников приведены в таблице «Сепаратор и обозначение диаметра отверстия».

Однорядные сферические роликоподшипники с массивными сепараторами из латуни имеют дополнительное обозначение MB. Сепараторы центрируются по внутреннему кольцу.

Массивные сепараторы с окнами из армированного стекловолокном полиамида имеют дополнительное обозначение TVP.

Необходимо проверять стойкость полиамида к воздействию синтетических консистентных смазок, а также смазок с противозадирными (EP) присадками.

Состарившееся масло и содержащиеся в масле присадки при повышенной температуре могут снижать срок службы сепараторов из пластмасс.

Следует строго соблюдать сроки замены масла.

Сепаратор и обозначение диаметра отверстия
30469771

Конструктивный ряд	Массивный полиамидный сепаратор с окнами[1]	Массивный латунный сепаратор[1]
	Обозначение диаметра отверстия	
202	до 16	от 17
203	до 12	от 13

[1] Другие исполнения сепараторов (например, латунный сепаратор вместо сепаратора из полиамида) поставляются по заказу. В таких случаях пригодность подшипников для работы при высокой частоте вращения и высокой температуре, а также значения грузоподъемности могут отличаться от данных для подшипников со стандартными сепараторами.

Дополнительные обозначения
641135755

Поставляемые исполнения
641138571

Дополнительные обозначения поставляемых исполнений приведены в табл..

Дополнительное обозначение	Описание	Исполнение
C3	Радиальный зазор больше нормального	Стандартное при коническом отверстии
K	Коническое отверстие	Стандартное
MB	Массивный латунный сепаратор	
TVP	Массивный сепаратор с окнами из армированного стекловолокном полиамида	

641436555

Рекомендации конструктору и обеспечение надежности

Эквивалентная динамическая нагрузка

641413771

Для подшипников под действием динамической нагрузки справедливо:

$$P = F_r + 9{,}5 \cdot F_a$$

P H
эквивалентная динамическая нагрузка для комбинированной нагрузки;

F_a H
динамическая осевая нагрузка;

F_r H
динамическая радиальная нагрузка.

Эквивалентная статическая нагрузка

641390987

Для подшипников под действием статической нагрузки справедливо:

$$P_0 = F_{0r} + 5 \cdot F_{0a}$$

P_0 H
эквивалентная статическая нагрузка для комбинированной нагрузки;

F_{0a} H
статическая осевая нагрузка;

F_{0r} H
статическая радиальная нагрузка.

Требуемая минимальная радиальная нагрузка

641375115

Для того, чтобы подшипники работали без проскальзывания, они должны находиться под некоторой радиальной нагрузкой. В особенности это справедливо для высоких частот вращения и высоких ускорений. Поэтому при длительной работе радиальных роликоподшипников с сепаратором необходима минимальная радиальная нагрузка порядка $P/C_r > 0{,}02$.

Частоты вращения

641352331

Стандартом ISO 15 312 не определены базовые тепловые частоты вращения для однорядных сферических роликоподшипников.

В таблицах размеров поэтому приведены только предельные частоты вращения n_G. Эти значения действительны при смазывании маслом и превышать их не допускается.

Проектирование подшипниковой опоры

Допуски валов и корпусов
641317899
803817227

Рекомендуемые допуски валов для радиальных подшипников с цилиндрическим отверстием, приведены в табл., стр. 150.

Рекомендуемые допуски корпусов для радиальных подшипников приведены в табл., стр. 152.

Присоединительные размеры
803898635

В таблицах размеров приведены максимальные размеры радиуса галтеля r_a и диаметры заплечиков D_a и d_a.

Подшипники с коническим отверстием внутреннего кольца закрепляют:

- или непосредственно на конической шейке вала;
- или на цилиндрической шейке вала при помощи закрепительной втулки, шлицевой гайки и стопорной шайбы.

При высоких осевых нагрузках может быть использовано опорное кольцо. При монтаже следует обеспечить размеры опорного кольца согласно таблицам размеров.

641500427
Точность

Основные размеры подшипников соответствуют DIN 635-1.

Допуски размеров и точности вращения соответствуют классу точности PN согласно DIN 620-2.

Радиальный зазор в подшипниках с цилиндрическим отверстием

641472779

Радиальный зазор

641477003

Радиальный зазор в подшипниках соответствует нормальной группе радиальных зазоров CN согласно DIN 620-4.

Отверстие d мм		Радиальный зазор							
		C2 мкм		CN мкм		C3 мкм		C4 мкм	
свыше	до	мин.	макс.	мин.	макс.	мин.	макс.	мин.	макс.
–	30	2	9	9	17	17	28	28	40
30	40	3	10	10	20	20	30	30	45
40	50	3	13	13	23	23	35	35	50
50	65	4	15	15	27	27	40	40	55
65	80	5	20	20	35	35	55	55	75
80	100	7	25	25	45	45	65	65	90
100	120	10	30	30	50	50	70	70	95
120	140	15	35	35	55	55	80	80	110
140	160	20	40	40	65	65	95	95	125
160	180	25	45	45	70	70	100	100	130
180	225	30	50	50	75	75	105	105	135
225	250	35	55	55	80	80	110	110	140
250	280	40	60	60	85	85	115	115	145

Радиальный зазор в подшипниках с коническим отверстием

641445131

Радиальный зазор

641449355

Радиальный зазор подшипников с коническим отверстием соответствует группе зазоров C3 согласно DIN 620-4.

Отверстие d мм		Радиальный зазор							
		C2 мкм		CN мкм		C3 мкм		C4 мкм	
свыше	до	мин.	макс.	мин.	макс.	мин.	макс.	мин.	макс.
–	30	9	17	17	28	28	40	40	55
30	40	10	20	20	30	30	45	45	60
40	50	13	23	23	35	35	50	50	65
50	65	15	27	27	40	40	55	55	75
65	80	20	35	35	55	55	75	75	95
80	100	25	45	45	65	65	90	90	120
100	120	30	50	50	70	70	95	95	125
120	140	35	55	55	80	80	110	110	140
140	160	40	65	65	95	95	125	125	155
160	180	45	70	70	100	100	130	130	160
180	225	50	75	75	105	105	135	135	165
225	250	55	80	80	110	110	140	140	170
250	280	60	85	85	115	115	145	145	175

Роликоподшипники радиальные сферические однорядные

с цилиндрическим или коническим отверстием

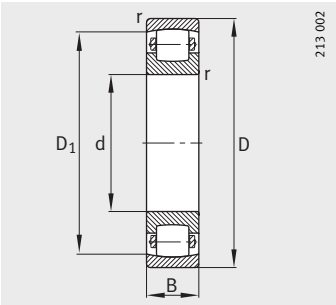

Цилиндрическое отверстие

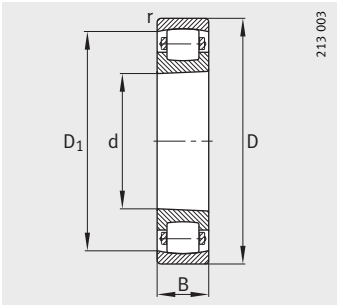

Коническое отверстие
K = конус 1:12

Таблица размеров · Размеры в мм

Условное обозначение	Масса	Размеры				
	m	d	D	B	r	D_1
	≈кг				мин.	≈
20204-TVP	0,114	**20**	47	14	1	39
20304-TVP	0,152	**20**	52	15	1,1	43,5
20205-K-TVP-C3	0,132	**25**	52	15	1	43,9
20205-TVP	0,134	**25**	52	15	1	43,9
20305-TVP	0,243	**25**	62	17	1,1	51,9
20206-K-TVP-C3	0,203	**30**	62	16	1	53
20206-TVP	0,207	**30**	62	16	1	53
20306-TVP	0,37	**30**	72	19	1,1	60,7
20207-K-TVP-C3	0,296	**35**	72	17	1,1	62,3
20207-TVP	0,301	**35**	72	17	1,1	62,3
20307-TVP	0,493	**35**	80	21	2,5	67,4
20208-K-TVP-C3	0,38	**40**	80	18	1,1	70,1
20208-TVP	0,386	**40**	80	18	1,1	70,1
20308-TVP	0,671	**40**	90	23	1,5	76,8
20209-K-TVP-C3	0,433	**45**	85	19	1,1	74,6
20209-TVP	0,441	**45**	85	19	1,1	74,6
20309-TVP	0,914	**45**	100	25	1,5	85,2
20210-K-TVP-C3	0,489	**50**	90	20	1,1	79,5
20210-TVP	0,499	**50**	90	20	1,1	79,5
20310-TVP	1,17	**50**	110	27	2	94,4
20211-K-TVP-C3	0,642	**55**	100	21	1,5	89,2
20211-TVP	0,653	**55**	100	21	1,5	89,2
20311-K-TVP-C3	1,49	**55**	120	29	2	101,7
20311-TVP	1,53	**55**	120	29	2	101,7
20212-K-TVP-C3	0,822	**60**	110	22	1,5	97,8
20212-TVP	0,836	**60**	110	22	1,5	97,8
20312-K-TVP-C3	1,89	**60**	130	31	2,1	111,2
20312-TVP	1,92	**60**	130	31	2,1	111,2
20213-K-TVP-C3	1,07	**65**	120	23	1,5	105,1
20213-TVP	1,08	**65**	120	23	1,5	105,1
20313-K-MB-C3	2,14	**65**	140	33	1,5	120,6
20313-MB	2,18	**65**	140	33	1,5	120,6

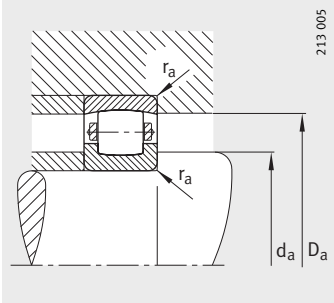

Присоединительные размеры

Присоединительные размеры			Грузоподъемность		Нагрузка предела усталости	Предельная частота вращения
d_a	D_a	r_a	дин. C_r	стат. C_{0r}	C_{ur}	n_G
мин.	макс.	макс.	Н	Н	Н	мин$^{-1}$
25,6	41,4	1	20 400	19 300	1 700	7 500
27	45	1	27 000	24 500	2 300	7 000
30,6	46,4	1	24 000	25 000	2 190	6 700
30,6	46,4	1	24 000	25 000	2 190	6 700
32	55	1	36 000	34 500	3 000	6 000
35,6	56,4	1	27 500	28 500	2 850	5 600
35,6	56,4	1	27 500	28 500	2 850	5 600
37	65	1	49 000	49 000	4 250	5 000
42	65	1	40 500	43 000	4 900	4 800
42	65	1	40 500	43 000	4 900	4 800
44	71	1,5	58 500	61 000	5 400	4 500
47	73	1	49 000	53 000	5 400	4 300
47	73	1	49 000	53 000	5 400	4 300
49	81	1,5	76 500	81 500	7 200	4 000
52	78	1	52 000	57 000	5 900	4 000
52	78	1	52 000	57 000	5 900	4 000
54	91	1,5	86 500	95 000	8 500	3 600
57	83	1	58 500	68 000	7 000	3 600
57	83	1	58 500	68 000	7 000	3 600
61	99	2	108 000	118 000	10 600	3 400
64	91	1,5	73 500	85 000	9 300	3 400
64	91	1,5	73 500	85 000	9 300	3 400
66	109	2	120 000	137 000	12 400	3 000
66	109	2	120 000	137 000	12 400	3 000
69	101	1,5	85 000	100 000	10 900	3 200
69	101	1,5	85 000	100 000	10 900	3 200
72	118	2,1	146 000	170 000	15 200	2 800
72	118	2,1	146 000	170 000	15 200	2 800
74	111	1,5	95 000	116 000	12 700	3 000
74	111	1,5	95 000	116 000	12 700	3 000
77	128	2,1	170 000	196 000	17 900	2 800
77	128	2,1	170 000	196 000	17 900	2 800

Роликоподшипники радиальные сферические однорядные

с цилиндрическим или коническим отверстием

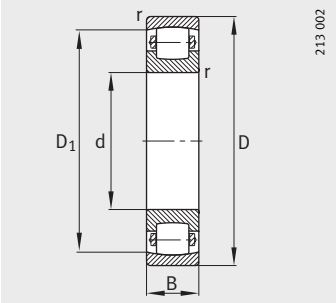

Цилиндрическое отверстие

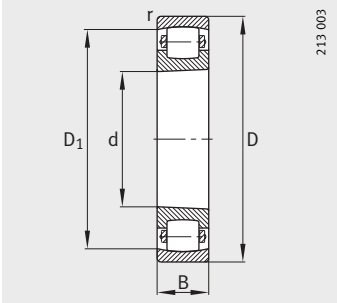

Коническое отверстие
K = конус 1:12

Таблица размеров (продолжение) · Размеры в мм

Условное обозначение	Масса	Размеры				
	m	d	D	B	r	D_1
	≈кг				мин.	≈
20214-TVP	1,17	**70**	125	24	1,5	111
20314-MB	3,15	**70**	150	35	2,1	128,7
20215-K-TVP-C3	1,25	**75**	130	25	1,5	115,9
20215-TVP	1,28	**75**	130	25	1,5	115,9
20315-MB	3,76	**75**	160	37	2,1	138,1
20216-K-TVP-C3	1,56	**80**	140	26	2	124,5
20216-TVP	1,58	**80**	140	26	2	124,5
20316-MB	4,58	**80**	170	39	2,1	147,5
20217-K-MB-C3	2,19	**85**	150	28	2	133,9
20217-MB	2,22	**85**	150	28	2	133,9
20317-MB	5,25	**85**	180	41	3	156,9
20218-K-MB-C3	2,68	**90**	160	30	2	143,8
20218-MB	2,72	**90**	160	30	2	143,8
20318-K-MB-C3	6,17	**90**	190	43	3	165,1
20318-MB	6,25	**90**	190	43	3	165,1
20219-MB	3,19	**95**	170	32	2,1	152,7
20319-MB	7,29	**95**	200	45	3	174,5
20220-K-MB-C3	3,9	**100**	180	34	2,1	160,8
20220-MB	3,96	**100**	180	34	2,1	160,8
20320-K-MB-C3	8,58	**100**	215	47	3	186,6
20320-MB	8,69	**100**	215	47	3	186,6
20221-MB	4,74	**105**	190	36	2,1	169,2
20222-K-MB-C3	5,45	**110**	200	38	2,1	178,6
20222-MB	5,53	**110**	200	38	2,1	178,6
20322-MB	11,6	**110**	240	50	3	208,1
20224-K-MB-C3	6,51	**120**	215	40	2,1	191,1
20224-MB	6,6	**120**	215	40	2,1	191,1
20324-MB	15,2	**120**	260	55	3	222,3
20226-K-MB-C3	7,21	**130**	230	40	3	205,7
20226-MB	7,31	**130**	230	40	3	205,7
20326-MB	18,4	**130**	280	58	4	240,3
20228-K-MB-C3	8,98	**140**	250	42	3	223,9
20228-MB	9,09	**140**	250	42	3	223,9
20328-MB	22,5	**140**	300	62	4	257,9

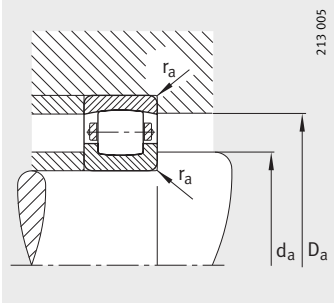

Присоединительные размеры

Присоединительные размеры			Грузоподъемность		Нагрузка предела усталости	Предельная частота вращения
d_a	D_a	r_a	дин. C_r	стат. C_{0r}	C_{ur}	n_G
мин.	макс.	макс.	Н	Н	Н	мин$^{-1}$
79	116	1,5	106 000	134 000	14 100	2 800
82	138	2,1	183 000	216 000	19 600	2 600
84	121	1,5	112 000	143 000	16 100	2 800
84	121	1,5	112 000	143 000	16 100	2 800
87	148	2,1	216 000	255 000	22 400	2 200
91	129	2	125 000	163 000	17 100	2 600
91	129	2	125 000	163 000	17 100	2 600
92	158	2,1	245 000	285 000	25 500	2 000
96	139	2	156 000	200 000	20 400	2 400
96	139	2	156 000	200 000	20 400	2 400
99	166	2,5	270 000	320 000	28 500	1 900
101	149	2	173 000	220 000	22 000	2 000
101	149	2	173 000	220 000	22 000	2 000
104	176	2,5	300 000	360 000	30 500	1 900
104	176	2,5	300 000	360 000	30 500	1 900
107	158	2,1	208 000	265 000	26 000	1 900
109	186	2,5	335 000	400 000	34 000	1 800
112	168	2,1	224 000	290 000	28 000	1 900
112	168	2,1	224 000	290 000	28 000	1 900
114	201	2,5	365 000	440 000	38 000	1 700
114	201	2,5	365 000	440 000	38 000	1 700
117	178	2,1	245 000	315 000	30 500	1 800
122	188	2,1	285 000	375 000	34 500	1 700
122	188	2,1	285 000	375 000	34 500	1 700
124	226	2,5	430 000	520 000	45 500	1 500
132	203	2,1	305 000	415 000	38 000	1 600
132	203	2,1	305 000	415 000	38 000	1 600
134	246	2,5	490 000	630 000	52 000	1 400
144	216	2,5	335 000	450 000	42 500	1 500
144	216	2,5	335 000	450 000	42 500	1 500
147	263	3	550 000	720 000	59 000	1 400
154	236	2,5	390 000	530 000	50 000	1 400
154	236	2,5	390 000	530 000	50 000	1 400
157	283	3	640 000	850 000	66 000	1 300

Роликоподшипники радиальные сферические однорядные

с цилиндрическим или коническим отверстием

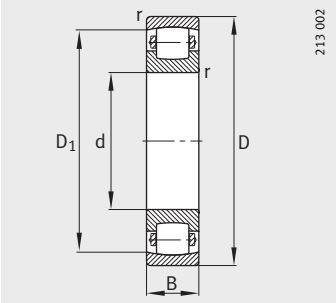

Цилиндрическое отверстие

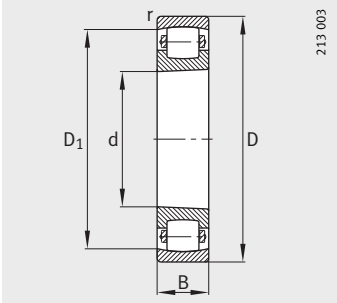

Коническое отверстие
K = конус 1:12

Таблица размеров (продолжение) · Размеры в мм

Условное обозначение	Масса	Размеры				
	m	d	D	B	r	D_1
	≈кг				мин.	≈
20230-K-MB-C3	11,6	**150**	270	45	3	238,6
20230-MB	11,7	**150**	270	45	3	238,6
20330-MB	26,9	**150**	320	65	4	275,8
20232-K-MB-C3	14,4	**160**	290	48	3	256,5
20232-MB	14,5	**160**	290	48	3	256,5
20234-MB	17,9	**170**	310	52	4	273,1
20236-MB	18,4	**180**	320	52	4	284,3
20238-MB	22,5	**190**	340	55	4	301,2
20240-MB	26,7	**200**	360	58	4	319
20244-MB	37,4	**220**	400	65	4	353,5
20248-MB	50,5	**240**	440	72	4	388
20252-MB	68,2	**260**	480	80	5	421,3

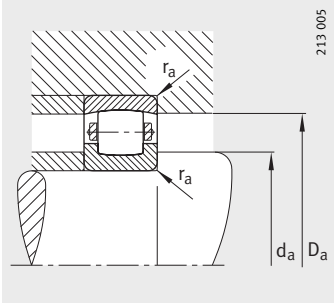

Присоединительные размеры

Присоединительные размеры			Грузоподъемность		Нагрузка предела усталости	Предельная частота вращения
d_a	D_a	r_a	дин. C_r	стат. C_{0r}	C_{ur}	n_G
мин.	макс.	макс.	Н	Н	Н	мин$^{-1}$
164	256	2,5	430 000	610 000	55 000	1 300
164	256	2,5	430 000	610 000	55 000	1 300
167	303	3	720 000	950 000	74 000	1 200
174	276	2,5	500 000	720 000	64 000	1 200
174	276	2,5	500 000	720 000	64 000	1 200
187	293	3	570 000	830 000	70 000	1 100
197	303	3	585 000	850 000	74 000	1 000
207	323	3	640 000	950 000	81 000	950
217	343	3	735 000	1 080 000	91 000	950
237	383	3	880 000	1 320 000	109 000	850
257	423	3	1 060 000	1 600 000	129 000	750
280	460	4	1 270 000	1 930 000	148 000	700

Роликоподшипники радиальные сферические однорядные

с закрепительной втулкой

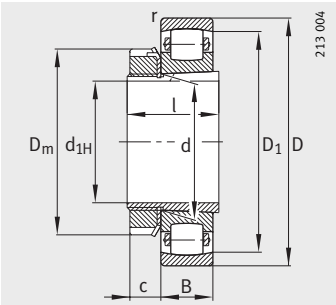

С закрепительной втулкой

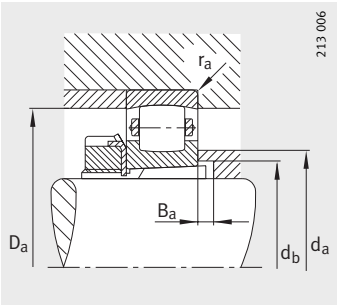

Присоединительные размеры

Таблица размеров · Размеры в мм

Условные обозначения		Масса m		Размеры						
Подшипник	Закрепительная втулка	Подшипник ≈кг	Закрепительная втулка ≈кг	d_{1H}	d	D	B	r мин.	D_1 ≈	D_m ≈
20205-K-TVP-C3	**H205**	0,132	0,069	**20**	25	52	15	1	43,9	38
20206-K-TVP-C3	**H206**	0,203	0,091	**25**	30	62	16	1	53	45
20207-K-TVP-C3	**H207**	0,296	0,129	**30**	35	72	17	1,1	62,3	57
20208-K-TVP-C3	**H208**	0,38	0,17	**35**	40	80	18	1,1	70,1	58
20209-K-TVP-C3	**H209**	0,433	0,216	**40**	45	85	19	1,1	74,6	65
20210-K-TVP-C3	**H210**	0,489	0,264	**45**	50	90	20	1,1	79,5	70
20211-K-TVP-C3	**H211**	0,642	0,292	**50**	55	100	21	1,5	89,2	75
20311-K-TVP-C3	**H311**	1,49	0,35	**50**	55	120	29	2	101,7	75
20212-K-TVP-C3	**H212**	0,822	0,325	**55**	60	110	22	1,5	97,8	80
20312-K-TVP-C3	**H312**	1,89	0,373	**55**	60	130	31	2,1	111,2	80
20213-K-TVP-C3	**H213**	1,07	0,393	**60**	65	120	23	1,5	105,1	92
20313-K-MB-C3	**H313**	2,14	0,452	**60**	65	140	33	1,5	120,6	92
20215-K-TVP-C3	**H215**	1,25	0,693	**65**	75	130	25	1,5	115,9	98
20216-K-TVP-C3	**H216**	1,56	0,876	**70**	80	140	26	2	124,5	105
20217-K-MB-C3	**H217**	2,19	0,995	**75**	85	150	28	2	133,9	110
20218-K-MB-C3	**H218**	2,68	1,17	**80**	90	160	30	2	143,8	126
20318-K-MB-C3	**H318**	6,17	1,36	**80**	90	190	43	3	165,1	126
20220-K-MB-C3	**H220**	3,9	1,48	**90**	100	180	34	2,1	160,8	130
20320-K-MB-C3	**H320**	8,58	1,69	**90**	100	215	47	3	186,6	130
20222-K-MB-C3	**H222**	5,45	1,9	**100**	110	200	38	2,1	178,6	145
20224-K-MB-C3	**H3024**	6,51	1,95	**110**	120	215	40	2,1	191,1	145
20226-K-MB-C3	**H3026**	7,21	2,9	**115**	130	230	40	3	205,7	155
20228-K-MB-C3	**H3028**	8,98	3,25	**125**	140	250	42	3	223,9	165
20230-K-MB-C3	**H3030**	11,6	3,98	**135**	150	270	45	3	238,6	180
20232-K-MB-C3	**H3032**	14,4	5,33	**140**	160	290	48	3	256,5	190

		Присоединительные размеры					Грузоподъемность		Нагрузка предела усталости	Предельная частота вращения
l	c	d_a	D_a	d_b	B_a	r_a	дин. C_r	стат. C_{0r}	C_{ur}	n_G
	≈	макс.	макс.	мин.	мин.	макс.	Н	Н	Н	мин$^{-1}$
26	9	33	46,4	28	6	1	24 000	25 000	2 190	6 700
27	9	39	56,4	33	5	1	27 500	28 500	2 850	5 600
29	10	45	65	38	5	1	40 500	43 000	4 900	4 800
31	11	51	73	43	5	1	49 000	53 000	5 400	4 300
33	12	56	78	48	5	1	52 000	57 000	5 900	4 000
35	13	61	83	53	5	1	58 500	68 000	7 000	3 600
37	13	68	91	60	6	1,5	73 500	85 000	9 300	3 400
45	13	72	109	60	6	2	120 000	137 000	12 400	3 000
38	13	73	101	64	6	1,5	85 000	100 000	10 900	3 200
47	13	78	118	65	5	2,1	146 000	170 000	15 200	2 800
40	14	80	111	70	5	1,5	95 000	116 000	12 700	3 000
50	14	84	128	70	5	2,1	170 000	196 000	17 900	2 800
43	15	90	121	80	5	1,5	112 000	143 000	16 100	2 800
46	17	96	129	85	5	2	125 000	163 000	17 100	2 600
50	18	102	139	90	6	2	156 000	200 000	20 400	2 400
52	18	108	149	95	6	2	173 000	220 000	22 000	2 000
65	18	113	176	96	6	2,5	300 000	360 000	30 500	1 900
58	20	120	168	106	7	2,1	224 000	290 000	28 000	1 900
71	20	127	201	108	7	2,5	365 000	440 000	38 000	1 700
63	21	132	188	116	7	2,1	285 000	375 000	34 500	1 700
72	22	143	203	127	13	2,1	305 000	415 000	38 000	1 600
80	23	154	216	137	20	2,5	335 000	450 000	42 500	1 500
82	24	166	236	147	19	2,5	390 000	530 000	50 000	1 400
87	26	181	256	158	19	2,5	430 000	610 000	55 000	1 300
93	28	193	276	168	20	2,5	500 000	720 000	64 000	1 200

FAG

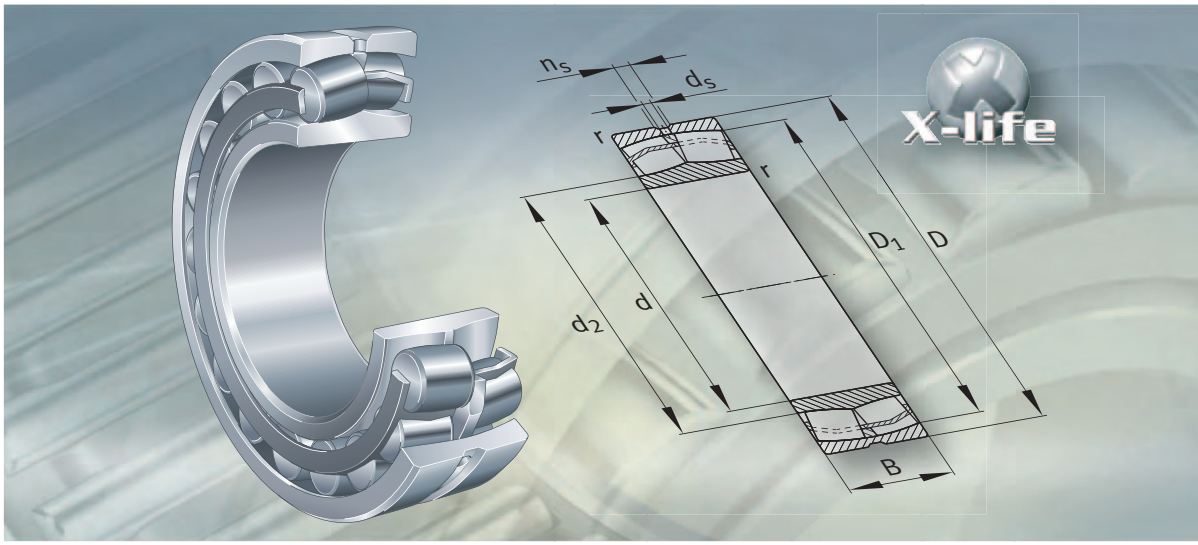

Роликоподшипники радиальные сферические двухрядные

Роликоподшипники радиальные сферические двухрядные

страница

Общий обзор

Роликоподшипники радиальные сферические двухрядные ... 574

Основные свойства

X-life ... 576

Восприятие радиальных и осевых нагрузок ... 576

Компенсация углов перекоса ... 576

Подшипники с цилиндрическим отверстием ... 577

Подшипники с коническим отверстием ... 577

Уплотнения ... 577

Смазывание ... 577

Рабочая температура ... 577

Сепараторы ... 578

Дополнительные обозначения ... 581

Рекомендации конструктору и обеспечение надежности

Эквивалентная динамическая нагрузка ... 581

Эквивалентная статическая нагрузка ... 582

Требуемая минимальная радиальная нагрузка ... 582

Восприятие осевой нагрузки ... 582

Частота вращения ... 582

Проектирование подшипниковой опоры ... 582

Точность

Допуски подшипников, изготавливаемых по спецификации T41A и T41D ... 585

Радиальный зазор подшипников с цилиндрическим отверстием ... 585

Радиальный зазор подшипников с коническим отверстием ... 586

Таблицы размеров

Роликоподшипники радиальные сферические двухрядные, с цилиндрическим или коническим отверстием ... 588

Роликоподшипники радиальные сферические двухрядные, с закрепительной втулкой ... 632

Роликоподшипники радиальные сферические двухрядные, со стяжной втулкой ... 646

Роликоподшипники радиальные сферические двухрядные

цилиндрическое отверстие
исполнение E1

213..-E1, 222..-E1, 223..-E1, 230..-E1, 230..-E1A, 231..-E1, 231..-E1A, 232..-E1, 232..-E1A, 240..-E1, 241..-E1

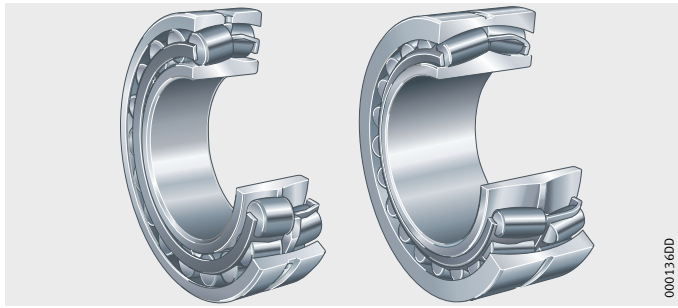

фиксированный средний бортик

222, 223, 230, 231, 232, 233..-A, 239, 240, 241

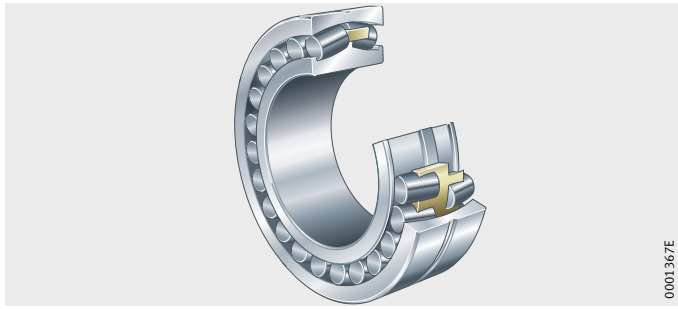

коническое отверстие
исполнение E1

213..-E1-K, 222..-E1-K, 223..-E1-K, 230..-E1(A)-K, 231..-E1(A)-K, 232..-E1(A)-K, 240..-E1-K30, 241..-E1-K30

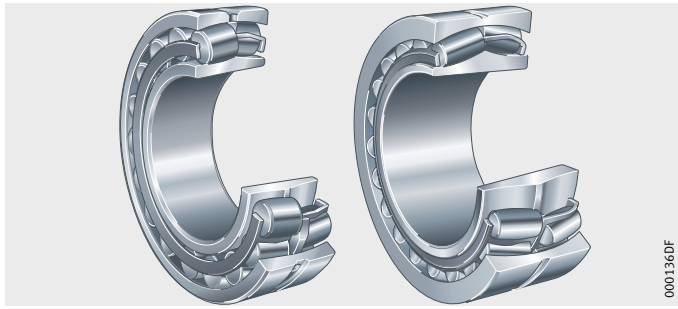

фиксированный средний бортик

222..-K, 223..-K, 230..-K, 231..-K, 232..-K, 239..-K, 240..-K30, 241..-K30

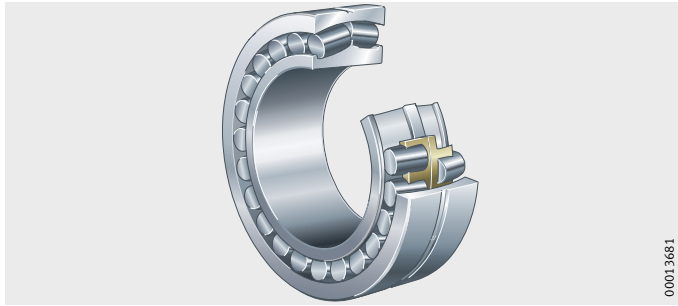

с закрепительной втулкой

исполнение E1

213..-E1-K + H, 222..-E1-K + H, 223..-E1-K + H,
230..-E1(A)-K + H, 231..-E1(A)-K + H, 232..-E1(A)-K + H

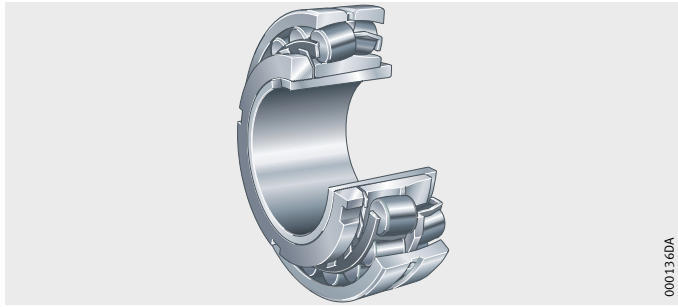

фиксированный средний бортик

222..-K + H, 223..-K + H, 230..-K + H, 231..-K + H,
232..-K + H, 239..-K + H

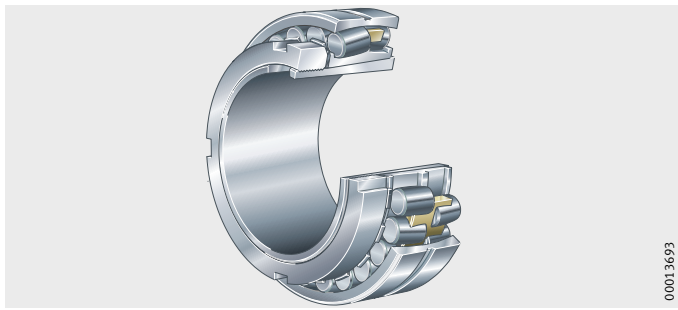

со стяжной втулкой

исполнение E1

213..-E1-K + AH, 222..-E1-K + AH, 223..-E1-K + AH,
230..-E1(A)-K + AH, 231..-E1(A)-K + AH, 232..-E1(A)-K + AH,
240..-E1-K30 + AH, 241..-E1-K30 + AH

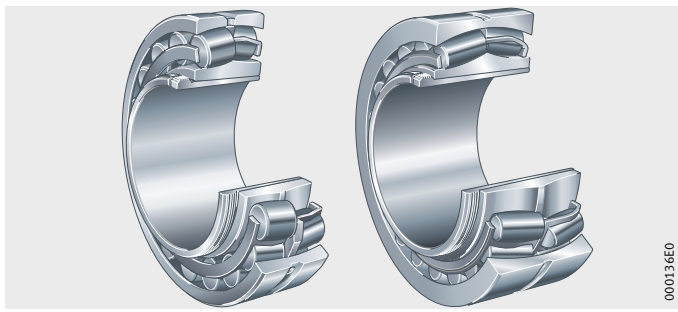

фиксированный средний бортик

222..-K + AH, 223..-K + AH, 230..-K + AH, 231..-K + AH,
232..-K + AH, 239..-K + AH, 240..-K30 + AH, 241..-K30 + AH

Роликоподшипники радиальные сферические двухрядные

641871499
Основные свойства

Двухрядные сферические роликоподшипники имеют неразъемную конструкцию, состоящую из массивных наружных колец с вогнутой сферической дорожкой качения, массивных внутренних колец и бочкообразных роликов с сепараторами. Внутренние кольца имеют цилиндрическое или коническое отверстие.

Симметричные сферические ролики свободно самоустанавливаются на сферической дорожке качения наружного кольца. Это позволяет компенсировать прогибы валов и несоосности, см. «Компенсация углов перекоса».

X-life
933838603

Двухрядные сферические роликоподшипники многих конструктивных рядов и размеров выпускаются в исполнении X-life. Эти подшипники обладают улучшенной кинематикой, более совершенными поверхностями, изготавливаются из более эффективных и качественных материалов и не имеют фиксированного среднего бортика. Благодаря этому, динамическая грузоподъемность и, при равных условиях эксплуатации, номинальная долговечность подшипников заметно возрастают. В определенных случаях, таким образом, размер подшипникового узла может быть уменьшен.

Двухрядные сферические роликоподшипники в исполнении X-life имеют дополнительное обозначение E1 и отмечены в таблицах размеров.

Восприятие радиальных и осевых нагрузок
641836171

Сферические роликоподшипники воспринимают высокие радиальные и действующие в обоих направлениях осевые нагрузки. Они рассчитаны на максимальную грузоподъемность и, благодаря максимально возможному числу больших и предельно длинных роликов, пригодны для работы при самых тяжелых нагрузках.

Благодаря оптимальному контакту роликов и дорожек качения, в подшипнике обеспечивается равномерное распределение контактных напряжений.

Компенсация углов перекоса
641713035

Сферические роликоподшипники компенсируют угловую несоосность. Допустимый угол перекоса указан для нагрузок $P < 0{,}1 \cdot C_r$, см. табл.

Данные значения углов перекоса допустимы при следующих условиях:

- угловое отклонение постоянно (статический перекос);
- вращается внутреннее кольцо.

Уменьшение угла перекоса
834001291

В тех случаях, когда вращается наружное кольцо, или внутреннее кольцо, вращаясь, совершает боковые качательные движения, а также при нагрузках и угловых отклонениях свыше указанных в таблице, способность к компенсации перекоса снижается. В подобных случаях просим Вас обращаться с запросом.

Допустимый угол перекоса
641717259

Конструктивный ряд	Угол перекоса при $P < 0{,}1 \cdot C_r$ °
213..-E1, 222, 222..-E1 230, 230..-E1(E1A), 239, 240, 240..-E1, 241..-E1	1,5
223, 223..-E1, 231, 231..-E1(E1A), 232, 232..-E1(E1A), 233..-A, 241	2

Подшипники с цилиндрическим отверстием
641817995

Возможна поставка сферических роликоподшипников всех конструктивных рядов с цилиндрическим отверстием внутреннего кольца.

Подшипники с коническим отверстием
641802123

Вплоть до конструктивного ряда 233..-A сферические роликоподшипники выпускаются также и с коническим отверстием.

Подшипники с дополнительным обозначением K имеют конусность отверстия 1:12, подшипники конструктивных рядов 240 и 241 имеют конусность отверстия 1:30 и дополнительное обозначение K30.

Подшипники с закрепительной или стяжной втулкой
641786251

Подшипники с коническим отверстием могут поставляться также с закрепительной втулкой, шлицевой гайкой и стопорным элементом или со стяжной втулкой.

Закрепительные и стяжные втулки нужно заказывать дополнительно.

Уплотнения
641749643

Поставка смазанных подшипников с уплотнениями осуществляется по заказу.

Смазывание
958750603

Сферические роликоподшипники без уплотнений смазываются консистентной смазкой или маслом.

Большинство радиальных сферических роликоподшипников имеют кольцевую канавку и три отверстия для смазывания в наружном кольце. Подшипники конструктивного ряда 239 с наружным диаметром < 320 мм в таком исполнении имеют дополнительное обозначение S.

Подшипники конструктивного ряда 213 с диаметром отверстия до 35 мм не имеют ни канавки, ни отверстий для смазывания.

При использовании двухрядных сферических роликоподшипников для опор валов с вертикальной осью вращения следует уделить особое внимание надежности снабжения смазкой. Подшипники в таких случаях следует смазывать маслом.

Рабочая температура
641690251

Двухрядные сферические роликоподшипники сохраняют стабильность геометрических размеров до +200 °C. Подшипники с металлическими сепараторами можно использовать при рабочих температурах от –30 °C до +200 °C.

Подшипники с сепараторами из армированного стекловолокном полиамида применимы до температуры +120 °C.

Сепараторы
641659147

Стандартные сепараторы для сферических роликоподшипников приведены в табл. «Сепаратор и обозначение диаметра отверстия», стр. 579 и стр. 580.

Сферические роликоподшипники с фиксированным средним бортиком на внутреннем кольце (без дополнительного обозначения E1) имеют массивные или штампованные латунные сепараторы. Подшипники с штампованными сепараторами не имеют дополнительного обозначения сепаратора.

У подшипников с дополнительным обозначением MB массивные латунные сепараторы центрированы по внутреннему кольцу, с дополнительным обозначением MA – по наружному кольцу, *рис. 2*, стр. 580. Подшипники с дополнительным обозначением M имеют массивные сепараторы из латуни, центрированные по роликам, *рис. 2*, стр. 580.

Подшипники в исполнении X-life
641629067

Подшипники конструктивных рядов 213..-E1, 222..-E1, 223..-E1, 240..-E1 и 241..-E1 без дополнительного обозначения сепаратора комплектуются стальными штампованными сепараторами. Обе половины сепаратора имеют опору через направляющее кольцо на наружное или внутреннее кольцо подшипника, *рис. 1*, стр. 579.

У подшипников конструктивных рядов 223..-E1, 240..-E1 и 241..-E1 все стальные штампованные сепараторы дополнительно защищены от износа поверхностной закалкой или при помощи покрытий.

Дальнейшие конструктивные ряды подшипников в исполнении E1 имеют массивные сепараторы из армированного стекловолокном полиамида 66 или массивные латунные сепараторы (дополнительное обозначение TVPB или M), *рис. 2*, стр. 580.

При использовании синтетических консистентных смазок и смазок с противозадирными присадками (EP) необходимо проверить химическую стойкость полиамида к их воздействию.

Состарившееся масло и содержащиеся в масле присадки при повышенных температурах могут снижать срок службы сепараторов из пластмассы.

Следует обязательно соблюдать сроки замены масла.

Сепаратор и обозначение диаметра отверстия
730082827

Конструктивный ряд	Штампованный сепаратор		
	из стали		из латуни
	Центрирование		Центрирование
	по наружному кольцу	по внутреннему кольцу	по внутреннему кольцу
	Обозначение диаметра отверстия		
213..-E1	от 08 до 18	–	–
222	–	–	–
222..-E1	до 36	–	–
223	–	–	–
223..-A (T41A)	–	–	–
223..-E1	до 30	–	–
223..-E1 (T41A, T41D)	до 30	–	–
230	–	–	–
230..-E1	–	–	–
230..-E1A	–	–	–
231	–	–	–
231..-E1	–	–	–
231..-E1A	–	–	–
232	–	–	–
232..-E1	–	–	–
232..-E1A	–	–	–
233..-A (T41A)	–	–	–
239	–	–	–
240	–	–	–
240..-E1	–	до 40	–
241	–	–	от 40 до 88
241..-E1	–	до 38	–

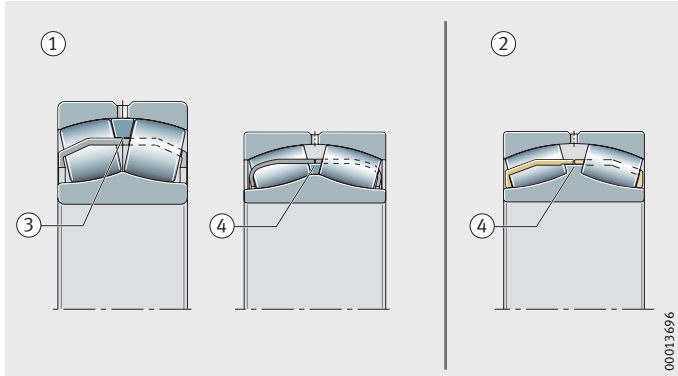

① стальные штампованные сепараторы
② латунный штампованный сепаратор
③ центрирование сепаратора по наружному кольцу
④ центрирование сепаратора по внутреннему кольцу

765308939

Рисунок 1
Штампованные сепараторы из стали или латуни

Сепаратор и обозначение диаметра отверстия
Продолжение
730083979

Конструктивный ряд	Массивный сепаратор			
	из полиамида	из латуни		
	Центрирование			
	по внутреннему кольцу	по роликам M	по внутреннему кольцу MB	по наружному кольцу MA
	Обозначение диаметра отверстия			
213..-E1	от 04 до 07 от 19 до 22	–	–	–
222	–	–	от 38	–
222..-E1	–	–	–	–
223	–	–	от 32	–
223..-A (T41A)	–	–	–	от 32
223..-E1	–	–	–	–
223..-E1 (T41A, T41D)	–	–	–	–
230	–	–	от 44	–
230..-E1	до 40	–	–	–
230..-E1A	–	до 40	–	–
231	–	–	от 40	–
231..-E1	до 38	–	–	–
231..-E1A	–	до 38	–	–
232	–	–	от 38	–
232..-E1	до 36	–	–	–
232..-E1A	–	до 36	–	–
233..-A (T41A)	–	–	–	от 20
239	–	–	от 36	–
240	–	–	от 44	–
240..-E1	–	–	–	–
241	–	–	от 92	–
241..-E1	–	–	–	–

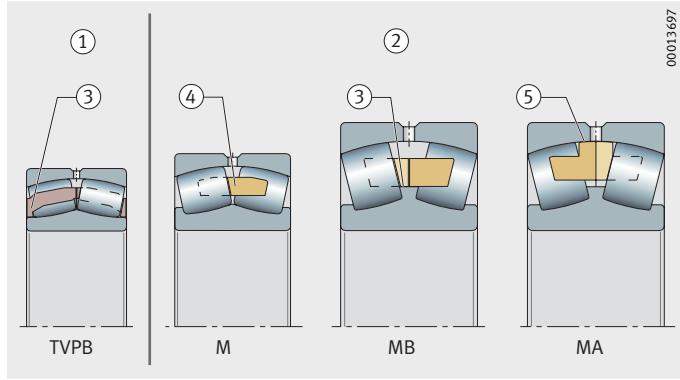

① массивный полиамидный сепаратор
② массивные латунные сепараторы
③ центрирование сепаратора по внутреннему кольцу
④ центрирование сепаратора по роликам
⑤ центрирование сепаратора по наружному кольцу

765310347

Рисунок 2
Массивные сепараторы из полиамида или латуни

Дополнительные обозначения
641593483

Поставляемые исполнения
641609099

Дополнительные обозначения поставляемых исполнений приведены в табл.

Дополнительное обозначение	Описание	Исполнение
A	Изменения во внутренней конструкции	Стандартное
B	Изменения во внутренней конструкции	
E1	Усиленное исполнение	
K	Коническое отверстие, конусность 1:12	
K30	Коническое отверстие, конусность 1:30	
M	Массивный латунный сепаратор с центрированием по телам качения	
MA	Массивный латунный сепаратор с центрированием по наружному кольцу	
MB	Массивный латунный сепаратор с центрированием по внутреннему кольцу	
S	Смазочная канавка и смазочные отверстия в наружном кольце	
T41A	Для вибрационных нагрузок, с более строгими допусками диаметров, радиальный зазор C4	
T41D	Для вибрационных нагрузок, с более строгими допусками диаметров, радиальный зазор C4, отверстие с тонким хромовым покрытием	
TVPB	Массивный сепаратор с окнами из армированного стекловолокном полиамида, центрирование по внутреннему кольцу	

642028043

Рекомендации конструктору и обеспечение надежности

Эквивалентная динамическая нагрузка
642012171

Для подшипников под действием динамической нагрузки справедливо:

Соотношение нагрузок	Эквивалентная динамическая нагрузка
$\frac{F_a}{F_r} \leqq e$	$P = F_r + Y_1 \cdot F_a$
$\frac{F_a}{F_r} > e$	$P = 0{,}67 \cdot F_r + Y_2 \cdot F_a$

P H
эквивалентная динамическая нагрузка для комбинированной нагрузки;
F_a H
динамическая осевая нагрузка;
F_r H
динамическая радиальная нагрузка;
e, Y_1, Y_2 –
коэффициенты, см. в таблицах размеров.

Эквивалентная статическая нагрузка
641989387

Для подшипников под действием статической нагрузки справедливо:

$$P_0 = F_{0r} + Y_0 \cdot F_{0a}$$

P_0 Н
эквивалентная статическая нагрузка для комбинированной нагрузки;
F_{0a} Н
статическая осевая нагрузка на подшипник;
F_{0r} Н
статическая радиальная нагрузка;
Y_0 –
коэффициент, см. в таблицах размеров.

Требуемая минимальная радиальная нагрузка
641957643

Требуемая минимальная радиальная нагрузка на двухрядный сферический роликоподшипник должна составлять:

- $P = 0{,}02 \cdot C_r$;
- $P = 0{,}015 \cdot C_r$ для подшипников в исполнении E1.

Восприятие осевой нагрузки
641973515

Двухрядные радиальные сферические роликоподшипники способны воспринимать осевые нагрузки. При повышенных нагрузках в сочетании с повышенной частотой вращения следует учитывать увеличение трения и температуры подшипника.

Частота вращения
641941771

Не допускается превышать предельные частоты вращения n_G, указанные в таблицах размеров.

Проектирование подшипниковой опоры
642032011

Допуски валов и корпусов
803934859

Рекомендуемые допуски валов для радиальных подшипников с цилиндрическим отверстием приведены в табл., стр. 150.

Рекомендуемые допуски корпусов для радиальных подшипников приведены в табл., стр. 152.

Присоединительные размеры
804144267

В таблицах размеров приведены максимальные размеры радиуса галтеля r_a и диаметры заплечиков D_a, d_a.
Для безупречного вращения сферических роликоподшипников заплечики должны быть выполнены с диаметром не менее D_1 и не более d_2 согласно таблицам размеров.

Уменьшение радиального зазора при монтаже
821532683

При монтаже подшипников с коническим отверстием радиальный зазор уменьшается.

Приведенные в таблицах значения обеспечивают посадку на вал с натягом, см. табл., стр. 583 и стр. 584.

Уменьшение радиального зазора подшипника и перемещение по конической шейке с конусностью 1:12
821536139

Номинальный диаметр отверстия подшипника		Уменьшение радиального зазора		Перемещение по конической шейке с конусностью 1:12				Контрольное значение минимального радиального зазора после монтажа		
d мм		мм		Вал мм		Втулка мм		CN мм	C3 мм	C4 мм
свыше	до	мин.	макс.	мин.	макс.	мин.	макс.	мин.	мин.	мин.
24	30	0,015	0,02	0,3	0,35	0,3	0,4	0,015	0,02	0,035
30	40	0,02	0,025	0,35	0,4	0,35	0,45	0,015	0,025	0,04
40	50	0,025	0,03	0,4	0,45	0,45	0,5	0,02	0,03	0,05
50	65	0,03	0,04	0,45	0,6	0,5	0,7	0,025	0,035	0,055
65	80	0,04	0,05	0,6	0,75	0,7	0,85	0,025	0,04	0,07
80	100	0,045	0,06	0,7	0,9	0,75	1	0,035	0,05	0,08
100	120	0,05	0,07	0,7	1,1	0,8	1,2	0,05	0,065	0,1
120	140	0,065	0,09	1,1	1,4	1,2	1,5	0,055	0,08	0,11
140	160	0,075	0,1	1,2	1,6	1,3	1,7	0,055	0,09	0,13
160	180	0,08	0,11	1,3	1,7	1,4	1,9	0,06	0,1	0,15
180	200	0,09	0,13	1,4	2	1,5	2,2	0,07	0,1	0,16
200	225	0,1	0,14	1,6	2,2	1,7	2,4	0,08	0,12	0,18
225	250	0,11	0,15	1,7	2,4	1,8	2,6	0,09	0,13	0,2
250	280	0,12	0,17	1,9	2,6	2	2,9	0,1	0,14	0,22
280	315	0,13	0,19	2	3	2,2	3,2	0,11	0,15	0,24
315	355	0,15	0,21	2,4	3,4	2,6	3,6	0,12	0,17	0,26
355	400	0,17	0,23	2,6	3,6	2,9	3,9	0,13	0,19	0,29
400	450	0,2	0,26	3,1	4,1	3,4	4,4	0,13	0,2	0,31
450	500	0,21	0,28	3,3	4,4	3,6	4,8	0,16	0,23	0,35
500	560	0,24	0,32	3,7	5	4,1	5,4	0,17	0,25	0,36
560	630	0,26	0,35	4	5,4	4,4	5,9	0,2	0,29	0,41
630	710	0,3	0,4	4,6	6,2	5,1	6,8	0,21	0,31	0,45
710	800	0,34	0,45	5,3	7	5,8	7,6	0,23	0,35	0,51
800	900	0,37	0,5	5,7	7,8	6,3	8,5	0,27	0,39	0,57

Уменьшение радиального зазора подшипника и перемещение по конической шейке с конусностью 1:30
821539851

Номинальный диаметр отверстия подшипника d мм		Уменьшение радиального зазора мм		Перемещение по конической шейке с конусностью 1:30				Контрольное значение минимального радиального зазора после монтажа		
				Вал мм		Втулка мм		CN мм	C3 мм	C4 мм
свыше	до	мин.	макс.	мин.	макс.	мин.	макс.	мин.	мин.	мин.
24	30	0,015	0,02	–	–	–	–	0,015	0,02	0,035
30	40	0,02	0,025	–	–	–	–	0,015	0,025	0,04
40	50	0,025	0,03	–	–	–	–	0,02	0,03	0,05
50	65	0,03	0,04	–	–	–	–	0,025	0,035	0,055
65	80	0,04	0,05	–	–	–	–	0,025	0,04	0,07
80	100	0,045	0,06	1,7	2,2	1,8	2,4	0,035	0,05	0,08
100	120	0,05	0,07	1,9	2,7	2	2,8	0,05	0,065	0,1
120	140	0,065	0,09	2,7	3,5	2,8	3,6	0,055	0,08	0,11
140	160	0,075	0,1	3	4	3,1	4,2	0,055	0,09	0,13
160	180	0,08	0,11	3,2	4,2	3,3	4,6	0,06	0,1	0,15
180	200	0,09	0,13	3,5	4,5	3,6	5	0,07	0,1	0,16
200	225	0,1	0,14	4	5,5	4,2	5,7	0,08	0,12	0,18
225	250	0,11	0,15	4,2	6	4,6	6,2	0,09	0,13	0,2
250	280	0,12	0,17	4,7	6,7	4,8	6,9	0,1	0,14	0,22
280	315	0,13	0,19	5	7,5	5,2	7,7	0,11	0,15	0,24
315	355	0,15	0,21	6	8,2	6,2	8,4	0,12	0,17	0,26
355	400	0,17	0,23	6,5	9	6,8	9,2	0,13	0,19	0,29
400	450	0,2	0,26	7,7	10	8	10,4	0,13	0,2	0,31
450	500	0,21	0,28	8,2	11	8,4	11,2	0,16	0,23	0,35
500	560	0,24	0,32	9,2	12,5	9,6	12,8	0,17	0,25	0,36
560	630	0,26	0,35	10	13,5	10,4	14	0,2	0,29	0,41
630	710	0,3	0,4	11,5	15,5	12	16	0,21	0,31	0,45
710	800	0,34	0,45	13,3	17,5	13,6	18	0,23	0,35	0,51
800	900	0,37	0,5	14,3	19,5	14,8	20	0,27	0,39	0,57

642099211
Точность

Основные размеры подшипников соответствуют DIN 635-2, допуски размеров и точности вращения соответствуют классу точности PN согласно DIN 620-2.

Допуски подшипников, изготавливаемых по спецификации T41A и T41D

837075467
Допуски
642104843

Подшипники по спецификации T41A (D) имеют более жесткие допуски, см. табл. У подшипников с коническим отверстием суженное поле допуска имеет только наружный диаметр.

Внутреннее кольцо			Наружное кольцо		
Ном. диаметр отверстия подшипника Размеры в мм		Отклонение Δ_{dmp} Допуск в мкм	Ном. наружный диаметр Размеры в мм		Отклонение Δ_{Dmp} Допуск в мкм
свыше	до		свыше	до	
30	50	0 −7	80	150	−5 −13
50	80	0 −9	150	180	−5 −18
80	120	0 −12	180	315	−10 −23
120	180	0 −15	315	400	−13 −28
180	250	0 −18	400	500	−13 −30
250	315	0 −21	500	630	−15 −35

Радиальный зазор подшипников с цилиндр. отверстием

642080139
Радиальный зазор
642084363

Радиальный зазор соответствует нормальной группе радиальных зазоров CN согласно DIN 620-4.

Отверстие		Радиальный зазор							
d мм		C2 мкм		CN мкм		C3 мкм		C4 мкм	
свыше	до	мин.	макс.	мин.	макс.	мин.	макс.	мин.	макс.
18	24	10	20	20	35	35	45	45	60
24	30	15	25	25	40	40	55	55	75
30	40	15	30	30	45	45	60	60	80
40	50	20	35	35	55	55	75	75	100
50	65	20	40	40	65	65	90	90	120
65	80	30	50	50	80	80	110	110	145
80	100	35	60	60	100	100	135	135	180
100	120	40	75	75	120	120	160	160	210
120	140	50	95	95	145	145	190	190	240
140	160	60	110	110	170	170	220	220	280
160	180	65	120	120	180	180	240	240	310
180	200	70	130	130	200	200	260	260	340
200	225	80	140	140	220	220	290	290	380
225	250	90	150	150	240	240	320	320	420
250	280	100	170	170	260	260	350	350	460
280	315	110	190	190	280	280	370	370	500
315	355	120	200	200	310	310	410	410	550
355	400	130	220	220	340	340	450	450	600
400	450	140	240	240	370	370	500	500	660
450	500	140	260	260	410	410	550	550	720
500	560	150	280	280	440	440	600	600	780
560	630	170	310	310	480	480	650	650	850
630	710	190	350	350	530	530	700	700	920
710	800	210	390	390	580	580	770	770	1 010
800	900	230	430	430	650	650	860	860	1 120

Радиальный зазор подшипников с коническим отверстием
642056587
Радиальный зазор
642060811

Радиальный зазор соответствует нормальной группе радиальных зазоров CN согласно DIN 620-4.

Отверстие d мм		Радиальный зазор							
		C2 мкм		CN мкм		C3 мкм		C4 мкм	
свыше	до	мин.	макс.	мин.	макс.	мин.	макс.	мин.	макс.
18	24	15	25	25	35	35	45	45	60
24	30	20	30	30	40	40	55	55	75
30	40	25	35	35	50	50	65	65	85
40	50	30	45	45	60	60	80	80	100
50	65	40	55	55	75	75	95	95	120
65	80	50	70	70	95	95	120	120	150
80	100	55	80	80	110	110	140	140	180
100	120	65	100	100	135	135	170	170	220
120	140	80	120	120	160	160	200	200	260
140	160	90	130	130	180	180	230	230	300
160	180	100	140	140	200	200	260	260	340
180	200	110	160	160	220	220	290	290	370
200	225	120	180	180	250	250	320	320	410
225	250	140	200	200	270	270	350	350	450
250	280	150	220	220	300	300	390	390	490
280	315	170	240	240	330	330	430	430	540
315	355	190	270	270	360	360	470	470	590
355	400	210	300	300	400	400	520	520	650
400	450	230	330	330	440	440	570	570	720
450	500	260	370	370	490	490	630	630	790
500	560	290	410	410	540	540	680	680	870
560	630	320	460	460	600	600	760	760	980
630	710	350	510	510	670	670	850	850	1 090
710	800	390	570	570	750	750	960	960	1 220
800	900	440	640	640	840	840	1 070	1 070	1 370

46367371

Роликоподшипники радиальные сферические двухрядные

с цилиндрическим или коническим отверстием

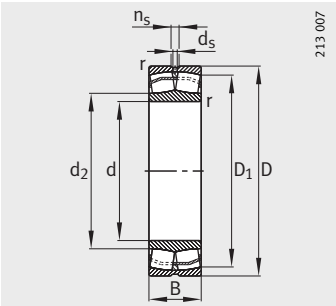

Исполнение E1
Цилиндрическое отверстие

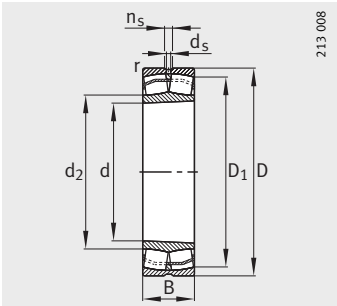

Коническое отверстие
K = конусность 1:12

Таблица размеров · Размеры в мм

Условное обозначение	X-life	Масса m ≈кг	Размеры d	D	B	r мин.	D_1 ≈	d_2 ≈	d_s	n_s
21304-E1-TVPB	**XL**	0,16	**20**	52	15	1,1	43	28,9	–	–
22205-E1-K	**XL**	0,175	**25**	52	18	1	44,5	31,3	3,2	4,8
22205-E1	**XL**	0,18	**25**	52	18	1	44,5	31,3	3,2	4,8
21305-E1-TVPB	**XL**	0,254	**25**	62	17	1,1	51	35,2	–	–
22206-E1-K	**XL**	0,269	**30**	62	20	1	53,7	37,9	3,2	4,8
22206-E1	**XL**	0,275	**30**	62	20	1	53,7	37,9	3,2	4,8
21306-E1-TVPB	**XL**	0,386	**30**	72	19	1,1	59,9	41,5	–	–
22207-E1-K	**XL**	0,425	**35**	72	23	1,1	62,5	43,8	3,2	4,8
22207-E1	**XL**	0,434	**35**	72	23	1,1	62,5	43,8	3,2	4,8
21307-E1-K-TVPB	**XL**	0,496	**35**	80	21	1,5	66,6	47,4	–	–
21307-E1-TVPB	**XL**	0,503	**35**	80	21	1,5	66,6	47,4	–	–
22208-E1-K	**XL**	0,517	**40**	80	23	1,1	70,4	48,6	3,2	4,8
22208-E1	**XL**	0,528	**40**	80	23	1,1	70,4	48,6	3,2	4,8
21308-E1	**XL**	0,701	**40**	90	23	1,5	80,8	59,7	3,2	4,8
21308-E1-K	**XL**	0,702	**40**	90	23	1,5	80,8	59,7	3,2	4,8
22308-E1-K	**XL**	1,03	**40**	90	33	1,5	76	52,4	3,2	4,8
22308-E1	**XL**	1,05	**40**	90	33	1,5	76	52,4	3,2	4,8
22308-E1-T41A	**XL**	1,05	**40**	90	33	1,5	76	52,4	3,2	4,8
22209-E1-K	**XL**	0,577	**45**	85	23	1,1	75,6	54,8	3,2	4,8
22209-E1	**XL**	0,589	**45**	85	23	1,1	75,6	54,8	3,2	4,8
21309-E1-K	**XL**	0,845	**45**	100	25	1,5	89,8	67,6	3,2	4,8
21309-E1	**XL**	0,845	**45**	100	25	1,5	89,8	67,6	3,2	4,8
22309-E1-K	**XL**	1,36	**45**	100	36	1,5	84,7	58,9	3,2	6,5
22309-E1	**XL**	1,39	**45**	100	36	1,5	84,7	58,9	3,2	6,5
22309-E1-T41A	**XL**	1,39	**45**	100	36	1,5	84,7	58,9	3,2	6,5
22210-E1-K	**XL**	0,608	**50**	90	23	1,1	80,8	59,7	3,2	4,8
22210-E1	**XL**	0,622	**50**	90	23	1,1	80,8	59,7	3,2	4,8
21310-E1-K	**XL**	1,28	**50**	110	27	2	89,8	67,3	3,2	4,8
21310-E1	**XL**	1,28	**50**	110	27	2	89,8	67,3	3,2	4,8
22310-E1-K	**XL**	1,86	**50**	110	40	2	92,6	63	3,2	6,5
22310-E1	**XL**	1,9	**50**	110	40	2	92,6	63	3,2	6,5
22310-E1-T41A	**XL**	1,9	**50**	110	40	2	92,6	63	3,2	6,5

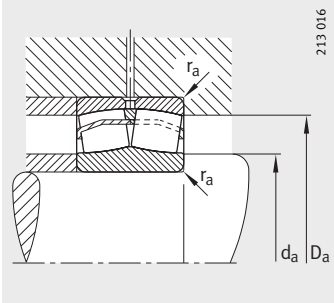

Присоединительные размеры

Присоединительные размеры			Грузоподъемность		Коэффициенты для расчета				Нагрузка предела усталости	Предельная частота вращения	Базовая тепловая частота вращения
d_a мин.	D_a макс.	r_a макс.	дин. C_r Н	стат. C_{0r} Н	e	Y_1	Y_2	Y_0	C_{ur} Н	n_G мин$^{-1}$	n_B мин$^{-1}$
27	45	1	41 000	33 000	0,3	2,25	3,34	2,2	3 700	15 000	9 700
30,6	46,4	1	48 000	42 500	0,34	1,98	2,94	1,93	4 800	17 000	9 200
30,6	46,4	1	48 000	42 500	0,34	1,98	2,94	1,93	4 800	17 000	9 200
32	55	1	52 000	43 500	0,28	2,43	3,61	2,37	4 750	13 000	8 400
35,6	54,6	1	64 000	57 000	0,31	2,15	3,2	2,1	6 900	13 000	7 800
35,6	56,4	1	64 000	57 000	0,31	2,15	3,2	2,1	6 900	13 000	7 800
37	65	1	72 000	63 000	0,27	2,49	3,71	2,43	7 000	11 000	7 300
42	65	1	88 000	81 500	0,31	2,16	3,22	2,12	9 400	11 000	7 000
42	65	1	88 000	81 500	0,31	2,16	3,22	2,12	9 400	11 000	7 000
44	71	1,5	83 000	74 000	0,26	2,55	3,8	2,5	8 100	9 500	6 800
44	71	1,5	83 000	74 000	0,26	2,55	3,8	2,5	8 100	9 500	6 800
47	73	1	101 000	91 000	0,28	2,41	3,59	2,35	11 800	10 000	6 200
47	73	1	101 000	91 000	0,28	2,41	3,59	2,35	11 800	10 000	6 200
49	81	1,5	109 000	107 000	0,24	2,81	4,19	2,75	14 300	9 500	5 200
49	81	1,5	109 000	107 000	0,24	2,81	4,19	2,75	14 300	9 500	5 200
49	81	1,5	156 000	149 000	0,36	1,86	2,77	1,82	13 100	7 500	5 500
49	81	1,5	156 000	149 000	0,36	1,86	2,77	1,82	13 100	7 500	5 500
49	81	1,5	156 000	149 000	0,36	1,86	2,77	1,82	13 100	7 500	5 500
52	78	1	104 000	99 000	0,26	2,62	3,9	2,56	12 700	10 000	5 600
52	78	1	104 000	99 000	0,26	2,62	3,9	2,56	12 700	10 000	5 600
54	91	1,5	129 000	130 000	0,23	2,92	4,35	2,86	17 300	8 500	5 500
54	91	1,5	129 000	130 000	0,23	2,92	4,35	2,86	17 300	8 500	5 500
54	91	1,5	187 000	183 000	0,36	1,9	2,83	1,86	16 100	6 700	5 000
54	91	1,5	187 000	183 000	0,36	1,9	2,83	1,86	16 100	6 700	5 000
54	91	1,5	187 000	183 000	0,36	1,9	2,83	1,86	16 100	6 700	5 000
57	83	1	109 000	107 000	0,24	2,81	4,19	2,75	14 300	9 500	5 100
57	83	1	109 000	107 000	0,24	2,81	4,19	2,75	14 300	9 500	5 100
61	99	2	129 000	130 000	0,23	2,92	4,35	2,86	17 300	8 500	5 400
61	99	2	129 000	130 000	0,23	2,92	4,35	2,86	17 300	8 500	5 300
61	99	2	229 000	223 000	0,36	1,86	2,77	1,82	20 300	6 000	4 800
61	99	2	229 000	223 000	0,36	1,86	2,77	1,82	20 300	6 000	4 800
61	99	2	229 000	223 000	0,36	1,86	2,77	1,82	20 300	6 000	4 800

Роликоподшипники радиальные сферические двухрядные

с цилиндрическим или коническим отверстием

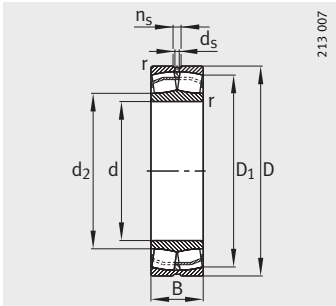

Исполнение E1
Цилиндрическое отверстие

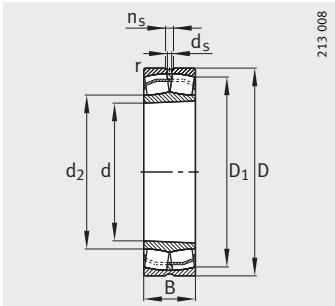

Коническое отверстие
K = конусность 1:12

Таблица размеров (продолжение) · Размеры в мм

Условное обозначение	X-life	Масса m ≈кг	Размеры d	D	B	r мин.	D_1 ≈	d_2 ≈	d_s	n_s
22211-E1-K	**XL**	0,825	**55**	100	25	1,5	89,8	67,3	3,2	4,8
22211-E1	**XL**	0,851	**55**	100	25	1,5	89,8	67,3	3,2	4,8
21311-E1-K	**XL**	1,19	**55**	120	29	2	98,3	71,4	3,2	6,5
21311-E1	**XL**	1,19	**55**	120	29	2	98,3	71,4	3,2	6,5
22311-E1-K	**XL**	2,22	**55**	120	43	2	101,4	68,9	3,2	6,5
22311-E1-K-T41A	**XL**	2,22	**55**	120	43	2	101,4	68,9	3,2	6,5
22311-E1	**XL**	2,27	**55**	120	43	2	101,4	68,9	3,2	6,5
22311-E1-T41A	**XL**	2,27	**55**	120	43	2	101,4	68,9	3,2	6,5
22212-E1-K	**XL**	1,09	**60**	110	28	1,5	98,7	71,4	3,2	6,5
22212-E1	**XL**	1,12	**60**	110	28	1,5	98,7	71,4	3,2	6,5
21312-E1-K	**XL**	1,78	**60**	130	31	2,1	112,5	84,4	3,2	6,5
21312-E1	**XL**	1,78	**60**	130	31	2,1	112,5	84,4	3,2	6,5
22312-E1-K	**XL**	2,83	**60**	130	46	2,1	110,1	74,8	3,2	6,5
22312-E1-K-T41A	**XL**	2,83	**60**	130	46	2,1	110,1	74,8	3,2	6,5
22312-E1	**XL**	2,89	**60**	130	46	2,1	110,1	74,8	3,2	6,5
22312-E1-T41A	**XL**	2,89	**60**	130	46	2,1	110,1	74,8	3,2	6,5
22213-E1-K	**XL**	1,52	**65**	120	31	1,5	107,3	79,1	3,2	6,5
22213-E1	**XL**	1,55	**65**	120	31	1,5	107,3	79,1	3,2	6,5
21313-E1-K	**XL**	2,42	**65**	140	33	2,1	126,8	94,9	3,2	6,5
21313-E1	**XL**	2,42	**65**	140	33	2,1	126,8	94,9	3,2	6,5
22313-E1-K	**XL**	3,49	**65**	140	48	2,1	119,3	83,2	4,8	9,5
22313-E1-K-T41A	**XL**	3,49	**65**	140	48	2,1	119,3	83,2	4,8	9,5
22313-E1	**XL**	3,57	**65**	140	48	2,1	119,3	83,2	4,8	9,5
22313-E1-T41A	**XL**	3,57	**65**	140	48	2,1	119,3	83,2	4,8	9,5
22214-E1-K	**XL**	1,61	**70**	125	31	1,5	112,5	84,4	3,2	6,5
22214-E1	**XL**	1,65	**70**	125	31	1,5	112,5	84,4	3,2	6,5
21314-E1-K	**XL**	3	**70**	150	35	2,1	126,2	94,9	3,2	6,5
21314-E1	**XL**	3	**70**	150	35	2,1	126,2	94,9	3,2	6,5
22314-E1-K	**XL**	4,12	**70**	150	51	2,1	128	86,7	4,8	9,5
22314-E1-K-T41A	**XL**	4,12	**70**	150	51	2,1	128	86,7	4,8	9,5
22314-E1	**XL**	4,21	**70**	150	51	2,1	128	86,7	4,8	9,5
22314-E1-T41A	**XL**	4,21	**70**	150	51	2,1	128	86,7	4,8	9,5

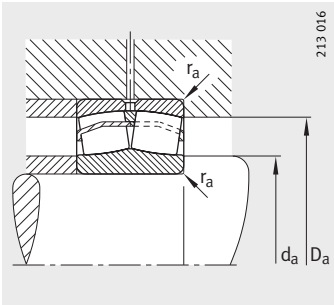

Присоединительные размеры

Присоединительные размеры			Грузоподъемность		Коэффициенты для расчета				Нагрузка предела усталости	Предельная частота вращения	Базовая тепловая частота вращения
d_a	D_a	r_a	дин. C_r	стат. C_{0r}	e	Y_1	Y_2	Y_0	C_{ur}	n_G	n_B
мин.	макс.	макс.	Н	Н					Н	$мин^{-1}$	$мин^{-1}$
64	91	1,5	129 000	130 000	0,23	2,92	4,35	2,86	17 300	8 500	4 650
64	91	1,5	129 000	130 000	0,23	2,92	4,35	2,86	17 300	8 500	4 650
66	109	2	160 000	155 000	0,24	2,84	4,23	2,78	20 200	6 300	5 100
66	109	2	160 000	155 000	0,24	2,84	4,23	2,78	20 200	6 300	5 100
66	109	2	265 000	260 000	0,36	1,89	2,81	1,84	23 900	5 600	4 500
66	109	2	265 000	260 000	0,36	1,89	2,81	1,84	23 900	5 600	4 500
66	109	2	265 000	260 000	0,36	1,89	2,81	1,84	23 900	5 600	4 500
66	109	2	265 000	260 000	0,36	1,89	2,81	1,84	23 900	5 600	4 500
69	101	1,5	160 000	155 000	0,24	2,84	4,23	2,78	20 200	7 500	4 550
69	101	1,5	160 000	155 000	0,24	2,84	4,23	2,78	20 200	7 500	4 550
72	118	2,1	211 000	226 000	0,23	2,95	4,4	2,89	28 000	6 300	4 100
72	118	2,1	211 000	226 000	0,23	2,95	4,4	2,89	28 000	6 300	4 100
72	118	2,1	310 000	310 000	0,35	1,91	2,85	1,87	28 000	5 000	4 200
72	118	2,1	310 000	310 000	0,35	1,91	2,85	1,87	28 000	5 000	4 200
72	118	2,1	310 000	310 000	0,35	1,91	2,85	1,87	28 000	5 000	4 200
72	118	2,1	310 000	310 000	0,35	1,91	2,85	1,87	28 000	5 000	4 200
74	111	1,5	202 000	210 000	0,24	2,81	4,19	2,75	25 500	6 700	4 200
74	111	1,5	202 000	210 000	0,24	2,81	4,19	2,75	25 500	6 700	4 200
77	128	2,1	249 000	270 000	0,22	3,14	4,67	3,07	33 500	5 000	3 600
77	128	2,1	249 000	270 000	0,22	3,14	4,67	3,07	33 500	5 000	3 600
77	128	2,1	350 000	365 000	0,34	2	2,98	1,96	32 500	4 800	3 800
77	128	2,1	350 000	365 000	0,34	2	2,98	1,96	32 500	4 800	3 800
77	128	2,1	350 000	365 000	0,34	2	2,98	1,96	32 500	4 800	3 800
77	128	2,1	350 000	365 000	0,34	2	2,98	1,96	32 500	4 800	3 800
79	116	1,5	211 000	226 000	0,23	2,95	4,4	2,89	28 000	6 300	3 950
79	116	1,5	211 000	226 000	0,23	2,95	4,4	2,89	28 000	6 300	3 950
82	138	2,1	249 000	270 000	0,22	3,14	4,67	3,07	33 500	5 000	3 950
82	138	2,1	249 000	270 000	0,22	3,14	4,67	3,07	33 500	5 000	3 950
82	138	2,1	390 000	390 000	0,34	2	2,98	1,96	36 500	4 500	3 700
82	138	2,1	390 000	390 000	0,34	2	2,98	1,96	36 500	4 500	3 700
82	138	2,1	390 000	390 000	0,34	2	2,98	1,96	36 500	4 500	3 700
82	138	2,1	390 000	390 000	0,34	2	2,98	1,96	36 500	4 500	3 700

Роликоподшипники радиальные сферические двухрядные

с цилиндрическим или коническим отверстием

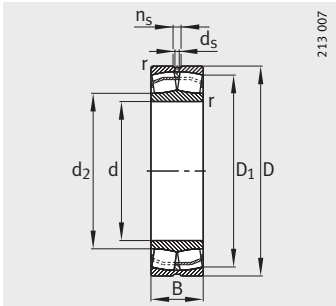

Исполнение E1
Цилиндрическое отверстие

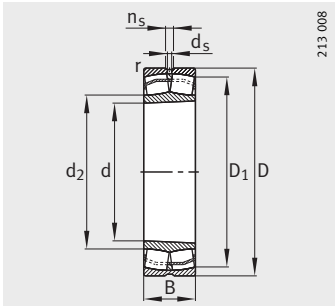

Коническое отверстие
K = конусность 1:12

Таблица размеров (продолжение) · Размеры в мм

Условное обозначение	X-life	Масса m ≈кг	Размеры d	D	B	r мин.	D_1 ≈	d_2 ≈	d_s	n_s
22215-E1-K	**XL**	1,68	**75**	130	31	1,5	117,7	89,8	3,2	6,5
22215-E1	**XL**	1,72	**75**	130	31	1,5	117,7	89,8	3,2	6,5
21315-E1-K	**XL**	2,86	**75**	160	37	2,1	135,2	99,7	3,2	6,5
21315-E1	**XL**	2,86	**75**	160	37	2,1	135,2	99,7	3,2	6,5
22315-E1-K	**XL**	5,06	**75**	160	55	2,1	136,3	92,4	4,8	9,5
22315-E1-K-T41A	**XL**	5,06	**75**	160	55	2,1	136,3	92,4	4,8	9,5
22315-E1	**XL**	5,18	**75**	160	55	2,1	136,3	92,4	4,8	9,5
22315-E1-T41A	**XL**	5,18	**75**	160	55	2,1	136,3	92,4	4,8	9,5
22216-E1-K	**XL**	2,08	**80**	140	33	2	126,8	94,9	3,2	6,5
22216-E1	**XL**	2,13	**80**	140	33	2	126,8	94,9	3,2	6,5
21316-E1-K	**XL**	2,65	**80**	170	39	2,1	135,4	99,8	3,2	6,5
21316-E1	**XL**	2,65	**80**	170	39	2,1	135,4	99,7	3,2	6,5
22316-E1-K	**XL**	6,05	**80**	170	58	2,1	145,1	98,3	4,8	9,5
22316-E1-K-T41A	**XL**	6,05	**80**	170	58	2,1	145,1	98,3	4,8	9,5
22316-E1	**XL**	6,27	**80**	170	58	2,1	145,1	98,3	4,8	9,5
22316-E1-T41A	**XL**	6,27	**80**	170	58	2,1	145,1	98,3	4,8	9,5
22217-E1-K	**XL**	2,59	**85**	150	36	2	135,4	99,7	3,2	6,5
22217-E1	**XL**	2,65	**85**	150	36	2	135,4	99,7	3,2	6,5
21317-E1-K	**XL**	5,37	**85**	180	41	3	143,9	106,1	4,8	9,5
21317-E1	**XL**	5,37	**85**	180	41	3	143,9	106,1	4,8	9,5
22317-E1	**XL**	7,06	**85**	180	60	3	154,2	104,4	4,8	9,5
22317-E1-T41D	**XL**	7,06	**85**	180	60	3	154,2	104,4	4,8	9,5
22317-E1-K	**XL**	7,06	**85**	180	60	3	154,2	104,4	4,8	9,5
22317-E1-K-T41A	**XL**	7,06	**85**	180	60	3	154,2	104,4	4,8	9,5
22218-E1-K	**XL**	3,35	**90**	160	40	2	143,9	106,1	3,2	6,5
22218-E1	**XL**	3,43	**90**	160	40	2	143,9	106,1	3,2	6,5
23218-E1-K-TVPB	**XL**	4,08	**90**	160	52,4	2	140	104,1	3,2	6,5
23218-E1-TVPB	**XL**	4,27	**90**	160	52,4	2	140	104,1	3,2	6,5
23218-E1A-K-M	**XL**	4,34	**90**	160	52,4	2	140	–	3,2	6,5
21318-E1-K	**XL**	6,26	**90**	190	43	3	152,7	112,6	4,8	9,5
21318-E1	**XL**	6,26	**90**	190	43	3	152,7	112,6	4,8	9,5
22318-E1-K	**XL**	8,33	**90**	190	64	3	162,5	110,2	6,3	12,2
22318-E1-K-T41A	**XL**	8,33	**90**	190	64	3	162,5	110,2	6,3	12,2
22318-E1	**XL**	8,51	**90**	190	64	3	162,5	110,2	6,3	12,2
22318-E1-T41D	**XL**	8,51	**90**	190	64	3	162,5	110,2	6,3	12,2

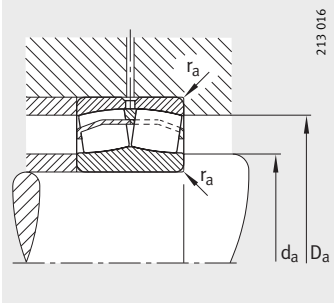

Присоединительные размеры

Присоединительные размеры			Грузоподъемность		Коэффициенты для расчета				Нагрузка предела усталости	Предельная частота вращения	Базовая тепловая частота вращения
d_a	D_a	r_a	дин. C_r	стат. C_{0r}	e	Y_1	Y_2	Y_0	C_{ur}	n_G	n_B
мин.	макс.	макс.	Н	Н					Н	мин$^{-1}$	мин$^{-1}$
84	121	1,5	216 000	236 000	0,22	3,1	4,62	3,03	29 500	6 300	3 700
84	121	1,5	216 000	236 000	0,22	3,1	4,62	3,03	29 500	6 300	3 700
87	148	2,1	305 000	325 000	0,22	3,04	4,53	2,97	38 500	4 800	3 750
87	148	2,1	305 000	325 000	0,22	3,04	4,53	2,97	38 500	4 800	3 750
87	148	2,1	445 000	450 000	0,34	1,99	2,96	1,94	40 500	4 300	3 550
87	148	2,1	445 000	450 000	0,34	1,99	2,96	1,94	40 500	4 300	3 550
87	148	2,1	445 000	450 000	0,34	1,99	2,96	1,94	40 500	4 300	3 550
87	148	2,1	445 000	450 000	0,34	1,99	2,96	1,94	40 500	4 300	3 550
91	129	2	249 000	270 000	0,22	3,14	4,67	3,07	33 500	5 600	3 550
91	129	2	249 000	270 000	0,22	3,14	4,67	3,07	33 500	5 600	3 550
92	158	2,1	305 000	325 000	0,22	3,04	4,53	2,97	38 500	4 800	4 050
92	158	2,1	305 000	325 000	0,22	3,04	4,53	2,97	38 500	4 800	4 050
92	158	2,1	495 000	510 000	0,34	1,99	2,96	1,94	45 000	4 300	3 400
92	158	2,1	495 000	510 000	0,34	1,99	2,96	1,94	45 000	4 300	3 400
92	158	2,1	495 000	510 000	0,34	1,99	2,96	1,94	45 000	4 300	3 400
92	158	2,1	495 000	510 000	0,34	1,99	2,96	1,94	45 000	4 300	3 400
96	139	2	305 000	325 000	0,22	3,04	4,53	2,97	38 500	5 300	3 450
96	139	2	305 000	325 000	0,22	3,04	4,53	2,97	38 500	5 300	3 450
99	166	2,5	345 000	375 000	0,23	2,9	4,31	2,83	42 500	4 800	3 800
99	166	2,5	345 000	375 000	0,23	2,9	4,31	2,83	42 500	4 800	3 800
99	166	2,5	540 000	560 000	0,33	2,04	3,04	2	50 000	4 000	3 200
99	166	2,5	540 000	560 000	0,33	2,04	3,04	2	50 000	4 000	3 200
99	166	2,5	540 000	560 000	0,33	2,04	3,04	2	50 000	4 000	3 200
99	166	2,5	540 000	560 000	0,33	2,04	3,04	2	50 000	4 000	3 200
101	149	2	345 000	375 000	0,23	2,9	4,31	2,83	42 500	4 800	3 400
101	149	2	345 000	375 000	0,23	2,9	4,31	2,83	42 500	4 800	3 400
101	149	2	445 000	520 000	0,31	2,2	3,27	2,15	48 500	4 300	2 650
101	149	2	445 000	520 000	0,31	2,2	3,27	2,15	48 500	4 300	2 650
101	149	2	445 000	520 000	0,31	2,2	3,27	2,15	48 500	4 300	2 650
104	176	2,5	380 000	415 000	0,24	2,87	4,27	2,8	47 000	4 500	3 600
104	176	2,5	380 000	415 000	0,24	2,87	4,27	2,8	47 000	4 500	3 600
104	176	2,5	610 000	630 000	0,33	2,03	3,02	1,98	55 000	3 600	3 000
104	176	2,5	610 000	630 000	0,33	2,03	3,02	1,98	55 000	3 600	3 000
104	176	2,5	610 000	630 000	0,33	2,03	3,02	1,98	55 000	3 600	3 000
104	176	2,5	610 000	630 000	0,33	2,03	3,02	1,98	55 000	3 600	3 000

Роликоподшипники радиальные сферические двухрядные

с цилиндрическим или коническим отверстием

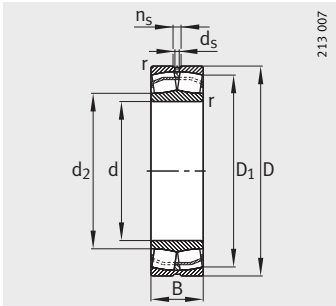

Исполнение E1
Цилиндрическое отверстие

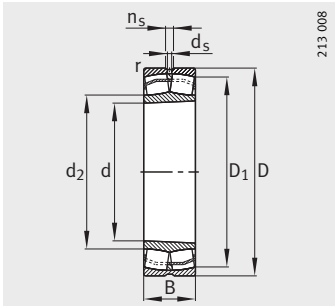

Коническое отверстие
K = конусность 1:12

Таблица размеров (продолжение) · Размеры в мм

Условное обозначение	X-life	Масса m ≈кг	Размеры d	D	B	r мин.	D_1 ≈	d_2 ≈	d_s	n_s
22219-E1-K	**XL**	4,04	**95**	170	43	2,1	152,7	112,6	4,8	9,5
22219-E1	**XL**	4,13	**95**	170	43	2,1	152,7	112,6	4,8	9,5
21319-E1-K-TVPB	**XL**	6,53	**95**	200	45	3	169,4	124,3	4,8	9,5
21319-E1-TVPB	**XL**	6,63	**95**	200	45	3	169,4	124,3	4,8	9,5
22319-E1-K	**XL**	9,46	**95**	200	67	3	171,2	116	6,3	12,2
22319-E1-K-T41A	**XL**	9,46	**95**	200	67	3	171,2	116	6,3	12,2
22319-E1	**XL**	9,69	**95**	200	67	3	171,2	116	6,3	12,2
22319-E1-T41D	**XL**	9,69	**95**	200	67	3	171,2	116	6,3	12,2
23120-E1-K-TVPB	**XL**	4,06	**100**	165	52	2	146,3	113,9	3,2	6,5
23120-E1-TVPB	**XL**	4,22	**100**	165	52	2	146,3	113,9	3,2	6,5
23120-E1A-K-M	**XL**	4,23	**100**	165	52	2	146,3	–	3,2	6,5
23120-E1A-M	**XL**	4,37	**100**	165	52	2	146,3	–	3,2	6,5
22220-E1-K	**XL**	4,91	**100**	180	46	2,1	161,4	119	4,8	9,5
22220-E1	**XL**	4,96	**100**	180	46	2,1	161,4	119	4,8	9,5
23220-E1-K-TVPB	**XL**	6,13	**100**	180	60,3	2,1	156,7	116,7	4,8	9,5
23220-E1-TVPB	**XL**	6,32	**100**	180	60,3	2,1	156,7	116,7	4,8	9,5
23220-E1A-K-M	**XL**	6,33	**100**	180	60,3	2,1	156,7	–	4,8	9,5
23220-E1A-M	**XL**	6,45	**100**	180	60,3	2,1	156,7	–	4,8	9,5
21320-E1-K-TVPB	**XL**	8,08	**100**	215	47	3	182	132	4,8	9,5
21320-E1-TVPB	**XL**	8,19	**100**	215	47	3	182	132	4,8	9,5
22320-E1	**XL**	13,1	**100**	215	73	3	184,7	130,2	6,3	12,2
22320-E1-T41D	**XL**	13,1	**100**	215	73	3	184,7	130,2	6,3	12,2
22320-E1-K	**XL**	13,1	**100**	215	73	3	184,7	130,2	6,3	12,2
22320-E1-K-T41A	**XL**	13,1	**100**	215	73	3	184,7	130,2	6,3	12,2
23320-AS-MA-T41A	–	15,5	**100**	215	82,6	3	179,5	–	4,8	9,5

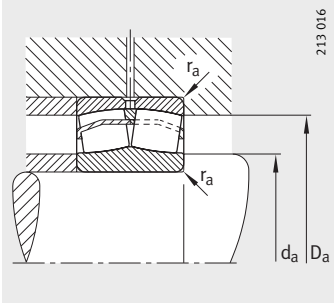

Присоединительные размеры, исполнение E1

Присоединительные размеры			Грузоподъемность		Коэффициенты для расчета				Нагрузка предела усталости	Предельная частота вращения	Базовая тепловая частота вращения
d_a мин.	D_a макс.	r_a макс.	дин. C_r Н	стат. C_{0r} Н	e	Y_1	Y_2	Y_0	C_{ur} Н	n_G мин$^{-1}$	n_B мин$^{-1}$
107	158	2,1	380 000	415 000	0,24	2,87	4,27	2,8	47 000	4 500	3 300
107	158	2,1	380 000	415 000	0,24	2,87	4,27	2,8	47 000	4 500	3 300
109	186	2,5	430 000	460 000	0,22	3,04	4,53	2,97	47 500	4 000	3 200
109	186	2,5	430 000	460 000	0,22	3,04	4,53	2,97	47 500	4 000	3 200
109	186	2,5	670 000	700 000	0,33	2,03	3,02	1,98	60 000	3 000	2 800
109	186	2,5	670 000	700 000	0,33	2,03	3,02	1,98	60 000	3 000	2 800
109	186	2,5	670 000	700 000	0,33	2,03	3,02	1,98	60 000	3 000	2 800
109	186	2,5	670 000	700 000	0,33	2,03	3,02	1,98	60 000	3 000	2 800
111	154	2	450 000	570 000	0,28	2,37	3,53	2,32	52 000	4 300	2 750
111	154	2	450 000	570 000	0,28	2,37	3,53	2,32	52 000	4 300	2 750
111	154	2	450 000	570 000	0,28	2,37	3,53	2,32	52 000	4 300	2 750
111	154	2	450 000	570 000	0,28	2,37	3,53	2,32	52 000	4 300	2 750
112	168	2,1	430 000	475 000	0,24	2,84	4,23	2,78	52 000	4 300	3 150
112	168	2,1	430 000	475 000	0,24	2,84	4,23	2,78	52 000	4 300	3 150
112	168	2,1	550 000	660 000	0,31	2,15	3,2	2,1	60 000	3 600	2 410
112	168	2,1	550 000	660 000	0,31	2,15	3,2	2,1	60 000	3 600	2 410
112	168	2,1	550 000	660 000	0,31	2,15	3,2	2,1	60 000	3 600	2 410
112	168	2,1	550 000	660 000	0,31	2,15	3,2	2,1	60 000	3 600	2 410
114	201	2,5	495 000	530 000	0,22	3,14	4,67	3,07	61 000	3 600	3 050
114	201	2,5	495 000	530 000	0,22	3,14	4,67	3,07	61 000	3 600	3 050
114	201	2,5	810 000	920 000	0,33	2,03	3,02	1,98	75 000	3 000	2 380
114	201	2,5	810 000	920 000	0,33	2,03	3,02	1,98	75 000	3 000	2 380
114	201	2,5	810 000	920 000	0,33	2,03	3,02	1,98	75 000	3 000	2 380
114	201	2,5	810 000	920 000	0,33	2,03	3,02	1,98	75 000	3 000	2 380
114	201	2,5	680 000	900 000	0,43	1,57	2,34	1,53	69 000	2 800	–

46392075

Роликоподшипники радиальные сферические двухрядные

с цилиндрическим или коническим отверстием

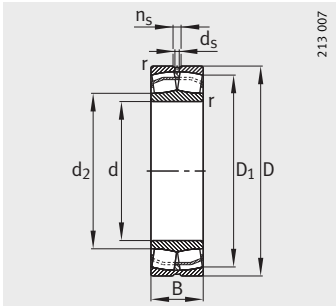

Исполнение E1
Цилиндрическое отверстие

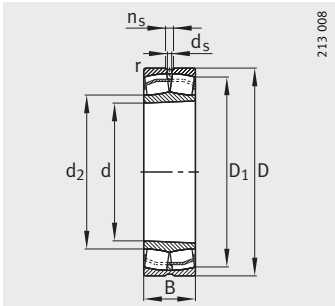

Коническое отверстие
K = конусность 1:12,
K30 = конусность 1:30

Таблица размеров (продолжение) · Размеры в мм

Условное обозначение	X-life	Масса m ≈кг	Размеры d	D	B	r мин.	D_1 ≈	d_2 ≈	d_s	n_s
23022-E1-TVPB	**XL**	3,55	**110**	170	45	2	154,6	123,7	3,2	6,5
23022-E1A-M	**XL**	3,67	**110**	170	45	2	154,6	–	3,2	6,5
23122-E1-K-TVPB	**XL**	4,95	**110**	180	56	2	160	124,6	4,8	9,5
23122-E1A-K-M	**XL**	5,1	**110**	180	56	2	160	–	4,8	9,5
23122-E1-TVPB	**XL**	5,31	**110**	180	56	2	160	124,6	4,8	9,5
23122-E1A-M	**XL**	5,51	**110**	180	56	2	160	–	4,8	9,5
24122-E1-K30	**XL**	6,76	**110**	180	69	2	155,3	125,6	3,2	6,5
24122-E1	**XL**	6,92	**110**	180	69	2	155,3	125,6	3,2	6,5
22222-E1-K	**XL**	6,82	**110**	200	53	2,1	178,7	129,4	4,8	9,5
22222-E1	**XL**	6,99	**110**	200	53	2,1	178,7	129,4	4,8	9,5
23222-E1-K-TVPB	**XL**	8,82	**110**	200	69,8	2,1	172,7	129,1	4,8	9,5
23222-E1-TVPB	**XL**	9,18	**110**	200	69,8	2,1	172,7	129,1	4,8	9,5
23222-E1A-K-M	**XL**	9,32	**110**	200	69,8	2,1	172,7	–	4,8	9,5
23222-E1A-M	**XL**	9,54	**110**	200	69,8	2,1	172,7	–	4,8	9,5
21322-E1-K-TVPB	**XL**	10,9	**110**	240	50	3	202,5	146,4	6,3	12,2
21322-E1-TVPB	**XL**	11,1	**110**	240	50	3	202,5	146,4	6,3	12,2
22322-E1-K	**XL**	17,4	**110**	240	80	3	204,9	143,1	8	15
22322-E1-K-T41A	**XL**	17,4	**110**	240	80	3	204,9	143,1	8	15
22322-E1	**XL**	17,7	**110**	240	80	3	204,9	143,1	8	15
22322-E1-T41D	**XL**	17,7	**110**	240	80	3	204,9	143,1	8	15
23322-AS-MA-T41A	–	21,3	**110**	240	92,1	3	199,6	–	6,3	12,2

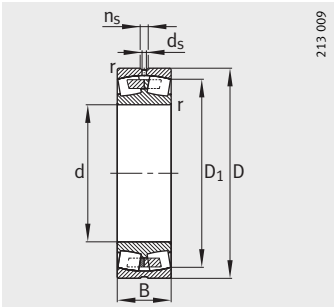

Со средним бортиком
Цилиндрическое отверстие

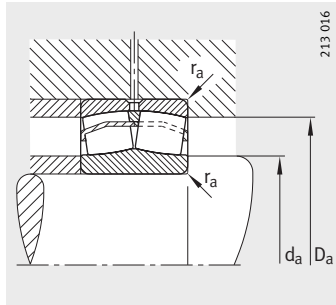

Присоединительные размеры, исполнение E1

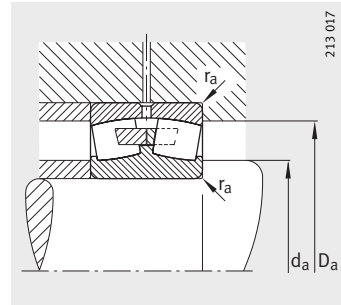

Присоединительные размеры, со средним бортиком

Присоединительные размеры			Грузоподъемность		Коэффициенты для расчета				Нагрузка предела усталости	Предельная частота вращения	Базовая тепловая частота вращения
d_a мин.	D_a макс.	r_a макс.	дин. C_r Н	стат. C_{0r} Н	e	Y_1	Y_2	Y_0	C_{ur} Н	n_G мин$^{-1}$	n_B мин$^{-1}$
118,8	161,2	2	400 000	530 000	0,23	2,9	4,31	2,83	52 000	4 300	3 000
118,8	161,2	2	400 000	530 000	0,23	2,9	4,31	2,83	52 000	4 300	3 000
121	169	2	530 000	680 000	0,28	2,39	3,56	2,34	61 000	4 000	2 550
121	169	2	530 000	680 000	0,28	2,41	3,59	2,35	61 000	4 000	2 550
121	169	2	530 000	680 000	0,28	2,39	3,56	2,34	61 000	4 000	2 550
121	169	2	530 000	680 000	0,28	2,41	3,59	2,35	61 000	4 000	2 550
121	169	2	530 000	750 000	0,32	1,96	2,92	1,92	84 000	2 800	1 960
121	169	2	530 000	750 000	0,32	1,96	2,92	1,92	84 000	2 800	1 960
122	188	2,1	550 000	600 000	0,25	2,71	4,04	2,65	62 000	4 000	3 000
122	188	2,1	550 000	600 000	0,25	2,71	4,04	2,65	62 000	4 000	3 000
122	188	2,1	710 000	870 000	0,33	2,06	3,06	2,01	72 000	3 000	2 100
122	188	2,1	710 000	870 000	0,33	2,06	3,06	2,01	72 000	3 000	2 100
122	188	2,1	710 000	870 000	0,33	2,06	3,06	2,01	72 000	3 000	2 100
122	188	2,1	710 000	870 000	0,33	2,06	3,06	2,01	72 000	3 000	2 100
124	226	2,5	600 000	640 000	0,21	3,24	4,82	3,16	69 000	3 000	2 700
124	226	2,5	600 000	640 000	0,21	3,24	4,82	3,16	69 000	3 000	2 700
124	226	2,5	950 000	1 070 000	0,33	2,07	3,09	2,03	91 000	2 600	2 130
124	226	2,5	950 000	1 070 000	0,33	2,07	3,09	2,03	91 000	2 600	2 130
124	226	2,5	950 000	1 070 000	0,33	2,07	3,09	2,03	91 000	2 600	2 130
124	226	2,5	950 000	1 070 000	0,33	2,07	3,09	2,03	91 000	2 600	2 130
124	226	2,5	830 000	1 080 000	0,43	1,57	2,34	1,53	86 000	2 600	–

46396043

Роликоподшипники радиальные сферические двухрядные

с цилиндрическим или коническим отверстием

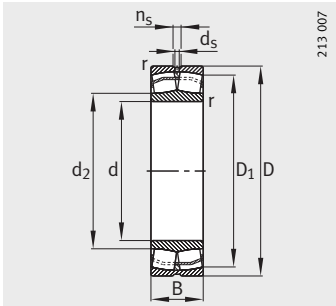

Исполнение E1
Цилиндрическое отверстие

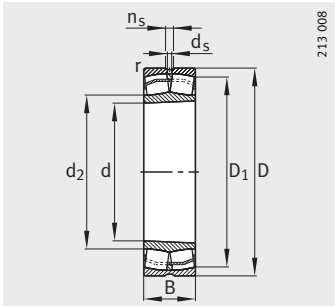

Коническое отверстие
K = конусность 1:12,
K30 = конусность 1:30

Таблица размеров (продолжение) · Размеры в мм

Условное обозначение		Масса	Размеры							
	X-life	m ≈кг	d	D	B	r мин.	D_1 ≈	d_2 ≈	d_s	n_s
23024-E1-K-TVPB	**XL**	3,67	**120**	180	46	2	164,7	133	3,2	6,5
23024-E1-TVPB	**XL**	3,86	**120**	180	46	2	164,7	133	3,2	6,5
23024-E1A-K-M	**XL**	4,09	**120**	180	46	2	164,7	–	3,2	6,5
23024-E1A-M	**XL**	4,17	**120**	180	46	2	164,7	–	3,2	6,5
24024-E1-K30	**XL**	5,32	**120**	180	60	2	159,8	134,4	3,2	6,5
24024-E1	**XL**	5,43	**120**	180	60	2	159,8	134,4	3,2	6,5
23124-E1-K-TVPB	**XL**	7,06	**120**	200	62	2	177,4	136,2	4,8	9,5
23124-E1-TVPB	**XL**	7,39	**120**	200	62	2	177,4	136,2	4,8	9,5
23124-E1A-K-M	**XL**	7,57	**120**	200	62	2	177,4	–	4,8	9,5
23124-E1A-M	**XL**	7,7	**120**	200	62	2	177,4	–	4,8	9,5
24124-E1-K30	**XL**	10	**120**	200	80	2	170,7	136,7	3,2	6,5
24124-E1	**XL**	10,1	**120**	200	80	2	170,7	136,7	3,2	6,5
22224-E1	**XL**	8,84	**120**	215	58	2,1	192	141,8	6,3	12,2
22224-E1-K	**XL**	8,84	**120**	215	58	2,1	192	141,8	6,3	12,2
23224-E1-K-TVPB	**XL**	11,1	**120**	215	76	2,1	185,5	139	4,8	9,5
23224-E1A-K-M	**XL**	11,4	**120**	215	76	2,1	185,5	–	4,8	9,5
23224-E1-TVPB	**XL**	11,5	**120**	215	76	2,1	185,5	139	4,8	9,5
23224-E1A-M	**XL**	12,1	**120**	215	76	2,1	185,5	–	4,8	9,5
22324-E1-K	**XL**	22,1	**120**	260	86	3	222,4	150,7	8	15
22324-E1-K-T41A	**XL**	22,1	**120**	260	86	3	222,4	150,7	8	15
22324-E1	**XL**	22,5	**120**	260	86	3	222,4	150,8	8	15
22324-E1-T41D	**XL**	22,5	**120**	260	86	3	222,4	150,8	8	15
23324-AS-MA-T41A	–	29,1	**120**	260	106	3	213,9	–	6,3	12,2

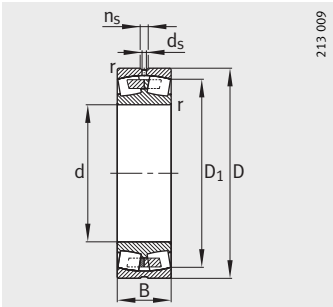

Со средним бортиком
Цилиндрическое отверстие

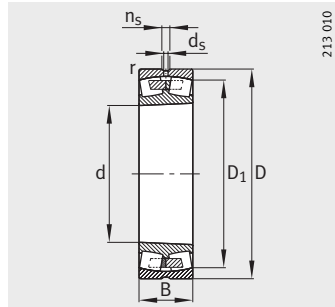

Коническое отверстие
K = конусность 1:12,
K30 = конусность 1:30

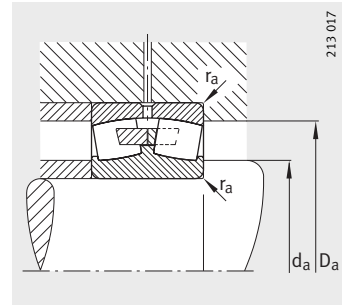

Присоединительные размеры

Присоединительные размеры			Грузоподъемность		Коэффициенты для расчета				Нагрузка предела усталости	Предельная частота вращения	Базовая тепловая частота вращения
d_a мин.	D_a макс.	r_a макс.	дин. C_r Н	стат. C_{0r} Н	e	Y_1	Y_2	Y_0	C_{ur} Н	n_G мин$^{-1}$	n_B мин$^{-1}$
128,8	171,2	2	430 000	580 000	0,22	3,04	4,53	2,97	58 000	4 300	2 800
128,8	171,2	2	430 000	580 000	0,22	3,04	4,53	2,97	58 000	4 300	2 800
128,8	171,2	2	430 000	580 000	0,22	3,04	4,53	2,97	58 000	4 300	2 800
128,8	171,2	2	430 000	580 000	0,22	3,04	4,53	2,97	58 000	4 300	2 800
128,8	171,2	2	450 000	690 000	0,27	2,33	3,47	2,28	84 000	4 000	2 400
128,8	171,2	2	450 000	690 000	0,27	2,33	3,47	2,28	84 000	4 000	2 400
131	189	2	630 000	800 000	0,28	2,39	3,56	2,34	73 000	3 400	2 290
131	189	2	630 000	800 000	0,28	2,39	3,56	2,34	73 000	3 400	2 290
131	189	2	630 000	800 000	0,28	2,39	3,56	2,34	73 000	3 400	2 290
131	189	2	630 000	800 000	0,28	2,39	3,56	2,34	73 000	3 400	2 290
131	189	2	680 000	950 000	0,34	1,84	2,74	1,8	101 000	2 600	1 760
131	189	2	680 000	950000	0,34	1,84	2,74	1,8	101 000	2 600	1 760
132	203	2,1	640 000	740 000	0,25	2,71	4,04	2,65	71 000	3 400	2 700
132	203	2,1	640 000	740 000	0,25	2,71	4,04	2,65	71 000	3 400	2 700
132	203	2	820 000	1 020 000	0,33	2,03	3,02	1,98	80 000	2 800	1 910
132	203	2	820 000	1 020 000	0,33	2,03	3,02	1,98	80 000	2 800	1 910
132	203	2	820 000	1 020 000	0,33	2,03	3,02	1,98	80 000	2 800	1 910
132	203	2	820 000	1 020 000	0,33	2,03	3,02	1,98	80 000	2 800	1 910
134	246	2,5	1 080 000	1 170 000	0,33	2,06	3,06	2,01	103 000	2 600	2 000
134	246	2,5	1 080 000	1 170 000	0,33	2,06	3,06	2,01	103 000	2 600	2 000
134	246	2,5	1 080 000	1 170 000	0,33	2,06	3,06	2,01	103 000	2 600	2 000
134	246	2,5	1 080 000	1 170 000	0,33	2,06	3,06	2,01	103 000	2 600	2 000
134	246	2,5	1 020 000	1 430 000	0,45	1,5	2,23	1,46	103 000	2 400	–

Роликоподшипники радиальные сферические двухрядные

с цилиндрическим или коническим отверстием

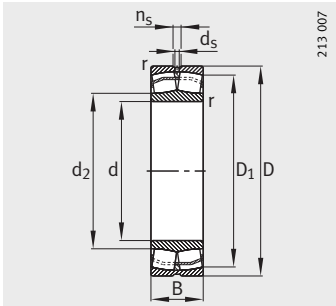

Исполнение E1
Цилиндрическое отверстие

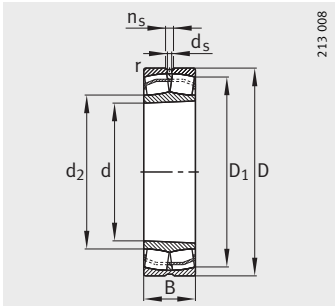

Коническое отверстие
K = конусность 1:12,
K30 = конусность 1:30

Таблица размеров (продолжение) · Размеры в мм

Условное обозначение	X-life	Масса m ≈кг	Размеры d	D	B	r мин.	D_1 ≈	d_2 ≈	d_s	n_s
23026-E1-K-TVPB	**XL**	5,42	**130**	200	52	2	182,3	145,9	4,8	9,5
23026-E1-TVPB	**XL**	5,61	**130**	200	52	2	182,3	145,9	4,8	9,5
23026-E1A-K-M	**XL**	5,7	**130**	200	52	2	182,3	–	4,8	9,5
23026-E1A-M	**XL**	5,96	**130**	200	52	2	182,3	–	4,8	9,5
24026-E1-K30	**XL**	7,83	**130**	200	69	2	176,1	146,2	3,2	6,5
24026-E1	**XL**	7,98	**130**	200	69	2	176,1	146,2	3,2	6,5
23126-E1-K-TVPB	**XL**	7,82	**130**	210	64	2	187,3	146	4,8	9,5
23126-E1A-K-M	**XL**	8,1	**130**	210	64	2	187,3	–	4,8	9,5
23126-E1-TVPB	**XL**	8,11	**130**	210	64	2	187,3	146	4,8	9,5
23126-E1A-M	**XL**	8,45	**130**	210	64	2	187,3	–	4,8	9,5
24126-E1-K30	**XL**	10,3	**130**	210	80	2	181,5	148,4	3,2	6,5
24126-E1	**XL**	10,8	**130**	210	80	2	181,5	148,4	3,2	6,5
22226-E1-K	**XL**	10,9	**130**	230	64	3	205	151,7	6,3	12,2
22226-E1	**XL**	11,3	**130**	230	64	3	205	151,7	6,3	12,2
23226-E1-K-TVPB	**XL**	12,6	**130**	230	80	3	199,3	150	4,8	9,5
23226-E1-TVPB	**XL**	13,4	**130**	230	80	3	199,3	150	4,8	9,5
23226-E1A-K-M	**XL**	13,6	**130**	230	80	3	199,3	–	4,8	9,5
23226-E1A-M	**XL**	14	**130**	230	80	3	199,3	–	4,8	9,5
22326-E1-K	**XL**	27,4	**130**	280	93	4	239,5	162,2	9,5	17,7
22326-E1-K-T41A	**XL**	27,4	**130**	280	93	4	239,5	162,2	9,5	17,7
22326-E1	**XL**	28	**130**	280	93	4	239,5	162,2	9,5	17,7
22326-E1-T41D	**XL**	28	**130**	280	93	4	239,5	162,2	9,5	17,7
23326-AS-MA-T41A	–	35,2	**130**	280	112	4	232,1	–	6,3	12,2

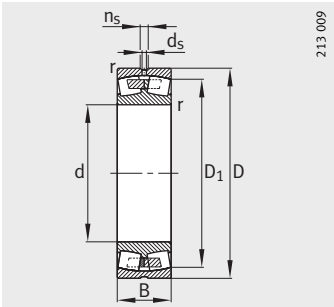

Со средним бортиком
Цилиндрическое отверстие

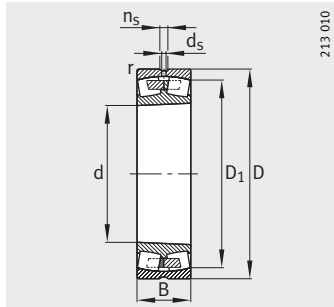

Коническое отверстие
K = конусность 1:12,
K30 = конусность 1:30

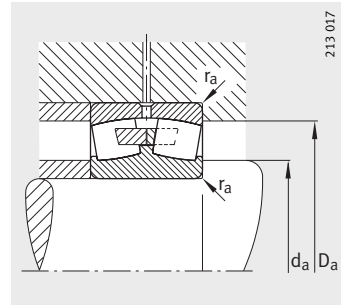

Присоединительные размеры

Присоединительные размеры			Грузоподъемность		Коэффициенты для расчета				Нагрузка предела усталости	Предельная частота вращения	Базовая тепловая частота вращения
d_a мин.	D_a макс.	r_a макс.	дин. C_r Н	стат. C_{0r} Н	e	Y_1	Y_2	Y_0	C_{ur} Н	n_G мин$^{-1}$	n_B мин$^{-1}$
138,8	191,2	2	540 000	730 000	0,23	2,95	4,4	2,89	70 000	3 600	2 600
138,8	191,2	2	540 000	730 000	0,23	2,95	4,4	2,89	70 000	3 600	2 600
138,8	191,2	2	540 000	730 000	0,23	2,95	4,4	2,89	70 000	3 600	2 600
138,8	191,2	2	540 000	730 000	0,23	2,95	4,4	2,89	70 000	3 600	2 600
138,8	191,2	2	570 000	860 000	0,28	2,21	3,29	2,16	101 000	3 000	2 130
138,8	191,2	2	570 000	860 000	0,28	2,21	3,29	2,16	101 000	3 000	2 130
141	199	2	680 000	890 000	0,28	2,45	3,64	2,39	79 000	3 000	2 110
141	199	2	680 000	890 000	0,28	2,45	3,64	2,39	79 000	3 000	2 110
141	199	2	680 000	890 000	0,28	2,45	3,64	2,39	79 000	3 000	2 110
141	199	2	680 000	890 000	0,28	2,45	3,64	2,39	79 000	3 000	2 110
141	199	2	710 000	1 050 000	0,32	1,98	2,94	1,93	110 000	2 600	1 590
141	199	2	710 000	1 050 000	0,32	1,98	2,94	1,93	110 000	2 600	1 590
144	216	2,5	760 000	890 000	0,26	2,62	3,9	2,56	79 000	3 000	2 500
144	216	2,5	760 000	890 000	0,26	2,62	3,9	2,56	79 000	3 000	2 500
144	216	2,5	910 000	1 150 000	0,33	2,07	3,09	2,03	89 000	2 600	1 740
144	216	2,5	910 000	1 150 000	0,33	2,07	3,09	2,03	89 000	2 600	1 740
144	216	2,5	910 000	1 150 000	0,33	2,07	3,09	2,03	89 000	2 600	1 740
144	216	2,5	910 000	1 150 000	0,33	2,07	3,09	2,03	89 000	2 600	1 740
147	263	3	1 250 000	1 370 000	0,33	2,06	3,06	2,01	117 000	2 400	1 820
147	263	3	1 250 000	1 370 000	0,33	2,06	3,06	2,01	117 000	2 400	1 820
147	263	3	1 250 000	1 370 000	0,33	2,06	3,06	2,01	117 000	2 400	1 820
147	263	3	1 250 000	1 370 000	0,33	2,06	3,06	2,01	117 000	2 400	1 820
147	263	3	1 160 000	1 600 000	0,45	1,51	2,25	1,48	108 000	2 200	–

Роликоподшипники радиальные сферические двухрядные

с цилиндрическим или коническим отверстием

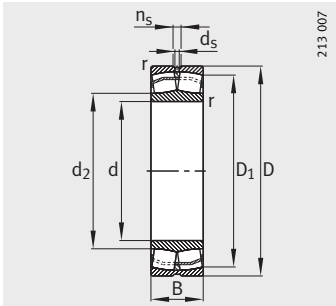

Исполнение E1
Цилиндрическое отверстие

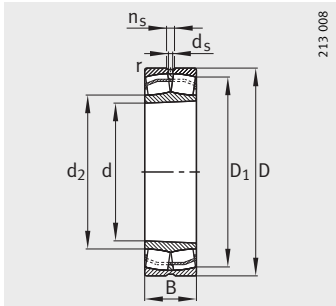

Коническое отверстие
K = конусность 1:12,
K30 = конусность 1:30

Таблица размеров (продолжение) · Размеры в мм

Условное обозначение	X-life	Масса m ≈кг	Размеры d	D	B	r мин.	D_1 ≈	d_2 ≈	d_s	n_s
23028-E1-K-TVPB	**XL**	5,81	**140**	210	53	2	192,3	155,4	4,8	9,5
23028-E1A-K-M	**XL**	6	**140**	210	53	2	192,3	–	4,8	9,5
23028-E1-TVPB	**XL**	6,04	**140**	210	53	2	192,3	155,4	4,8	9,5
23028-E1A-M	**XL**	6,45	**140**	210	53	2	192,3	–	4,8	9,5
24028-E1-K30	**XL**	8,29	**140**	210	69	2	186,8	157,1	3,2	6,5
24028-E1	**XL**	8,48	**140**	210	69	2	186,8	157,1	3,2	6,5
23128-E1A-K-M	**XL**	7,78	**140**	225	68	2,1	201	–	4,8	9,5
23128-E1-K-TVPB	**XL**	9,46	**140**	225	68	2,1	201	157,1	4,8	9,5
23128-E1-TVPB	**XL**	9,81	**140**	225	68	2,1	201	157,1	4,8	9,5
23128-E1A-M	**XL**	10,4	**140**	225	68	2,1	201	–	4,8	9,5
24128-E1-K30	**XL**	12,1	**140**	225	85	2,1	194,8	158,9	4,8	9,5
24128-E1	**XL**	13,1	**140**	225	85	2,1	194,8	158,9	4,8	9,5
22228-E1-K	**XL**	13,7	**140**	250	68	3	223,4	164,9	6,3	12,2
22228-E1	**XL**	14,2	**140**	250	68	3	223,4	164,9	6,3	12,2
23228-E1-K-TVPB	**XL**	17,1	**140**	250	88	3	216	162	6,3	12,2
23228-E1A-K-M	**XL**	17,6	**140**	250	88	3	216	–	6,3	12,2
23228-E1-TVPB	**XL**	17,7	**140**	250	88	3	216	162	6,3	12,2
23228-E1A-M	**XL**	18,3	**140**	250	88	3	216	–	6,3	12,2
22328-E1-K	**XL**	34,4	**140**	300	102	4	255,7	173,5	9,5	17,7
22328-E1-K-T41A	**XL**	34,4	**140**	300	102	4	255,7	173,5	9,5	17,7
22328-E1	**XL**	35,1	**140**	300	102	4	255,7	173,5	9,5	17,7
22328-E1-T41D	**XL**	35,1	**140**	300	102	4	255,7	173,5	9,5	17,7
23328-AS-MA-T41A	–	40,9	**140**	300	118	4	249,2	–	6,3	12,2

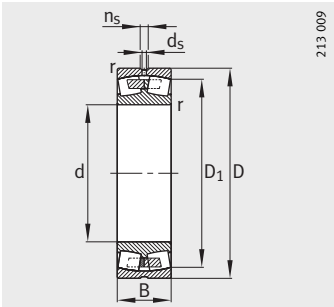

Со средним бортиком
Цилиндрическое отверстие

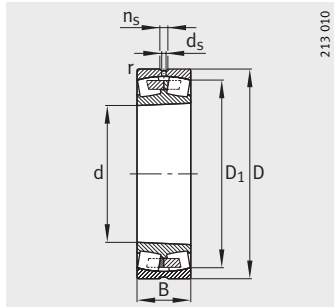

Коническое отверстие
K = конусность 1:12,
K30 = конусность 1:30

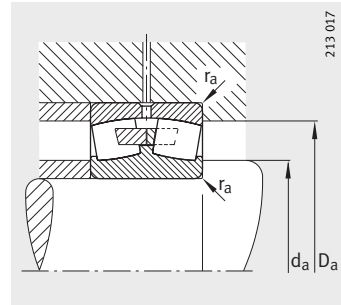

Присоединительные размеры

Присоединительные размеры			Грузоподъемность		Коэффициенты для расчета				Нагрузка предела усталости	Предельная частота вращения	Базовая тепловая частота вращения
d_a мин.	D_a макс.	r_a макс.	дин. C_r Н	стат. C_{0r} Н	e	Y_1	Y_2	Y_0	C_{ur} Н	n_G мин$^{-1}$	n_B мин$^{-1}$
148,8	201,2	2	570 000	800 000	0,22	3,07	4,57	3	76 000	3 600	2 390
148,8	201,2	2	570 000	800 000	0,22	3,07	4,57	3	76 000	3 600	2 390
148,8	201,2	2	570 000	800 000	0,22	3,07	4,57	3	76 000	3 600	2 390
148,8	201,2	2	570 000	800 000	0,22	3,07	4,57	3	76 000	3 600	2 390
148,8	201,2	2	590 000	930 000	0,27	2,37	3,53	2,32	109 000	3 400	1 950
148,8	201,2	2	590 000	930 000	0,27	2,37	3,53	2,32	109 000	3 400	1 950
152	213	2,1	760 000	1 010 000	0,27	2,49	3,71	2,43	88 000	2 800	1 930
152	213	2,1	760 000	1 010 000	0,27	2,49	3,71	2,43	88 000	2 800	1 930
152	213	2,1	760 000	1 010 000	0,27	2,49	3,71	2,43	88 000	2 800	1 930
152	213	2,1	760 000	1 010 000	0,27	2,49	3,71	2,43	88 000	2 800	1 930
152	213	2,1	800 000	1 190 000	0,32	1,99	2,96	1,94	124 000	2 400	1 430
152	213	2,1	800 000	1 190 000	0,32	1,99	2,96	1,94	124 000	2 400	1 430
154	236	2,5	870 000	1 040 000	0,25	2,67	3,97	2,61	97 000	2 400	2 250
154	236	2,5	870 000	1 040 000	0,25	2,67	3,97	2,61	97 000	2 400	2 250
154	236	2,5	1 090 000	1 400 000	0,33	2,04	3,04	2	113 000	2 400	1 550
154	236	2,5	1 090 000	1 400 000	0,33	2,04	3,04	2	113 000	2 400	1 550
154	236	2,5	1 090 000	1 400 000	0,33	2,04	3,04	2	113 000	2 400	1 550
154	236	2,5	1 090 000	1 400 000	0,33	2,04	3,04	2	113 000	2 400	1 550
157	283	3	1 460 000	1 630 000	0,34	2	2,98	1,96	132 000	2 200	1 660
157	283	3	1 460 000	1 630 000	0,34	2	2,98	1,96	132 000	2 200	1 660
157	283	3	1 460 000	1 630 000	0,34	2	2,98	1,96	132 000	2 200	1 660
157	283	3	1 460 000	1 630 000	0,34	2	2,98	1,96	132 000	2 200	1 660
157	283	3	1 270 000	1 800 000	0,43	1,57	2,34	1,53	123 000	2 000	–

Роликоподшипники радиальные сферические двухрядные

с цилиндрическим или коническим отверстием

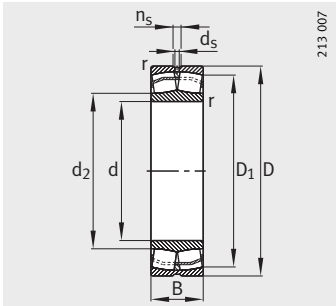

Исполнение E1
Цилиндрическое отверстие

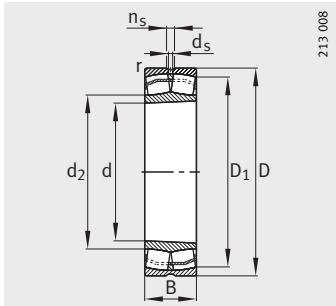

Коническое отверстие
K = конусность 1:12,
K30 = конусность 1:30

Таблица размеров (продолжение) · Размеры в мм

Условное обозначение	X-life	Масса m ≈кг	Размеры d	D	B	r мин.	D_1 ≈	d_2 ≈	d_s	n_s
23030-E1-K-TVPB	**XL**	7,29	**150**	225	56	2,1	206,3	166,6	4,8	9,5
23030-E1A-K-M	**XL**	7,33	**150**	225	56	2,1	206,3	–	4,8	9,5
23030-E1-TVPB	**XL**	7,63	**150**	225	56	2,1	206,3	166,6	4,8	9,5
23030-E1A-M	**XL**	7,83	**150**	225	56	2,1	206,3	–	4,8	9,5
24030-E1-K30	**XL**	10,4	**150**	225	75	2,1	199,7	168,1	3,2	6,5
24030-E1	**XL**	10,6	**150**	225	75	2,1	199,7	168,1	3,2	6,5
23130-E1-K-TVPB	**XL**	14,5	**150**	250	80	2,1	220,8	170,1	6,3	12,2
23130-E1-TVPB	**XL**	15	**150**	250	80	2,1	220,8	170,2	6,3	12,2
23130-E1A-K-M	**XL**	15,8	**150**	250	80	2,1	220,8	–	6,3	12,2
23130-E1A-M	**XL**	16,2	**150**	250	80	2,1	220,8	–	6,3	12,2
24130-E1-K30	**XL**	18,8	**150**	250	100	2,1	213	170,4	4,8	9,5
24130-E1	**XL**	19,8	**150**	250	100	2,1	213	170,4	4,8	9,5
22230-E1-K	**XL**	17,8	**150**	270	73	3	240,8	177,9	8	15
22230-E1	**XL**	18,2	**150**	270	73	3	240,8	177,9	8	15
23230-E1-K-TVPB	**XL**	22,3	**150**	270	96	3	232,6	174	6,3	12,2
23230-E1A-K-M	**XL**	22,9	**150**	270	96	3	232,6	–	6,3	12,2
23230-E1-TVPB	**XL**	22,9	**150**	270	96	3	232,6	174	6,3	12,2
23230-E1A-M	**XL**	23,7	**150**	270	96	3	232,6	–	6,3	12,2
22330-E1-K	**XL**	41,2	**150**	320	108	4	273,2	185,3	9,5	17,7
22330-E1-K-T41A	**XL**	41,2	**150**	320	108	4	273,2	185,3	9,5	17,7
22330-E1	**XL**	42,2	**150**	320	108	4	273,2	185,3	9,5	17,7
22330-E1-T41D	**XL**	42,2	**150**	320	108	4	273,2	185,3	9,5	17,7
23330-A-MA-T41A	–	49,8	**150**	320	128	4	264,5	–	8	15

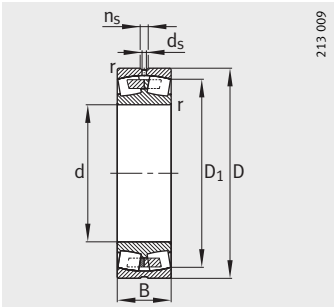

Со средним бортиком
Цилиндрическое отверстие

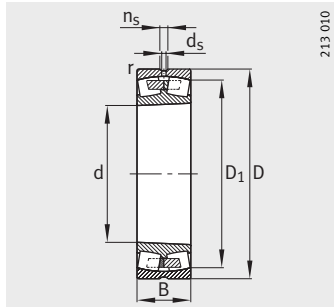

Коническое отверстие
K = конусность 1:12,
K30 = конусность 1:30

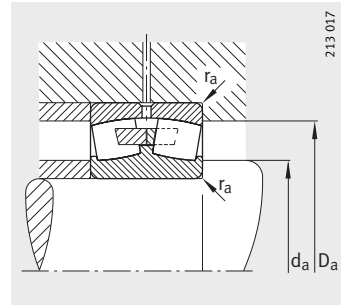

Присоединительные размеры

Присоединительные размеры			Грузоподъемность		Коэффициенты для расчета				Нагрузка предела усталости	Предельная частота вращения	Базовая тепловая частота вращения
d_a мин.	D_a макс.	r_a макс.	дин. C_r Н	стат. C_{0r} Н	e	Y_1	Y_2	Y_0	C_{ur} Н	n_G мин$^{-1}$	n_B мин$^{-1}$
160,2	214,8	2,1	630 000	880 000	0,22	3,1	4,62	3,03	85 000	3 400	2 210
160,2	214,8	2,1	630 000	880 000	0,22	3,1	4,62	3,03	85 000	3 400	2 210
160,2	214,8	2,1	630 000	880 000	0,22	3,1	4,62	3,03	85 000	3 400	2 210
160,2	214,8	2,1	630 000	880 000	0,22	3,1	4,62	3,03	85 000	3 400	2 210
160,2	214,8	2,1	680 000	1 090 000	0,27	2,32	3,45	2,26	123 000	2 800	1 790
160,2	214,8	2,1	680 000	1 090 000	0,27	2,32	3,45	2,26	123 000	2 800	1 790
162	238	2,1	1 000 000	1 330 000	0,29	2,32	3,45	2,26	143 000	2 600	1 720
162	238	2,1	1 000 000	1 330 000	0,29	2,32	3,45	2,26	143 000	2 600	1 720
162	238	2,1	1 000 000	1 330 000	0,29	2,32	3,45	2,26	143 000	2 600	1 720
162	238	2,1	1 000 000	1 330 000	0,29	2,32	3,45	2,26	143 000	2 600	1 720
162	238	2,1	1 050 000	1 520 000	0,34	1,83	2,72	1,79	149 000	2 200	1 270
162	238	2,1	1 050 000	1 520 000	0,34	1,83	2,72	1,79	149 000	2 200	1 270
164	256	2,5	1 010 000	1 210 000	0,25	2,69	4	2,63	111 000	2 600	2 050
164	256	2,5	1 010 000	1 210 000	0,25	2,69	4	2,63	111 000	2 600	2 050
164	256	2,5	1 280 000	1 660 000	0,33	2,02	3	1,97	129 000	2 200	1 400
164	256	2,5	1 280 000	1 660 000	0,33	2,02	3	1,97	129 000	2 200	1 400
164	256	2,5	1 280 000	1 660 000	0,33	2,02	3	1,97	129 000	2 200	1 400
164	256	2,5	1 280 000	1 660 000	0,33	2,02	3	1,97	129 000	2 200	1 400
167	303	3	1 640 000	1 850 000	0,33	2,02	3	1,97	148 000	2 000	1 520
167	303	3	1 640 000	1 850 000	0,33	2,02	3	1,97	148 000	2 000	1 520
167	303	3	1 640 000	1 850 000	0,33	2,02	3	1,97	148 000	2 000	1 520
167	303	3	1 640 000	1 850 000	0,33	2,02	3	1,97	148 000	2 000	1 520
167	303	3	1 500 000	2 120 000	0,44	1,52	2,26	1,49	135 000	2 000	–

Роликоподшипники радиальные сферические двухрядные

с цилиндрическим или коническим отверстием

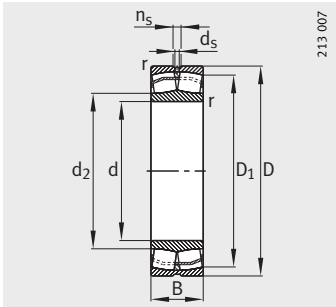

Исполнение E1
Цилиндрическое отверстие

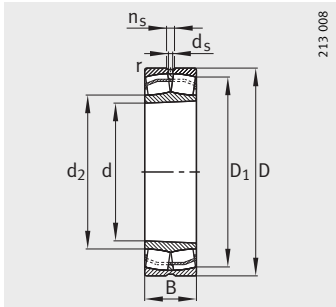

Коническое отверстие
K = конусность 1:12,
K30 = конусность 1:30

Таблица размеров (продолжение) · Размеры в мм

Условное обозначение	X-life	Масса m ≈кг	Размеры d	D	B	r мин.	D_1 ≈	d_2 ≈	d_s	n_s
23032-E1-K-TVPB	**XL**	8,67	**160**	240	60	2,1	219,9	177	6,3	12,2
23032-E1-TVPB	**XL**	8,97	**160**	240	60	2,1	219,9	177,5	6,3	12,2
23032-E1A-K-M	**XL**	9,42	**160**	240	60	2,1	219,9	–	6,3	12,2
23032-E1A-M	**XL**	9,71	**160**	240	60	2,1	219,9	–	6,3	12,2
24032-E1-K30	**XL**	12,4	**160**	240	80	2,1	212,9	179,2	4,8	9,5
24032-E1	**XL**	12,9	**160**	240	80	2,1	212,9	179,2	4,8	9,5
23132-E1-K-TVPB	**XL**	18,4	**160**	270	86	2,1	238,3	183,2	8	15
23132-E1A-K-M	**XL**	18,6	**160**	270	86	2,1	238,3	–	8	15
23132-E1-TVPB	**XL**	19,1	**160**	270	86	2,1	238,3	183,2	8	15
23132-E1A-M	**XL**	20	**160**	270	86	2,1	238,3	–	8	15
24132-E1-K30	**XL**	23,6	**160**	270	109	2,1	228,9	183,6	4,8	9,5
24132-E1	**XL**	25,6	**160**	270	109	2,1	228,9	183,6	4,8	9,5
22232-E1-K	**XL**	22,4	**160**	290	80	3	258,2	190,9	8	15
22232-E1	**XL**	23,3	**160**	290	80	3	258,2	190,9	8	15
23232-E1-K-TVPB	**XL**	27,7	**160**	290	104	3	249,3	186,7	8	15
23232-E1A-K-M	**XL**	28,5	**160**	290	104	3	249,3	–	8	15
23232-E1-TVPB	**XL**	28,6	**160**	290	104	3	249,3	186,7	8	15
23232-E1A-M	**XL**	29,8	**160**	290	104	3	249,3	–	8	15
22332-K-MB	–	50,1	**160**	340	114	4	288,3	–	9,5	17,7
22332-MB	–	51,1	**160**	340	114	4	288,3	–	9,5	17,7
22332-A-MA-T41A	–	52,4	**160**	340	114	4	288,3	–	9,5	17,7
23332-A-MA-T41A	–	61,3	**160**	340	136	4	280,6	–	9,5	17,7

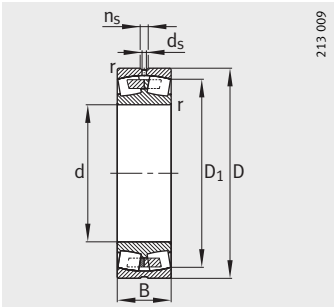

Со средним бортиком
Цилиндрическое отверстие

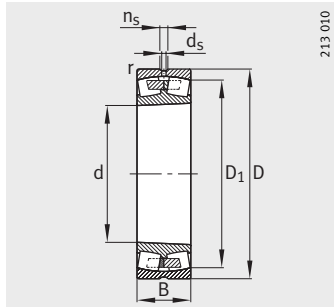

Коническое отверстие
K = конусность 1:12,
K30 = конусность 1:30

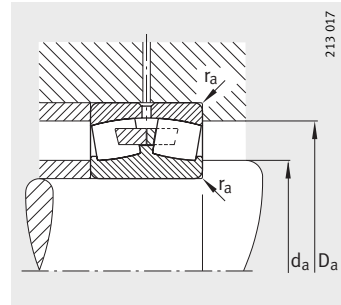

Присоединительные размеры

Присоединительные размеры			Грузоподъемность		Коэффициенты для расчета				Нагрузка предела усталости	Предельная частота вращения	Базовая тепловая частота вращения
d_a	D_a	r_a	дин. C_r	стат. C_{0r}	e	Y_1	Y_2	Y_0	C_{ur}	n_G	n_B
мин.	макс.	макс.	Н	Н					Н	$мин^{-1}$	$мин^{-1}$
170,2	229,8	2,1	720 000	1 010 000	0,22	3,1	4,62	3,03	94 000	2 800	2 060
170,2	229,8	2,1	720 000	1 010 000	0,22	3,1	4,62	3,03	94 000	2 800	2 060
170,2	229,8	2,1	720 000	1 010 000	0,22	3,1	4,62	3,03	94 000	2 800	2 060
170,2	229,8	2,1	720 000	1 010 000	0,22	3,1	4,62	3,03	94 000	2 800	2 060
170,2	229,8	2,1	770 000	1 240 000	0,27	2,32	3,45	2,26	137 000	2 600	1 660
170,2	229,8	2,1	770 000	1 240 000	0,27	2,32	3,45	2,26	137 000	2 600	1 660
172	258	2,1	1 160 000	1 550 000	0,29	2,32	3,45	2,26	164 000	2 400	1 560
172	258	2,1	1 160 000	1 550 000	0,29	2,32	3,45	2,26	164 000	2 400	1 560
172	258	2,1	1 160 000	1 550 000	0,29	2,32	3,45	2,26	164 000	2 400	1 560
172	258	2,1	1 160 000	1 550 000	0,29	2,32	3,45	2,26	164 000	2 400	1 560
172	258	2,1	1 220 000	1 800 000	0,35	1,8	2,69	1,76	168 000	1 800	1 140
172	258	2,1	1 220 000	1 800 000	0,35	1,8	2,69	1,76	168 000	1 800	1 140
174	276	2,5	1 150 000	1 400 000	0,26	2,64	3,93	2,58	125 000	2 600	1 900
174	276	2,5	1 150 000	1 400 000	0,26	2,64	3,93	2,58	125 000	2 600	1 900
174	276	2,5	1 460 000	1 910 000	0,34	2	2,98	1,96	146 000	2 200	1 280
174	276	2,5	1 460 000	1 910 000	0,34	2	2,98	1,96	146 000	2 200	1 280
174	276	2,5	1 460 000	1 910 000	0,34	2	2,98	1,96	146 000	2 200	1 280
174	276	2,5	1 460 000	1 910 000	0,34	2	2,98	1,96	146 000	2 200	1 280
177	323	3	1 430 000	1 900 000	0,37	1,8	2,69	1,76	121 000	2 000	1 490
177	323	3	1 430 000	1 900 000	0,37	1,8	2,69	1,76	121 000	2 000	1 490
177	323	3	1 430 000	1 900 000	0,37	1,8	2,69	1,76	136 000	2 000	1 500
177	323	3	1 660 000	2 320 000	0,44	1,54	2,3	1,51	152 000	2 000	–

Роликоподшипники радиальные сферические двухрядные

с цилиндрическим или коническим отверстием

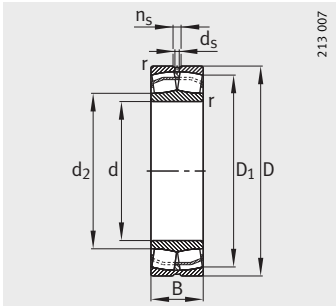

Исполнение E1
Цилиндрическое отверстие

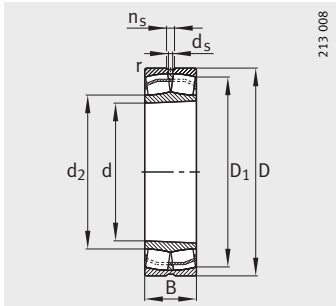

Коническое отверстие
K = конусность 1:12,
K30 = конусность 1:30

Таблица размеров (продолжение) · Размеры в мм

Условное обозначение	X-life	Масса m ≈кг	Размеры d	D	B	r мин.	D_1 ≈	d_2 ≈	d_s	n_s
23034-E1-K-TVPB	**XL**	11,9	**170**	260	67	2,1	237,2	189,8	6,3	12,2
23034-E1A-K-M	**XL**	12	**170**	260	67	2,1	237,2	–	6,3	12,2
23034-E1-TVPB	**XL**	12,3	**170**	260	67	2,1	237,2	189,8	6,3	12,2
23034-E1A-M	**XL**	13	**170**	260	67	2,1	237,2	–	6,3	12,2
24034-E1-K30	**XL**	16,7	**170**	260	90	2,1	228,8	190	4,8	9,5
24034-E1	**XL**	17,4	**170**	260	90	2,1	228,8	190	4,8	9,5
23134-E1A-K-M	**XL**	19,5	**170**	280	88	2,1	248,1	–	8	15
23134-E1-K-TVPB	**XL**	19,9	**170**	280	88	2,1	248,1	193,4	8	15
23134-E1-TVPB	**XL**	20,7	**170**	280	88	2,1	248,1	193,4	8	15
23134-E1A-M	**XL**	22,1	**170**	280	88	2,1	248,1	–	8	15
24134-E1-K30	**XL**	26	**170**	280	109	2,1	240	194,2	4,8	9,5
24134-E1	**XL**	26,8	**170**	280	109	2,1	240	194,2	4,8	9,5
22234-E1-K	**XL**	27,1	**170**	310	86	4	275,4	199,8	9,5	17,7
22234-E1	**XL**	27,8	**170**	310	86	4	275,4	199,8	9,5	17,7
23234-E1-K-TVPB	**XL**	33,1	**170**	310	110	4	267,4	199,8	8	15
23234-E1A-K-M	**XL**	34,6	**170**	310	110	4	267,4	–	8	15
23234-E1-TVPB	**XL**	34,9	**170**	310	110	4	267,4	199,8	8	15
23234-E1A-M	**XL**	36,5	**170**	310	110	4	267,4	–	8	15
22334-K-MB	–	56,9	**170**	360	120	4	304,2	–	9,5	17,7
22334-A-MA-T41A	–	59,5	**170**	360	120	4	304,2	–	9,5	17,7
22334-MB	–	59,5	**170**	360	120	4	304,2	–	9,5	17,7

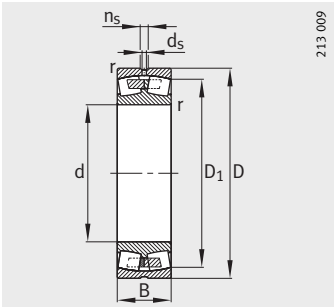

Со средним бортиком
Цилиндрическое отверстие

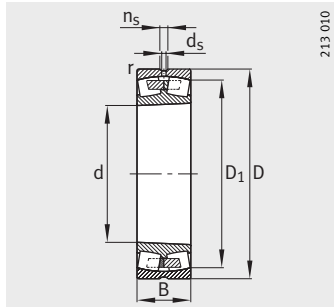

Коническое отверстие
K = конусность 1:12,
K30 = конусность 1:30

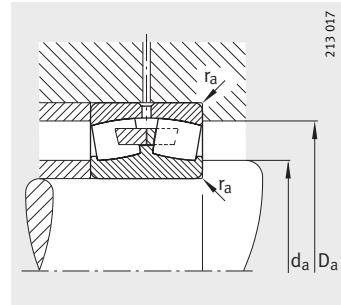

Присоединительные размеры

Присоединительные размеры			Грузоподъемность		Коэффициенты для расчета				Нагрузка предела усталости	Предельная частота вращения	Базовая тепловая частота вращения
d_a	D_a	r_a	дин. C_r	стат. C_{0r}	e	Y_1	Y_2	Y_0	C_{ur}	n_G	n_B
мин.	макс.	макс.	Н	Н					Н	$мин^{-1}$	$мин^{-1}$
180,2	249,8	2,1	870 000	1 230 000	0,23	2,98	4,44	2,92	146 000	2 600	1 890
180,2	249,8	2,1	880 000	1 230 000	0,23	2,98	4,44	2,92	146 000	2 600	1 890
180,2	249,8	2,1	870 000	1 230 000	0,23	2,98	4,44	2,92	146 000	2 600	1 890
180,2	249,8	2,1	870 000	1 230 000	0,23	2,98	4,44	2,92	146 000	2 600	1 890
180,2	249,8	2,1	940 000	1 480 000	0,29	2,2	3,27	2,15	159 000	2 400	1 540
180,2	249,8	2,1	940 000	1 480 000	0,29	2,2	3,27	2,15	159 000	2 400	1 540
182	268	2,1	1 220 000	1 690 000	0,28	2,37	3,53	2,32	174 000	2 400	1 460
182	268	2,1	1 220 000	1 690 000	0,28	2,37	3,53	2,32	174 000	2 400	1 460
182	268	2,1	1 220 000	1 690 000	0,28	2,37	3,53	2,32	174 000	2 400	1 460
182	268	2,1	1 220 000	1 690 000	0,28	2,37	3,53	2,32	174 000	2 400	1 460
182	268	2,1	1 260 000	1 900 000	0,33	1,9	2,83	1,86	179 000	1 800	1 060
182	268	2,1	1 260 000	1 900 000	0,33	1,9	2,83	1,86	179 000	1 800	1 060
187	293	3	1 320 000	1 570 000	0,26	2,6	3,87	2,54	140 000	2 400	1 780
187	293	3	1 320 000	1 570 000	0,26	2,6	3,87	2,54	140 000	2 400	1 780
187	293	3	1 640 000	2 170 000	0,33	2,03	3,02	1,98	163 000	2 000	1 160
187	293	3	1 640 000	2 170 000	0,33	2,03	3,02	1,98	163 000	2 000	1 160
187	293	3	1 640 000	2 170 000	0,33	2,03	3,02	1,98	163 000	2 000	1 160
187	293	3	1 640 000	2 170 000	0,33	2,03	3,02	1,98	163 000	2 000	1 160
187	343	3	1 600 000	2 120 000	0,37	1,83	2,72	1,79	134 000	1 800	1 380
187	343	3	1 600 000	2 120 000	0,37	1,83	2,72	1,79	144 000	1 800	1 380
187	343	3	1 600 000	2 120 000	0,37	1,83	2,72	1,79	134 000	1 800	1 380

Роликоподшипники радиальные сферические двухрядные

с цилиндрическим или коническим отверстием

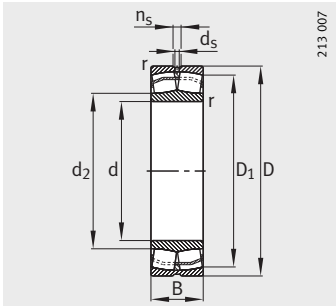

Исполнение E1
Цилиндрическое отверстие

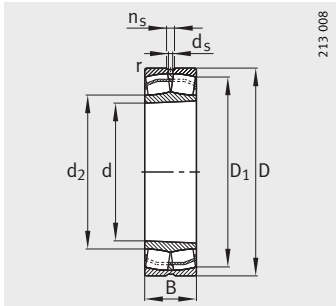

Коническое отверстие
K = конусность 1:12,
K30 = конусность 1:30

Таблица размеров (продолжение) · Размеры в мм

Условное обозначение	X-life	Масса m ≈кг	Размеры d	D	B	r мин.	D_1 ≈	d_2 ≈	d_s	n_s
23936-S-K-MB	–	7,76	**180**	250	52	2	230,9	–	4,8	9,5
23936-S-MB	–	7,96	**180**	250	52	2	230,9	–	4,8	9,5
23036-E1-K-TVPB	**XL**	15,6	**180**	280	74	2,1	254,3	201,8	8	15
23036-E1-TVPB	**XL**	15,9	**180**	280	74	2,1	254,3	201,8	8	15
23036-E1A-K-M	**XL**	16	**180**	280	74	2,1	254,3	–	8	15
23036-E1A-M	**XL**	16,8	**180**	280	74	2,1	254,3	–	8	15
24036-E1-K30	**XL**	22,7	**180**	280	100	2,1	244,6	201,7	4,8	9,5
24036-E1	**XL**	23,1	**180**	280	100	2,1	244,6	201,7	4,8	9,5
23136-E1A-K-M	**XL**	25,5	**180**	300	96	3	264,8	–	8	15
23136-E1-K-TVPB	**XL**	25,9	**180**	300	96	3	264,8	204,1	8	15
23136-E1A-M	**XL**	26,1	**180**	300	96	3	264,8	–	8	15
23136-E1-TVPB	**XL**	27,3	**180**	300	96	3	264,8	204,1	8	15
24136-E1-K30	**XL**	33,2	**180**	300	118	3	256,2	204,9	6,3	12,2
24136-E1	**XL**	33,6	**180**	300	118	3	256,2	204,9	6,3	12,2
22236-E1-K	**XL**	28,5	**180**	320	86	4	285,9	211,3	9,5	17,7
22236-E1	**XL**	29,2	**180**	320	86	4	285,9	211,3	9,5	17,7
23236-E1-K-TVPB	**XL**	36	**180**	320	112	4	277,3	210,6	8	15
23236-E1A-K-M	**XL**	37	**180**	320	112	4	277,3	–	8	15
23236-E1-TVPB	**XL**	37,2	**180**	320	112	4	277,3	210,6	8	15
23236-E1A-M	**XL**	38,5	**180**	320	112	4	277,3	–	8	15
22336-A-MA-T41A	–	71,7	**180**	380	126	4	323,4	–	12,5	23,5
22336-K-MB	–	66,7	**180**	380	126	4	323,4	–	12,5	23,5
22336-MB	–	69	**180**	380	126	4	323,4	–	12,5	23,5

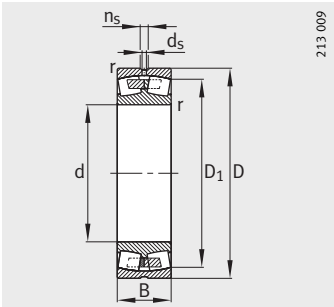

Со средним бортиком
Цилиндрическое отверстие

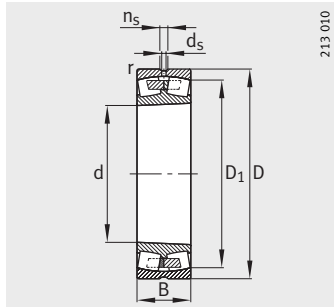

Коническое отверстие
K = конусность 1:12,
K30 = конусность 1:30

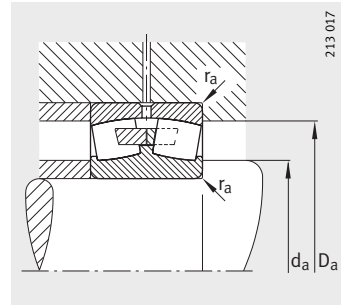

Присоединительные размеры

Присоединительные размеры			Грузоподъемность		Коэффициенты для расчета				Нагрузка предела усталости	Предельная частота вращения	Базовая тепловая частота вращения
d_a	D_a	r_a	дин. C_r	стат. C_{0r}	e	Y_1	Y_2	Y_0	C_{ur}	n_G	n_B
мин.	макс.	макс.	Н	Н					Н	$мин^{-1}$	$мин^{-1}$
188,8	241,2	2	440 000	850 000	0,2	3,42	5,09	3,34	57 000	2 200	1 850
188,8	241,2	2	440 000	850 000	0,2	3,42	5,09	3,34	57 000	2 200	1 850
190,2	269,8	2,1	1 040 000	1 450 000	0,23	2,9	4,31	2,83	170 000	2 600	1 760
190,2	269,8	2,1	1 040 000	1 450 000	0,23	2,9	4,31	2,83	170 000	2 600	1 760
190,2	269,8	2,1	1 040 000	1 450 000	0,23	2,9	4,31	2,83	170 000	2 600	1 760
190,2	269,8	2,1	1 040 000	1 450 000	0,23	2,9	4,31	2,83	170 000	2 600	1 760
190,2	269,8	2,1	1 130 000	1 770 000	0,3	2,1	3,13	2,06	181 000	2 200	1 420
190,2	269,8	2,1	1 130 000	1 770 000	0,3	2,1	3,13	2,06	181 000	2 200	1 420
194	286	2,5	1 420 000	1 950 000	0,29	2,32	3,45	2,26	196 000	2 200	1 350
194	286	2,5	1 420 000	1 950 000	0,29	2,32	3,45	2,26	196 000	2 200	1 350
194	286	2,5	1 420 000	1 950 000	0,29	2,32	3,45	2,26	196 000	2 200	1 350
194	286	2,5	1 420 000	1 950 000	0,29	2,32	3,45	2,26	196 000	2 200	1 350
194	286	2,5	1 460 000	2 170 000	0,34	1,86	2,77	1,82	203 000	1 700	980
194	286	2,5	1 460 000	2 170 000	0,34	1,86	2,77	1,82	203 000	1 700	980
197	303	3	1 360 000	1 680 000	0,25	2,71	4,04	2,65	148 000	2 400	1 670
197	303	3	1 360 000	1 680 000	0,25	2,71	4,04	2,65	148 000	2 400	1 670
197	303	3	1 710 000	2 340 000	0,33	2,07	3,09	2,03	173 000	2 000	1 090
197	303	3	1 710 000	2 340 000	0,33	2,07	3,09	2,03	173 000	2 000	1 090
197	303	3	1 710 000	2 340 000	0,33	2,07	3,09	2,03	173 000	2 000	1 090
197	303	3	1 710 000	2 340 000	0,33	2,07	3,09	2,03	173 000	2 000	1 090
197	363	3	1 760 000	2 360 000	0,37	1,83	2,72	1,79	234 000	1 500	1 270
197	363	3	1 760 000	2 360 000	0,37	1,83	2,72	1,79	209 000	1 500	1 270
197	363	3	1 760 000	2 360 000	0,37	1,83	2,72	1,79	209 000	1 500	1 270

Роликоподшипники радиальные сферические двухрядные

с цилиндрическим или коническим отверстием

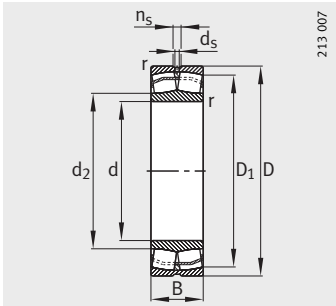

Исполнение E1
Цилиндрическое отверстие

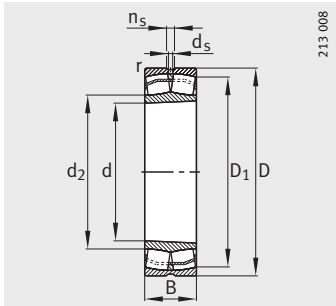

Коническое отверстие
K = конусность 1:12,
K30 = конусность 1:30

Таблица размеров (продолжение) · Размеры в мм

Условное обозначение	X-life	Масса m ≈кг	Размеры d	D	B	r мин.	D_1 ≈	d_2 ≈	d_s	n_s
23938-S-MB	–	8,43	**190**	260	52	2	240,2	–	4,8	9,5
23038-E1-K-TVPB	**XL**	16,3	**190**	290	75	2,1	264,5	211,9	8	15
23038-E1-TVPB	**XL**	17,2	**190**	290	75	2,1	264,5	211,9	8	15
23038-E1A-K-M	**XL**	17,7	**190**	290	75	2,1	264,5	–	8	15
23038-E1A-M	**XL**	18,3	**190**	290	75	2,1	264,5	–	8	15
24038-E1-K30	**XL**	23,8	**190**	290	100	2,1	255,5	212	4,8	9,5
24038-E1	**XL**	24,1	**190**	290	100	2,1	255,5	212	4,8	9,5
23138-E1-K-TVPB	**XL**	30,3	**190**	320	104	3	281,6	217	8	15
23138-E1-TVPB	**XL**	32	**190**	320	104	3	281,6	217	8	15
23138-E1A-K-M	**XL**	32,4	**190**	320	104	3	281,6	–	8	15
23138-E1A-M	**XL**	33,9	**190**	320	104	3	281,6	–	8	15
24138-E1-K30	**XL**	41,4	**190**	320	128	3	271,6	217,5	6,3	12,2
24138-E1	**XL**	42,1	**190**	320	128	3	271,6	217,5	6,3	12,2
22238-K-MB	–	36,2	**190**	340	92	4	296	–	9,5	17,7
22238-MB	–	37	**190**	340	92	4	296	–	9,5	17,7
23238-B-K-MB	–	46	**190**	340	120	4	291,2	–	9,5	17,7
23238-B-MB	–	48,4	**190**	340	120	4	291,2	–	9,5	17,7
22338-K-MB	–	77,3	**190**	400	132	5	338,2	–	12,5	23,5
22338-A-MA-T41A	–	80,5	**190**	400	132	5	338,2	–	12,5	23,5
22338-MB	–	80,5	**190**	400	132	5	338,2	–	12,5	23,5
23338-A-MA-T41A	–	97,1	**190**	400	155	5	331,6	–	9,5	17,7

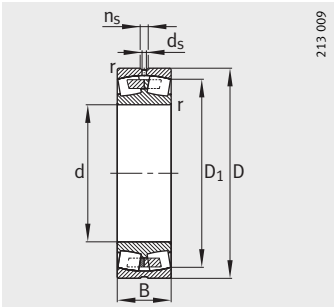

Со средним бортиком
Цилиндрическое отверстие

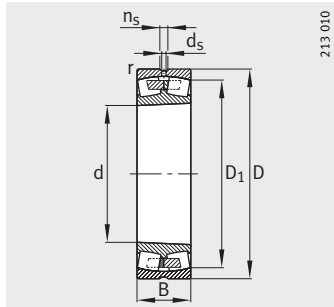

Коническое отверстие
K = конусность 1:12,
K30 = конусность 1:30

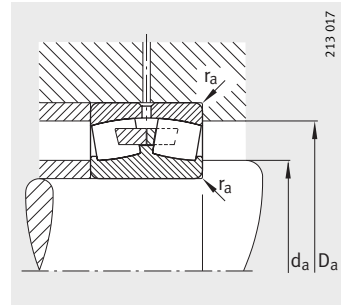

Присоединительные размеры

Присоединительные размеры			Грузоподъемность		Коэффициенты для расчета				Нагрузка предела усталости	Предельная частота вращения	Базовая тепловая частота вращения
d_a	D_a	r_a	дин. C_r	стат. C_{0r}	e	Y_1	Y_2	Y_0	C_{ur}	n_G	n_B
мин.	макс.	макс.	Н	Н					Н	$мин^{-1}$	$мин^{-1}$
198,8	251,2	2	465 000	900 000	0,18	3,66	5,46	3,58	62 000	2 000	1 750
200,2	279,8	2,1	1 080 000	1 550 000	0,23	2,98	4,44	2,92	180 000	2 400	1 660
200,2	279,8	2,1	1 080 000	1 550 000	0,23	2,98	4,44	2,92	180 000	2 400	1 660
200,2	279,8	2,1	1 080 000	1 550 000	0,23	2,98	4,44	2,92	180 000	2 400	1 660
200,2	279,8	2,1	1 080 000	1 550 000	0,23	2,98	4,44	2,92	180 000	2 400	1 660
200,2	279,8	2,1	1 160 000	1 860 000	0,29	2,2	3,27	2,15	192 000	2 200	1 330
200,2	279,8	2,1	1 160 000	1 860 000	0,29	2,2	3,27	2,15	192 000	2 200	1 330
204	306	2,5	1 610 000	2 220 000	0,3	2,28	3,39	2,23	218 000	2 000	1 260
204	306	2,5	1 610 000	2 220 000	0,3	2,28	3,39	2,23	218 000	2 000	1 260
204	306	2,5	1 610 000	2 220 000	0,3	2,28	3,39	2,23	218 000	2 000	1 260
204	306	2,5	1 610 000	2 220 000	0,3	2,28	3,39	2,23	218 000	2 000	1 260
204	306	2,5	1 680 000	2 550 000	0,35	1,82	2,7	1,78	226 000	1 400	880
204	306	2,5	1 680 000	2 550 000	0,35	1,82	2,7	1,78	226 000	1 400	880
207	323	3	1 200 000	1 830 000	0,28	2,39	3,56	2,34	122 000	1 800	1 600
207	323	3	1 200 000	1 830 000	0,28	2,39	3,56	2,34	122 000	1 800	1 600
207	323	3	1 560 000	2 600 000	0,36	1,86	2,77	1,82	156 000	1 700	1 020
207	323	3	1 560 000	2 600 000	0,36	1,86	2,77	1,82	156 000	1 700	1 020
210	380	4	1 860 000	2 500 000	0,37	1,83	2,72	1,79	213 000	1 500	1 220
210	380	4	1 860 000	2 500 000	0,37	1,83	2,72	1,79	173 000	1 500	1 220
210	380	4	1 860 000	2 500 000	0,37	1,83	2,72	1,79	213 000	1 500	1 220
210	380	4	2 200 000	3 200 000	0,43	1,57	2,34	1,53	223 000	1 400	–

Роликоподшипники радиальные сферические двухрядные

с цилиндрическим или коническим отверстием

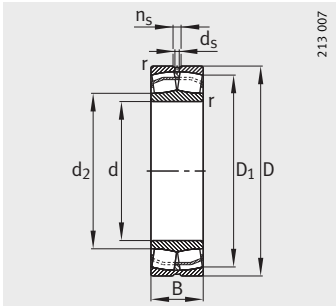

Исполнение E1
Цилиндрическое отверстие

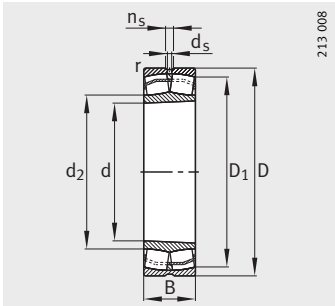

Коническое отверстие
K = конусность 1:12,
K30 = конусность 1:30

Таблица размеров (продолжение) · Размеры в мм

Условное обозначение	X-life	Масса m ≈кг	Размеры d	D	B	r мин.	D_1 ≈	d_2 ≈	d_s	n_s
23940-S-K-MB	–	11,5	**200**	280	60	2,1	256,9	–	6,3	12,2
23940-S-MB	–	11,8	**200**	280	60	2,1	256,9	–	6,3	12,2
23040-E1-K-TVPB	**XL**	20,8	**200**	310	82	2,1	281,6	223,4	8	15
23040-E1A-K-M	**XL**	21,4	**200**	310	82	2,1	281,6	–	8	15
23040-E1-TVPB	**XL**	21,5	**200**	310	82	2,1	281,6	223,4	8	15
23040-E1A-M	**XL**	22,8	**200**	310	82	2,1	281,6	–	8	15
24040-E1-K30	**XL**	30,3	**200**	310	109	2,1	271,6	223,7	6,3	12,2
24040-E1	**XL**	30,7	**200**	310	109	2,1	271,6	223,7	6,3	12,2
23140-B-K-MB	–	41,7	**200**	340	112	3	293,3	–	9,5	17,7
23140-B-MB	–	43	**200**	340	112	3	293,3	–	9,5	17,7
24140-B-K30	–	51,6	**200**	340	140	3	285,9	–	6,3	12,2
24140-B	–	52,4	**200**	340	140	3	285,9	–	6,3	12,2
22240-B-K-MB	–	42,3	**200**	360	98	4	312	–	9,5	17,7
22240-B-MB	–	44,2	**200**	360	98	4	312	–	9,5	17,7
23240-B-K-MB	–	55,8	**200**	360	128	4	307,5	–	9,5	17,7
23240-B-MB	–	60,5	**200**	360	128	4	307,5	–	9,5	17,7
22340-K-MB	–	89,5	**200**	420	138	5	357,4	–	12,5	23,5
22340-MB	–	91	**200**	420	138	5	357,4	–	12,5	23,5
22340-A-MA-T41A	–	92,4	**200**	420	138	5	357,4	–	12,5	23,5
23340-A-MA-T41A	–	108	**200**	420	165	5	350,2	–	9,5	17,7

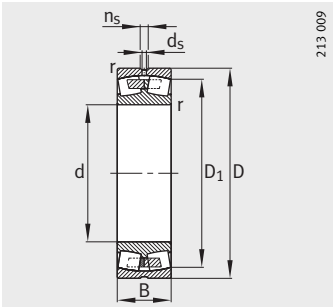

Со средним бортиком
Цилиндрическое отверстие

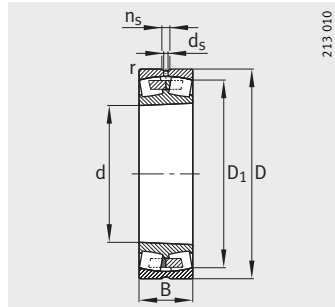

Коническое отверстие
K = конусность 1:12,
K30 = конусность 1:30

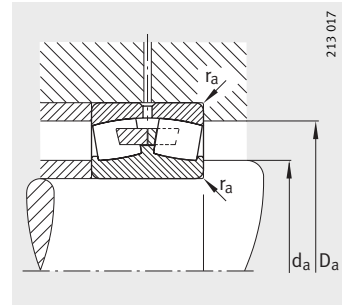

Присоединительные размеры

Присоединительные размеры			Грузоподъемность		Коэффициенты для расчета				Нагрузка предела усталости	Предельная частота вращения	Базовая тепловая частота вращения
d_a	D_a	r_a	дин. C_r	стат. C_{0r}	e	Y_1	Y_2	Y_0	C_{ur}	n_G	n_B
мин.	макс.	макс.	Н	Н					Н	$мин^{-1}$	$мин^{-1}$
210,2	269,8	2,1	550 000	1 080 000	0,2	3,42	5,09	3,34	71 000	2 000	1 650
210,2	269,8	2,1	550 000	1 080 000	0,2	3,42	5,09	3,34	71 000	2 000	1 650
210,2	299,8	2,1	1 270 000	1 800 000	0,23	2,9	4,31	2,83	203 000	2 400	1 550
210,2	299,8	2,1	1 270 000	1 800 000	0,23	2,9	4,31	2,83	203 000	2 400	1 550
210,2	299,8	2,1	1 270 000	1 800 000	0,23	2,9	4,31	2,83	203 000	2 400	1 550
210,2	299,8	2,1	1 270 000	1 800 000	0,23	2,9	4,31	2,83	203 000	2 400	1 550
210,2	299,8	2,1	1 350 000	2 150 000	0,3	2,13	3,17	2,08	216 000	2 000	1 240
210,2	299,8	2,1	1 350 000	2 150 000	0,3	2,13	3,17	2,08	216 000	2 000	1 240
214	326	2,5	1 320 000	2 280 000	0,35	1,95	2,9	1,91	131 000	1 700	1 240
214	326	2,5	1 320 000	2 280 000	0,35	1,95	2,9	1,91	131 000	1 700	1 240
214	326	2,5	1 700 000	3 000 000	0,42	1,62	2,42	1,59	190 000	1 400	810
214	326	2,5	1 700 000	3 000 000	0,42	1,62	2,42	1,59	190 000	1 400	810
217	343	3	1 320 000	2 000 000	0,29	2,35	3,5	2,3	123 000	1 700	1 530
217	343	3	1 320 000	2 000 000	0,29	2,35	3,5	2,3	123 000	1 700	1 530
217	343	3	1 660 000	2 750 000	0,37	1,83	2,72	1,79	163 000	1 500	980
217	343	3	1 660 000	2 750 000	0,37	1,83	2,72	1,79	163 000	1 500	980
220	400	4	2 080 000	2 800 000	0,36	1,87	2,79	1,83	189 000	1 400	1 120
220	400	4	2 080 000	2 800 000	0,36	1,87	2,79	1,83	189 000	1 400	1 120
220	400	4	2 080 000	2 800 000	0,36	1,87	2,79	1,83	189 000	1 400	1 120
220	400	4	2 450 000	3 600 000	0,43	1,55	2,31	1,52	238 000	1 300	–

Роликоподшипники радиальные сферические двухрядные

с цилиндрическим или коническим отверстием

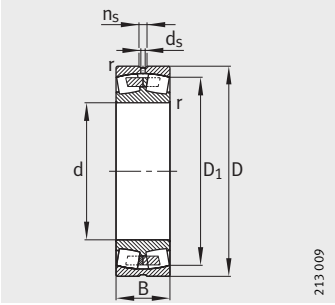

Со средним бортиком
Цилиндрическое отверстие

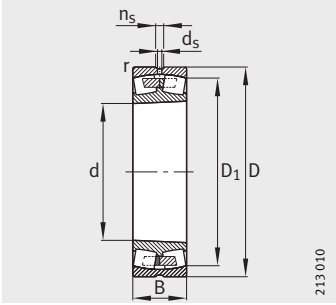

Коническое отверстие
K = конусность 1:12,
K30 = конусность 1:30

Таблица размеров (продолжение) · Размеры в мм

Условное обозначение	Масса	Размеры						
	m	d	D	B	r	D_1	d_s	n_s
	≈кг				мин.	≈		
23944-S-MB	12,3	**220**	300	60	2,1	277,4	6,3	12,2
23944-S-K-MB	12,3	**220**	300	60	2,1	277,4	6,3	12,2
23044-K-MB	29,9	**220**	340	90	3	301,8	8	15
23044-MB	31,7	**220**	340	90	3	301,8	8	15
24044-B-K30-MB	38,9	**220**	340	118	3	297,4	6,3	12,2
24044-B-MB	39,5	**220**	340	118	3	297,4	6,3	12,2
23144-B-K-MB	52	**220**	370	120	4	319,2	9,5	17,7
23144-B-MB	54,5	**220**	370	120	4	319,2	9,5	17,7
24144-B-K30	64,4	**220**	370	150	4	311,7	6,3	12,2
24144-B	65,6	**220**	370	150	4	311,7	6,3	12,2
22244-B-K-MB	59,6	**220**	400	108	4	348,7	9,5	17,7
22244-B-MB	61,5	**220**	400	108	4	348,7	9,5	17,7
23244-K-MB	79	**220**	400	144	4	337,6	9,5	17,7
23244-MB	81,1	**220**	400	144	4	337,6	9,5	17,7
22344-K-MB	114	**220**	460	145	5	391,2	12,5	23,5
22344-A-MA-T41A	119	**220**	460	145	5	391,2	12,5	23,5
22344-MB	119	**220**	460	145	5	391,2	12,5	23,5
23948-K-MB	13,4	**240**	320	60	2,1	297,8	6,3	12,2
23948-MB	13,9	**240**	320	60	2,1	297,8	6,3	12,2
23048-K-MB	31,9	**240**	360	92	3	322,1	8	15
23048-MB	34,8	**240**	360	92	3	322,1	8	15
24048-B-K30-MB	43,2	**240**	360	118	3	318,9	6,3	12,2
24048-B-MB	43,6	**240**	360	118	3	318,9	6,3	12,2
23148-B-K-MB	65,3	**240**	400	128	4	346,2	9,5	17,7
23148-B-MB	67,3	**240**	400	128	4	346,2	9,5	17,7
24148-B-K30	78,7	**240**	400	160	4	338	6,3	12,2
24148-B	80,7	**240**	400	160	4	338	6,3	12,2
22248-B-K-MB	81,2	**240**	440	120	4	380,7	12,5	23,5
22248-B-MB	83,4	**240**	440	120	4	380,7	12,5	23,5
23248-B-K-MB	105	**240**	440	160	4	371	12,5	23,5
23248-B-MB	111	**240**	440	160	4	371	12,5	23,5
22348-K-MB	145	**240**	500	155	5	420	12,5	23,5
22348-MB	151	**240**	500	155	5	420	12,5	23,5

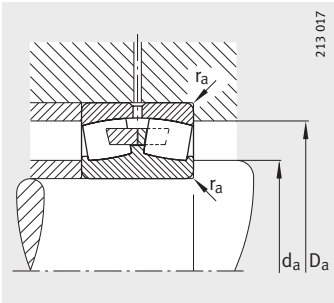

Присоединительные размеры

Присоединительные размеры			Грузоподъемность		Коэффициенты для расчета				Нагрузка предела усталости	Предельная частота вращения	Базовая тепловая частота вращения
d_a	D_a	r_a	дин. C_r	стат. C_{0r}	e	Y_1	Y_2	Y_0	C_{ur}	n_G	n_B
мин.	макс.	макс.	Н	Н					Н	$мин^{-1}$	$мин^{-1}$
230,2	289,8	2,1	600 000	1 250 000	0,18	3,76	5,59	3,67	72 000	1 800	1 460
230,2	289,8	2,1	600 000	1 250 000	0,18	3,76	5,59	3,67	72 000	1 800	1 460
232,4	327,6	2,5	1 100 000	2 000 000	0,26	2,55	3,8	2,5	132 000	1 700	1 440
232,4	327,6	2,5	1 100 000	2 000 000	0,26	2,55	3,8	2,5	132 000	1 700	1 440
232,4	327,6	2,5	1 400 000	2 700 000	0,34	1,96	2,92	1,92	139 000	1 300	1 070
232,4	327,6	2,5	1 400 000	2 700 000	0,34	1,96	2,92	1,92	139 000	1 300	1 070
237	353	3	1 630 000	2 900 000	0,33	2,03	3,02	1,98	165 000	1 400	1 060
237	353	3	1 630 000	2 900 000	0,33	2,03	3,02	1,98	165 000	1 400	1 060
237	353	3	1 900 000	3 450 000	0,41	1,63	2,43	1,6	197 000	1 300	720
237	353	3	1 900 000	3 450 000	0,41	1,63	2,43	1,6	197 000	1 300	720
237	383	3	1 630 000	2 450 000	0,29	2,35	3,5	2,3	153 000	1 400	1 340
237	383	3	1 630 000	2 450 000	0,29	2,35	3,5	2,3	153 000	1 400	1 340
237	383	3	2 040 000	3 450 000	0,37	1,83	2,72	1,79	181 000	1 400	850
237	383	3	2 040 000	3 450 000	0,37	1,83	2,72	1,79	181 000	1 400	850
240	440	4	2 320 000	3 350 000	0,35	1,95	2,9	1,91	217 000	1 300	970
240	440	4	2 320 000	3 350 000	0,35	1,95	2,9	1,91	217 000	1 300	970
240	440	4	2 320 000	3 350 000	0,35	1,95	2,9	1,91	217 000	1 300	970
250,2	309,8	2,1	640 000	1 370 000	0,17	4,05	6,04	3,96	93 000	1 500	1 310
250,2	309,8	2,1	640 000	1 370 000	0,17	4,05	6,04	3,96	93 000	1 500	1 310
252,4	347,6	2,5	1 160 000	2 200 000	0,25	2,74	4,08	2,68	130 000	1 400	1 320
252,4	347,6	2,5	1 160 000	2 200 000	0,25	2,74	4,08	2,68	130 000	1 400	1 320
252,4	347,6	2,5	1 500 000	2 900 000	0,32	2,1	3,13	2,06	150 000	1 300	970
252,4	347,6	2,5	1 500 000	2 900 000	0,32	2,1	3,13	2,06	150 000	1 300	970
257	383	3	1 860 000	3 250 000	0,33	2,06	3,06	2,01	177 000	1 300	970
257	383	3	1 860 000	3 250 000	0,33	2,06	3,06	2,01	177 000	1 300	970
257	383	3	2 120 000	3 900 000	0,41	1,66	2,47	1,62	231 000	1 200	660
257	383	3	2 120 000	3 900 000	0,41	1,66	2,47	1,62	231 000	1 200	660
257	423	3	1 960 000	3 050 000	0,29	2,35	3,5	2,3	184 000	1 300	1 180
257	423	3	1 960 000	3 050 000	0,29	2,35	3,5	2,3	184 000	1 300	1 180
257	423	3	2 450 000	4 250 000	0,37	1,8	2,69	1,76	231 000	1 300	750
257	423	3	2 450 000	4 250 000	0,37	1,8	2,69	1,76	231 000	1 300	750
260	480	4	2 650 000	3 900 000	0,35	1,95	2,9	1,91	249 000	1 500	870
260	480	4	2 650 000	3 900 000	0,35	1,95	2,9	1,91	249 000	1 500	870

Роликоподшипники радиальные сферические двухрядные

с цилиндрическим или коническим отверстием

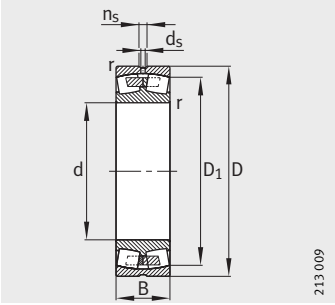

Со средним бортиком
Цилиндрическое отверстие

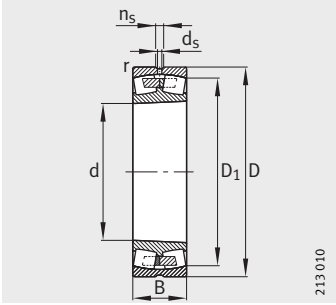

Коническое отверстие
K = конусность 1:12,
K30 = конусность 1:30

Таблица размеров (продолжение) · Размеры в мм

Условное обозначение	Масса	Размеры						
	m	d	D	B	r	D_1	d_s	n_s
	≈кг				мин.	≈		
23952-K-MB	22,4	**260**	360	75	2,1	330,5	8	15
23952-MB	24,1	**260**	360	75	2,1	330,5	8	15
23052-K-MB	46,2	**260**	400	104	4	357,2	9,5	17,7
23052-MB	49,3	**260**	400	104	4	357,2	9,5	17,7
24052-B-K30-MB	64,5	**260**	400	140	4	349,1	6,3	12,2
24052-B-MB	67,2	**260**	400	140	4	349,1	6,3	12,2
23152-K-MB	89,6	**260**	440	144	4	379,7	9,5	17,7
23152-MB	92,5	**260**	440	144	4	379,7	9,5	17,7
24152-B-K30	112	**260**	440	180	4	370,3	8	15
24152-B	114	**260**	440	180	4	370,3	8	15
22252-B-K-MB	106	**260**	480	130	5	415,3	12,5	23,5
22252-B-MB	110	**260**	480	130	5	415,3	12,5	23,5
23252-B-K-MB	136	**260**	480	174	5	405,4	12,5	23,5
23252-B-MB	144	**260**	480	174	5	405,4	12,5	23,5
22352-K-MB	177	**260**	540	165	6	452,1	12,5	23,5
22352-MB	181	**260**	540	165	6	452,1	12,5	23,5
23956-K-MB	24,7	**280**	380	75	2,1	350	8	15
23956-MB	25,5	**280**	380	75	2,1	350	8	15
23056-B-K-MB	50,3	**280**	420	106	4	376,5	9,5	17,7
23056-B-MB	52,9	**280**	420	106	4	376,5	9,5	17,7
24056-B-K30-MB	69,7	**280**	420	140	4	369,5	6,3	12,2
24056-B-MB	70,8	**280**	420	140	4	369,5	6,3	12,2
23156-B-K-MB	96,4	**280**	460	146	5	401,4	9,5	17,7
23156-B-MB	99,5	**280**	460	146	5	401,4	9,5	17,7
24156-B-K30	118	**280**	460	180	5	392,8	8	15
24156-B	119	**280**	460	180	5	392,8	8	15
22256-B-K-MB	110	**280**	500	130	5	435,2	12,5	23,5
22256-B-MB	113	**280**	500	130	5	435,2	12,5	23,5
23256-K-MB	153	**280**	500	176	5	426,3	12,5	23,5
23256-MB	157	**280**	500	176	5	426,3	12,5	23,5
22356-K-MB	224	**280**	580	175	6	489,3	12,5	23,5
22356-MB	233	**280**	580	175	6	489,3	12,5	23,5

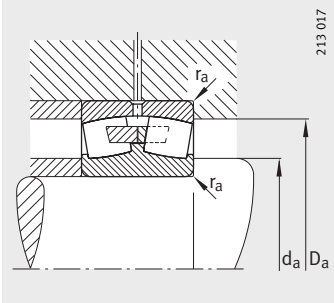

Присоединительные размеры

Присоединительные размеры			Грузоподъемность		Коэффициенты для расчета				Нагрузка предела усталости	Предельная частота вращения	Базовая тепловая частота вращения
d_a	D_a	r_a	дин. C_r	стат. C_{0r}	e	Y_1	Y_2	Y_0	C_{ur}	n_G	n_B
мин.	макс.	макс.	Н	Н					Н	$мин^{-1}$	$мин^{-1}$
270,2	349,8	2,1	930 000	1 930 000	0,19	3,54	5,27	3,46	108 000	1 400	1 190
270,2	349,8	2,1	930 000	1 930 000	0,19	3,54	5,27	3,46	108 000	1 400	1 190
274,6	385,4	3	1 500 000	2 800 000	0,26	2,64	3,93	2,58	154 000	1 300	1 170
274,6	385,4	3	1 500 000	2 800 000	0,26	2,64	3,93	2,58	154 000	1 300	1 170
274,6	385,4	3	1 900 000	3 800 000	0,35	1,94	2,88	1,89	204 000	1 100	870
274,6	385,4	3	1 900 000	3 800 000	0,35	1,94	2,88	1,89	204 000	1 100	870
277	423	3	2 200 000	4 000 000	0,33	2,03	3,02	1,98	213 000	1 200	850
277	423	3	2 200 000	4 000 000	0,33	2,03	3,02	1,98	213 000	1 200	850
277	423	3	2 700 000	5 100 000	0,42	1,61	2,4	1,58	315 000	1 100	550
277	423	3	2 700 000	5 100 000	0,42	1,61	2,4	1,58	315 000	1 100	550
280	460	4	2 240 000	3 450 000	0,29	2,32	3,45	2,26	217 000	1 100	1 070
280	460	4	2 240 000	3 450 000	0,29	2,32	3,45	2,26	217 000	1 100	1 070
280	460	4	2 900 000	4 900 000	0,37	1,8	2,69	1,76	270 000	1 100	660
280	460	4	2 900 000	4 900 000	0,37	1,8	2,69	1,76	270 000	1 100	660
286	514	5	3 000 000	4 400 000	0,34	2	2,98	1,96	290 000	1 100	790
286	514	5	3 000 000	4 400 000	0,34	2	2,98	1,96	290 000	1 100	790
290,2	369,8	2,1	970 000	2 040 000	0,18	3,76	5,59	3,67	129 000	1 300	1 100
290,2	369,8	2,1	970 000	2 040 000	0,18	3,76	5,59	3,67	129 000	1 300	1 100
294,6	405,4	3	1 560 000	3 000 000	0,25	2,74	4,08	2,68	156 000	1 300	1 090
294,6	405,4	3	1 560 000	3 000 000	0,25	2,74	4,08	2,68	156 000	1 300	1 090
294,6	405,4	3	2 000 000	4 000 000	0,33	2,04	3,04	2	225 000	1 100	810
294,6	405,4	3	2 000 000	4 000 000	0,33	2,04	3,04	2	225 000	1 100	810
300	440	4	2 360 000	4 400 000	0,32	2,12	3,15	2,07	241 000	1 100	780
300	440	4	2 360 000	4 400 000	0,32	2,12	3,15	2,07	241 000	1 100	780
300	440	4	2 700 000	5 200 000	0,39	1,71	2,54	1,67	365 000	1 000	520
300	440	4	2 700 000	5 200 000	0,39	1,71	2,54	1,67	365 000	1 000	520
300	480	4	2 360 000	3 650 000	0,28	2,43	3,61	2,37	238 000	1 100	1 010
300	480	4	2 360 000	3 650 000	0,28	2,43	3,61	2,37	238 000	1 100	1 010
300	480	4	3 000 000	5 300 000	0,36	1,86	2,77	1,82	260 000	1 100	620
300	480	4	3 000 000	5 300 000	0,36	1,86	2,77	1,82	260 000	1 100	620
306	554	5	3 550 000	5 400 000	0,33	2,03	3,02	1,98	335 000	950	680
306	554	5	3 550 000	5 400 000	0,33	2,03	3,02	1,98	335 000	950	680

Роликоподшипники радиальные сферические двухрядные

с цилиндрическим или коническим отверстием

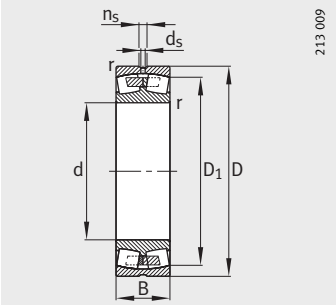

Со средним бортиком
Цилиндрическое отверстие

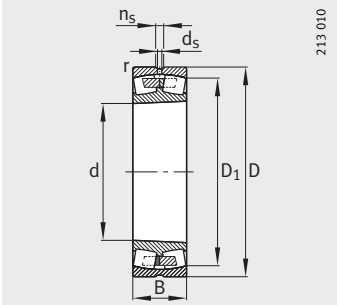

Коническое отверстие
K = конусность 1:12,
K30 = конусность 1:30

Таблица размеров (продолжение) · Размеры в мм

Условное обозначение	Масса	Размеры						
	m	d	D	B	r	D_1	d_s	n_s
	≈кг				мин.	≈		
23960-B-K-MB	39,1	**300**	420	90	3	384,6	9,5	17,7
23960-B-MB	40,6	**300**	420	90	3	384,6	9,5	17,7
23060-K-MB	72,2	**300**	460	118	4	412,6	9,5	17,7
23060-MB	73,8	**300**	460	118	4	412,6	9,5	17,7
24060-B-K30-MB	97,7	**300**	460	160	4	401,5	8	15
24060-B-MB	102	**300**	460	160	4	401,5	8	15
23160-B-K-MB	123	**300**	500	160	5	434,7	9,5	17,7
23160-B-MB	134	**300**	500	160	5	434,7	9,5	17,7
24160-B-K30	158	**300**	500	200	5	424,4	8	15
24160-B	159	**300**	500	200	5	424,4	8	15
22260-K-MB	136	**300**	540	140	5	468,8	12,5	23,5
22260-MB	142	**300**	540	140	5	468,8	12,5	23,5
23260-K-MB	192	**300**	540	192	5	458,7	12,5	23,5
23260-MB	198	**300**	540	192	5	458,7	12,5	23,5
23964-K-MB	41	**320**	440	90	3	406,2	9,5	17,7
23964-MB	41,8	**320**	440	90	3	406,2	9,5	17,7
23064-K-MB	77,1	**320**	480	121	4	432,6	9,5	17,7
23064-MB	79,9	**320**	480	121	4	432,6	9,5	17,7
24064-B-K30-MB	103	**320**	480	160	4	424	8	15
24064-B-MB	107	**320**	480	160	4	424	8	15
23164-K-MB	159	**320**	540	176	5	466,2	12,5	23,5
23164-MB	170	**320**	540	176	5	466,2	12,5	23,5
24164-B-K30	197	**320**	540	218	5	456,1	9,5	17,7
24164-B	204	**320**	540	218	5	456,1	9,5	17,7
22264-K-MB	166	**320**	580	150	5	503,5	12,5	23,5
22264-MB	177	**320**	580	150	5	503,5	12,5	23,5
23264-K-MB	229	**320**	580	208	5	489,6	12,5	23,5
23264-MB	242	**320**	580	208	5	489,6	12,5	23,5

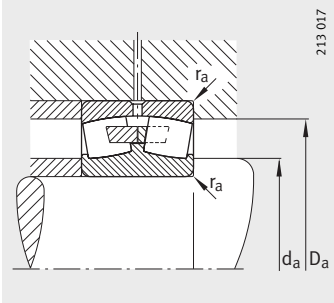

Присоединительные размеры

Присоединительные размеры			Грузоподъемность		Коэффициенты для расчета				Нагрузка предела усталости	Предельная частота вращения	Базовая тепловая частота вращения
d_a	D_a	r_a	дин. C_r	стат. C_{0r}	e	Y_1	Y_2	Y_0	C_{ur}	n_G	n_B
мин.	макс.	макс.	Н	Н					Н	$мин^{-1}$	$мин^{-1}$
312,4	407,6	2,5	1 270 000	2 650 000	0,2	3,42	5,09	3,34	165 000	1 200	1 000
312,4	407,6	2,5	1 270 000	2 650 000	0,2	3,42	5,09	3,34	165 000	1 200	1 000
314,6	445,4	3	1 960 000	3 650 000	0,25	2,69	4	2,63	223 000	1 100	960
314,6	445,4	3	1 960 000	3 650 000	0,25	2,69	4	2,63	223 000	1 100	960
314,6	445,4	3	2 500 000	5 200 000	0,35	1,95	2,9	1,91	300 000	1 000	700
314,6	445,4	3	2 500 000	5 200 000	0,35	1,95	2,9	1,91	300 000	1 000	700
320	480	4	2 650 000	4 900 000	0,33	2,06	3,06	2,01	270 000	1 100	720
320	480	4	2 650 000	4 900 000	0,33	2,06	3,06	2,01	270 000	1 100	720
320	480	4	3 250 000	6 300 000	0,4	1,67	2,49	1,63	540 000	900	455
320	480	4	3 250 000	6 300 000	0,4	1,67	2,49	1,63	540 000	900	455
320	520	4	2 750 000	4 400 000	0,27	2,47	3,67	2,41	300 000	1 000	900
320	520	4	2 750 000	4 400 000	0,27	2,47	3,67	2,41	300 000	1 000	900
320	520	4	3 450 000	6 200 000	0,37	1,83	2,72	1,79	300 000	1 000	560
320	520	4	3 450 000	6 200 000	0,37	1,83	2,72	1,79	300 000	1 000	560
332,4	427,6	2,5	1 310 000	2 750 000	0,19	3,62	5,39	3,54	202 000	1 100	930
332,4	427,6	2,5	1 310 000	2 750 000	0,19	3,62	5,39	3,54	202 000	1 100	930
334,6	465,4	3	2 040 000	4 000 000	0,25	2,74	4,08	2,68	243 000	1 100	900
334,6	465,4	3	2 040 000	4 000 000	0,25	2,74	4,08	2,68	243 000	1 100	900
334,6	465,4	3	2 600 000	5 400 000	0,33	2,06	3,06	2,01	360 000	950	660
334,6	465,4	3	2 600 000	5 400 000	0,33	2,06	3,06	2,01	360 000	950	660
340	520	4	3 200 000	6 000 000	0,34	1,98	2,94	1,93	305 000	950	650
340	520	4	3 200 000	6 000 000	0,34	1,98	2,94	1,93	305 000	950	650
340	520	4	3 800 000	7 350 000	0,41	1,65	2,46	1,61	530 000	850	415
340	520	4	3 800 000	7 350 000	0,41	1,65	2,46	1,61	530 000	850	415
340	560	4	3 050 000	4 900 000	0,27	2,47	3,67	2,41	345 000	950	830
340	560	4	3 050 000	4 900 000	0,27	2,47	3,67	2,41	345 000	950	830
340	560	4	3 900 000	6 950 000	0,37	1,8	2,69	1,76	330 000	950	510
340	560	4	3 900 000	6 950 000	0,37	1,8	2,69	1,76	330 000	950	510

Роликоподшипники радиальные сферические двухрядные

с цилиндрическим или коническим отверстием

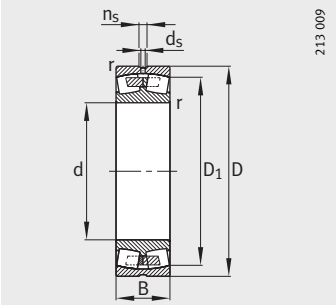

Со средним бортиком
Цилиндрическое отверстие

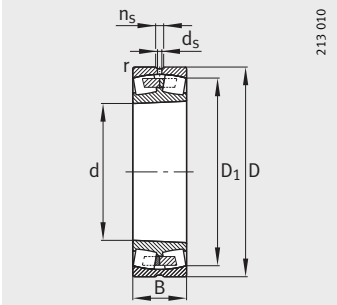

Коническое отверстие
K = конусность 1:12,
K30 = конусность 1:30

Таблица размеров (продолжение) · Размеры в мм

Условное обозначение	Масса	Размеры						
	m	d	D	B	r	D_1	d_s	n_s
	≈кг				мин.	≈		
23968-MB	47,8	**340**	460	90	3	426,7	9,5	17,7
23068-K-MB	101	**340**	520	133	5	464,6	12,5	23,5
23068-MB	105	**340**	520	133	5	464,6	12,5	23,5
24068-B-K30-MB	143	**340**	520	180	5	457,1	9,5	17,7
24068-B-MB	146	**340**	520	180	5	457,1	9,5	17,7
23168-B-K-MB	203	**340**	580	190	5	499,5	12,5	23,5
23168-B-MB	215	**340**	580	190	5	499,5	12,5	23,5
24168-B-K30	260	**340**	580	243	5	481,1	9,5	17,7
24168-B	266	**340**	580	243	5	481,1	9,5	17,7
23268-B-K-MB	291	**340**	620	224	6	521,2	12,5	23,5
23268-B-MB	309	**340**	620	224	6	521,2	12,5	23,5
23972-K-MB	45	**360**	480	90	3	447,1	9,5	17,7
23972-MB	46,5	**360**	480	90	3	447,1	9,5	17,7
23072-K-MB	107	**360**	540	134	5	485,2	12,5	23,5
23072-MB	112	**360**	540	134	5	485,2	12,5	23,5
24072-B-MB	138	**360**	540	180	5	478,5	9,5	17,7
23172-K-MB	217	**360**	600	192	5	520	12,5	23,5
23172-MB	230	**360**	600	192	5	520	12,5	23,5
24172-B-K30	275	**360**	600	243	5	503,6	9,5	17,7
24172-B	279	**360**	600	243	5	503,6	9,5	17,7
23272-B-K-MB	328	**360**	650	232	6	548,3	12,5	23,5
23272-B-MB	347	**360**	650	232	6	548,3	12,5	23,5
23976-K-MB	66,3	**380**	520	106	4	477,6	9,5	17,7
23976-MB	68,5	**380**	520	106	4	477,6	9,5	17,7
23076-B-K-MB	113	**380**	560	135	5	505,6	12,5	23,5
23076-B-MB	117	**380**	560	135	5	505,6	12,5	23,5
24076-B-K30-MB	155	**380**	560	180	5	499	9,5	17,7
24076-B-MB	158	**380**	560	180	5	499	9,5	17,7
23176-K-MB	226	**380**	620	194	5	539,6	12,5	23,5
23176-MB	241	**380**	620	194	5	539,6	12,5	23,5
24176-B-K30	277	**380**	620	243	5	525,8	9,5	17,7
24176-B	279	**380**	620	243	5	525,8	9,5	17,7
23276-B-K-MB	367	**380**	680	240	6	576,4	12,5	23,5
23276-B-MB	390	**380**	680	240	6	576,4	12,5	23,5

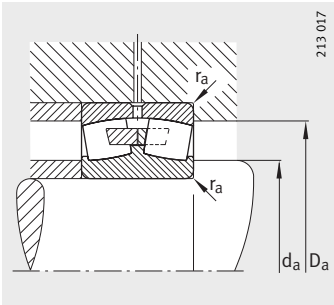

Присоединительные размеры

Присоединительные размеры			Грузоподъемность		Коэффициенты для расчета				Нагрузка предела усталости	Предельная частота вращения	Базовая тепловая частота вращения
d_a	D_a	r_a	дин. C_r	стат. C_{0r}	e	Y_1	Y_2	Y_0	C_{ur}	n_G	n_B
мин.	макс.	макс.	Н	Н					Н	$мин^{-1}$	$мин^{-1}$
352,4	447,6	2,5	1 370 000	3 000 000	0,18	3,85	5,73	3,76	199 000	1 100	860
358	502	4	2 360 000	4 550 000	0,25	2,69	4	2,63	285 000	1 000	840
358	502	4	2 360 000	4 550 000	0,25	2,69	4	2,63	285 000	1 000	840
358	502	4	3 100 000	6 550 000	0,34	1,98	2,94	1,93	530 000	850	600
358	502	4	3 100 000	6 550 000	0,34	1,98	2,94	1,93	530 000	850	600
360	560	4	3 650 000	6 950 000	0,34	1,98	2,94	1,93	570 000	900	590
360	560	4	3 650 000	6 950 000	0,34	1,98	2,94	1,93	570 000	900	590
360	560	4	4 400 000	8 500 000	0,43	1,56	2,32	1,53	680 000	800	380
360	560	4	4 400 000	8 500 000	0,43	1,56	2,32	1,53	680 000	800	380
366	594	5	4 500 000	8 150 000	0,38	1,78	2,65	1,74	650 000	850	465
366	594	5	4 500 000	8 150 000	0,38	1,78	2,65	1,74	650 000	850	465
372,4	467,6	2,5	1 430 000	3 200 000	0,17	4,05	6,04	3,96	209 000	1 000	800
372,4	467,6	2,5	1 430 000	3 200 000	0,17	4,05	6,04	3,96	209 000	1 000	800
378	522	4	2 450 000	4 800 000	0,25	2,74	4,08	2,68	295 000	950	790
378	522	4	2 450 000	4 800 000	0,25	2,74	4,08	2,68	295 000	950	790
378	522	4	3 250 000	6 800 000	0,33	2,06	3,06	2,01	530 000	800	560
380	580	4	3 800 000	7 350 000	0,33	2,06	3,06	2,01	360 000	850	550
380	580	4	3 800 000	7 350 000	0,33	2,06	3,06	2,01	360 000	850	550
380	580	4	4 500 000	9 000 000	0,41	1,63	2,43	1,6	550 000	750	355
380	580	4	4 500 000	9 000 000	0,41	1,63	2,43	1,6	550 000	750	355
386	624	5	4 900 000	9 150 000	0,38	1,78	2,65	1,74	720 000	800	425
386	624	5	4 900 000	9 150 000	0,38	1,78	2,65	1,74	720 000	800	425
394,6	505,4	3	1 760 000	4 000 000	0,19	3,58	5,33	3,5	265 000	950	750
394,6	505,4	3	1 760 000	4 000 000	0,19	3,58	5,33	3,5	265 000	950	750
398	542	4	2 550 000	5 300 000	0,24	2,84	4,23	2,78	430 000	900	730
398	542	4	2 550 000	5 300 000	0,24	2,84	4,23	2,78	430 000	900	730
398	542	4	3 350 000	7 200 000	0,31	2,15	3,2	2,1	580 000	750	520
398	542	4	3 350 000	7 200 000	0,31	2,15	3,2	2,1	580 000	750	520
400	600	4	4 050 000	8 150 000	0,32	2,12	3,15	2,07	385 000	800	510
400	600	4	4 050 000	8 150 000	0,32	2,12	3,15	2,07	385 000	800	510
400	600	4	4 650 000	9 500 000	0,39	1,71	2,54	1,67	770 000	700	330
400	600	4	4 650 000	9 500 000	0,39	1,71	2,54	1,67	770 000	700	330
406	654	5	5 300 000	9 800 000	0,37	1,8	2,69	1,76	780 000	750	395
406	654	5	5 300 000	9 800 000	0,37	1,8	2,69	1,76	780 000	750	395

Роликоподшипники радиальные сферические двухрядные

с цилиндрическим или коническим отверстием

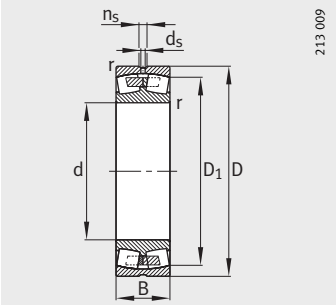

Со средним бортиком
Цилиндрическое отверстие

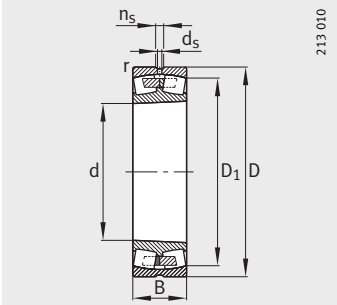

Коническое отверстие
K = конусность 1:12,
K30 = конусность 1:30

Таблица размеров (продолжение) · Размеры в мм

Условное обозначение	Масса	Размеры						
	m	d	D	B	r	D_1	d_s	n_s
	≈кг				мин.	≈		
23980-B-K-MB	68,2	**400**	540	106	4	499	9,5	17,7
23980-B-MB	72,9	**400**	540	106	4	499	9,5	17,7
23080-K-MB	143	**400**	600	148	5	540,5	12,5	23,5
23080-MB	151	**400**	600	148	5	540,5	12,5	23,5
24080-B-K30-MB	196	**400**	600	200	5	530,9	12,5	23,5
24080-B-MB	198	**400**	600	200	5	530,9	12,5	23,5
23180-B-K-MB	261	**400**	650	200	6	567,2	12,5	23,5
23180-B-MB	270	**400**	650	200	6	567,2	12,5	23,5
24180-B-K30	312	**400**	650	250	6	553,5	12,5	23,5
24180-B	326	**400**	650	250	6	553,5	12,5	23,5
23280-B-K-MB	442	**400**	720	256	6	609,8	12,5	23,5
23280-B-MB	469	**400**	720	256	6	609,8	12,5	23,5
23984-K-MB	78	**420**	560	106	4	519,5	9,5	17,7
23984-MB	80,5	**420**	560	106	4	519,5	9,5	17,7
23084-B-K-MB	155	**420**	620	150	5	560,7	12,5	23,5
23084-B-MB	162	**420**	620	150	5	560,7	12,5	23,5
24084-B-K30-MB	214	**420**	620	200	5	550,2	12,5	23,5
24084-B-MB	217	**420**	620	200	5	550,2	12,5	23,5
23184-K-MB	339	**420**	700	224	6	605,4	12,5	23,5
23184-MB	360	**420**	700	224	6	605,4	12,5	23,5
24184-B-K30	407	**420**	700	280	6	590,3	12,5	23,5
24184-B	442	**420**	700	280	6	590,3	12,5	23,5
23284-B-K-MB	537	**420**	760	272	7,5	642,2	12,5	23,5
23284-B-MB	558	**420**	760	272	7,5	642,2	12,5	23,5

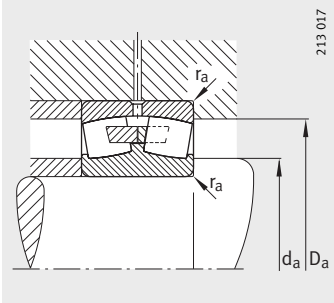

Присоединительные размеры

Присоединительные размеры			Грузоподъемность		Коэффициенты для расчета				Нагрузка предела усталости	Предельная частота вращения	Базовая тепловая частота вращения
d_a	D_a	r_a	дин. C_r	стат. C_{0r}	e	Y_1	Y_2	Y_0	C_{ur}	n_G	n_B
мин.	макс.	макс.	Н	Н					Н	$мин^{-1}$	$мин^{-1}$
414,6	525,4	3	1 830 000	4 150 000	0,18	3,71	5,52	3,63	275 000	900	710
414,6	525,4	3	1 830 000	4 150 000	0,18	3,71	5,52	3,63	275 000	900	710
418	582	4	3 050 000	6 200 000	0,24	2,79	4,15	2,73	365 000	800	670
418	582	4	3 050 000	6 200 000	0,24	2,79	4,15	2,73	365 000	800	670
418	582	4	3 900 000	8 500 000	0,33	2,06	3,06	2,01	670 000	700	485
418	582	4	3 900 000	8 500 000	0,33	2,06	3,06	2,01	670 000	700	485
426	624	5	4 250 000	8 500 000	0,31	2,15	3,2	2,1	670 000	750	485
426	624	5	4 250 000	8 500 000	0,31	2,15	3,2	2,1	670 000	750	485
426	624	5	5 100 000	10 400 000	0,39	1,72	2,56	1,68	720 000	670	310
426	624	5	5 100 000	10 400 000	0,39	1,72	2,56	1,68	720 000	670	310
426	694	5	5 700 000	10 800 000	0,38	1,78	2,65	1,74	820 000	700	370
426	694	5	5 700 000	10 800 000	0,38	1,78	2,65	1,74	820 000	700	370
434,6	545,4	3	1 900 000	4 500 000	0,18	3,85	5,73	3,76	300 000	850	660
434,6	545,4	3	1 900 000	4 500 000	0,18	3,85	5,73	3,76	300 000	850	660
438	602	4	3 150 000	6 550 000	0,24	2,84	4,23	2,78	395 000	800	640
438	602	4	3 150 000	6 550 000	0,24	2,84	4,23	2,78	395 000	800	640
438	602	4	4 000 000	8 800 000	0,32	2,13	3,17	2,08	710 000	670	460
438	602	4	4 000 000	8 800 000	0,32	2,13	3,17	2,08	710 000	670	460
446	674	5	5 000 000	9 650 000	0,33	2,03	3,02	1,98	465 000	700	455
446	674	5	5 000 000	9 650 000	0,33	2,03	3,02	1,98	465 000	700	455
446	674	5	6 200 000	12 700 000	0,4	1,67	2,49	1,63	980 000	630	265
446	674	5	6 200 000	12 700 000	0,4	1,67	2,49	1,63	980 000	630	265
452	728	6	6 550 000	12 200 000	0,38	1,77	2,64	1,73	930 000	670	340
452	728	6	6 550 000	12 200 000	0,38	1,77	2,64	1,73	930 000	670	340

Роликоподшипники радиальные сферические двухрядные

с цилиндрическим или коническим отверстием

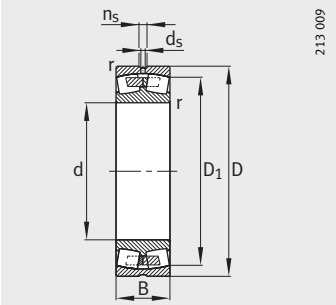

Со средним бортиком
Цилиндрическое отверстие

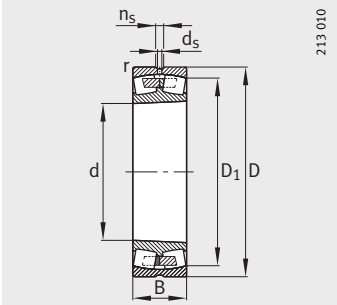

Коническое отверстие
K = конусность 1:12,
K30 = конусность 1:30

Таблица размеров (продолжение) · Размеры в мм

Условное обозначение	Масса	Размеры						
	m	d	D	B	r	D_1	d_s	n_s
	≈кг				мин.	≈		
23988-K-MB	98,3	**440**	600	118	4	552,8	12,5	23,5
23988-MB	101	**440**	600	118	4	552,8	12,5	23,5
23088-K-MB	177	**440**	650	157	6	586,8	12,5	23,5
23088-MB	190	**440**	650	157	6	586,8	12,5	23,5
24088-B-K30-MB	247	**440**	650	212	6	575,6	12,5	23,5
24088-B-MB	250	**440**	650	212	6	575,6	12,5	23,5
23188-K-MB	378	**440**	720	226	6	626	12,5	23,5
23188-MB	381	**440**	720	226	6	626	12,5	23,5
24188-B-K30	451	**440**	720	280	6	612,4	12,5	23,5
24188-B	453	**440**	720	280	6	612,4	12,5	23,5
23288-B-K-MB	586	**440**	790	280	7,5	669,3	12,5	23,5
23288-B-MB	615	**440**	790	280	7,5	669,3	12,5	23,5
23992-B-K-MB	103	**460**	620	118	4	573,3	12,5	23,5
23992-B-MB	111	**460**	620	118	4	573,3	12,5	23,5
23092-B-K-MB	204	**460**	680	163	6	612,2	12,5	23,5
23092-B-MB	208	**460**	680	163	6	612,2	12,5	23,5
24092-B-MB	282	**460**	680	218	6	603,3	12,5	23,5
23192-K-MB	420	**460**	760	240	7,5	661,4	12,5	23,5
23192-MB	447	**460**	760	240	7,5	661,4	12,5	23,5
24192-B-K30-MB	578	**460**	760	300	7,5	642,8	12,5	23,5
24192-B-MB	582	**460**	760	300	7,5	642,8	12,5	23,5
23292-K-MB	699	**460**	830	296	7,5	701,6	12,5	23,5
23292-MB	700	**460**	830	296	7,5	701,6	12,5	23,5
23996-B-K-MB	121	**480**	650	128	5	598,8	12,5	23,5
23996-B-MB	126	**480**	650	128	5	598,8	12,5	23,5
23096-K-MB	208	**480**	700	165	6	632,6	12,5	23,5
23096-MB	222	**480**	700	165	6	632,6	12,5	23,5
24096-B-K30-MB	289	**480**	700	218	6	625,4	12,5	23,5
24096-B-MB	291	**480**	700	218	6	625,4	12,5	23,5
23196-K-MB	470	**480**	790	248	7,5	688,3	12,5	23,5
23196-MB	508	**480**	790	248	7,5	688,3	12,5	23,5
24196-B-K30-MB	700	**480**	790	308	7,5	669,9	12,5	23,5
23296-K-MB	806	**480**	870	310	7,5	734,8	12,5	23,5
23296-MB	830	**480**	870	310	7,5	734,8	12,5	23,5

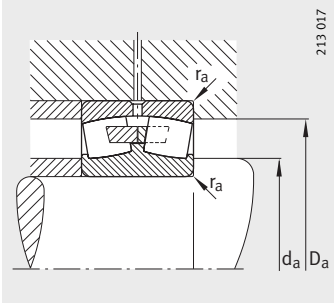

Присоединительные размеры

Присоединительные размеры			Грузоподъемность		Коэффициенты для расчета				Нагрузка предела усталости	Предельная частота вращения	Базовая тепловая частота вращения
d_a мин.	D_a макс.	r_a макс.	дин. C_r Н	стат. C_{0r} Н	e	Y_1	Y_2	Y_0	C_{ur} Н	n_G мин$^{-1}$	n_B мин$^{-1}$
454,6	585,4	3	2 240 000	5 200 000	0,18	3,66	5,46	3,58	295 000	800	620
454,6	585,4	3	2 240 000	5 200 000	0,18	3,66	5,46	3,58	295 000	800	620
463	627	5	3 400 000	7 100 000	0,24	2,84	4,23	2,78	405 000	750	610
463	627	5	3 400 000	7 100 000	0,24	2,84	4,23	2,78	405 000	750	610
463	627	5	4 300 000	9 650 000	0,32	2,12	3,15	2,07	750 000	630	430
463	627	5	4 300 000	9 650 000	0,32	2,12	3,15	2,07	750 000	630	430
466	694	5	5 200 000	10 400 000	0,32	2,1	3,13	2,06	485 000	700	425
466	694	5	5 200 000	10 400 000	0,32	2,1	3,13	2,06	485 000	700	425
466	694	5	6 400 000	13 200 000	0,38	1,76	2,62	1,72	1 020 000	600	255
466	694	5	6 400 000	13 200 000	0,38	1,76	2,62	1,72	1 020 000	600	255
472	758	6	7 100 000	13 400 000	0,37	1,8	2,69	1,76	990 000	630	320
472	758	6	7 100 000	13 400 000	0,37	1,8	2,69	1,76	990 000	630	320
474,6	605,4	3	2 280 000	5 400 000	0,18	3,85	5,73	3,76	370 000	750	590
474,6	605,4	3	2 280 000	5 400 000	0,18	3,85	5,73	3,76	370 000	750	590
483	657	5	3 650 000	7 650 000	0,24	2,84	4,23	2,78	520 000	700	580
483	657	5	3 650 000	7 650 000	0,24	2,84	4,23	2,78	520 000	700	580
483	657	5	4 750 000	10 600 000	0,31	2,16	3,22	2,12	710 000	630	405
492	728	6	5 850 000	11 600 000	0,32	2,12	3,15	2,07	530 000	630	390
492	728	6	5 850 000	11 600 000	0,32	2,12	3,15	2,07	530 000	630	390
492	728	6	7 500 000	15 600 000	0,39	1,73	2,58	1,69	1 160 000	560	227
492	728	6	7 500 000	15 600 000	0,39	1,73	2,58	1,69	1 160 000	560	227
492	798	6	7 800 000	15 000 000	0,37	1,8	2,69	1,76	620 000	600	295
492	798	6	7 800 000	15 000 000	0,37	1,8	2,69	1,76	620 000	600	295
498	632	4	2 550 000	6 000 000	0,18	3,76	5,59	3,67	460 000	700	570
498	632	4	2 550 000	6 000 000	0,18	3,76	5,59	3,67	460 000	700	570
503	677	5	3 800 000	8 150 000	0,23	2,9	4,31	2,83	455 000	670	550
503	677	5	3 800 000	8 150 000	0,23	2,9	4,31	2,83	455 000	670	550
503	677	5	4 900 000	11 200 000	0,3	2,25	3,34	2,2	830 000	600	380
503	677	5	4 900 000	11 200 000	0,3	2,25	3,34	2,2	830 000	600	380
512	758	6	6 300 000	12 700 000	0,32	2,12	3,15	2,07	570 000	630	370
512	758	6	6 300 000	12 700 000	0,32	2,12	3,15	2,07	570 000	630	370
512	758	6	8 000 000	16 600 000	0,39	1,75	2,61	1,71	1 190 000	560	213
512	838	6	8 800 000	17 000 000	0,37	1,83	2,72	1,79	700 000	600	265
512	838	6	8 800 000	17 000 000	0,37	1,83	2,72	1,79	700 000	600	265

Роликоподшипники радиальные сферические двухрядные

с цилиндрическим или коническим отверстием

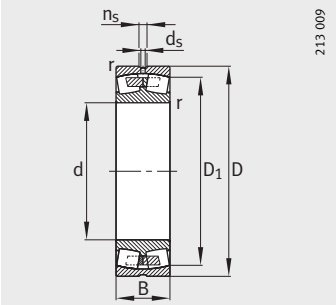

Со средним бортиком
Цилиндрическое отверстие

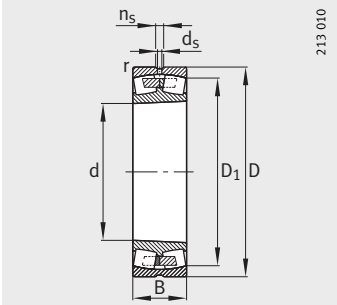

Коническое отверстие
K = конусность 1:12,
K30 = конусность 1:30

Таблица размеров (продолжение) · Размеры в мм

Условное обозначение	Масса	Размеры						
	m	d	D	B	r	D_1	d_s	n_s
	≈кг				мин.	≈		
239/500-K-MB	124	**500**	670	128	5	619,3	12,5	23,5
239/500-MB	132	**500**	670	128	5	619,3	12,5	23,5
230/500-B-K-MB	219	**500**	720	167	6	653,5	12,5	23,5
230/500-B-MB	233	**500**	720	167	6	653,5	12,5	23,5
240/500-B-MB	297	**500**	720	218	6	645,8	12,5	23,5
231/500-B-K-MB	556	**500**	830	264	7,5	720,9	12,5	23,5
231/500-B-MB	588	**500**	830	264	7,5	720,9	12,5	23,5
241/500-B-K30-MB	717	**500**	830	325	7,5	701,8	12,5	23,5
241/500-B-MB	725	**500**	830	325	7,5	701,8	12,5	23,5
239/530-K-MB	146	**530**	710	136	5	656,4	12,5	23,5
239/530-MB	160	**530**	710	136	5	656,4	12,5	23,5
230/530-B-K-MB	291	**530**	780	185	6	703,7	12,5	23,5
230/530-B-MB	321	**530**	780	185	6	703,7	12,5	23,5
240/530-B-MB	415	**530**	780	250	6	691,9	12,5	23,5
231/530-K-MB	643	**530**	870	272	7,5	756,3	12,5	23,5
241/530-B-K30-MB	845	**530**	870	335	7,5	739,1	12,5	23,5
239/560-B-K-MB	169	**560**	750	140	5	693,4	12,5	23,5
239/560-B-MB	181	**560**	750	140	5	693,4	12,5	23,5
230/560-B-K-MB	339	**560**	820	195	6	741,5	12,5	23,5
230/560-B-MB	358	**560**	820	195	6	741,5	12,5	23,5
240/560-B-MB	468	**560**	820	258	6	731,2	12,5	23,5
231/560-K-MB	737	**560**	920	280	7,5	800,2	12,5	23,5
231/560-MB	760	**560**	920	280	7,5	800,2	12,5	23,5
241/560-B-K30-MB	974	**560**	920	355	7,5	785	12,5	23,5
239/600-B-K-MB	210	**600**	800	150	5	740,5	12,5	23,5
239/600-B-MB	224	**600**	800	150	5	740,5	12,5	23,5
230/600-B-K-MB	388	**600**	870	200	6	791,9	12,5	23,5
230/600-B-MB	409	**600**	870	200	6	791,9	12,5	23,5
240/600-B-MB	540	**600**	870	272	6	773,3	12,5	23,5
231/600-K-MB	901	**600**	980	300	7,5	852,6	12,5	23,5
231/600-MB	929	**600**	980	300	7,5	852,6	12,5	23,5
241/600-B-K30-MB	1 170	**600**	980	375	7,5	833	12,5	23,5
241/600-B-MB	1 180	**600**	980	375	7,5	833	12,5	23,5

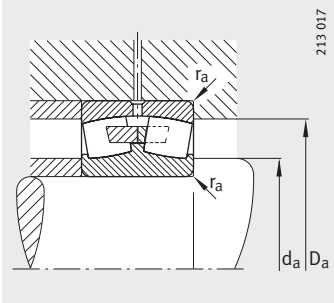

Присоединительные размеры

Присоединительные размеры			Грузоподъемность		Коэффициенты для расчета				Нагрузка предела усталости	Предельная частота вращения	Базовая тепловая частота вращения
d_a мин.	D_a макс.	r_a макс.	дин. C_r Н	стат. C_{0r} Н	e	Y_1	Y_2	Y_0	C_{ur} Н	n_G мин$^{-1}$	n_B мин$^{-1}$
518	652	4	2 600 000	6 300 000	0,17	3,9	5,81	3,81	400 000	670	540
518	652	4	2 600 000	6 300 000	0,17	3,9	5,81	3,81	400 000	670	540
523	697	5	3 900 000	8 500 000	0,22	3,01	4,48	2,94	510 000	670	520
523	697	5	3 900 000	8 500 000	0,22	3,01	4,48	2,94	510 000	670	520
523	697	5	4 900 000	11 200 000	0,29	2,32	3,45	2,26	850 000	560	370
532	798	6	7 100 000	14 300 000	0,32	2,1	3,13	2,06	990 000	600	340
532	798	6	7 100 000	14 300 000	0,32	2,1	3,13	2,06	990 000	600	340
532	798	6	8 650 000	18 300 000	0,39	1,73	2,58	1,69	1 340 000	530	199
532	798	6	8 650 000	18 300 000	0,39	1,73	2,58	1,69	1 340 000	530	199
548	692	4	2 850 000	6 800 000	0,18	3,85	5,73	3,76	385 000	630	500
548	692	4	2 850 000	6 800 000	0,18	3,85	5,73	3,76	385 000	630	500
553	757	5	4 400 000	9 500 000	0,22	3,04	4,53	2,97	540 000	600	490
553	757	5	4 400 000	9 500 000	0,22	3,04	4,53	2,97	540 000	600	490
553	757	5	6 000 000	13 700 000	0,31	2,15	3,2	2,1	910 000	530	335
562	838	6	7 350 000	15 300 000	0,32	2,12	3,15	2,07	670 000	560	325
562	838	6	9 500 000	20 000 000	0,38	1,77	2,64	1,73	1 450 000	500	184
578	732	4	3 100 000	7 650 000	0,17	3,95	5,88	3,86	570 000	600	465
578	732	4	3 100 000	7 650 000	0,17	3,95	5,88	3,86	570 000	600	465
583	797	5	5 100 000	11 000 000	0,23	2,95	4,4	2,89	740 000	560	450
583	797	5	5 100 000	11 000 000	0,23	2,95	4,4	2,89	740 000	560	450
583	797	5	6 400 000	14 600 000	0,31	2,2	3,27	2,15	1 050 000	500	315
592	888	6	8 150 000	16 600 000	0,31	2,21	3,29	2,16	750 000	530	300
592	888	6	8 150 000	16 600 000	0,31	2,21	3,29	2,16	750 000	530	300
592	888	6	10 600 000	22 400 000	0,38	1,77	2,64	1,73	1 600 000	480	167
618	782	4	3 450 000	8 650 000	0,17	3,95	5,88	3,86	630 000	560	430
618	782	4	3 450 000	8 650 000	0,17	3,95	5,88	3,86	630 000	560	430
623	847	5	5 700 000	12 500 000	0,22	3,07	4,57	3	890 000	530	405
623	847	5	5 700 000	12 500 000	0,22	3,07	4,57	3	890 000	530	405
623	847	5	7 100 000	16 600 000	0,31	2,21	3,29	2,16	1 200 000	630	285
632	948	6	9 000 000	19 300 000	0,31	2,2	3,27	2,15	810 000	500	270
632	948	6	9 000 000	19 300 000	0,31	2,2	3,27	2,15	810 000	500	270
632	948	6	11 600 000	26 000 000	0,38	1,79	2,67	1,75	1 780 000	450	149
632	948	6	11 600 000	26 000 000	0,38	1,79	2,67	1,75	1 780 000	450	149

Роликоподшипники радиальные сферические двухрядные

с цилиндрическим или коническим отверстием

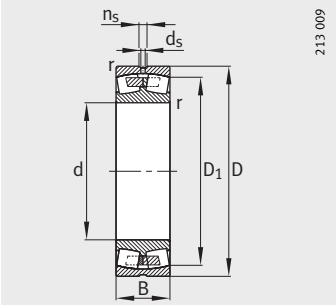

Со средним бортиком
Цилиндрическое отверстие

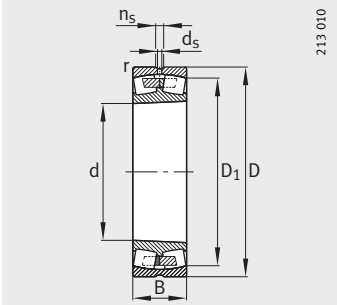

Коническое отверстие
K = конусность 1:12,
K30 = конусность 1:30

Таблица размеров (продолжение) · Размеры в мм

Условное обозначение	Масса	Размеры						
	m	d	D	B	r	D_1	d_s	n_s
	≈кг				мин.	≈		
239/630-B-K-MB	283	**630**	850	165	6	784,5	12,5	23,5
239/630-B-MB	292	**630**	850	165	6	784,5	12,5	23,5
230/630-B-MB	496	**630**	920	212	7,5	834,3	12,5	23,5
230/630-B-K-MB	502	**630**	920	212	7,5	834,3	12,5	23,5
240/630-B-K30-MB	649	**630**	920	290	7,5	817,9	12,5	23,5
240/630-B-MB	660	**630**	920	290	7,5	817,9	12,5	23,5
241/630-B-K30-MB	1 360	**630**	1 030	400	7,5	872,2	12,5	23,5
239/670-B-K-MB	310	**670**	900	170	6	831,5	12,5	23,5
239/670-B-MB	320	**670**	900	170	6	831,5	12,5	23,5
230/670-B-K-MB	590	**670**	980	230	7,5	888,7	12,5	23,5
230/670-B-MB	600	**670**	980	230	7,5	888,7	12,5	23,5
241/670-B-K30-MB	1 540	**670**	1 090	412	7,5	929,4	12,5	23,5
239/710-K-MB	336	**710**	950	180	6	877,5	12,5	23,5
239/710-MB	355	**710**	950	180	6	877,5	12,5	23,5
230/710-B-K-MB	650	**710**	1 030	236	7,5	938,8	12,5	23,5
230/710-B-MB	674	**710**	1 030	236	7,5	938,8	12,5	23,5
240/710-B-K30-MB	873	**710**	1 030	315	7,5	921,6	12,5	23,5
241/710-B-K30-MB	1 820	**710**	1 150	438	9,5	982	12,5	23,5
241/710-B-MB	1 830	**710**	1 150	438	9,5	982	12,5	23,5
239/750-K-MB	394	**750**	1 000	185	6	923,2	12,5	23,5
239/750-MB	426	**750**	1 000	185	6	923,2	12,5	23,5
230/750-K-MB	792	**750**	1 090	250	7,5	990,9	12,5	23,5
230/750-MB	806	**750**	1 090	250	7,5	990,9	12,5	23,5
240/750-B-K30-MB	1 070	**750**	1 090	335	7,5	976,2	12,5	23,5
239/800-B-K-MB	490	**800**	1 060	195	6	983,7	12,5	23,5
239/800-B-MB	506	**800**	1 060	195	6	983,7	12,5	23,5
230/800-K-MB	861	**800**	1 150	258	7,5	1 050,9	12,5	23,5
230/800-MB	899	**800**	1 150	258	7,5	1 050,9	12,5	23,5
240/800-B-MB	1 200	**800**	1 150	345	7,5	1 034,1	12,5	23,5
239/850-K-MB	554	**850**	1 120	200	6	1 039,9	12,5	23,5
239/850-MB	579	**850**	1 120	200	6	1 039,9	12,5	23,5
240/850-B-K30-MB	1 420	**850**	1 220	365	7,5	1 092,9	12,5	23,5
239/900-K-MB	641	**900**	1 180	206	6	1 098,8	12,5	23,5
239/900-MB	653	**900**	1 180	206	6	1 098,8	12,5	23,5

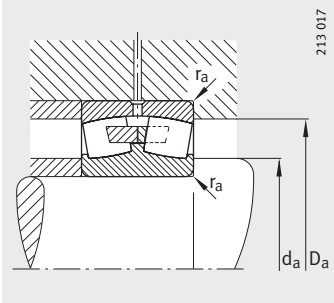

Присоединительные размеры

Присоединительные размеры			Грузоподъемность		Коэффициенты для расчета				Нагрузка предела усталости	Предельная частота вращения	Базовая тепловая частота вращения
d_a	D_a	r_a	дин. C_r	стат. C_{0r}	e	Y_1	Y_2	Y_0	C_{ur}	n_G	n_B
мин.	макс.	макс.	Н	Н					Н	$мин^{-1}$	$мин^{-1}$
653	827	5	4 050 000	9 800 000	0,18	3,8	5,66	3,72	710 000	530	405
653	827	5	4 050 000	9 800 000	0,18	3,8	5,66	3,72	710 000	530	405
658	892	6	6 300 000	13 700 000	0,22	3,01	4,48	2,94	890 000	500	380
658	892	6	6 300 000	13 700 000	0,22	3,01	4,48	2,94	890 000	500	380
658	892	6	8 000 000	19 000 000	0,31	2,21	3,29	2,16	1 350 000	480	260
658	892	6	8 000 000	19 000 000	0,31	2,21	3,29	2,16	1 350 000	480	260
662	998	6	12 900 000	29 000 000	0,38	1,78	2,65	1,74	1 960 000	450	136
693	877	5	4 300 000	10 600 000	0,17	3,95	5,88	3,86	750 000	500	375
693	877	5	4 300 000	10 600 000	0,17	3,95	5,88	3,86	750 000	500	375
698	952	6	7 200 000	16 000 000	0,22	3,01	4,48	2,94	1 100 000	480	350
698	952	6	7 200 000	16 000 000	0,22	3,01	4,48	2,94	1 100 000	480	350
702	1 058	6	14 000 000	31 500 000	0,37	1,83	2,72	1,79	2 110 000	430	127
733	927	5	4 800 000	12 000 000	0,18	3,85	5,73	3,76	720 000	480	350
733	927	5	4 800 000	12 000 000	0,18	3,85	5,73	3,76	720 000	480	350
738	1 002	6	7 650 000	17 000 000	0,22	3,07	4,57	3	1 140 000	480	325
738	1 002	6	7 650 000	17 000 000	0,22	3,07	4,57	3	1 140 000	480	325
738	1 002	6	9 500 000	22 800 000	0,3	2,26	3,37	2,21	1 550 000	430	223
750	1 110	8	15 600 000	35 500 000	0,38	1,79	2,67	1,75	2 340 000	400	116
750	1 110	8	15 600 000	35 500 000	0,38	1,79	2,67	1,75	2 340 000	400	116
773	977	5	5 200 000	12 900 000	0,17	3,95	5,88	3,86	790 000	480	325
773	977	5	5 200 000	12 900 000	0,17	3,95	5,88	3,86	790 000	480	325
778	1 062	6	8 500 000	19 000 000	0,22	3,01	4,48	2,94	1 010 000	450	305
778	1 062	6	8 500 000	19 000 000	0,22	3,01	4,48	2,94	1 010 000	450	305
778	1 062	6	10 800 000	26 000 000	0,3	2,26	3,37	2,21	1 730 000	400	204
823	1037	5	5 850 000	15 000 000	0,17	4,05	6,04	3,96	1 010 000	450	295
823	1037	5	5 850 000	15 000 000	0,17	4,05	6,04	3,96	1 010 000	450	295
828	1 122	6	9 300 000	21 200 000	0,22	3,07	4,57	3	1 430 000	430	280
828	1 122	6	9 300 000	21 200 000	0,22	3,07	4,57	3	1 430 000	430	280
828	1 122	6	11 600 000	28 500 000	0,29	2,33	3,47	2,28	1 810 000	360	188
873	1 097	5	6 300 000	16 300 000	0,16	4,11	6,12	4,02	960 000	430	275
873	1 097	5	6 300 000	16 300 000	0,16	4,11	6,12	4,02	960 000	430	275
878	1 192	6	12 900 000	32 000 000	0,29	2,33	3,47	2,28	2 060 000	480	173
923	1 157	5	6 550 000	17 300 000	0,16	4,28	6,37	4,19	1 010 000	400	260
923	1 157	5	6 550 000	17 300 000	0,16	4,28	6,37	4,19	1 010 000	400	260

Роликоподшипники радиальные сферические двухрядные

с закрепительной втулкой

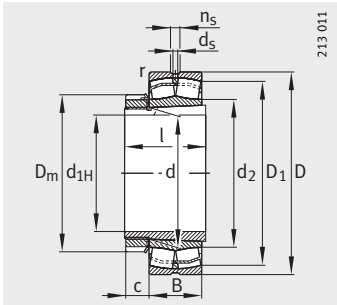

Исполнение E1

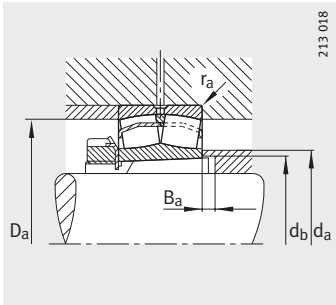

Присоединительные размеры

Таблица размеров · Размеры в мм

Условное обозначение			Масса m		Размеры											
Подшипник	X-life	Закрепительная втулка	Подшипник ≈кг	Закрепительная втулка ≈кг	d_{1H}	d	D	B	r мин.	D_1 ≈	d_2 ≈	d_s	n_s	D_m	l	c ≈
22205-E1-K	**XL**	**H305**	0,175	0,075	**20**	25	52	18	1	44,5	31,3	3,2	4,8	38	29	9
22206-E1-K	**XL**	**H306**	0,269	0,099	**25**	30	62	20	1	53,7	37,9	3,2	4,8	45	31	9
22207-E1-K	**XL**	**H307**	0,425	0,147	**30**	35	72	23	1,1	62,5	43,8	3,2	4,8	57	35	10
21307-E1-K-TVPB	**XL**	**H307**	0,496	0,147	**30**	35	80	21	1,5	66,6	47,4	–	–	57	35	10
22208-E1-K	**XL**	**H308**	0,517	0,185	**35**	40	80	23	1,1	70,4	48,6	3,2	4,8	58	36	11
21308-E1-K	**XL**	**H308**	0,702	0,185	**35**	40	90	23	1,5	80,8	59,7	3,2	4,8	58	36	11
22308-E1-K	**XL**	**H2308**	1,03	0,222	**35**	40	90	33	1,5	76	52,4	3,2	4,8	58	46	11
22209-E1-K	**XL**	**H309**	0,577	0,246	**40**	45	85	23	1,1	75,6	54,8	3,2	4,8	65	39	12
21309-E1-K	**XL**	**H309**	0,845	0,246	**40**	45	100	25	1,5	89,8	67,6	3,2	4,8	65	39	12
22309-E1-K	**XL**	**H2309**	1,36	0,283	**40**	45	100	36	1,5	84,7	58,9	3,2	6,5	65	50	12
22210-E1-K	**XL**	**H310**	0,608	0,301	**45**	50	90	23	1,1	80,8	59,7	3,2	4,8	70	42	13
21310-E1-K	**XL**	**H310**	1,28	0,301	**45**	50	110	27	2	89,8	67,3	3,2	4,8	70	42	13
22310-E1-K	**XL**	**H2310**	1,86	0,353	**45**	50	110	40	2	92,6	63	3,2	6,5	70	55	13
22211-E1-K	**XL**	**H311**	0,825	0,35	**50**	55	100	25	1,5	89,8	67,3	3,2	4,8	75	45	13
21311-E1-K	**XL**	**H311**	1,19	0,35	**50**	55	120	29	2	98,3	71,4	3,2	6,5	75	45	13
22311-E1-K	**XL**	**H2311**	2,22	0,426	**50**	55	120	43	2	101,4	68,9	3,2	6,5	75	59	13
22311-E1-K-T41A	**XL**	**H2311**	2,22	0,426	**50**	55	120	43	2	101,4	68,9	3,2	6,5	75	59	13
22212-E1-K	**XL**	**H312**	1,09	0,373	**55**	60	110	28	1,5	98,7	71,4	3,2	6,5	80	47	13
21312-E1-K	**XL**	**H312**	1,78	0,373	**55**	60	130	31	2,1	112,5	84,4	3,2	6,5	80	47	13
22312-E1-K	**XL**	**H2312**	2,83	0,464	**55**	60	130	46	2,1	110,1	74,8	3,2	6,5	80	62	13
22312-E1-K-T41A	**XL**	**H2312**	2,83	0,464	**55**	60	130	46	2,1	110,1	74,8	3,2	6,5	80	62	13
22213-E1-K	**XL**	**H313**	1,52	0,452	**60**	65	120	31	1,5	107,3	79,1	3,2	6,5	92	50	14
21313-E1-K	**XL**	**H313**	2,42	0,452	**60**	65	140	33	2,1	126,8	94,9	3,2	6,5	92	50	14
22313-E1-K	**XL**	**H2313**	3,49	0,553	**60**	65	140	48	2,1	119,3	83,2	4,8	9,5	92	65	14
22313-E1-K-T41A	**XL**	**H2313**	3,49	0,553	**60**	65	140	48	2,1	119,3	83,2	4,8	9,5	92	65	14
22214-E1-K	**XL**	**H314**	1,61	0,715	**60**	70	125	31	1,5	112,5	84,4	3,2	6,5	92	52	14
21314-E1-K	**XL**	**H314**	3	0,715	**60**	70	150	35	2,1	126,2	94,9	3,2	6,5	92	52	14
22314-E1-K	**XL**	**H2314**	4,12	0,895	**60**	70	150	51	2,1	128	86,7	4,8	9,5	98	68	14
22314-E1-K-T41A	**XL**	**H2314**	4,12	0,895	**60**	70	150	51	2,1	128	86,7	4,8	9,5	98	68	14
22215-E1-K	**XL**	**H315**	1,68	0,826	**65**	75	130	31	1,5	117,7	89,8	3,2	6,5	104	55	15
21315-E1-K	**XL**	**H315**	2,86	0,826	**65**	75	160	37	2,1	135,2	99,7	3,2	6,5	104	55	15
22315-E1-K	**XL**	**H2315**	5,06	1,05	**65**	75	160	55	2,1	136,3	92,4	4,8	9,5	98	73	15
22315-E1-K-T41A	**XL**	**H2315**	5,06	1,05	**65**	75	160	55	2,1	136,3	92,4	4,8	9,5	98	73	15

Присоединительные размеры					Грузоподъемность		Коэффициенты для расчета				Нагрузка предела усталости	Предельная частота вращения	Базовая тепловая частота вращения
d_a	D_a	d_b	B_a	r_a	дин. C_r	стат. C_{0r}	e	Y_1	Y_2	Y_0	C_{ur}	n_G	n_B
макс.	макс.	мин.	мин.	макс.	Н	Н					Н	мин$^{-1}$	мин$^{-1}$
31	46,4	28	5	1	48 000	42 500	0,34	1,98	2,94	1,93	4 800	17 000	9 200
37	54,6	33	5	1	64 000	57 000	0,31	2,15	3,2	2,1	6 900	13 000	7 800
43	65	39	5	1	88 000	81 500	0,31	2,16	3,22	2,12	9 400	11 000	7 000
47	71	39	8	1,5	83 000	74 000	0,26	2,55	3,8	2,5	8 100	9 500	6 800
48	73	44	5	1	101 000	91 000	0,28	2,41	3,59	2,35	11 800	10 000	6 200
59	81	44	5	1,5	109 000	107 000	0,24	2,81	4,19	2,75	14 300	9 500	5 200
52	81	45	5	1,5	156 000	149 000	0,36	1,86	2,77	1,82	13 100	7 500	5 500
54	78	50	8	1	104 000	99 000	0,26	2,62	3,9	2,56	12 700	10 000	5 600
67	91	50	5	1,5	129 000	130 000	0,23	2,92	4,35	2,86	17 300	8 500	5 500
58	91	50	5	1,5	187 000	183 000	0,36	1,9	2,83	1,86	16 100	6 700	5 000
59	83	55	10	1	109 000	107 000	0,24	2,81	4,19	2,75	14 300	9 500	5 100
67	99	55	5	2	129 000	130 000	0,23	2,92	4,35	2,86	17 300	8 500	5 400
63	99	56	5	2	229 000	223 000	0,36	1,86	2,77	1,82	20 300	6 000	4 800
67	91	60	10	1,5	129 000	130 000	0,23	2,92	4,35	2,86	17 300	8 500	4 650
71	109	60	6	2	160 000	155 000	0,24	2,84	4,23	2,78	20 200	6 300	5 100
67	109	61	6	2	265 000	260 000	0,36	1,89	2,81	1,84	23 900	5 600	4 500
67	109	61	6	2	265 000	260 000	0,36	1,89	2,81	1,84	23 900	5 600	4 500
71	101	65	8	1,5	160 000	155 000	0,24	2,84	4,23	2,78	20 200	7 500	4 550
84	118	65	5	2,1	211 000	226 000	0,23	2,95	4,4	2,89	28 000	6 300	4 100
74	118	66	5	2,1	310 000	310 000	0,35	1,91	2,85	1,87	28 000	5 000	4 200
74	118	66	5	2,1	310 000	310 000	0,35	1,91	2,85	1,87	28 000	5 000	4 200
79	111	70	8	1,5	202 000	210 000	0,24	2,81	4,19	2,75	25 500	6 700	4 200
94	128	70	5	2,1	249 000	270 000	0,22	3,14	4,67	3,07	33 500	5 000	3 600
83	128	72	5	2,1	350 000	365 000	0,34	2	2,98	1,96	32 500	4 800	3 800
83	128	72	5	2,1	350 000	365 000	0,34	2	2,98	1,96	32 500	4 800	3 800
84	116	75	11	1,5	211 000	226 000	0,23	2,95	4,4	2,89	28 000	6 300	3 950
94	138	75	6	2,1	249 000	270 000	0,22	3,14	4,67	3,07	33 500	5 000	3 950
86	138	77	5	2,1	390 000	390 000	0,34	2	2,98	1,96	36 500	4 500	3 700
86	138	77	5	2,1	390 000	390 000	0,34	2	2,98	1,96	36 500	4 500	3 700
89	121	80	12	1,5	216 000	236 000	0,22	3,1	4,62	3,03	29 500	6 300	3 700
99	148	80	5	2,1	305 000	325 000	0,22	3,04	4,53	2,97	38 500	4 800	3 750
92	148	82	5	2,1	445 000	450 000	0,34	1,99	2,96	1,94	40 500	4 300	3 550
92	148	82	5	2,1	445 000	450 000	0,34	1,99	2,96	1,94	40 500	4 300	3 550

Роликоподшипники радиальные сферические двухрядные

с закрепительной втулкой

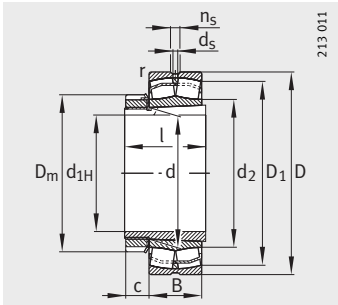

Исполнение E1

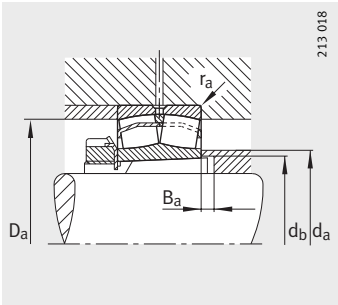

Присоединительные размеры

Таблица размеров (продолжение) · Размеры в мм

Условное обозначение			Масса m		Размеры											
Подшипник	X-life	Закреп. втулка	Подшипник ≈кг	Закреп. втулка ≈кг	d_{1H}	d	D	B	r мин.	D_1 ≈	d_2 ≈	d_s	n_s	D_m	l	c ≈
22216-E1-K	**XL**	**H316**	2,08	1,01	**70**	80	140	33	2	126,8	94,9	3,2	6,5	105	59	17
21316-E1-K	**XL**	**H316**	2,65	1,01	**70**	80	170	39	2,1	135,4	99,8	3,2	6,5	105	59	17
22316-E1-K	**XL**	**H2316**	6,05	1,27	**70**	80	170	58	2,1	145,1	98,3	4,8	9,5	105	78	17
22316-E1-K-T41A	**XL**	**H2316**	6,05	1,27	**70**	80	170	58	2,1	145,1	98,3	4,8	9,5	105	78	17
22217-E1-K	**XL**	**H317**	2,59	1,16	**75**	85	150	36	2	135,4	99,7	3,2	6,5	110	63	18
21317-E1-K	**XL**	**H317**	5,37	1,16	**75**	85	180	41	3	143,9	106,1	4,8	9,5	110	63	18
22317-E1-K	**XL**	**H2317**	7,06	1,44	**75**	85	180	60	3	154,2	104,4	4,8	9,5	110	82	18
22317-E1-K-T41A	**XL**	**H2317**	7,06	1,44	**75**	85	180	60	3	154,2	104,4	4,8	9,5	110	82	18
22218-E1-K	**XL**	**H318**	3,35	1,36	**80**	90	160	40	2	143,9	106,1	3,2	6,5	126	65	18
23218-E1A-K-M	**XL**	**H2318**	4,34	1,68	**80**	90	160	52,4	2	140	–	3,2	6,5	126	86	18
23218-E1-K-TVPB	**XL**	**H2318**	4,08	1,68	**80**	90	160	52,4	2	140	104,1	3,2	6,5	126	86	18
21318-E1-K	**XL**	**H318**	6,26	1,36	**80**	90	190	43	3	152,7	112,6	4,8	9,5	126	65	18
22318-E1-K	**XL**	**H2318**	8,33	1,68	**80**	90	190	64	3	162,5	110,2	6,3	12,2	126	86	18
22318-E1-K-T41A	**XL**	**H2318**	8,33	1,68	**80**	90	190	64	3	162,5	110,2	6,3	12,2	126	86	18
22219-E1-K	**XL**	**H319**	4,04	1,51	**85**	95	170	43	2,1	152,7	112,6	4,8	9,5	125	68	19
21319-E1-K-TVPB	**XL**	**H319**	6,53	1,51	**85**	95	200	45	3	169,4	124,3	4,8	9,5	125	68	19
22319-E1-K	**XL**	**H2319**	9,46	1,89	**85**	95	200	67	3	171,2	116	6,3	12,2	133	90	19
22319-E1-K-T41A	**XL**	**H2319**	9,46	1,89	**85**	95	200	67	3	171,2	116	6,3	12,2	133	90	19
23120-E1A-K-M	**XL**	**H3120**	4,23	1,78	**90**	100	165	52	2	146,3	–	3,2	6,5	130	76	20
23120-E1-K-TVPB	**XL**	**H3120**	4,06	1,78	**90**	100	165	52	2	146,3	113,9	3,2	6,5	130	76	20
22220-E1-K	**XL**	**H320**	4,91	1,69	**90**	100	180	46	2,1	161,4	119	4,8	9,5	130	71	20
23220-E1A-K-M	**XL**	**H2320**	6,33	2,17	**90**	100	180	60,3	2,1	156,7	–	4,8	9,5	142	97	20
23220-E1-K-TVPB	**XL**	**H2320**	6,13	2,17	**90**	100	180	60,3	2,1	156,7	116,7	4,8	9,5	142	97	20
21320-E1-K-TVPB	**XL**	**H320**	8,08	1,69	**90**	100	215	47	3	182	132	4,8	9,5	130	71	20
22320-E1-K	**XL**	**H2320**	13,1	2,17	**90**	100	215	73	3	184,7	130,2	6,3	12,2	142	97	20
22320-E1-K-T41A	**XL**	**H2320**	13,1	2,17	**90**	100	215	73	3	184,7	130,2	6,3	12,2	142	97	20
23122-E1A-K-M	**XL**	**H3122**	5,1	2,23	**100**	110	180	56	2	160	–	4,8	9,5	154	81	21
23122-E1-K-TVPB	**XL**	**H3122**	4,95	2,23	**100**	110	180	56	2	160	124,6	4,8	9,5	154	81	21
22222-E1-K	**XL**	**H322**	6,82	2,15	**100**	110	200	53	2,1	178,7	129,4	4,8	9,5	154	77	21
23222-E1A-K-M	**XL**	**H2322**	9,32	2,74	**100**	110	200	69,8	2,1	172,7	–	4,8	9,5	154	105	21
23222-E1-K-TVPB	**XL**	**H2322**	8,82	2,74	**100**	110	200	69,8	2,1	172,7	129,1	4,8	9,5	154	105	21
21322-E1-K-TVPB	**XL**	**H322**	10,9	2,15	**100**	110	240	50	3	202,5	146,4	6,3	12,2	154	77	21
22322-E1-K	**XL**	**H2322**	17,4	2,74	**100**	110	240	80	3	204,9	143,1	8	15	154	105	21
22322-E1-K-T41A	**XL**	**H2322**	17,4	2,74	**100**	110	240	80	3	204,9	143,1	8	15	154	105	21

Присоединительные размеры					Грузоподъемность		Коэффициенты для расчета				Нагрузка предела усталости	Предельная частота вращения	Базовая тепловая частота вращения
d_a	D_a	d_b	B_a	r_a	дин. C_r	стат. C_{0r}	e	Y_1	Y_2	Y_0	C_{ur}	n_G	n_B
макс.	макс.	мин.	мин.	макс.	Н	Н					Н	мин$^{-1}$	мин$^{-1}$
94	129	85	12	2	249 000	270 000	0,22	3,14	4,67	3,07	33 500	5 600	3 550
99	158	85	5	2,1	305 000	325 000	0,22	3,04	4,53	2,97	38 500	4 800	4 050
98	158	88	5	2,1	495 000	510 000	0,34	1,99	2,96	1,94	45 000	4 300	3 400
98	158	88	5	2,1	495 000	510 000	0,34	1,99	2,96	1,94	45 000	4 300	3 400
99	139	91	12	2	305 000	325 000	0,22	3,04	4,53	2,97	38 500	5 300	3 450
106	166	91	6	2,5	345 000	375 000	0,23	2,9	4,31	2,83	42 500	4 800	3 800
104	166	94	6	2,5	540 000	560 000	0,33	2,04	3,04	2	50 000	4 000	3 200
104	166	94	6	2,5	540 000	560 000	0,33	2,04	3,04	2	50 000	4 000	3 200
106	149	96	10	2	345 000	375 000	0,23	2,9	4,31	2,83	42 500	4 800	3 400
107	149	100	18	2	445 000	520 000	0,31	2,2	3,27	2,15	48 500	4 300	2 650
104	149	100	18	2	445 000	520 000	0,31	2,2	3,27	2,15	48 500	4 300	2 650
112	176	96	6	2,5	380 000	415 000	0,24	2,87	4,27	2,8	47 000	4 500	3 600
110	176	100	6	2,5	610 000	630 000	0,33	2,03	3,02	1,98	55 000	3 600	3 000
110	176	100	6	2,5	610 000	630 000	0,33	2,03	3,02	1,98	55 000	3 600	3 000
112	158	102	9	2,1	380 000	415 000	0,24	2,87	4,27	2,8	47 000	4 500	3 300
124	186	102	7	2,5	430 000	460 000	0,22	3,04	4,53	2,97	47 500	4 000	3 200
115	186	105	7	2,5	670 000	700 000	0,33	2,03	3,02	1,98	60 000	3 000	2 800
115	186	105	7	2,5	670 000	700 000	0,33	2,03	3,02	1,98	60 000	3 000	2 800
115	154	107	7	2	450 000	570 000	0,28	2,37	3,53	2,32	52 000	4 300	2 750
113	154	107	7	2	450 000	570 000	0,28	2,37	3,53	2,32	52 000	4 300	2 750
118	168	108	8	2,1	430 000	475 000	0,24	2,84	4,23	2,78	52 000	4 300	3 150
120	168	110	19	2,1	550 000	660 000	0,31	2,15	3,2	2,1	60 000	3 600	2 410
116	168	110	19	2,1	550 000	660 000	0,31	2,15	3,2	2,1	60 000	3 600	2 410
131	201	108	7	2,5	495 000	530 000	0,22	3,14	4,67	3,07	61 000	3 600	3 050
129	201	110	7	2,5	810 000	920 000	0,33	2,03	3,02	1,98	75 000	3 000	2 380
129	201	110	7	2,5	810 000	920 000	0,33	2,03	3,02	1,98	75 000	3 000	2 380
127	169	117	7	2	530 000	680 000	0,28	2,41	3,59	2,35	61 000	4 000	2 550
124	169	117	7	2	530 000	680 000	0,28	2,39	3,56	2,34	61 000	4 000	2 550
129	188	118	6	2,1	550 000	600 000	0,25	2,71	4,04	2,65	62 000	4 000	3 000
130	188	121	17	2,1	710 000	870 000	0,33	2,06	3,06	2,01	72 000	3 000	2 100
129	188	121	17	2,1	710 000	870 000	0,33	2,06	3,06	2,01	72 000	3 000	2 100
146	226	118	9	2,5	600 000	640 000	0,21	3,24	4,82	3,16	69 000	3 000	2 700
135	226	121	7	2,5	950 000	1 070 000	0,33	2,07	3,09	2,03	91 000	2 600	2 130
135	226	121	7	2,5	950 000	1 070 000	0,33	2,07	3,09	2,03	91 000	2 600	2 130

46639115

Роликоподшипники радиальные сферические двухрядные

с закрепительной втулкой

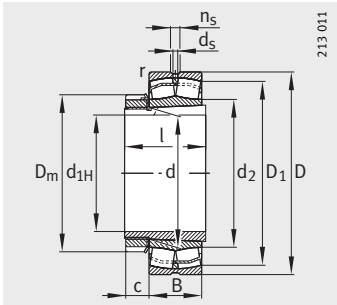

Исполнение E1

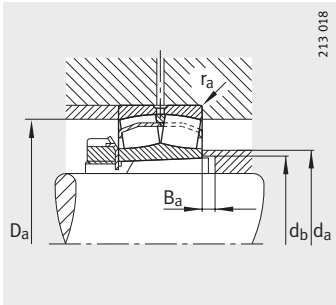

Присоединительные размеры

Таблица размеров (продолжение) · Размеры в мм

Условное обозначение			Масса m		Размеры											
Подшипник	X-life	Закреп. втулка	Подшипник ≈кг	Закреп. втулка ≈кг	d_{1H}	d	D	B	r мин.	D_1 ≈	d_2 ≈	d_s	n_s	D_m	l	c ≈
23024-E1A-K-M	**XL**	**H3024**	4,09	1,95	**110**	120	180	46	2	164,7	–	3,2	6,5	145	72	22
23024-E1-K-TVPB	**XL**	**H3024**	3,67	1,95	**110**	120	180	46	2	164,7	133	3,2	6,5	145	72	22
23124-E1A-K-M	**XL**	**H3124**	7,57	2,61	**110**	120	200	62	2	177,4	–	4,8	9,5	155	88	22
23124-E1-K-TVPB	**XL**	**H3124**	7,06	2,61	**110**	120	200	62	2	177,4	136,2	4,8	9,5	155	88	22
22224-E1-K	**XL**	**H3124**	8,84	2,61	**110**	120	215	58	2,1	192	141,8	6,3	12,2	155	88	22
23224-E1A-K-M	**XL**	**H2324**	11,4	3,18	**110**	120	215	76	2,1	185,5	–	4,8	9,5	155	112	22
23224-E1-K-TVPB	**XL**	**H2324**	11,1	3,18	**110**	120	215	76	2,1	185,5	139	4,8	9,5	155	112	22
22324-E1-K	**XL**	**H2324**	22,1	3,18	**110**	120	260	86	3	222,4	150,7	8	15	155	112	22
22324-E1-K-T41A	**XL**	**H2324**	22,1	3,18	**110**	120	260	86	3	222,4	150,7	8	15	155	112	22
23026-E1A-K-M	**XL**	**H3026**	5,7	2,9	**115**	130	200	52	2	182,3	–	4,8	9,5	155	80	23
23026-E1-K-TVPB	**XL**	**H3026**	5,42	2,9	**115**	130	200	52	2	182,3	145,9	4,8	9,5	155	80	23
23126-E1A-K-M	**XL**	**H3126**	8,1	3,63	**115**	130	210	64	2	187,3	–	4,8	9,5	175	92	23
23126-E1-K-TVPB	**XL**	**H3126**	7,82	3,63	**115**	130	210	64	2	187,3	146	4,8	9,5	175	92	23
22226-E1-K	**XL**	**H3126**	10,9	3,63	**115**	130	230	64	3	205	151,7	6,3	12,2	175	92	23
23226-E1A-K-M	**XL**	**H2326**	13,6	4,61	**115**	130	230	80	3	199,3	–	4,8	9,5	165	121	23
23226-E1-K-TVPB	**XL**	**H2326**	12,6	4,61	**115**	130	230	80	3	199,3	150	4,8	9,5	165	121	23
22326-E1-K	**XL**	**H2326**	27,4	4,61	**115**	130	280	93	4	239,5	162,2	9,5	17,7	165	121	23
22326-E1-K-T41A	**XL**	**H2326**	27,4	4,61	**115**	130	280	93	4	239,5	162,2	9,5	17,7	165	121	23
23028-E1A-K-M	**XL**	**H3028**	6	3,25	**125**	140	210	53	2	192,3	–	4,8	9,5	165	82	24
23028-E1-K-TVPB	**XL**	**H3028**	5,81	3,25	**125**	140	210	53	2	192,3	155,4	4,8	9,5	165	82	24
23128-E1A-K-M	**XL**	**H3128**	7,78	4,33	**125**	140	225	68	2,1	201	–	4,8	9,5	180	97	24
23128-E1-K-TVPB	**XL**	**H3128**	9,46	4,33	**125**	140	225	68	2,1	201	157,1	4,8	9,5	180	97	24
22228-E1-K	**XL**	**H3128**	13,7	4,33	**125**	140	250	68	3	223,4	164,9	6,3	12,2	180	97	24
23228-E1A-K-M	**XL**	**H2328**	17,6	5,6	**125**	140	250	88	3	216	–	6,3	12,2	180	131	24
23228-E1-K-TVPB	**XL**	**H2328**	17,1	5,6	**125**	140	250	88	3	216	162	6,3	12,2	180	131	24
22328-E1-K	**XL**	**H2328**	34,4	5,6	**125**	140	300	102	4	255,7	173,5	9,5	17,7	180	131	24
22328-E1-K-T41A	**XL**	**H2328**	34,4	5,6	**125**	140	300	102	4	255,7	173,5	9,5	17,7	180	131	24
23030-E1A-K-M	**XL**	**H3030**	7,33	3,98	**135**	150	225	56	2,1	206,3	–	4,8	9,5	180	87	26
23030-E1-K-TVPB	**XL**	**H3030**	7,29	3,98	**135**	150	225	56	2,1	206,3	166,6	4,8	9,5	180	87	26
23130-E1A-K-M	**XL**	**H3130**	15,8	5,49	**135**	150	250	80	2,1	220,8	–	6,3	12,2	195	111	26
23130-E1-K-TVPB	**XL**	**H3130**	14,5	5,49	**135**	150	250	80	2,1	220,8	170,1	6,3	12,2	195	111	26
22230-E1-K	**XL**	**H3130**	17,8	5,49	**135**	150	270	73	3	240,8	177,9	8	15	195	111	26
23230-E1A-K-M	**XL**	**H2330**	22,9	6,71	**135**	150	270	96	3	232,6	–	6,3	12,2	195	139	26
23230-E1-K-TVPB	**XL**	**H2330**	22,3	6,71	**135**	150	270	96	3	232,6	174	6,3	12,2	195	139	26
22330-E1-K	**XL**	**H2330**	41,2	6,71	**135**	150	320	108	4	273,2	185,3	9,5	17,7	195	139	26
22330-E1-K-T41A	**XL**	**H2330**	41,2	6,71	**135**	150	320	108	4	273,2	185,3	9,5	17,7	195	139	26

Присоединительные размеры					Грузоподъемность		Коэффициенты для расчета				Нагрузка предела усталости	Предельная частота вращения	Базовая тепловая частота вращения
d_a	D_a	d_b	B_a	r_a	дин. C_r	стат. C_{0r}	e	Y_1	Y_2	Y_0	C_{ur}	n_G	n_B
макс.	макс.	мин.	мин.	макс.	Н	Н					Н	мин$^{-1}$	мин$^{-1}$
133	171,2	127	7	2	430 000	580 000	0,22	3,04	4,53	2,97	58 000	4 300	2 800
133	171,2	127	7	2	430 000	580 000	0,22	3,04	4,53	2,97	58 000	4 300	2 800
139	189	128	7	2	630 000	800 000	0,28	2,39	3,56	2,34	73 000	3 400	2 290
136	189	128	7	2	630 000	800 000	0,28	2,39	3,56	2,34	73 000	3 400	2 290
141	203	128	11	2,1	640 000	740 000	0,25	2,71	4,04	2,65	71 000	3 400	2 700
141	203	131	17	2	820 000	1 020 000	0,33	2,03	3,02	1,98	80 000	2 800	1 910
139	203	131	17	2	820 000	1 020 000	0,33	2,03	3,02	1,98	80 000	2 800	1 910
150	246	131	7	2,5	1 080 000	1 170 000	0,33	2,06	3,06	2,01	103 000	2 600	2 000
150	246	131	7	2,5	1 080 000	1 170 000	0,33	2,06	3,06	2,01	103 000	2 600	2 000
146	191,2	137	8	2	540 000	730 000	0,23	2,95	4,4	2,89	70 000	3 600	2 600
145	191,2	137	8	2	540 000	730 000	0,23	2,95	4,4	2,89	70 000	3 600	2 600
149	199	138	8	2	680 000	890 000	0,28	2,45	3,64	2,39	79 000	3 000	2 110
145	199	138	8	2	680 000	890 000	0,28	2,45	3,64	2,39	79 000	3 000	2 110
151	216	138	8	2,5	760 000	890 000	0,26	2,62	3,9	2,56	79 000	3 000	2 500
152	216	142	21	2,5	910 000	1 150 000	0,33	2,07	3,09	2,03	89 000	2 600	1 740
150	216	142	21	2,5	910 000	1 150 000	0,33	2,07	3,09	2,03	89 000	2 600	1 740
162	263	142	8	3	1 250 000	1 370 000	0,33	2,06	3,06	2,01	117 000	2 400	1 820
162	263	142	8	3	1 250 000	1 370 000	0,33	2,06	3,06	2,01	117 000	2 400	1 820
155	201,2	147	8	2	570 000	800 000	0,22	3,07	4,57	3	76 000	3 600	2 390
155	201,2	147	8	2	570 000	800 000	0,22	3,07	4,57	3	76 000	3 600	2 390
159	213	149	8	2,1	760 000	1 010 000	0,27	2,49	3,71	2,43	88 000	2 800	1 930
157	213	149	8	2,1	760 000	1 010 000	0,27	2,49	3,71	2,43	88 000	2 800	1 930
164	236	149	8	2,5	870 000	1 040 000	0,25	2,67	3,97	2,61	97 000	2 400	2 250
162	236	152	22	2,5	1 090 000	1 400 000	0,33	2,04	3,04	2	113 000	2 400	1 550
162	236	152	22	2,5	1 090 000	1 400 000	0,33	2,04	3,04	2	113 000	2 400	1 550
169	283	152	8	3	1 460 000	1 630 000	0,34	2	2,98	1,96	132 000	2 200	1 660
169	283	152	8	3	1 460 000	1 630 000	0,34	2	2,98	1,96	132 000	2 200	1 660
166	214,8	158	8	2,1	630 000	880 000	0,22	3,1	4,62	3,03	85 000	3 400	2 210
166	214,8	158	8	2,1	630 000	880 000	0,22	3,1	4,62	3,03	85 000	3 400	2 210
170	238	160	8	2,1	1 000 000	1 330 000	0,29	2,32	3,45	2,26	143 000	2 600	1 720
170	238	160	8	2,1	1 000 000	1 330 000	0,29	2,32	3,45	2,26	143 000	2 600	1 720
177	256	160	15	2,5	1 010 000	1 210 000	0,25	2,69	4	2,63	111 000	2 600	2 050
174	256	163	20	2,5	1 280 000	1 660 000	0,33	2,02	3	1,97	129 000	2 200	1 400
174	256	163	20	2,5	1 280 000	1 660 000	0,33	2,02	3	1,97	129 000	2 200	1 400
185	303	163	8	3	1 640 000	1 850 000	0,33	2,02	3	1,97	148 000	2 000	1 520
185	303	163	8	3	1 640 000	1 850 000	0,33	2,02	3	1,97	148 000	2 000	1 520

Роликоподшипники радиальные сферические двухрядные

с закрепительной втулкой

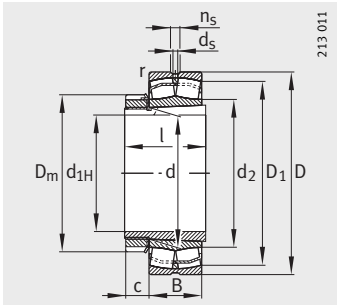

Исполнение E1

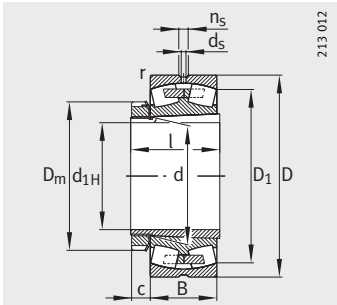

Со средним бортиком

Таблица размеров (продолжение) · Размеры в мм

Условное обозначение			Масса m		Размеры											
Подшипник	X-life	Закреп. втулка	Под-шипник ≈кг	Закреп. втулка ≈кг	d_{1H}	d	D	B	r мин.	D_1 ≈	d_2 ≈	d_s	n_s	D_m	l	c ≈
23032-E1A-K-M	**XL**	**H3032**	9,42	5,33	**140**	160	240	60	2,1	219,9	–	6,3	12,2	190	93	28
23032-E1-K-TVPB	**XL**	**H3032**	8,67	5,33	**140**	160	240	60	2,1	219,9	177	6,3	12,2	190	93	28
23132-E1A-K-M	**XL**	**H3132**	18,6	7,57	**140**	160	270	86	2,1	238,3	–	8	15	210	119	28
23132-E1-K-TVPB	**XL**	**H3132**	18,4	7,57	**140**	160	270	86	2,1	238,3	183,2	8	15	210	119	28
22232-E1-K	**XL**	**H3132**	22,4	7,57	**140**	160	290	80	3	258,2	190,9	8	15	210	119	28
23232-E1A-K-M	**XL**	**H2332**	28,5	9,1	**140**	160	290	104	3	249,3	–	8	15	210	147	28
23232-E1-K-TVPB	**XL**	**H2332**	27,7	9,1	**140**	160	290	104	3	249,3	186,7	8	15	210	147	28
22332-K-MB	–	**H2332**	50,1	9,1	**140**	160	340	114	4	288,3	–	9,5	17,7	210	147	28
23034-E1A-K-M	**XL**	**H3034**	12	6,13	**150**	170	260	67	2,1	237,2	–	6,3	12,2	211	101	29
23034-E1-K-TVPB	**XL**	**H3034**	11,9	6,13	**150**	170	260	67	2,1	237,2	189,8	6,3	12,2	211	101	29
23134-E1A-K-M	**XL**	**H3134**	19,5	8,35	**150**	170	280	88	2,1	248,1	–	8	15	220	122	29
23134-E1-K-TVPB	**XL**	**H3134**	19,9	8,35	**150**	170	280	88	2,1	248,1	193,4	8	15	220	122	29
22234-E1-K	**XL**	**H3134**	27,1	8,35	**150**	170	310	86	4	275,4	199,8	9,5	17,7	220	122	29
23234-E1A-K-M	**XL**	**H2334**	34,6	10,2	**150**	170	310	110	4	267,4	–	8	15	232	154	29
23234-E1-K-TVPB	**XL**	**H2334**	33,1	10,2	**150**	170	310	110	4	267,4	199,8	8	15	232	154	29
22334-K-MB	–	**H2334**	56,9	10,2	**150**	170	360	120	4	304,2	–	9,5	17,7	232	154	29
23936-S-K-MB	–	**H3936**	7,76	6,25	**160**	180	250	52	2	230,9	–	4,8	9,5	210	87	30
23036-E1A-K-M	**XL**	**H3036**	16	7,01	**160**	180	280	74	2,1	254,3	–	8	15	221	109	30
23036-E1-K-TVPB	**XL**	**H3036**	15,6	7,01	**160**	180	280	74	2,1	254,3	201,8	8	15	221	109	30
23136-E1A-K-M	**XL**	**H3136**	25,5	9,46	**160**	180	300	96	3	264,8	–	8	15	230	131	30
23136-E1-K-TVPB	**XL**	**H3136**	25,9	9,46	**160**	180	300	96	3	264,8	204,1	8	15	230	131	30
22236-E1-K	**XL**	**H3136**	28,5	9,46	**160**	180	320	86	4	285,9	211,3	9,5	17,7	230	131	30
23236-E1A-K-M	**XL**	**H2336**	37	11,4	**160**	180	320	112	4	277,3	–	8	15	230	161	30
23236-E1-K-TVPB	**XL**	**H2336**	36	11,4	**160**	180	320	112	4	277,3	210,6	8	15	230	161	30
22336-K-MB	–	**H2336**	66,7	11,4	**160**	180	380	126	4	323,4	–	12,5	23,5	230	161	30
23038-E1A-K-M	**XL**	**H3038**	17,7	7,66	**170**	190	290	75	2,1	264,5	–	8	15	220	112	31
23038-E1-K-TVPB	**XL**	**H3038**	16,3	7,66	**170**	190	290	75	2,1	264,5	211,9	8	15	220	112	31
23138-E1A-K-M	**XL**	**H3138**	32,4	10,8	**170**	190	320	104	3	281,6	–	8	15	252	141	31
23138-E1-K-TVPB	**XL**	**H3138**	30,3	10,8	**170**	190	320	104	3	281,6	217	8	15	252	141	31
22238-K-MB	–	**H3138**	36,2	10,8	**170**	190	340	92	4	296	–	9,5	17,7	252	141	31
23238-B-K-MB	–	**H2338**	46	12,7	**170**	190	340	120	4	291,2	–	9,5	17,7	240	169	31
22338-K-MB	–	**H2338**	77,3	12,7	**170**	190	400	132	5	338,2	–	12,5	23,5	240	169	31

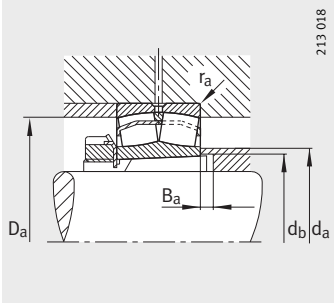

Присоединительные размеры, исполнение E1

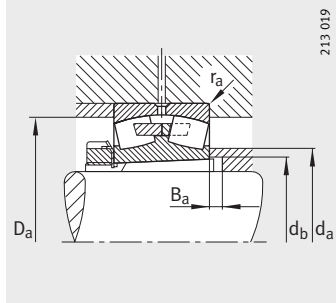

Присоединительные размеры, со средним бортиком

Присоединительные размеры					Грузоподъемность		Коэффициенты для расчета				Нагрузка предела усталости	Предельная частота вращения	Базовая тепловая частота вращения
d_a макс.	D_a макс.	d_b мин.	B_a мин.	r_a макс.	дин. C_r Н	стат. C_{0r} Н	e	Y_1	Y_2	Y_0	C_{ur} Н	n_G мин$^{-1}$	n_B мин$^{-1}$
177	229,8	168	8	2,1	720 000	1 010 000	0,22	3,1	4,62	3,03	94 000	2 800	2 060
177	229,8	168	8	2,1	720 000	1 010 000	0,22	3,1	4,62	3,03	94 000	2 800	2 060
183	258	170	8	2,1	1 160 000	1 550 000	0,29	2,32	3,45	2,26	164 000	2 400	1 560
183	258	170	8	2,1	1 160 000	1 550 000	0,29	2,32	3,45	2,26	164 000	2 400	1 590
190	276	170	14	2,5	1 150 000	1 400 000	0,26	2,64	3,93	2,58	125 000	2 600	1 900
186	276	174	18	2,5	1 460 000	1 910 000	0,34	2	2,98	1,96	146 000	2 200	1 280
186	276	174	18	2,5	1 460 000	1 910 000	0,34	2	2,98	1,96	146 000	2 200	1 280
191	323	174	8	3	1 430 000	1 900 000	0,37	1,8	2,69	1,76	121 000	2 000	1 490
190	249,8	179	8	2,1	880 000	1 230 000	0,23	2,98	4,44	2,92	146 000	2 600	1 890
189	249,8	179	8	2,1	870 000	1 230 000	0,23	2,98	4,44	2,92	146 000	2 600	1 890
193	268	180	8	2,1	1 220 000	1 690 000	0,28	2,37	3,53	2,32	174 000	2 400	1 460
193	268	180	8	2,1	1 220 000	1 690 000	0,28	2,37	3,53	2,32	174 000	2 400	1 460
199	293	180	10	3	1 320 000	1 570 000	0,26	2,6	3,87	2,54	140 000	2 400	1 780
199	293	185	18	3	1 640 000	2 170 000	0,33	2,03	3,02	1,98	163 000	2 000	1 160
199	293	185	18	3	1 640 000	2 170 000	0,33	2,03	3,02	1,98	163 000	2 000	1 160
204	343	185	8	3	1 600 000	2 120 000	0,37	1,83	2,72	1,79	134 000	1 800	1 380
198	241,2	188	8	2	440 000	850 000	0,2	3,42	5,09	3,34	57 000	2 200	1 850
201	269,8	189	8	2,1	1 040 000	1 450 000	0,23	2,9	4,31	2,83	170 000	2 600	1 760
201	269,8	189	8	2,1	1 040 000	1 450 000	0,23	2,9	4,31	2,83	170 000	2 600	1 760
204	286	180	8	2,5	1 420 000	1 950 000	0,29	2,32	3,45	2,26	196 000	2 200	1 350
204	286	191	8	2,5	1 420 000	1 950 000	0,29	2,32	3,45	2,26	196 000	2 200	1 350
211	303	191	18	3	1 360 000	1 680 000	0,25	2,71	4,04	2,65	148 000	2 400	1 670
210	303	195	22	3	1 710 000	2 340 000	0,33	2,07	3,09	2,03	173 000	2 000	1 090
210	303	195	22	3	1 710 000	2 340 000	0,33	2,07	3,09	2,03	173 000	2 000	1 090
217	363	195	8	3	1 760 000	2 360 000	0,37	1,83	2,72	1,79	209 000	1 500	1 270
211	279,8	199	9	2,1	1 080 000	1 550 000	0,23	2,98	4,44	2,92	180 000	2 400	1 660
211	279,8	199	9	2,1	1 080 000	1 550 000	0,23	2,98	4,44	2,92	180 000	2 400	1 660
216	306	202	9	2,5	1 610 000	2 220 000	0,3	2,28	3,39	2,23	218 000	2 000	1 260
216	306	202	9	2,5	1 610 000	2 220 000	0,3	2,28	3,39	2,23	218 000	2 000	1 260
223	323	202	21	3	1 200 000	1 830 000	0,28	2,39	3,56	2,34	122 000	1 800	1 600
222	323	206	21	3	1 560 000	2 600 000	0,36	1,86	2,77	1,82	156 000	1 700	1 020
228	380	206	9	4	1 860 000	2 500 000	0,37	1,83	2,72	1,79	213 000	1 500	1 220

Роликоподшипники радиальные сферические двухрядные

с закрепительной втулкой

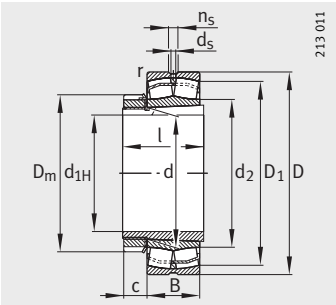

Исполнение E1

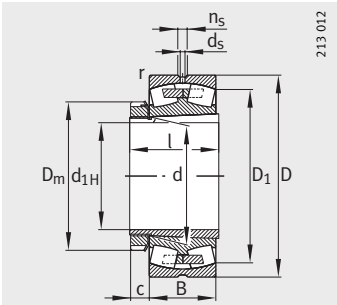

Со средним бортиком

Таблица размеров (продолжение) · Размеры в мм

Условное обозначение			Масса m		Размеры										
Подшипник	X-life	Закреп. втулка	Под-шипник ≈кг	Закреп. втулка ≈кг	d_{1H}	d	D	B	r мин.	D_1 ≈	d_2	d_s	n_s	D_m	l
23940-S-K-MB	–	**H3940**	11,5	7,82	**180**	200	280	60	2,1	256,9	–	6,3	12,2	240	98
23040-E1A-K-M	**XL**	**H3040**	21,4	9,22	**180**	200	310	82	2,1	281,6	–	8	15	240	120
23040-E1-K-TVPB	**XL**	**H3040**	20,8	9,22	**180**	200	310	82	2,1	281,6	223,4	8	15	240	120
23140-B-K-MB	–	**H3140**	41,7	12,1	**180**	200	340	112	3	293,3	–	9,5	17,7	250	150
22240-B-K-MB	–	**H3140**	42,3	12,1	**180**	200	360	98	4	312	–	9,5	17,7	250	150
23240-B-K-MB	–	**H2340**	55,8	14	**180**	200	360	128	4	307,5	–	9,5	17,7	250	176
22340-K-MB	–	**H2340**	89,5	14	**180**	200	420	138	5	357,4	–	12,5	23,5	250	176
23944-S-K-MB	–	**H3944**	12,3	8,27	**200**	220	300	60	2,1	277,4	–	6,3	12,2	260	96
23044-K-MB	–	**H3044X**	29,9	10,4	**200**	220	340	90	3	301,8	–	8	15	260	126
23144-B-K-MB	–	**H3144X**	52	15,4	**200**	220	370	120	4	319,2	–	9,5	17,7	292	161
22244-B-K-MB	–	**H3144X**	59,6	15,4	**200**	220	400	108	4	348,7	–	9,5	17,7	292	161
23244-K-MB	–	**H2344X**	79	17,5	**200**	220	400	144	4	337,6	–	9,5	17,7	280	186
22344-K-MB	–	**H2344X**	114	17,5	**200**	220	460	145	5	391,2	–	12,5	23,5	280	186
23948-K-MB	–	**H3948**	13,4	10,9	**220**	240	320	60	2,1	297,8	–	6,3	12,2	290	101
23048-K-MB	–	**H3048**	31,9	13,4	**220**	240	360	92	3	322,1	–	8	15	290	133
23148-B-K-MB	–	**H3148X**	65,3	18,1	**220**	240	400	128	4	346,2	–	9,5	17,7	312	172
22248-B-K-MB	–	**H3148X**	81,2	18,1	**220**	240	440	120	4	380,7	–	12,5	23,5	312	172
23248-B-K-MB	–	**H2348X**	105	20,6	**220**	240	440	160	4	371	–	12,5	23,5	300	199
22348-K-MB	–	**H2348X**	145	20,6	**220**	240	500	155	5	420	–	12,5	23,5	300	199
23952-K-MB	–	**H3952**	22,4	13,1	**240**	260	360	75	2,1	330,5	–	8	15	310	116
23052-K-MB	–	**H3052X**	46,2	15,6	**240**	260	400	104	4	357,2	–	9,5	17,7	310	145
23152-K-MB	–	**H3152X**	89,6	22,9	**240**	260	440	144	4	379,7	–	9,5	17,7	330	190
22252-B-K-MB	–	**H3152X**	106	22,9	**240**	260	480	130	5	415,3	–	12,5	23,5	330	190
23252-B-K-MB	–	**H2352X**	136	25,1	**240**	260	480	174	5	405,4	–	12,5	23,5	330	211
22352-K-MB	–	**H2352X**	177	25,1	**240**	260	540	165	6	452,1	–	12,5	23,5	330	211
23956-K-MB	–	**H3956**	24,7	15	**260**	280	380	75	2,1	350	–	8	15	330	121
23056-B-K-MB	–	**H3056**	50,3	18	**260**	280	420	106	4	376,5	–	9,5	17,7	330	152
23156-B-K-MB	–	**H3156X**	96,4	25,4	**260**	280	460	146	5	401,4	–	9,5	17,7	362	195
22256-B-K-MB	–	**H3156X**	110	25,4	**260**	280	500	130	5	435,2	–	12,5	23,5	362	195
23256-K-MB	–	**H2356X**	153	28,8	**260**	280	500	176	5	426,3	–	12,5	23,5	350	224
22356-K-MB	–	**H2356X**	224	28,8	**260**	280	580	175	6	489,3	–	12,5	23,5	350	224
23960-B-K-MB	–	**H3960**	39,1	20,3	**280**	300	420	90	3	384,6	–	9,5	17,7	360	140
23060-K-MB	–	**H3060**	72,2	23,2	**280**	300	460	118	4	412,6	–	9,5	17,7	360	168
23160-B-K-MB	–	**H3160**	123	29,9	**280**	300	500	160	5	434,7	–	9,5	17,7	380	208
22260-K-MB	–	**H3160**	136	29,9	**280**	300	540	140	5	468,8	–	12,5	23,5	380	208
23260-K-MB	–	**H3260**	192	34,1	**280**	300	540	192	5	458,7	–	12,5	23,5	380	240

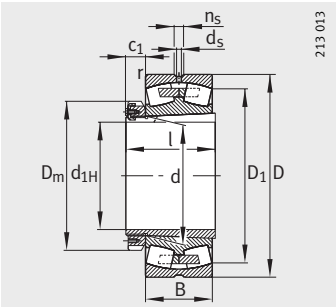

Со средним бортиком, шлицевая гайка со стопорным бугелем

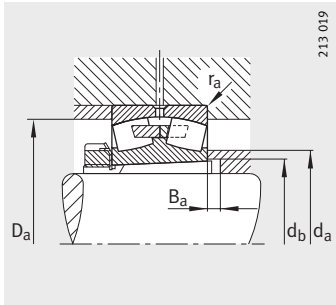

Присоединительные размеры, со средним бортиком

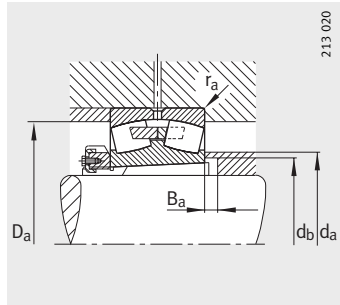

Присоединительные размеры, шлицевая гайка со стопорным бугелем

		Присоединительные размеры					Грузоподъемность		Коэффициенты для расчета				Нагрузка предела усталости	Предельная частота вращения	Баз. тепл. частота вращения
c	c_1	d_a	D_a	d_b	B_a	r_a	дин. C_r	стат. C_{0r}	e	Y_1	Y_2	Y_0	C_{ur}	n_G	n_B
≈	≈	макс.	макс.	мин.	мин.	макс.	Н	Н					Н	мин$^{-1}$	мин$^{-1}$
32	–	220	269,8	210	9	2,1	550 000	1 080 000	0,2	3,42	5,09	3,34	71 000	2 000	1 650
32	–	223	299,8	210	10	2,1	1 270 000	1 800 000	0,23	2,9	4,31	2,83	203 000	2 400	1 550
32	–	223	299,8	210	10	2,1	1 270 000	1 800 000	0,23	2,9	4,31	2,83	203 000	2 400	1 550
32	–	231	326	212	10	2,5	1 320 000	2 280 000	0,35	1,95	2,9	1,91	131 000	1 700	1 240
32	–	234	343	212	24	3	1 320 000	2 000 000	0,29	2,35	3,5	2,3	123 000	1 700	1 530
32	–	237	343	216	20	3	1 660 000	2 750 000	0,37	1,83	2,72	1,79	163 000	1 500	980
32	–	240	400	216	10	4	2 080 000	2 800 000	0,36	1,87	2,79	1,83	189 000	1 400	1 120
–	40	241	289,8	230	9	2,1	600 000	1 250 000	0,18	3,76	5,59	3,67	72 000	1 800	1 460
–	40	247	327,6	231	12	2,5	1 100 000	2 000 000	0,26	2,55	3,8	2,5	132 000	1 700	1 440
35	–	253	353	233	10	3	1 630 000	2 900 000	0,33	2,03	3,02	1,98	165 000	1 400	1 060
35	–	258	383	233	22	3	1 630 000	2 450 000	0,29	2,35	3,5	2,3	153 000	1 400	1 340
35	–	259	383	236	11	3	2 040 000	3 450 000	0,37	1,83	2,72	1,79	181 000	1 400	850
35	–	272	440	236	10	4	2 320 000	3 350 000	0,35	1,95	2,9	1,91	217 000	1 300	970
–	45	261	309,8	250	11	2,1	640 000	1 370 000	0,17	4,05	6,04	3,96	93 000	1 500	1 310
–	45	268	347,6	251	11	2,5	1 160 000	2 200 000	0,25	2,74	4,08	2,68	130 000	1 400	1 320
37	–	276	383	254	11	3	1 860 000	3 250 000	0,33	2,06	3,06	2,01	177 000	1 300	970
37	–	283	423	254	19	3	1 960 000	3 050 000	0,29	2,35	3,5	2,3	184 000	1 300	1 180
37	–	284	423	257	6	3	2 450 000	4 250 000	0,37	1,8	2,69	1,76	231 000	1 300	750
37	–	296	480	257	11	4	2 650 000	3 900 000	0,35	1,95	2,9	1,91	249 000	1 500	870
–	45	285	349,8	270	11	2,1	930 000	1 930 000	0,19	3,54	5,27	3,46	108 000	1 400	1 190
–	45	291	385,4	272	13	3	1 500 000	2 800 000	0,26	2,64	3,93	2,58	154 000	1 300	1 170
39	–	302	423	276	11	3	2 200 000	4 000 000	0,33	2,03	3,02	1,98	213 000	1 200	850
39	–	308	460	276	25	4	2 240 000	3 450 000	0,29	2,32	3,45	2,26	217 000	1 100	1 070
39	–	309	460	278	2	4	2 900 000	4 900 000	0,37	1,8	2,69	1,76	270 000	1 100	660
39	–	322	514	278	11	5	3 000 000	4 400 000	0,34	2	2,98	1,96	290 000	1 100	790
–	49	303	369,8	290	12	2,1	970 000	2 040 000	0,18	3,76	5,59	3,67	129 000	1 300	1 100
–	49	310	405,4	292	12	3	1 560 000	3 000 000	0,25	2,74	4,08	2,68	156 000	1 300	1 090
39	–	321	440	296	12	4	2 360 000	4 400 000	0,32	2,12	3,15	2,07	241 000	1 100	780
39	–	324	480	296	28	4	2 360 000	3 650 000	0,28	2,43	3,61	2,37	238 000	1 100	1 010
41	–	329	480	299	11	4	3 000 000	5 300 000	0,36	1,86	2,77	1,82	260 000	1 100	620
41	–	349	554	299	12	5	3 550 000	5 400 000	0,33	2,03	3,02	1,98	335 000	950	680
–	53	329	407,6	311	12	2,5	1 270 000	2 650 000	0,2	3,42	5,09	3,34	165 000	1 200	1 000
–	53	337	445,4	313	12	3	1 960 000	3 650 000	0,25	2,69	4	2,63	223 000	1 100	960
–	53	347	480	318	12	4	2 650 000	4 900 000	0,33	2,06	3,06	2,01	270 000	1 100	720
–	53	352	520	318	32	4	2 750 000	4 400 000	0,27	2,47	3,67	2,41	300 000	1 000	900
–	53	353	520	321	12	4	3 450 000	6 200 000	0,37	1,83	2,72	1,79	300 000	1 000	560

Роликоподшипники радиальные сферические двухрядные

с закрепительной втулкой

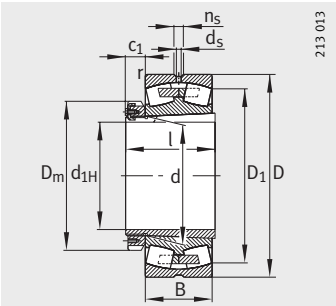

Со средним бортиком, шлицевая гайка со стопорным бугелем

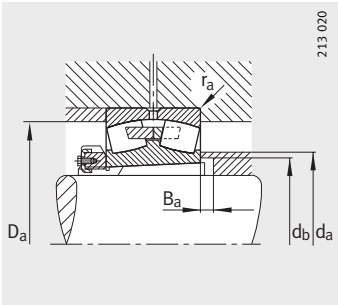

Присоединительные размеры

Таблица размеров (продолжение) · Размеры в мм

Условное обозначение		Масса m		Размеры										
Подшипник	Закреп. втулка	Подшипник ≈кг	Закреп. втулка ≈кг	d_{1H}	d	D	B	r мин.	D_1 ≈	d_s	n_s	D_m	l	c_1 ≈
23964-K-MB	**H3964**	41	21,5	**300**	320	440	90	3	406,2	9,5	17,7	380	140	56
23064-K-MB	**H3064**	77,1	25,1	**300**	320	480	121	4	432,6	9,5	17,7	380	171	56
23164-K-MB	**H3164**	159	34,8	**300**	320	540	176	5	466,2	12,5	23,5	400	226	56
22264-K-MB	**H3164**	166	34,8	**300**	320	580	150	5	503,5	12,5	23,5	400	226	56
23264-K-MB	**H3264**	229	39,3	**300**	320	580	208	5	489,6	12,5	23,5	400	258	56
23068-K-MB	**H3068**	101	29,3	**320**	340	520	133	5	464,6	12,5	23,5	400	187	57
23168-B-K-MB	**H3168**	203	49,5	**320**	340	580	190	5	499,5	12,5	23,5	440	254	70
23268-B-K-MB	**H3268**	291	54,9	**320**	340	620	224	6	521,2	12,5	23,5	440	288	70
23972-K-MB	**H3972**	45	27,1	**340**	360	480	90	3	447,1	9,5	17,7	420	144	57
23072-K-MB	**H3072**	107	30,9	**340**	360	540	134	5	485,2	12,5	23,5	420	188	57
23172-K-MB	**H3172**	217	54,3	**340**	360	600	192	5	520	12,5	23,5	460	259	73
23272-B-K-MB	**H3272**	328	61,1	**340**	360	650	232	6	548,3	12,5	23,5	460	299	73
23976-K-MB	**H3976**	66,3	32,4	**360**	380	520	106	4	477,6	9,5	17,7	450	164	62
23076-B-K-MB	**H3076**	113	36,5	**360**	380	560	135	5	505,6	12,5	23,5	450	193	62
23176-K-MB	**H3176**	226	60,9	**360**	380	620	194	5	539,6	12,5	23,5	490	264	75
23276-B-K-MB	**H3276**	367	69,3	**360**	380	680	240	6	576,4	12,5	23,5	490	310	75
23980-B-K-MB	**H3980**	68,2	38,5	**380**	400	540	106	4	499	9,5	17,5	470	168	66
23080-K-MB	**H3080**	143	42,3	**380**	400	600	148	5	540,5	12,5	23,5	470	210	66
23180-B-K-MB	**H3180**	261	69,6	**380**	400	650	200	6	567,2	12,5	23,5	520	272	81
23280-B-K-MB	**H3280**	442	80,5	**380**	400	720	256	6	609,8	12,5	23,5	520	328	81
23984-K-MB	**H3984**	78	37,5	**400**	420	560	106	4	519,5	9,5	17,7	490	168	66
23084-B-K-MB	**H3084X**	155	44,6	**400**	420	620	150	5	560,7	12,5	23,5	490	212	66
23184-K-MB	**H3184**	339	84,5	**400**	420	700	224	6	605,4	12,5	23,5	540	304	89
23284-B-K-MB	**H3284**	537	94,8	**400**	420	760	272	7,5	642,2	12,5	23,5	540	352	89
23988-K-MB	**H3988**	98,3	58,3	**410**	440	600	118	4	552,8	12,5	23,5	520	189	75
23088-K-MB	**H3088**	177	67	**410**	440	650	157	6	586,8	12,5	23,5	520	228	75
23188-K-MB	**H3188**	378	103	**410**	440	720	226	6	626	12,5	23,5	560	307	89
23288-B-K-MB	**H3288**	586	125	**410**	440	790	280	7,5	669,3	12,5	23,5	560	361	89
23992-B-K-MB	**H3992**	103	64,7	**430**	460	620	118	4	573,3	12,5	23,5	540	189	75
23092-B-K-MB	**H3092**	204	71,6	**430**	460	680	163	6	612,2	12,5	23,5	540	234	75
23192-K-MB	**H3192**	420	120	**430**	460	760	240	7,5	661,4	12,5	23,5	580	326	94
23292-K-MB	**H3292**	699	137	**430**	460	830	296	7,5	701,6	12,5	23,5	580	382	94
23996-B-K-MB	**H3996**	121	70,2	**450**	480	650	128	5	598,8	12,5	23,5	560	200	75
23096-K-MB	**H3096**	208	75,3	**450**	480	700	165	6	632,6	12,5	23,5	560	237	75
23196-K-MB	**H3196**	470	135	**450**	480	790	248	7,5	688,3	12,5	23,5	620	335	94
23296-K-MB	**H3296**	806	154	**450**	480	870	310	7,5	734,8	12,5	23,5	620	397	94

Присоединительные размеры					Грузоподъемность		Коэффициенты для расчета				Нагрузка предела усталости	Предельная частота вращения	Баз. тепл. частота вращения
d_a	D_a	d_b	B_a	r_a	дин. C_r	стат. C_{0r}	e	Y_1	Y_2	Y_0	C_{ur}	n_G	n_B
макс.	макс.	мин.	мин.	макс.	Н	Н					Н	мин$^{-1}$	мин$^{-1}$
349	427,6	332	12	2,5	1 310 000	2 750 000	0,19	3,62	5,39	3,54	202 000	1 100	930
357	465,4	334	13	3	2 040 000	4 000 000	0,25	2,74	4,08	2,68	243 000	1 100	900
369	520	338	13	4	3 200 000	6 000 000	0,34	1,98	2,94	1,93	305 000	950	650
378	560	338	39	4	3 050 000	4 900 000	0,27	2,47	3,67	2,41	345 000	950	830
378	560	343	13	4	3 900 000	6 950 000	0,37	1,8	2,69	1,76	330 000	950	510
382	502	355	14	4	2 360 000	4 550 000	0,25	2,69	4	2,63	285 000	1 000	840
395	560	360	14	4	3 650 000	6 950 000	0,34	1,98	2,94	1,93	570 000	900	590
402	594	364	14	5	4 500 000	8 150 000	0,38	1,78	2,65	1,74	650 000	850	465
389	467,6	372	14	2,5	1 430 000	3 200 000	0,17	4,05	6,04	3,96	209 000	1 000	800
402	522	375	14	4	2 450 000	4 800 000	0,25	2,74	4,08	2,68	295 000	950	790
416	580	380	14	4	3 800 000	7 350 000	0,33	2,06	3,06	2,01	360 000	850	550
424	624	385	14	5	4 900 000	9 150 000	0,38	1,78	2,65	1,74	720 000	800	425
415	505,4	393	15	3	1 760 000	4 000 000	0,19	3,58	5,33	3,5	265 000	950	750
422	542	396	15	4	2 550 000	5 300 000	0,24	2,84	4,23	2,78	430 000	900	730
436	600	401	15	4	4 050 000	8 150 000	0,32	2,12	3,15	2,07	385 000	800	510
447	654	405	15	5	5 300 000	9 800 000	0,37	1,8	2,69	1,76	780 000	750	395
435	525,4	413	15	3	1 830 000	4 150 000	0,18	3,71	5,52	3,63	275 000	900	710
448	582	417	15	4	3 050 000	6 200 000	0,24	2,79	4,15	2,73	365 000	800	670
457	624	421	15	5	4 250 000	8 500 000	0,31	2,15	3,2	2,1	670 000	750	485
473	694	427	15	5	5 700 000	10 800 000	0,38	1,78	2,65	1,74	820 000	700	370
455	545,4	433	15	3	1 900 000	4 500 000	0,18	3,85	5,73	3,76	300 000	850	660
468	602	437	16	4	3 150 000	6 550 000	0,24	2,84	4,23	2,78	395 000	800	640
483	674	443	16	5	5 000 000	9 650 000	0,33	2,03	3,02	1,98	465 000	700	455
495	728	449	16	6	6 550 000	12 200 000	0,38	1,77	2,64	1,73	930 000	670	340
482	585,4	454	17	3	2 240 000	5 200 000	0,18	3,66	5,46	3,58	295 000	800	620
488	627	458	17	5	3 400 000	7 100 000	0,24	2,84	4,23	2,78	405 000	750	610
504	694	463	17	5	5 200 000	10 400 000	0,32	2,1	3,13	2,06	485 000	700	425
516	758	469	17	6	7 100 000	13 400 000	0,37	1,8	2,69	1,76	990 000	630	320
500	605,4	474	17	3	2 280 000	5 400 000	0,18	3,85	5,73	3,76	370 000	750	590
509	657	478	17	5	3 650 000	7 650 000	0,24	2,84	4,23	2,78	520 000	700	580
533	728	484	17	6	5 850 000	11 600 000	0,32	2,12	3,15	2,07	530 000	630	390
541	798	490	17	6	7 800 000	15 000 000	0,37	1,8	2,69	1,76	620 000	600	295
523	632	496	18	4	2 550 000	6 000 000	0,18	3,76	5,59	3,67	460 000	700	570
529	677	499	18	5	3 800 000	8 150 000	0,23	2,9	4,31	2,83	455 000	670	550
554	758	505	18	6	6 300 000	12 700 000	0,32	2,12	3,15	2,07	570 000	630	370
568	838	512	18	6	8 800 000	17 000 000	0,37	1,83	2,72	1,79	700 000	600	265

Роликоподшипники радиальные сферические двухрядные

с закрепительной втулкой

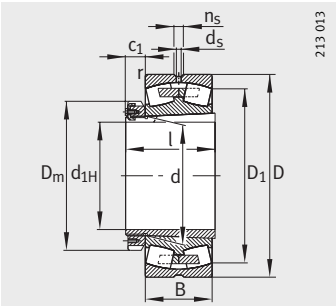

Со средним бортиком

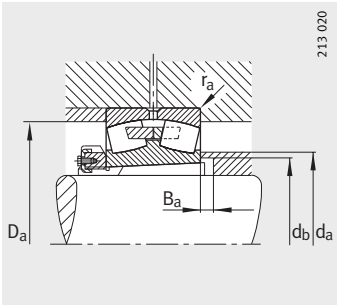

Присоединительные размеры

Таблица размеров (продолжение) · Размеры в мм

Условное обозначение		Масса m		Размеры										
Подшипник	Закрепительная втулка	Подшипник ≈кг	Закрепительная втулка ≈кг	d_{1H}	d	D	B	r мин.	D_1 ≈	d_s	n_s	D_m	l	c_1 ≈
239/500-K-MB	**H39/500**	124	74,3	**470**	500	670	128	5	619,3	12,5	23,5	580	208	83
230/500-B-K-MB	**H30/500**	219	84,5	**470**	500	720	167	6	653,5	12,5	23,5	580	247	83
231/500-B-K-MB	**H31/500**	556	143	**470**	500	830	264	7,5	720,9	12,5	23,5	630	356	99
239/530-K-MB	**H39/530**	146	89,3	**500**	530	710	136	5	656,4	12,5	23,5	630	216	89
230/530-B-K-MB	**H30/530**	291	103	**500**	530	780	185	6	703,7	12,5	23,5	630	265	89
231/530-K-MB	**H31/530**	643	160	**500**	530	870	272	7,5	756,3	12,5	23,5	670	364	102
239/560-B-K-MB	**H39/560**	169	95,8	**530**	560	750	140	5	693,4	12,5	23,5	650	227	96
230/560-B-K-MB	**H30/560**	339	113	**530**	560	820	195	6	741,5	12,5	23,5	650	282	96
231/560-K-MB	**H31/560**	737	183	**530**	560	920	280	7,5	800,2	12,5	23,5	710	377	107
239/600-B-K-MB	**H39/600**	210	129	**560**	600	800	150	5	740,5	12,5	23,5	700	239	96
230/600-B-K-MB	**H30/600**	388	149	**560**	600	870	200	6	791,9	12,5	23,5	700	289	96
231/600-K-MB	**H31/600**	901	233	**560**	600	980	300	7,5	852,6	12,5	23,5	750	399	107
239/630-B-K-MB	**H39/630**	283	123	**600**	630	850	165	6	784,5	12,5	23,5	730	254	96
230/630-B-K-MB	**H30/630**	502	140	**600**	630	920	212	7,5	834,3	12,5	23,5	730	301	96
239/670-B-K-MB	**H39/670**	310	166	**630**	670	900	170	6	831,5	12,5	23,5	780	264	101
230/670-B-K-MB	**H30/670**	590	194	**630**	670	980	230	7,5	888,7	12,5	23,5	780	324	101
239/710-K-MB	**H39/710**	336	201	**670**	710	950	180	6	877,5	12,5	23,5	830	286	111
230/710-B-K-MB	**H30/710**	650	229	**670**	710	1 030	236	7,5	938,8	12,5	23,5	830	342	111
239/750-K-MB	**H39/750**	394	215	**710**	750	1 000	185	6	923,2	12,5	23,5	870	291	111
230/750-K-MB	**H30/750**	792	250	**710**	750	1 090	250	7,5	990,9	12,5	23,5	870	356	111
239/800-B-K-MB	**H39/800**	490	263	**750**	800	1 060	195	6	983,7	12,5	23,5	920	303	111
230/800-K-MB	**H30/800**	861	306	**750**	800	1 150	258	7,5	1 050,9	12,5	23,5	920	366	111
239/850-K-MB	**H39/850**	554	300	**800**	850	1 120	200	6	1 039,9	12,5	23,5	980	308	112
239/900-K-MB	**H39/900**	641	327	**850**	900	1 180	206	6	1 098,8	12,5	23,5	1 030	326	112

Присоединительные размеры					Грузоподъемность		Коэффициенты для расчета				Нагрузка предела усталости	Предельная частота вращения	Базовая тепловая частота вращения
d_a	D_a	d_b	B_a	r_a	дин. C_r	стат. C_{0r}	e	Y_1	Y_2	Y_0	C_{ur}	n_G	n_B
макс.	макс.	мин.	мин.	макс.	Н	Н					Н	$мин^{-1}$	$мин^{-1}$
543	652	516	18	4	2 600 000	6 300 000	0,17	3,9	5,81	3,81	400 000	670	540
550	697	519	18	5	3 900 000	8 500 000	0,22	3,01	4,48	2,94	510 000	670	520
578	798	527	18	6	7 100 000	14 300 000	0,32	2,1	3,13	2,06	990 000	600	340
576	692	546	18	4	2 850 000	6 800 000	0,18	3,85	5,73	3,76	385 000	630	500
589	757	550	18	5	4 400 000	9 500 000	0,22	3,04	4,53	2,97	540 000	600	490
609	838	558	18	6	7 350 000	15 300 000	0,32	2,12	3,15	2,07	670 000	560	325
609	732	577	18	4	3 100 000	7 650 000	0,17	3,95	5,88	3,86	570 000	600	465
619	797	581	18	5	5 100 000	11 000 000	0,23	2,95	4,4	2,89	740 000	560	450
644	888	589	18	6	8 150 000	16 600 000	0,31	2,21	3,29	2,16	750 000	530	300
653	782	618	20	4	3 450 000	8 650 000	0,17	3,95	5,88	3,86	630 000	560	430
661	847	622	20	5	5 700 000	12 500 000	0,22	3,07	4,57	3	890 000	530	405
693	948	629	20	6	9 000 000	19 300 000	0,31	2,2	3,27	2,15	810 000	500	270
688	827	649	20	5	4 050 000	9 800 000	0,18	3,8	5,66	3,72	710 000	530	405
696	892	653	20	6	6 300 000	13 700 000	0,22	3,01	4,48	2,94	890 000	500	380
730	877	689	20	5	4 300 000	10 600 000	0,17	3,95	5,88	3,86	750 000	500	375
741	952	694	20	6	7 200 000	16 000 000	0,22	3,01	4,48	2,94	1 100 000	480	350
770	927	730	22	5	4 800 000	12 000 000	0,18	3,85	5,73	3,76	720 000	480	350
785	1 002	735	23	6	7 650 000	17 000 000	0,22	3,07	4,57	3	1 140 000	480	325
810	977	771	23	5	5 200 000	12 900 000	0,17	3,95	5,88	3,86	790 000	480	325
828	1 062	776	23	6	8 500 000	19 000 000	0,22	3,01	4,48	2,94	1 010 000	450	305
865	1 037	822	25	5	5 850 000	15 000 000	0,17	4,05	6,04	3,96	1 010 000	450	295
879	1 122	828	25	6	9 300 000	21 200 000	0,22	3,07	4,57	3	1 430 000	430	280
917	1 097	873	25	5	6 300 000	16 300 000	0,16	4,11	6,12	4,02	960 000	430	275
972	1 157	923	27	5	6 550 000	17 300 000	0,16	4,28	6,37	4,19	1 010 000	400	260

46713739

Роликоподшипники радиальные сферические двухрядные

со стяжной втулкой

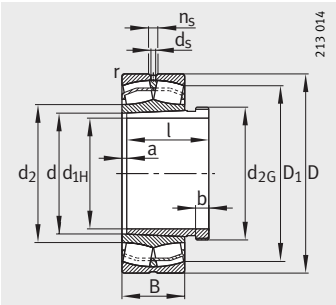

Исполнение E1

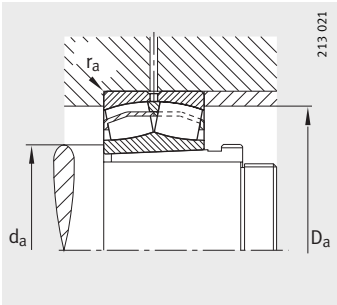

Присоединительные размеры

Таблица размеров · Размеры в мм

Условное обозначение			Масса m		Размеры										
Подшипник	X-life	Стяжная втулка	Подшипник ≈кг	Стяжная втулка ≈кг	d_{1H}	d	D	B	r мин.	D_1 ≈	d_2 ≈	d_s	n_s	a ≈	b
22208-E1-K	**XL**	**AH308**	0,517	0,089	**35**	40	80	23	1,1	70,4	48,6	3,2	4,8	3	6
21308-E1-K	**XL**	**AH308**	0,702	0,089	**35**	40	90	23	1,5	80,8	59,7	3,2	4,8	3	6
22308-E1-K	**XL**	**AH2308**	1,03	0,128	**35**	40	90	33	1,5	76	52,4	3,2	4,8	3	7
22209-E1-K	**XL**	**AH309**	0,577	0,108	**40**	45	85	23	1,1	75,6	54,8	3,2	4,8	3	6
21309-E1-K	**XL**	**AH309**	0,845	0,108	**40**	45	100	25	1,5	89,8	67,6	3,2	4,8	3	6
22309-E1-K	**XL**	**AH2309**	1,36	0,163	**40**	45	100	36	1,5	84,7	58,9	3,2	6,5	3	7
22210-E1-K	**XL**	**AHX310**	0,608	0,138	**45**	50	90	23	1,1	80,8	59,7	3,2	4,8	3	7
21310-E1-K	**XL**	**AHX310**	1,28	0,138	**45**	50	110	27	2	89,8	67,3	3,2	4,8	3	7
22310-E1-K	**XL**	**AHX2310**	1,86	0,213	**45**	50	110	40	2	92,6	63	3,2	6,5	3	9
22211-E1-K	**XL**	**AHX311**	0,825	0,164	**50**	55	100	25	1,5	89,8	67,3	3,2	4,8	3	7
21311-E1-K	**XL**	**AHX311**	1,19	0,164	**50**	55	120	29	2	98,3	71,4	3,2	6,5	3	7
22311-E1-K	**XL**	**AHX2311**	2,22	0,255	**50**	55	120	43	2	101,4	68,9	3,2	6,5	3	10
22311-E1-K-T41A	**XL**	**AHX2311**	2,22	0,255	**50**	55	120	43	2	101,4	68,9	3,2	6,5	3	10
22212-E1-K	**XL**	**AHX312**	1,09	0,195	**55**	60	110	28	1,5	98,7	71,4	3,2	6,5	3	8
21312-E1-K	**XL**	**AHX312**	1,78	0,195	**55**	60	130	31	2,1	112,5	84,4	3,2	6,5	3	8
22312-E1-K	**XL**	**AHX2312**	2,83	0,3	**55**	60	130	46	2,1	110,1	74,8	3,2	6,5	3	11
22312-E1-K-T41A	**XL**	**AHX2312**	2,83	0,3	**55**	60	130	46	2,1	110,1	74,8	3,2	6,5	3	11
22213-E1-K	**XL**	**AH313G**	1,52	0,224	**60**	65	120	31	1,5	107,3	79,1	3,2	6,5	3	8
21313-E1-K	**XL**	**AH313G**	2,42	0,224	**60**	65	140	33	2,1	126,8	94,9	3,2	6,5	3	8
22313-E1-K	**XL**	**AH2313G**	3,49	0,4	**60**	65	140	48	2,1	119,3	83,2	4,8	9,5	3	12
22313-E1-K-T41A	**XL**	**AH2313G**	3,49	0,4	**60**	65	140	48	2,1	119,3	83,2	4,8	9,5	3	12
22214-E1-K	**XL**	**AH314G**	1,61	0,25	**65**	70	125	31	1,5	112,5	84,4	3,2	6,5	4	8
21314-E1-K	**XL**	**AH314G**	3	0,25	**65**	70	150	35	2,1	126,2	94,9	3,2	6,5	4	8
22314-E1-K	**XL**	**AHX2314G**	4,12	0,407	**65**	70	150	51	2,1	128	86,7	4,8	9,5	4	12
22314-E1-K-T41A	**XL**	**AHX2314G**	4,12	0,407	**65**	70	150	51	2,1	128	86,7	4,8	9,5	4	12
22215-E1-K	**XL**	**AH315G**	1,68	0,284	**70**	75	130	31	1,5	117,7	89,8	3,2	6,5	4	8
21315-E1-K	**XL**	**AH315G**	2,86	0,284	**70**	75	160	37	2,1	135,2	99,7	3,2	6,5	4	8
22315-E1-K	**XL**	**AHX2315G**	5,06	0,5	**70**	75	160	55	2,1	136,3	92,4	4,8	9,5	4	12
22315-E1-K-T41A	**XL**	**AHX2315G**	5,06	0,5	**70**	75	160	55	2,1	136,3	92,4	4,8	9,5	4	12
22216-E1-K	**XL**	**AH316**	2,08	0,366	**75**	80	140	33	2	126,8	94,9	3,2	6,5	4	8
21316-E1-K	**XL**	**AH316**	2,65	0,366	**75**	80	170	39	2,1	135,4	99,8	3,2	6,5	4	8
22316-E1-K	**XL**	**AHX2316**	6,05	0,6	**75**	80	170	58	2,1	145,1	98,3	4,8	9,5	4	12
22316-E1-K-T41A	**XL**	**AHX2316**	6,05	0,6	**75**	80	170	58	2,1	145,1	98,3	4,8	9,5	4	12

		Присоединительные размеры			Грузоподъемность		Коэффициенты для расчета				Нагрузка предела усталости	Предельная частота вращения	Базовая тепловая частота вращения
Резьба d_{2G}	l	d_a мин.	D_a макс.	r_a макс.	дин. C_r Н	стат. C_{0r} Н	e	Y_1	Y_2	Y_0	C_{ur} Н	n_G мин$^{-1}$	n_B мин$^{-1}$
M45X1,5	29	47	73	1	101 000	91 000	0,28	2,41	3,59	2,35	11 800	10 000	6 200
M45X1,5	29	49	81	1,5	109 000	107 000	0,24	2,81	4,19	2,75	14 300	9 500	5 200
M45X1,5	40	49	81	1,5	156 000	149 000	0,36	1,86	2,77	1,82	13 100	7 500	5 500
M50X1,5	31	52	78	1	104 000	99 000	0,26	2,62	3,9	2,56	12 700	10 000	5 600
M50X1,5	31	54	91	1,5	129 000	130 000	0,23	2,92	4,35	2,86	17 300	8 500	5 500
M50X1,5	44	54	91	1,5	187 000	183 000	0,36	1,9	2,83	1,86	16 100	6 700	5 000
M55X2	35	57	83	1	109 000	107 000	0,24	2,81	4,19	2,75	14 300	9 500	5 100
M55X2	35	61	99	2	129 000	130 000	0,23	2,92	4,35	2,86	17 300	8 500	5 400
M55X2	50	61	99	2	229 000	223 000	0,36	1,86	2,77	1,82	20 300	6 000	4 800
M60X2	37	64	91	1,5	129 000	130 000	0,23	2,92	4,35	2,86	17 300	8 500	4 650
M60X2	37	66	109	2	160 000	155 000	0,24	2,84	4,23	2,78	20 200	6 300	5 100
M60X2	54	66	109	2	265 000	260 000	0,36	1,89	2,81	1,84	23 900	5 600	4 500
M60X2	54	66	109	2	265 000	260 000	0,36	1,89	2,81	1,84	23 900	5 600	4 500
M65X2	40	69	101	1,5	160 000	155 000	0,24	2,84	4,23	2,78	20 200	7 500	4 550
M65X2	40	72	118	2,1	211 000	226 000	0,23	2,95	4,4	2,89	28 000	6 300	4 100
M65X2	58	72	118	2,1	310 000	310 000	0,35	1,91	2,85	1,87	28 000	5 000	4 200
M65X2	58	72	118	2,1	310 000	310 000	0,35	1,91	2,85	1,87	28 000	5 000	4 200
M70X2	42	74	111	1,5	202 000	210 000	0,24	2,81	4,19	2,75	25 500	6 700	4 200
M70X2	42	77	128	2,1	249 000	270 000	0,22	3,14	4,67	3,07	33 500	5 000	3 600
M70X2	61	77	128	2,1	350 000	365 000	0,34	2	2,98	1,96	32 500	4 800	3 800
M70X2	61	77	128	2,1	350 000	365 000	0,34	2	2,98	1,96	32 500	4 800	3 800
M75X2	43	79	116	1,5	211 000	226 000	0,23	2,95	4,4	2,89	28 000	6 300	3 950
M75X2	43	82	138	2,1	249 000	270 000	0,22	3,14	4,67	3,07	33 500	5 000	3 950
M75X2	64	82	138	2,1	390 000	390 000	0,34	2	2,98	1,96	36 500	4 500	3 700
M75X2	64	82	138	2,1	390 000	390 000	0,34	2	2,98	1,96	36 500	4 500	3 700
M80X2	45	84	121	1,5	216 000	236 000	0,22	3,1	4,62	3,03	29 500	6 300	3 700
M80X2	45	87	148	2,1	305 000	325 000	0,22	3,04	4,53	2,97	38 500	4 800	3 750
M80X2	68	87	148	2,1	445 000	450 000	0,34	1,99	2,96	1,94	40 500	4 300	3 550
M80X2	68	87	148	2,1	445 000	450 000	0,34	1,99	2,96	1,94	40 500	4 300	3 550
M90X2	48	91	129	2	249 000	270 000	0,22	3,14	4,67	3,07	33 500	5 600	3 550
M90X2	48	92	158	2,1	305 000	325 000	0,22	3,04	4,53	2,97	38 500	4 800	4 050
M90X2	71	92	158	2,1	495 000	510 000	0,34	1,99	2,96	1,94	45 000	4 300	3 400
M90X2	71	92	158	2,1	495 000	510 000	0,34	1,99	2,96	1,94	45 000	4 300	3 400

Роликоподшипники радиальные сферические двухрядные

со стяжной втулкой

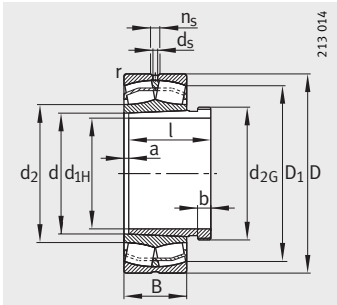

Исполнение E1

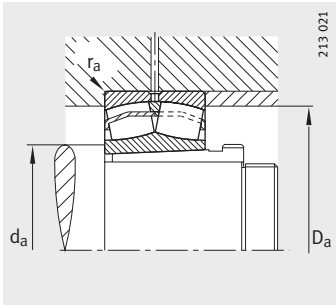

Присоединительные размеры

Таблица размеров (продолжение) · Размеры в мм

Условное обозначение			Масса m		Размеры										
Подшипник	X-life	Стяжная втулка	Подшипник ≈кг	Стяжная втулка ≈кг	d_{1H}	d	D	B	r мин.	D_1 ≈	d_2 ≈	d_s	n_s	a ≈	b
22217-E1-K	**XL**	**AHX317**	2,59	0,43	**80**	85	150	36	2	135,4	99,7	3,2	6,5	4	9
21317-E1-K	**XL**	**AHX317**	5,37	0,43	**80**	85	180	41	3	143,9	106,1	4,8	9,5	4	9
22317-E1-K	**XL**	**AHX2317**	7,06	0,7	**80**	85	180	60	3	154,2	104,4	4,8	9,5	4	13
22317-E1-K-T41A	**XL**	**AHX2317**	7,06	0,7	**80**	85	180	60	3	154,2	104,4	4,8	9,5	4	13
22218-E1-K	**XL**	**AHX318**	3,35	0,466	**85**	90	160	40	2	143,9	106,1	3,2	6,5	4	9
23218-E1A-K-M	**XL**	**AHX3218**	4,34	0,6	**85**	90	160	52,4	2	140	–	3,2	6,5	4	10
23218-E1-K-TVPB	**XL**	**AHX3218**	4,08	0,6	**85**	90	160	52,4	2	140	104,1	3,2	6,5	4	10
21318-E1-K	**XL**	**AHX318**	6,26	0,466	**85**	90	190	43	3	152,7	112,6	4,8	9,5	4	9
22318-E1-K	**XL**	**AHX2318**	8,33	0,8	**85**	90	190	64	3	162,5	110,2	6,3	12,2	4	14
22318-E1-K-T41A	**XL**	**AHX2318**	8,33	0,8	**85**	90	190	64	3	162,5	110,2	6,3	12,2	4	14
22219-E1-K	**XL**	**AHX319**	4,04	0,54	**90**	95	170	43	2,1	152,7	112,6	4,8	9,5	4	10
21319-E1-K-TVPB	**XL**	**AHX319**	6,53	0,54	**90**	95	200	45	3	169,4	124,3	4,8	9,5	4	10
22319-E1-K	**XL**	**AHX2319**	9,46	0,894	**90**	95	200	67	3	171,2	116	6,3	12,2	4	16
22319-E1-K-T41A	**XL**	**AHX2319**	9,46	0,894	**90**	95	200	67	3	171,2	116	6,3	12,2	4	16
23120-E1A-K-M	**XL**	**AHX3120**	4,23	0,654	**95**	100	165	52	2	146,3	–	3,2	6,5	4	11
23120-E1-K-TVPB	**XL**	**AHX3120**	4,06	0,654	**95**	100	165	52	2	146,3	113,9	3,2	6,5	4	11
22220-E1-K	**XL**	**AHX320**	4,91	0,595	**95**	100	180	46	2,1	161,4	119	4,8	9,5	4	10
23220-E1A-K-M	**XL**	**AHX3220**	6,33	0,765	**95**	100	180	60,3	2,1	156,7	–	4,8	9,5	4	11
23220-E1-K-TVPB	**XL**	**AHX3220**	6,13	0,765	**95**	100	180	60,3	2,1	156,7	116,7	4,8	9,5	4	11
21320-E1-K-TVPB	**XL**	**AHX320**	8,08	0,595	**95**	100	215	47	3	182	132	4,8	9,5	4	10
22320-E1-K	**XL**	**AHX2320**	13,1	1,01	**95**	100	215	73	3	184,7	130,2	6,3	12,2	4	16
22320-E1-K-T41A	**XL**	**AHX2320**	13,1	1,01	**95**	100	215	73	3	184,7	130,2	6,3	12,2	4	16
23122-E1A-K-M	**XL**	**AHX3122**	5,1	0,774	**105**	110	180	56	2	160	–	4,8	9,5	4	11
23122-E1-K-TVPB	**XL**	**AHX3122**	4,95	0,774	**105**	110	180	56	2	160	124,6	4,8	9,5	4	11
24122-E1-K30	**XL**	**AH24122**	6,76	0,725	**105**	110	180	69	2	155,3	125,6	3,2	6,5	9	13
22222-E1-K	**XL**	**AHX3122**	6,82	0,774	**105**	110	200	53	2,1	178,7	129,4	4,8	9,5	4	11
23222-E1A-K-M	**XL**	**AHX3222A**	9,32	0,974	**105**	110	200	69,8	2,1	172,7	–	4,8	9,5	4	11
23222-E1-K-TVPB	**XL**	**AHX3222A**	8,82	0,974	**105**	110	200	69,8	2,1	172,7	129,1	4,8	9,5	4	11
21322-E1-K-TVPB	**XL**	**AHX322**	10,9	0,663	**105**	110	240	50	3	202,5	146,4	6,3	12,2	4	12
22322-E1-K	**XL**	**AHX2322G**	17,4	1,24	**105**	110	240	80	3	204,9	143,1	8	15	4	16
22322-E1-K-T41A	**XL**	**AHX2322G**	17,4	1,24	**105**	110	240	80	3	204,9	143,1	8	15	4	16

		Присоединительные размеры			Грузоподъемность		Коэффициенты для расчета				Нагрузка предела усталости	Предельная частота вращения	Базовая тепловая частота вращения
Резьба d_{2G}	l	d_a мин.	D_a макс.	r_a макс.	дин. C_r Н	стат. C_{0r} Н	e	Y_1	Y_2	Y_0	C_{ur} Н	n_G мин$^{-1}$	n_B мин$^{-1}$
M95X2	52	96	139	2	305 000	325 000	0,22	3,04	4,53	2,97	38 500	5 300	3 450
M95X2	52	99	166	2,5	345 000	375 000	0,23	2,9	4,31	2,83	42 500	4 800	3 800
M95X2	74	99	166	2,5	540 000	560 000	0,33	2,04	3,04	2	50 000	4 000	3 200
M95X2	74	99	166	2,5	540 000	560 000	0,33	2,04	3,04	2	50 000	4 000	3 200
M100X2	53	101	149	2	345 000	375 000	0,23	2,9	4,31	2,83	42 500	4 800	3 400
M100X2	63	101	149	2	445 000	520 000	0,31	2,2	3,27	2,15	48 500	4 300	2 650
M100X2	63	101	149	2	445 000	520 000	0,31	2,2	3,27	2,15	48 500	4 300	2 650
M100X2	53	104	176	2,5	380 000	415 000	0,24	2,87	4,27	2,8	47 000	4 500	3 600
M100X2	79	104	176	2,5	610 000	630 000	0,33	2,03	3,02	1,98	55 000	3 600	3 000
M100X2	79	104	176	2,5	610 000	630 000	0,33	2,03	3,02	1,98	55 000	3 600	3 000
M105X2	57	107	158	2,1	380 000	415 000	0,24	2,87	4,27	2,8	47 000	4 500	3 300
M105X2	57	109	186	2,5	430 000	460 000	0,22	3,04	4,53	2,97	47 500	4 000	3 200
M105X2	85	109	186	2,5	670 000	700 000	0,33	2,03	3,02	1,98	60 000	3 000	2 800
M105X2	85	109	186	2,5	670 000	700 000	0,33	2,03	3,02	1,98	60 000	3 000	2 800
M110X2	64	111	154	2	450 000	570 000	0,28	2,37	3,53	2,32	52 000	4 300	2 750
M110X2	64	111	154	2	450 000	570 000	0,28	2,37	3,53	2,32	52 000	4 300	2 750
M110X2	59	112	168	2,1	430 000	475 000	0,24	2,84	4,23	2,78	52 000	4 300	3 150
M110X2	73	112	168	2,1	550 000	660 000	0,31	2,15	3,2	2,1	60 000	3 600	2 410
M110X2	73	112	168	2,1	550 000	660 000	0,31	2,15	3,2	2,1	60 000	3 600	2 410
M110X2	59	114	201	2,5	495 000	530 000	0,22	3,14	4,67	3,07	61 000	3 600	3 050
M110X2	90	114	201	2,5	810 000	920 000	0,33	2,03	3,02	1,98	75 000	3 000	2 380
M110X2	90	114	201	2,5	810 000	920 000	0,33	2,03	3,02	1,98	75 000	3 000	2 380
M120X2	68	121	169	2	530 000	680 000	0,28	2,41	3,59	2,35	61 000	4 000	2 550
M120X2	68	121	169	2	530 000	680 000	0,28	2,39	3,56	2,34	61 000	4 000	2 550
M115X2	82	121	169	2	530 000	750 000	0,32	1,96	2,92	1,92	84 000	2 800	1 960
M120X2	68	122	188	2,1	550 000	600 000	0,25	2,71	4,04	2,65	62 000	4 000	3 000
M120X2	82	122	188	2,1	710 000	870 000	0,33	2,06	3,06	2,01	72 000	3 000	2 100
M120X2	82	122	188	2,1	710 000	870 000	0,33	2,06	3,06	2,01	72 000	3 000	2 100
M120X2	63	124	226	2,5	600 000	640 000	0,21	3,24	4,82	3,16	69 000	3 000	2 700
M120X2	98	124	226	2,5	950 000	1 070 000	0,33	2,07	3,09	2,03	91 000	2 600	2 130
M120X2	98	124	226	2,5	950 000	1 070 000	0,33	2,07	3,09	2,03	91 000	2 600	2 130

Роликоподшипники радиальные сферические двухрядные

со стяжной втулкой

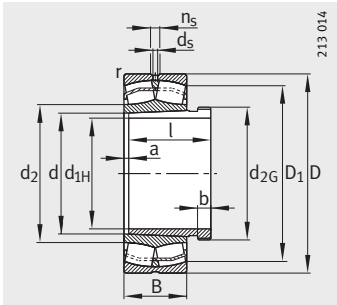

Исполнение E1

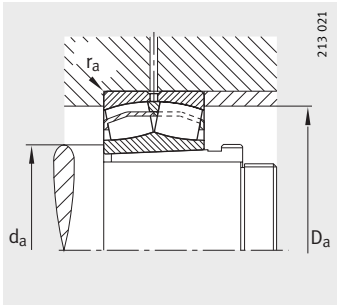

Присоединительные размеры, исполнение E1

Таблица размеров (продолжение) · Размеры в мм

Условное обозначение			Масса m		Размеры										
Подшипник	X-life	Стяжная втулка	Подшипник ≈кг	Стяжная втулка ≈кг	d_{1H}	d	D	B	r мин.	D_1 ≈	d_2 ≈	d_s	n_s	a ≈	b
23024-E1A-K-M	**XL**	**AHX3024**	4,09	0,741	**115**	120	180	46	2	164,7	–	3,2	6,5	4	13
23024-E1-K-TVPB	**XL**	**AHX3024**	3,67	0,741	**115**	120	180	46	2	164,7	133	3,2	6,5	4	13
24024-E1-K30+AH	**XL**	**AH24024**	5,32	0,694	**115**	120	180	60	2	159,8	134,4	3,2	6,5	9	13
23124-E1A-K-M	**XL**	**AHX3124**	7,57	0,954	**115**	120	200	62	2	177,4	–	4,8	9,5	4	12
23124-E1-K-TVPB	**XL**	**AHX3124**	7,06	0,954	**115**	120	200	62	2	177,4	136,2	4,8	9,5	4	12
24124-E1-K30+AH	**XL**	**AH24124**	10	1	**115**	120	200	80	2	170,7	136,7	3,2	6,5	9	13
22224-E1-K	**XL**	**AHX3124**	8,84	0,954	**115**	120	215	58	2,1	192	141,8	6,3	12,2	4	12
23224-E1A-K-M	**XL**	**AHX3224A**	11,4	1,2	**115**	120	215	76	2,1	185,5	–	4,8	9,5	4	13
23224-E1-K-TVPB	**XL**	**AHX3224A**	11,1	1,2	**115**	120	215	76	2,1	185,5	139	4,8	9,5	4	13
22324-E1-K	**XL**	**AHX2324G**	22,1	1,5	**115**	120	260	86	3	222,4	150,7	8	15	4	17
22324-E1-K-T41A	**XL**	**AHX2324G**	22,1	1,5	**115**	120	260	86	3	222,4	150,7	8	15	4	17
23026-E1A-K-M	**XL**	**AHX3026**	5,7	0,916	**125**	130	200	52	2	182,3	–	4,8	9,5	4	14
23026-E1-K-TVPB	**XL**	**AHX3026**	5,42	0,916	**125**	130	200	52	2	182,3	145,9	4,8	9,5	4	19
24026-E1-K30+AH	**XL**	**AH24026**	7,83	0,875	**125**	130	200	69	2	176,1	146,2	3,2	6,5	10	14
23126-E1A-K-M	**XL**	**AHX3126**	8,1	1,1	**125**	130	210	64	2	187,3	–	4,8	9,5	4	12
23126-E1-K-TVPB	**XL**	**AHX3126**	7,82	1,1	**125**	130	210	64	2	187,3	146	4,8	9,5	4	12
24126-E1-K30+AH	**XL**	**AH24126**	10,3	1,12	**125**	130	210	80	2	181,5	148,4	3,2	6,5	10	14
22226-E1-K	**XL**	**AHX3126**	10,9	1,1	**125**	130	230	64	3	205	151,7	6,3	12,2	4	12
23226-E1A-K-M	**XL**	**AHX3226G**	13,6	1,5	**125**	130	230	80	3	199,3	–	4,8	9,5	4	15
23226-E1-K-TVPB	**XL**	**AHX3226G**	12,6	1,5	**125**	130	230	80	3	199,3	150	4,8	9,5	4	15
22326-E1-K	**XL**	**AHX2326G**	27,4	1,8	**125**	130	280	93	4	239,5	162,2	9,5	17,7	4	19
22326-E1-K-T41A	**XL**	**AHX2326G**	27,4	1,8	**125**	130	280	93	4	239,5	162,2	9,5	17,7	4	19
23028-E1A-K-M	**XL**	**AHX3028**	6	1,01	**135**	140	210	53	2	192,3	–	4,8	9,5	5	14
23028-E1-K-TVPB	**XL**	**AHX3028G**	5,81	1,01	**135**	140	210	53	2	192,3	155,4	4,8	9,5	5	14
24028-E1-K30+AH	**XL**	**AH24028**	8,29	0,944	**135**	140	210	69	2	186,8	157,1	3,2	6,5	10	14
23128-E1A-K-M	**XL**	**AHX3128**	7,78	1,28	**135**	140	225	68	2,1	201	–	4,8	9,5	5	14
23128-E1-K-TVPB	**XL**	**AHX3128**	9,46	1,28	**135**	140	225	68	2,1	201	157,1	4,8	9,5	5	14
24128-E1-K30+AH	**XL**	**AH24128**	12,1	1,28	**135**	140	225	85	2,1	194,8	158,9	4,8	9,5	10	14
22228-E1-K	**XL**	**AHX3128**	13,7	1,28	**135**	140	250	68	3	223,4	164,9	6,3	12,2	5	14
23228-E1A-K-M	**XL**	**AHX3228G**	17,6	1,72	**135**	140	250	88	3	216	–	6,3	12,2	5	15
23228-E1-K-TVPB	**XL**	**AHX3228G**	17,1	1,72	**135**	140	250	88	3	216	162	6,3	12,2	5	15
22328-E1-K	**XL**	**AHX2328G**	34,4	2,21	**135**	140	300	102	4	255,7	173,5	9,5	17,7	5	20
22328-E1-K-T41A	**XL**	**AHX2328G**	34,4	2,21	**135**	140	300	102	4	255,7	173,5	9,5	17,7	5	20

		Присоединительные размеры			Грузоподъемность		Коэффициенты для расчета				Нагрузка предела усталости	Предельная частота вращения	Базовая тепловая частота вращения
Резьба d_{2G}	l	d_a мин.	D_a макс.	r_a макс.	дин. C_r Н	стат. C_{0r} Н	e	Y_1	Y_2	Y_0	C_{ur} Н	n_G мин$^{-1}$	n_B мин$^{-1}$
M130X2	60	128,8	171,2	2	430 000	580 000	0,22	3,04	4,53	2,97	58 000	4 300	2 800
M130X2	60	128,8	171,2	2	430 000	580 000	0,22	3,04	4,53	2,97	58 000	4 300	2 800
M125X2	73	128,8	171,2	2	450 000	690 000	0,27	2,33	3,47	2,28	84 000	4 000	2 260
M130X2	75	131	189	2	630 000	800 000	0,28	2,39	3,56	2,34	73 000	3 400	2 290
M130X2	75	131	189	2	630 000	800 000	0,28	2,39	3,56	2,34	73 000	3 400	2 290
M130X2	93	131	189	2	680 000	950 000	0,34	1,84	2,74	1,8	101 000	2 600	1 580
M130X2	75	132	203	2,1	640 000	740 000	0,25	2,71	4,04	2,65	71 000	3 400	2 700
M130X2	90	132	203	2,1	820 000	1 020 000	0,33	2,03	3,02	1,98	80 000	2 800	1 910
M130X2	90	132	203	2,1	820 000	1 020 000	0,33	2,03	3,02	1,98	80 000	2 800	1 910
M130X2	105	134	246	2,5	1 080 000	1 170 000	0,33	2,06	3,06	2,01	103 000	2 600	2 000
M130X2	105	134	246	2,5	1 080 000	1 170 000	0,33	2,06	3,06	2,01	103 000	2 600	2 000
M140X2	67	138,8	191,2	2	540 000	730 000	0,23	2,95	4,4	2,89	70 000	3 600	2 600
M140X2	67	138,8	191,2	2	540 000	730 000	0,23	2,95	4,4	2,89	70 000	3 600	2 600
M135X2	83	138,8	191,2	2	570 000	860 000	0,28	2,21	3,29	2,16	101 000	3 000	2 010
M140X2	78	141	199	2	680 000	890 000	0,28	2,45	3,64	2,39	79 000	3 000	2 110
M140X2	78	141	199	2	680 000	890 000	0,28	2,45	3,64	2,39	79 000	3 000	2 110
M140X2	94	141	199	2	710 000	1 050 000	0,32	1,98	2,94	1,93	110 000	2 600	1 460
M140X2	78	144	216	2,5	760 000	890 000	0,26	2,62	3,9	2,56	79 000	3 000	2 500
M140X2	98	144	216	2,5	910 000	1 150 000	0,33	2,07	3,09	2,03	89 000	2 600	1 740
M140X2	98	144	216	2,5	910 000	1 150 000	0,33	2,07	3,09	2,03	89 000	2 600	1 740
M140X2	115	147	263	3	1 250 000	1 370 000	0,33	2,06	3,06	2,01	117 000	2 400	1 820
M140X2	115	147	263	3	1 250 000	1 370 000	0,33	2,06	3,06	2,01	117 000	2 400	1 820
M150X2	68	148,8	201,2	2	570 000	800 000	0,22	3,07	4,57	3	76 000	3 600	2 390
M150X2	68	148,8	201,2	2	570 000	800 000	0,22	3,07	4,57	3	76 000	3 600	2 390
M145X2	83	148,8	201,2	2	590 000	930 000	0,27	2,37	3,53	2,32	109 000	3 400	1 860
M150X2	83	152	213	2,1	760 000	1 010 000	0,27	2,49	3,71	2,43	88 000	2 800	1 930
M150X2	83	152	213	2,1	760 000	1 010 000	0,27	2,49	3,71	2,43	88 000	2 800	1 930
M150X2	99	152	213	2,1	800 000	1 190 000	0,32	1,99	2,96	1,94	124 000	2 400	1 320
M150X2	83	154	236	2,5	870 000	1 040 000	0,25	2,67	3,97	2,61	97 000	2 400	2 250
M150X2	104	154	236	2,5	1 090 000	1 400 000	0,33	2,04	3,04	2	113 000	2 400	1 550
M150X2	104	154	236	2,5	1 090 000	1 400 000	0,33	2,04	3,04	2	113 000	2 400	1 550
M150X2	125	157	283	3	1 460 000	1 630 000	0,34	2	2,98	1,96	132 000	2 200	1 660
M150X2	125	157	283	3	1 460 000	1 630 000	0,34	2	2,98	1,96	132 000	2 200	1 660

Роликоподшипники радиальные сферические двухрядные

со стяжной втулкой

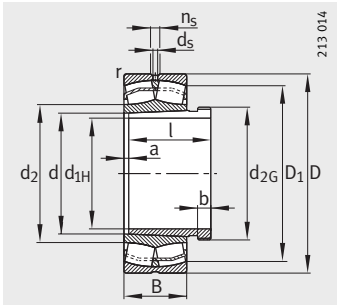

Исполнение E1

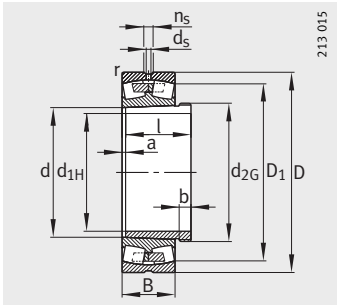

Со средним бортиком

Таблица размеров (продолжение) · Размеры в мм

Условное обозначение			Масса m		Размеры										
Подшипник	X-life	Стяжная втулка	Подшипник ≈кг	Стяжная втулка ≈кг	d_{1H}	d	D	B	r мин.	D_1 ≈	d_2 ≈	d_s	n_s	a ≈	b
23030-E1A-K-M	**XL**	**AHX3030**	7,33	1,15	**145**	150	225	56	2,1	206,3	–	4,8	9,5	5	15
23030-E1-K-TVPB	**XL**	**AHX3030**	7,29	1,15	**145**	150	225	56	2,1	206,3	166,6	4,8	9,5	5	15
24030-E1-K30	**XL**	**AH24030**	10,4	1,1	**145**	150	225	75	2,1	199,7	168,1	3,2	6,5	11	15
23130-E1A-K-M	**XL**	**AHX3130G**	15,8	1,64	**145**	150	250	80	2,1	220,8	–	6,3	12,2	5	15
23130-E1-K-TVPB	**XL**	**AHX3130G**	14,5	1,64	**145**	150	250	80	2,1	220,8	170,1	6,3	12,2	5	15
24130-E1-K30	**XL**	**AH24130**	18,8	1,61	**145**	150	250	100	2,1	213	170,4	4,8	9,5	11	15
22230-E1-K	**XL**	**AHX3130G**	17,8	1,64	**145**	150	270	73	3	240,8	177,9	8	15	5	15
23230-E1A-K-M	**XL**	**AHX3230G**	22,9	2,07	**145**	150	270	96	3	232,6	–	6,3	12,2	5	17
23230-E1-K-TVPB	**XL**	**AHX3230G**	22,3	2,07	**145**	150	270	96	3	232,6	174	6,3	12,2	5	17
22330-E1-K	**XL**	**AHX2330G**	41,2	2,6	**145**	150	320	108	4	273,2	185,3	9,5	17,7	5	24
22330-E1-K-T41A	**XL**	**AHX2330G**	41,2	2,6	**145**	150	320	108	4	273,2	185,3	9,5	17,7	5	24
23032-E1A-K-M	**XL**	**AH3032**	9,42	2,04	**150**	160	240	60	2,1	219,9	–	6,3	12,2	5	16
23032-E1-K-TVPB	**XL**	**AH3032**	8,67	2,04	**150**	160	240	60	2,1	219,9	177	6,3	12,2	5	16
24032-E1-K30	**XL**	**AH24032**	12,4	2,27	**150**	160	240	80	2,1	212,9	179,2	4,8	9,5	11	15
23132-E1A-K-M	**XL**	**AH3132A**	18,6	2,87	**150**	160	270	86	2,1	238,3	–	8	15	5	16
23132-E1-K-TVPB	**XL**	**AH3132A**	18,4	2,87	**150**	160	270	86	2,1	238,3	183,2	8	15	5	16
24132-E1-K30	**XL**	**AH24132**	23,6	3,02	**150**	160	270	109	2,1	228,9	183,6	4,8	9,5	11	15
22232-E1-K	**XL**	**AH3132A**	22,4	2,87	**150**	160	290	80	3	258,2	190,9	8	15	5	16
23232-E1A-K-M	**XL**	**AH3232G**	28,5	3,6	**150**	160	290	104	3	249,3	–	8	15	6	20
23232-E1-K-TVPB	**XL**	**AH3232G**	27,7	3,6	**150**	160	290	104	3	249,3	186,7	8	15	6	20
22332-K-MB	–	**AH2332G**	50,1	4,24	**150**	160	340	114	4	288,3	–	9,5	17,7	6	24
23034-E1A-K-M	**XL**	**AH3034**	12	2,43	**160**	170	260	67	2,1	237,2	–	6,3	12,2	5	17
23034-E1-K-TVPB	**XL**	**AH3034**	11,9	2,43	**160**	170	260	67	2,1	237,2	189,8	6,3	12,2	5	17
24034-E1-K30	**XL**	**AH24034**	16,7	2,7	**160**	170	260	90	2,1	228,8	190	4,8	9,5	11	16
23134-E1A-K-M	**XL**	**AH3134A**	19,5	3,09	**160**	170	280	88	2,1	248,1	194,2	8	15	5	16
23134-E1-K-TVPB	**XL**	**AH3134A**	19,9	3,09	**160**	170	280	88	2,1	248,1	193,4	8	15	5	16
24134-E1-K30	**XL**	**AH24134**	26	3,25	**160**	170	280	109	2,1	240	194,2	4,8	9,5	11	16
22234-E1-K	**XL**	**AH3134A**	27,1	3,09	**160**	170	310	86	4	275,4	199,8	9,5	17,7	5	16
23234-E1A-K-M	**XL**	**AH3234G**	34,6	4,25	**160**	170	310	110	4	267,4	–	8	15	6	24
23234-E1-K-TVPB	**XL**	**AH3234G**	33,1	4,25	**160**	170	310	110	4	267,4	199,8	8	15	6	24
22334-K-MB	–	**AH2334G**	56,9	4,76	**160**	170	360	120	4	304,2	–	9,5	17,7	6	24

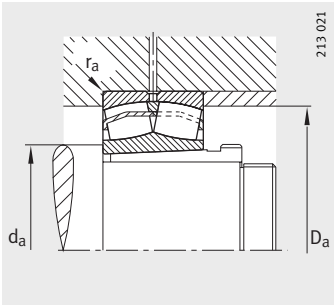

Присоединительные размеры, исполнение E1

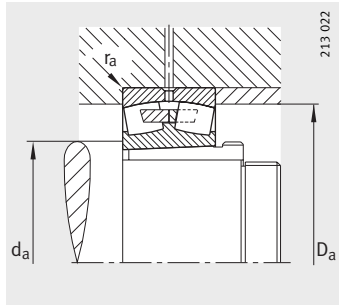

Присоединительные размеры, со средним бортиком

		Присоединительные размеры			Грузоподъемность		Коэффициенты для расчета				Нагрузка предела усталости	Предельная частота вращения	Базовая тепловая частота вращения
Резьба d_{2G}	l	d_a мин.	D_a макс.	r_a макс.	дин. C_r Н	стат. C_{0r} Н	e	Y_1	Y_2	Y_0	C_{ur} Н	n_G мин$^{-1}$	n_B мин$^{-1}$
M160X3	72	160,2	214,8	2,1	630 000	880 000	0,22	3,1	4,62	3,03	85 000	3 400	2 210
M160X3	72	160,2	214,8	2,1	630 000	880 000	0,22	3,1	4,62	3,03	85 000	3 400	2 210
M155X3	90	160,2	214,8	2,1	680 000	1 090 000	0,27	2,32	3,45	2,26	123 000	2 800	1 820
M160X3	96	162	238	2,1	1 000 000	1 330 000	0,29	2,32	3,45	2,26	143 000	2 600	1 720
M160X3	96	162	238	2,1	1 000 000	1 330 000	0,29	2,32	3,45	2,26	143 000	2 600	1 720
M160X3	115	162	238	2,1	1 050 000	1 520 000	0,34	1,83	2,72	1,79	149 000	2 200	1 270
M160X3	96	164	256	2,5	1 010 000	1 210 000	0,25	2,69	4	2,63	111 000	2 600	2 050
M160X3	114	164	256	2,5	1 280 000	1 660 000	0,33	2,02	3	1,97	129 000	2 200	1 400
M160X3	114	164	256	2,5	1 280 000	1 660 000	0,33	2,02	3	1,97	129 000	2 200	1 400
M160X3	135	167	303	3	1 640 000	1 850 000	0,33	2,02	3	1,97	148 000	2 000	1 520
M160X3	135	167	303	3	1 640 000	1 850 000	0,33	2,02	3	1,97	148 000	2 000	1 520
M170X3	77	170,2	229,8	2,1	720 000	1 010 000	0,22	3,1	4,62	3,03	94 000	2 800	2 060
M170X3	77	170,2	229,8	2,1	720 000	1 010 000	0,22	3,1	4,62	3,03	94 000	2 800	2 060
M170X3	95	170,2	229,8	2,1	770 000	1 240 000	0,27	2,32	3,45	2,26	137 000	2 650	1 660
M170X3	103	172	258	2,1	1 160 000	1 550 000	0,29	2,32	3,45	2,26	164 000	2 400	1 560
M170X3	103	172	258	2,1	1 160 000	1 550 000	0,29	2,32	3,45	2,26	164 000	2 400	1 590
M170X3	124	172	258	2,1	1 220 000	1 800 000	0,35	1,8	2,69	1,76	168 000	1 800	1 150
M170X3	103	174	276	2,5	1 150 000	1 400 000	0,26	2,64	3,93	2,58	125 000	2 600	1 900
M170X3	124	174	276	2,5	1 460 000	1 910 000	0,34	2	2,98	1,96	146 000	2 200	1 280
M170X3	124	174	276	2,5	1 460 000	1 910 000	0,34	2	2,98	1,96	146 000	2 200	1 280
M170X3	140	177	323	3	1 430 000	1 900 000	0,37	1,8	2,69	1,76	121 000	2 000	1 490
M180X3	85	180,2	249,8	2,1	880 000	1 230 000	0,23	2,98	4,44	2,92	146 000	2 600	1 890
M180X3	85	180,2	249,8	2,1	870 000	1 230 000	0,23	2,98	4,44	2,92	146 000	2 600	1 890
M180X3	106	180,2	249,8	2,1	940 000	1 480 000	0,29	2,2	3,27	2,15	159 000	2 400	1 540
M180X3	104	182	268	2,1	1 220 000	1 690 000	0,28	2,37	3,53	2,32	174 000	2 400	1 460
M180X3	104	182	268	2,1	1 220 000	1 690 000	0,28	2,37	3,53	2,32	174 000	2 400	1 460
M180X3	125	182	268	2,1	1 260 000	1 900 000	0,33	1,9	2,83	1,86	179 000	1 800	1 060
M180X3	104	187	293	3	1 320 000	1 570 000	0,26	2,6	3,87	2,54	140 000	2 400	1 780
M180X3	134	187	293	3	1 640 000	2 170 000	0,33	2,03	3,02	1,98	163 000	2 000	1 160
M180X3	134	187	293	3	1 640 000	2 170 000	0,33	2,03	3,02	1,98	163 000	2 000	1 160
M180X3	146	187	343	3	1 600 000	2 120 000	0,37	1,83	2,72	1,79	134 000	1 800	1 380

46729611

Роликоподшипники радиальные сферические двухрядные

со стяжной втулкой

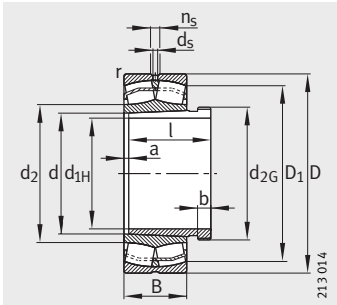

Исполнение E1

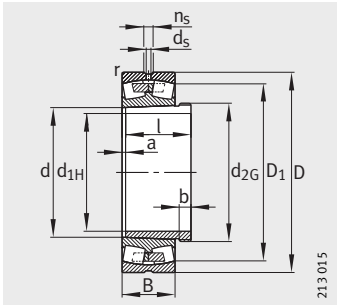

Со средним бортиком

Таблица размеров (продолжение) · Размеры в мм

Условное обозначение			Масса m		Размеры										
Подшипник	X-life	Стяжная втулка	Подшипник ≈кг	Стяжная втулка ≈кг	d_{1H}	d	D	B	r мин.	D_1 ≈	d_2 ≈	d_s	n_s	a ≈	b
23936-S-K-MB	–	**AH3936**	7,76	1,91	**170**	180	250	52	2	230,9	–	4,8	9,5	5	13
23036-E1A-K-M	**XL**	**AH3036**	16	2,84	**170**	180	280	74	2,1	254,3	–	8	15	6	17
23036-E1-K-TVPB	**XL**	**AH3036**	15,6	2,84	**170**	180	280	74	2,1	254,3	201,8	8	15	6	17
24036-E1-K30	**XL**	**AH24036**	22,7	3,18	**170**	180	280	100	2,1	244,6	201,7	4,8	9,5	11	16
23136-E1A-K-M	**XL**	**AH3136A**	25,5	3,77	**170**	180	300	96	3	264,8	–	8	15	6	19
23136-E1-K-TVPB	**XL**	**AH3136A**	25,9	3,77	**170**	180	300	96	3	264,8	204,1	8	15	6	19
24136-E1-K30	**XL**	**AH24136**	33,2	3,72	**170**	180	300	118	3	256,2	204,9	6,3	12,2	11	16
22236-E1-K	**XL**	**AH2236G**	28,5	3,3	**170**	180	320	86	4	285,9	211,3	9,5	17,7	5	17
23236-E1A-K-M	**XL**	**AH3236G**	37	4,8	**170**	180	320	112	4	277,3	–	8	15	6	25
23236-E1-K-TVPB	**XL**	**AH3236G**	36	4,8	**170**	180	320	112	4	277,3	210,6	8	15	6	25
22336-K-MB	–	**AH2336G**	66,7	5,4	**170**	180	380	126	4	323,4	–	12,5	23,5	6	26
23038-E1A-K-M	**XL**	**AH3038G**	17,7	3,16	**180**	190	290	75	2,1	264,5	–	8	15	6	18
23038-E1-K-TVPB	**XL**	**AH3038G**	16,3	3,16	**180**	190	290	75	2,1	264,5	211,9	8	15	6	18
24038-E1-K30	**XL**	**AH24038**	23,8	3,46	**180**	190	290	100	2,1	255,5	212	4,8	9,5	13	18
23138-E1A-K-M	**XL**	**AH3138G**	32,4	4,4	**180**	190	320	104	3	281,6	–	8	15	6	20
23138-E1-K-TVPB	**XL**	**AH3138G**	30,3	4,4	**180**	190	320	104	3	281,6	217	8	15	6	20
24138-E1-K30	**XL**	**AH24138**	41,4	4,37	**180**	190	320	128	3	271,6	217,5	6,3	12,2	13	18
22238-K-MB	–	**AH2238G**	36,2	3,8	**180**	190	340	92	4	296	–	9,5	17,7	5	18
23238-B-K-MB	–	**AH3238G**	46	5,3	**180**	190	340	120	4	291,2	–	9,5	17,7	7	25
22338-K-MB	–	**AH2338G**	77,3	6,04	**180**	190	400	132	5	338,2	–	12,5	23,5	7	26
23940-S-K-MB	–	**AH3940**	11,5	2,62	**190**	200	280	60	2,1	256,9	–	6,3	12,2	6	16
23040-E1A-K-M	**XL**	**AH3040G**	21,4	3,57	**190**	200	310	82	2,1	281,6	–	8	15	6	19
23040-E1-K-TVPB	**XL**	**AH3040G**	20,8	3,57	**190**	200	310	82	2,1	281,6	223,4	8	15	6	19
24040-E1-K30	**XL**	**AH24040**	30,3	3,93	**190**	200	310	109	2,1	271,6	223,7	6,3	12,2	13	18
23140-B-K-MB	–	**AH3140**	41,7	5,5	**190**	200	340	112	3	293,3	–	9,5	17,7	6	21
24140-B-K30	–	**AH24140**	51,6	5	**190**	200	340	140	3	285,9	–	6,3	12,2	13	18
22240-B-K-MB	–	**AH2240**	42,3	4,73	**190**	200	360	98	4	312	–	9,5	17,7	5	19
23240-B-K-MB	–	**AH3240**	55,8	6,59	**190**	200	360	128	4	307,5	–	9,5	17,7	7	24
22340-K-MB	–	**AH2340**	89,5	7,6	**190**	200	420	138	5	357,4	–	12,5	23,5	7	30

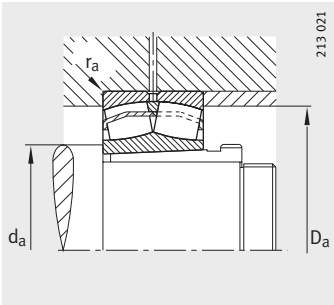

Присоединительные размеры, исполнение E1

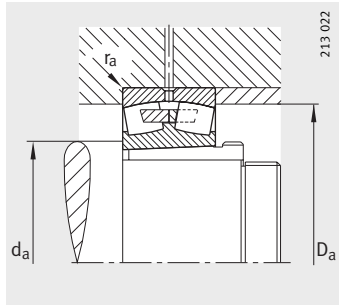

Присоединительные размеры, со средним бортиком

		Присоединительные размеры			Грузоподъемность		Коэффициенты для расчета				Нагрузка предела усталости	Предельная частота вращения	Базовая тепловая частота вращения
Резьба d_{2G}	l	d_a мин.	D_a макс.	r_a макс.	дин. C_r Н	стат. C_{0r} Н	e	Y_1	Y_2	Y_0	C_{ur} Н	n_G мин$^{-1}$	n_B мин$^{-1}$
M190X3	66	188,8	241,2	2	440 000	850 000	0,2	3,42	5,09	3,34	57 000	2 200	1 850
M190X3	92	190,2	269,8	2,1	1 040 000	1 450 000	0,23	2,9	4,31	2,83	170 000	2 600	1 760
M190X3	92	190,2	269,8	2,1	1 040 000	1 450 000	0,23	2,9	4,31	2,83	170 000	2 600	1 760
M190X3	116	190,2	269,8	2,1	1 130 000	1 770 000	0,3	2,1	3,13	2,06	181 000	2 200	1 420
M190X3	116	194	286	2,5	1 420 000	1 950 000	0,29	2,32	3,45	2,26	196 000	2 200	1 350
M190X3	116	194	286	2,5	1 420 000	1 950 000	0,29	2,32	3,45	2,26	196 000	2 200	1 350
M190X3	134	194	286	2,5	1 460 000	2 170 000	0,34	1,86	2,77	1,82	203 000	1 700	980
M190X3	105	197	303	3	1 360 000	1 680 000	0,25	2,71	4,04	2,65	148 000	2 400	1 670
M190X3	140	197	303	3	1 710 000	2 340 000	0,33	2,07	3,09	2,03	173 000	2 000	1 090
M190X3	140	197	303	3	1 710 000	2 340 000	0,33	2,07	3,09	2,03	173 000	2 000	1 090
M190X3	154	197	363	3	1 760 000	2 360 000	0,37	1,83	2,72	1,79	209 000	1 500	1 270
M200X3	96	200,2	279,8	2,1	1 080 000	1 550 000	0,23	2,98	4,44	2,92	180 000	2 400	1 660
M200X3	96	200,2	279,8	2,1	1 080 000	1 550 000	0,23	2,98	4,44	2,92	180 000	2 400	1 660
M200X3	118	200,2	279,8	2,1	1 160 000	1 860 000	0,29	2,2	3,27	2,15	192 000	2 200	1 330
M200X3	125	204	306	2,5	1 610 000	2 220 000	0,3	2,28	3,39	2,23	218 000	2 000	1 260
M200X3	125	204	306	2,5	1 610 000	2 220 000	0,3	2,28	3,39	2,23	218 000	2 000	1 260
M200X3	146	204	306	2,5	1 680 000	2 550 000	0,35	1,82	2,7	1,78	226 000	1 400	880
M200X3	112	207	323	3	1 200 000	1 830 000	0,28	2,39	3,56	2,34	122 000	1 800	1 600
M200X3	145	207	323	3	1 560 000	2 600 000	0,36	1,86	2,77	1,82	156 000	1 700	1 020
M200X3	160	210	380	4	1 860 000	2 500 000	0,37	1,83	2,72	1,79	213 000	1 500	1 220
Tr210X4	77	210,2	269,8	2,1	550 000	1 080 000	0,2	3,42	5,09	3,34	71 000	2 000	1 650
Tr210X4	102	210,2	299,8	2,1	1 270 000	1 800 000	0,23	2,9	4,31	2,83	203 000	2 400	1 550
Tr210X4	102	210,2	299,8	2,1	1 270 000	1 800 000	0,23	2,9	4,31	2,83	203 000	2 400	1 550
Tr210X4	127	210,2	299,8	2,1	1 350 000	2 150 000	0,3	2,13	3,17	2,08	216 000	2 000	1 240
Tr220X4	134	214	326	2,5	1 320 000	2 280 000	0,35	1,95	2,9	1,91	131 000	1 700	1 240
Tr210X4	158	214	326	2,5	1 700 000	3 000 000	0,42	1,62	2,42	1,59	190 000	1 400	810
Tr220X4	118	217	343	3	1 320 000	2 000 000	0,29	2,35	3,5	2,3	123 000	1 700	1 530
Tr220X4	153	217	343	3	1 660 000	2 750 000	0,37	1,83	2,72	1,79	163 000	1 500	980
Tr220X4	170	220	400	4	2 080 000	2 800 000	0,36	1,87	2,79	1,83	189 000	1 400	1 120

Роликоподшипники радиальные сферические двухрядные

со стяжной втулкой

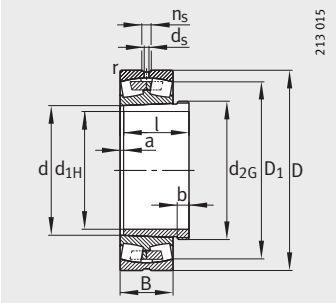

Со средним бортиком

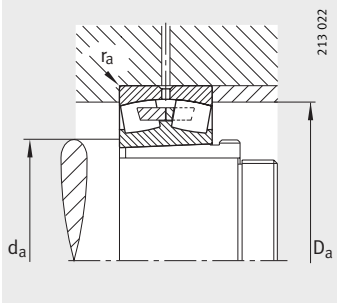

Присоединительные размеры

Таблица размеров (продолжение) · Размеры в мм

Условное обозначение		Масса m		Размеры									
Подшипник	Стяжная втулка	Подшипник ≈кг	Стяжная втулка ≈кг	d_{1H}	d	D	B	r мин.	D_1 ≈	d_s	n_s	a ≈	b
23944-S-K-MB	**AH3944**	12,3	4,74	**200**	220	300	60	2,1	277,4	6,3	12,2	6	16
23044-K-MB	**AH3044G**	29,9	7,13	**200**	220	340	90	3	301,8	8	15	6	20
24044-B-K30-MB	**AH24044**	38,9	8,11	**200**	220	340	118	3	297,4	6,3	12,2	14	18
23144-B-K-MB	**AH3144**	52	10,4	**200**	220	370	120	4	319,2	9,5	17,7	6	23
24144-B-K30	**AH24144**	64,4	3,61	**200**	220	370	150	4	311,7	6,3	12,2	14	20
22244-B-K-MB	**AH2244**	59,6	9,1	**200**	220	400	108	4	348,7	9,5	17,7	6	20
23244-K-MB	**AH2344**	79	13,6	**200**	220	400	144	4	337,6	9,5	17,7	8	30
22344-K-MB	**AH2344**	114	13,6	**200**	220	460	145	5	391,2	12,5	23,5	8	30
23948-K-MB	**AH3948**	13,4	5,29	**220**	240	320	60	2,1	297,8	6,3	12,2	6	16
23048-K-MB	**AH3048**	31,9	8,8	**220**	240	360	92	3	322,1	8	15	7	21
24048-B-K30-MB	**AH24048**	43,2	8,87	**220**	240	360	118	3	318,9	6,3	12,2	15	20
23148-B-K-MB	**AH3148**	65,3	12,2	**220**	240	400	128	4	346,2	9,5	17,7	7	25
24148-B-K30	**AH24148**	78,7	12,4	**220**	240	400	160	4	338	6,3	12,2	15	20
22248-B-K-MB	**AH2248**	81,2	11,2	**220**	240	440	120	4	380,7	12,5	23,5	6	21
23248-B-K-MB	**AH2348**	105	15,6	**220**	240	440	160	4	371	12,5	23,5	8	30
22348-K-MB	**AH2348**	145	15,6	**220**	240	500	155	5	420	12,5	23,5	8	30
23952-K-MB	**AH3952G**	22,4	7,58	**240**	260	360	75	2,1	330,5	8	15	6	18
23052-K-MB	**AH3052**	46,2	10,7	**240**	260	400	104	4	357,2	9,5	17,7	7	23
24052-B-K30-MB	**AH24052**	64,5	11,8	**240**	260	400	140	4	349,1	6,3	12,2	16	20
23152-K-MB	**AH3152G**	89,6	15,1	**240**	260	440	144	4	379,7	9,5	17,7	7	26
24152-B-K30	**AH24152**	112	15,4	**240**	260	440	180	4	370,3	8	15	16	22
22252-B-K-MB	**AH2252G**	106	13,3	**240**	260	480	130	5	415,3	12,5	23,5	6	23
23252-B-K-MB	**AH2352G**	136	18,7	**240**	260	480	174	5	405,4	12,5	23,5	8	30
22352-K-MB	**AH2352G**	177	18,7	**240**	260	540	165	6	452,1	12,5	23,5	8	30
23956-K-MB	**AH3956G**	24,7	8,19	**260**	280	380	75	2,1	350	8	15	6	18
23056-B-K-MB	**AH3056**	50,3	11,9	**260**	280	420	106	4	376,5	9,5	17,7	8	24
24056-B-K30-MB	**AH24056**	69,7	12,4	**260**	280	420	140	4	369,5	6,3	12,2	17	22
23156-B-K-MB	**AH3156G**	96,4	17,6	**260**	280	460	146	5	401,4	9,5	17,7	8	28
24156-B-K30	**AH24156**	118	16,6	**260**	280	460	180	5	392,8	8	15	17	22
22256-B-K-MB	**AH2256G**	110	14,4	**260**	280	500	130	5	435,2	12,5	23,5	8	24
23256-K-MB	**AH2356G**	153	21	**260**	280	500	176	5	426,3	12,5	23,5	8	30
22356-K-MB	**AH2356G**	224	21	**260**	280	580	175	6	489,3	12,5	23,5	8	30

		Присоединительные размеры			Грузоподъемность		Коэффициенты для расчета				Нагрузка предела усталости	Предельная частота вращения	Базовая тепловая частота вращения
Резьба d_{2G}	l	d_a мин.	D_a макс.	r_a макс.	дин. C_r Н	стат. C_{0r} Н	e	Y_1	Y_2	Y_0	C_{ur} Н	n_G мин$^{-1}$	n_B мин$^{-1}$
Tr230X4	77	230,2	289,8	2,1	600 000	1 250 000	0,18	3,76	5,59	3,67	72 000	1 800	1 460
Tr230X4	111	232,4	327,6	2,5	1 100 000	2 000 000	0,26	2,55	3,8	2,5	132 000	1 700	1 440
Tr230X4	138	232,4	327,6	2,5	1 400 000	2 700 000	0,34	1,96	2,92	1,92	139 000	1 300	1 070
Tr240X4	145	237	353	3	1 630 000	2 900 000	0,33	2,03	3,02	1,98	165 000	1 400	1 060
Tr230X4	170	237	353	3	1 900 000	3 450 000	0,41	1,63	2,43	1,6	197 000	1 300	720
Tr240X4	130	237	383	3	1 630 000	2 450 000	0,29	2,35	3,5	2,3	153 000	1 400	1 340
Tr240X4	181	237	383	3	2 040 000	3 450 000	0,37	1,83	2,72	1,79	181 000	1 400	850
Tr240X4	181	240	440	4	2 320 000	3 350 000	0,35	1,95	2,9	1,91	217 000	1 300	970
Tr250X4	77	250,2	309,8	2,1	640 000	1 370 000	0,17	4,05	6,04	3,96	93 000	1 500	1 310
Tr260X4	116	252,4	347,6	2,5	1 160 000	2 200 000	0,25	2,74	4,08	2,68	130 000	1 400	1 320
Tr250X4	138	252,4	347,6	2,5	1 500 000	2 900 000	0,32	2,1	3,13	2,06	150 000	1 300	970
Tr260X4	154	257	383	3	1 860 000	3 250 000	0,33	2,06	3,06	2,01	177 000	1 300	970
Tr260X4	180	257	383	3	2 120 000	3 900 000	0,41	1,66	2,47	1,62	231 000	1 200	660
Tr260X4	144	257	423	3	1 960 000	3 050 000	0,29	2,35	3,5	2,3	184 000	1 300	1 180
Tr260X4	189	257	423	3	2 450 000	4 250 000	0,37	1,8	2,69	1,76	231 000	1 300	750
Tr260X4	189	260	480	4	2 650 000	3 900 000	0,35	1,95	2,9	1,91	249 000	1 500	870
Tr280X4	94	270,2	349,8	2,1	930 000	1 930 000	0,19	3,54	5,27	3,46	108 000	1 400	1 190
Tr280X4	128	274,6	385,4	3	1 500 000	2 800 000	0,26	2,64	3,93	2,58	154 000	1 300	1 170
Tr270X4	162	274,6	385,4	3	1 900 000	3 800 000	0,35	1,94	2,88	1,89	204 000	1 100	870
Tr280X4	172	277	423	3	2 200 000	4 000 000	0,33	2,03	3,02	1,98	213 000	1 200	850
Tr280X4	202	277	423	3	2 700 000	5 100 000	0,42	1,61	2,4	1,58	315 000	1 100	550
Tr280X4	155	280	460	4	2 240 000	3 450 000	0,29	2,32	3,45	2,26	217 000	1 100	1 070
Tr280X4	205	280	460	4	2 900 000	4 900 000	0,37	1,8	2,69	1,76	270 000	1 100	660
Tr280X4	205	286	514	5	3 000 000	4 400 000	0,34	2	2,98	1,96	290 000	1 100	790
Tr300X4	94	290,2	369,8	2,1	970 000	2 040 000	0,18	3,76	5,59	3,67	129 000	1 300	1 100
Tr300X4	131	294,6	405,4	3	1 560 000	3 000 000	0,25	2,74	4,08	2,68	156 000	1 300	1 090
Tr290X4	162	294,6	405,4	3	2 000 000	4 000 000	0,33	2,04	3,04	2	225 000	1 100	810
Tr300X4	175	300	440	4	2 360 000	4 400 000	0,32	2,12	3,15	2,07	241 000	1 100	780
Tr300X4	202	300	440	4	2 700 000	5 200 000	0,39	1,71	2,54	1,67	365 000	1 000	520
Tr300X4	155	300	480	4	2 360 000	3 650 000	0,28	2,43	3,61	2,37	238 000	1 100	1 010
Tr300X4	212	300	480	4	3 000 000	5 300 000	0,36	1,86	2,77	1,82	260 000	1 100	620
Tr300X4	212	306	554	5	3 550 000	5 400 000	0,33	2,03	3,02	1,98	335 000	950	680

Роликоподшипники радиальные сферические двухрядные

со стяжной втулкой

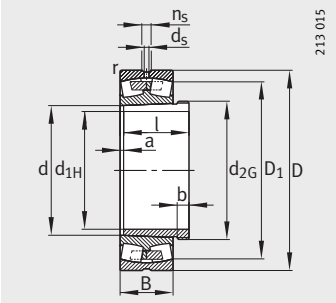

Со средним бортиком

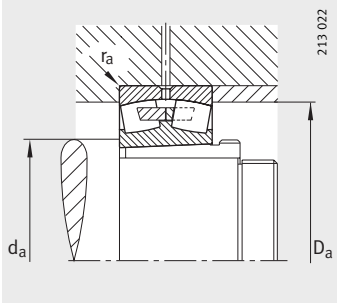

Присоединительные размеры

Таблица размеров (продолжение) · Размеры в мм

Условное обозначение		Масса m		Размеры									
Подшипник	Стяжная втулка	Подшипник ≈кг	Стяжная втулка ≈кг	d_{1H}	d	D	B	r мин.	D_1 ≈	d_s	n_s	a ≈	b
23960-B-K-MB	**AH3960G**	39,1	10,7	**280**	300	420	90	3	384,6	9,5	17,7	7	21
23060-K-MB	**AH3060**	72,2	14,3	**280**	300	460	118	4	412,6	9,5	17,7	8	26
24060-B-K30-MB	**AH24060**	97,7	15,3	**280**	300	460	160	4	401,5	8	15	18	24
23160-B-K-MB	**AH3160G**	123	19,9	**280**	300	500	160	5	434,7	9,5	17,7	8	30
24160-B-K30	**AH24160**	158	20	**280**	300	500	200	5	424,4	8	15	18	24
22260-K-MB	**AH2260G**	136	17,2	**280**	300	540	140	5	468,8	12,5	23,5	8	26
23260-K-MB	**AH3260G**	192	24,6	**280**	300	540	192	5	458,7	12,5	23,5	8	34
23964-K-MB	**AH3964G**	41	11,4	**300**	320	440	90	3	406,2	9,5	17,7	7	21
23064-K-MB	**AH3064G**	77,1	15,8	**300**	320	480	121	4	432,6	9,5	17,7	8	27
24064-B-K30-MB	**AH24064**	103	16,6	**300**	320	480	160	4	424	8	15	18	24
23164-K-MB	**AH3164G**	159	23,6	**300**	320	540	176	5	466,2	12,5	23,5	8	31
24164-B-K30	**AH24164**	197	23,4	**300**	320	540	218	5	456,1	9,5	17,7	18	24
22264-K-MB	**AH2264G**	166	19,8	**300**	320	580	150	5	503,5	12,5	23,5	10	27
23264-K-MB	**AH3264G**	229	28,9	**300**	320	580	208	5	489,6	12,5	23,5	8	36
23068-K-MB	**AH3068G**	101	18,6	**320**	340	520	133	5	464,6	12,5	23,5	9	28
24068-B-K30-MB	**AH24068**	143	21,7	**320**	340	520	180	5	457,1	9,5	17,7	19	26
23168-B-K-MB	**AH3168G**	203	27,6	**320**	340	580	190	5	499,5	12,5	23,5	9	33
24168-B-K30	**AH24168**	260	27,9	**320**	340	580	243	5	481,1	9,5	17,7	19	26
23268-B-K-MB	**AH3268G**	291	33,7	**320**	340	620	224	6	521,2	12,5	23,5	9	38
23972-K-MB	**AH3972G**	45	12,8	**340**	360	480	90	3	447,1	9,5	17,7	7	21
23072-K-MB	**AH3072G**	107	20,4	**340**	360	540	134	5	485,2	12,5	23,5	9	30
23172-K-MB	**AH3172G**	217	29,9	**340**	360	600	192	5	520	12,5	23,5	9	35
24172-B-K30	**AH24172**	275	29,6	**340**	360	600	243	5	503,6	9,5	17,7	20	26
23272-B-K-MB	**AH3272G**	328	37,5	**340**	360	650	232	6	548,3	12,5	23,5	9	40
23976-K-MB	**AH3976G**	66,3	16	**360**	380	520	106	4	477,6	9,5	17,7	8	22
23076-B-K-MB	**AH3076G**	113	22,1	**360**	380	560	135	5	505,6	12,5	23,5	10	31
24076-B-K30-MB	**AH24076**	155	23,7	**360**	380	560	180	5	499	9,5	17,7	20	28
23176-K-MB	**AH3176G**	226	32,2	**360**	380	620	194	5	539,6	12,5	23,5	10	36
24176-B-K30	**AH24176**	277	31,3	**360**	380	620	243	5	525,8	9,5	17,7	20	28
23276-B-K-MB	**AH3276G**	367	41,5	**360**	380	680	240	6	576,4	12,5	23,5	10	42
23980-B-K-MB	**AH3980G**	68,2	16,9	**380**	400	540	106	4	499	9,5	17,7	8	22
23080-K-MB	**AH3080G**	143	25,4	**380**	400	600	148	5	540,5	12,5	23,5	10	33
24080-B-K30-MB	**AH24080**	196	27,1	**380**	400	600	200	5	530,9	12,5	23,5	20	28
23180-B-K-MB	**AH3180G**	261	35,3	**380**	400	650	200	6	567,2	12,5	23,5	10	38
24180-B-K30	**AH24180**	312	34,3	**380**	400	650	250	6	553,5	12,5	23,5	20	28
23280-B-K-MB	**AH3280G**	442	47,4	**380**	400	720	256	6	609,8	12,5	23,5	10	44

		Присоединительные размеры			Грузоподъемность		Коэффициенты для расчета				Нагрузка предела усталости	Предельная частота вращения	Баз. тепл. частота вращения
Резьба d_{2G}	l	d_a мин.	D_a макс.	r_a макс.	дин. C_r Н	стат. C_{0r} Н	e	Y_1	Y_2	Y_0	C_{ur} Н	n_G мин$^{-1}$	n_B мин$^{-1}$
Tr320X5	112	312,4	407,6	2,5	1 270 000	2 650 000	0,2	3,42	5,09	3,34	165 000	1 200	1 000
Tr320X5	145	314,6	445,4	3	1 960 000	3 650 000	0,25	2,69	4	2,63	223 000	1 100	960
Tr310X4	184	314,6	445,4	3	2 500 000	5 200 000	0,35	1,95	2,9	1,91	300 000	1 000	700
Tr320X5	192	320	480	4	2 650 000	4 900 000	0,33	2,06	3,06	2,01	270 000	1 100	720
Tr320X5	224	320	480	4	3 250 000	6 300 000	0,4	1,67	2,49	1,63	540 000	900	455
Tr320X5	170	320	520	4	2 750 000	4 400 000	0,27	2,47	3,67	2,41	300 000	1 000	900
Tr320X5	228	320	520	4	3 450 000	6 200 000	0,37	1,83	2,72	1,79	300 000	1 000	560
Tr340X5	112	332,4	427,6	2,5	1 310 000	2 750 000	0,19	3,62	5,39	3,54	202 000	1 100	930
Tr340X5	149	334,6	465,4	3	2 040 000	4 000 000	0,25	2,74	4,08	2,68	243 000	1 100	900
Tr330X5	184	334,6	465,4	3	2 600 000	5 400 000	0,33	2,06	3,06	2,01	360 000	950	660
Tr340X5	209	340	520	4	3 200 000	6 000 000	0,34	1,98	2,94	1,93	305 000	950	650
Tr340X5	242	340	520	4	3 800 000	7 350 000	0,41	1,65	2,46	1,61	530 000	850	415
Tr340X5	180	340	560	4	3 050 000	4 900 000	0,27	2,47	3,67	2,41	345 000	950	830
Tr340X5	246	340	560	4	3 900 000	6 950 000	0,37	1,8	2,69	1,76	330 000	950	510
Tr360X5	162	358	502	4	2 360 000	4 550 000	0,25	2,69	4	2,63	285 000	1 000	840
Tr360X5	206	358	502	4	3 100 000	6 550 000	0,34	1,98	2,94	1,93	530 000	850	600
Tr360X5	225	360	560	4	3 650 000	6 950 000	0,34	1,98	2,94	1,93	570 000	900	590
Tr360X5	269	360	560	4	4 400 000	8 500 000	0,43	1,56	2,32	1,53	680 000	800	380
Tr360X5	264	366	594	5	4 500 000	8 150 000	0,38	1,78	2,65	1,74	650 000	850	465
Tr380X5	112	372,4	467,6	2,5	1 430 000	3 200 000	0,17	4,05	6,04	3,96	209 000	1 000	800
Tr380X5	167	378	522	4	2 450 000	4 800 000	0,25	2,74	4,08	2,68	295 000	950	790
Tr380X5	229	380	580	4	3 800 000	7 350 000	0,33	2,06	3,06	2,01	360 000	850	550
Tr380X5	269	380	580	4	4 500 000	9 000 000	0,41	1,63	2,43	1,6	550 000	750	355
Tr380X5	274	386	624	5	4 900 000	9 150 000	0,38	1,78	2,65	1,74	720 000	800	425
Tr400X5	130	394,6	505,4	3	1 760 000	4 000 000	0,19	3,58	5,33	3,5	265 000	950	750
Tr400X5	170	398	542	4	2 550 000	5 300 000	0,24	2,84	4,23	2,78	430 000	900	730
Tr400X5	208	398	542	4	3 350 000	7 200 000	0,31	2,15	3,2	2,1	580 000	750	520
Tr400X5	232	400	600	4	4 050 000	8 150 000	0,32	2,12	3,15	2,07	385 000	800	510
Tr400X5	271	400	600	4	4 650 000	9 500 000	0,39	1,71	2,54	1,67	770 000	700	330
Tr400X5	284	406	654	5	5 300 000	9 800 000	0,37	1,8	2,69	1,76	780 000	750	395
Tr420X5	130	414,6	525,4	3	1 830 000	4 150 000	0,18	3,71	5,52	3,63	275 000	900	710
Tr420X5	183	418	582	4	3 050 000	6 200 000	0,24	2,79	4,15	2,73	365 000	800	670
Tr420X5	228	418	582	4	3 900 000	8 500 000	0,33	2,06	3,06	2,01	670 000	700	485
Tr420X5	240	426	624	5	4 250 000	8 500 000	0,31	2,15	3,2	2,1	670 000	750	485
Tr420X5	278	426	624	5	5 100 000	10 400 000	0,39	1,72	2,56	1,68	720 000	670	310
Tr420X5	302	426	694	5	5 700 000	10 800 000	0,38	1,78	2,65	1,74	820 000	700	370

46741515

Роликоподшипники радиальные сферические двухрядные

со стяжной втулкой

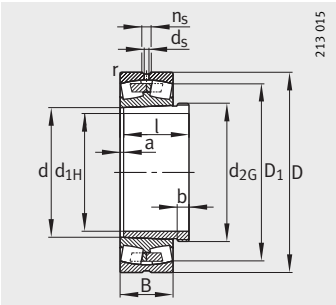

Со средним бортиком

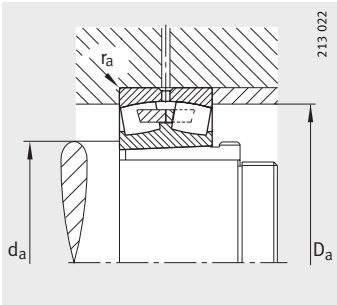

Присоединительные размеры

Таблица размеров (продолжение) · Размеры в мм

Условное обозначение		Масса m		Размеры									
Подшипник	Стяжная втулка	Подшипник ≈кг	Стяжная втулка ≈кг	d_{1H}	d	D	B	r мин.	D_1 ≈	d_s	n_s	a ≈	b
23984-K-MB	**AH3984G**	78	17,8	**400**	420	560	106	4	519,5	9,5	17,7	8	22
23084-B-K-MB	**AH3084G**	155	27,2	**400**	420	620	150	5	560,7	12,5	23,5	10	34
24084-B-K30-MB	**AH24084**	214	29	**400**	420	620	200	5	550,2	12,5	23,5	22	30
23184-K-MB	**AH3184G**	339	42,3	**400**	420	700	224	6	605,4	12,5	23,5	10	40
24184-B-K30	**AH24184**	407	40,3	**400**	420	700	280	6	590,3	12,5	23,5	22	30
23284-B-K-MB	**AH3284G**	537	54	**400**	420	760	272	7,5	642,2	12,5	23,5	10	46
23988-K-MB	**AH3988**	98,3	21,2	**420**	440	600	118	4	552,8	12,5	23,5	8	25
23088-K-MB	**AHX3088G**	177	30,1	**420**	440	650	157	6	586,8	12,5	23,5	11	35
24088-B-K30-MB	**AH24088**	247	31,9	**420**	440	650	212	6	575,6	12,5	23,5	22	30
23188-K-MB	**AHX3188G**	378	45,3	**420**	440	720	226	6	626	12,5	23,5	11	42
24188-B-K30	**AH24188**	451	42,3	**420**	440	720	280	6	612,4	12,5	23,5	22	30
23288-B-K-MB	**AHX3288G**	586	58,8	**420**	440	790	280	7,5	669,3	12,5	23,5	11	48
23992-B-K-MB	**AH3992**	103	22,5	**440**	460	620	118	4	573,3	12,5	23,5	8	25
23092-B-K-MB	**AHX3092G**	204	33,1	**440**	460	680	163	6	612,2	12,5	23,5	11	37
23192-K-MB	**AHX3192G**	420	50,8	**440**	460	760	240	7,5	661,4	12,5	23,5	11	43
24192-B-K30-MB	**AH24192**	578	47,4	**440**	460	760	300	7,5	642,8	12,5	23,5	23	32
23292-K-MB	**AHX3292G**	699	66,2	**440**	460	830	296	7,5	701,6	12,5	23,5	11	50
23996-B-K-MB	**AH3996**	121	25,7	**460**	480	650	128	5	598,8	12,5	23,5	9	28
23096-K-MB	**AHX3096G**	208	35,2	**460**	480	700	165	6	632,6	12,5	23,5	12	38
24096-B-K30-MB	**AH24096**	289	36,6	**460**	480	700	218	6	625,4	12,5	23,5	23	32
23196-K-MB	**AHX3196G**	470	55,5	**460**	480	790	248	7,5	688,3	12,5	23,5	12	45
24196-B-K30-MB	**AH24196**	700	53,1	**460**	480	790	308	7,5	669,9	12,5	23,5	25	35
23296-K-MB	**AHX3296G**	806	73,3	**460**	480	870	310	7,5	734,8	12,5	23,5	12	52
239/500-K-MB	**AH39/500**	124	27,7	**480**	500	670	128	5	619,3	12,5	23,5	10	32
230/500-B-K-MB	**AHX30/500**	219	42,5	**480**	500	720	167	6	653,5	12,5	23,5	12	40
231/500-B-K-MB	**AHX31/500**	556	71,3	**480**	500	830	264	7,5	720,9	12,5	23,5	12	47
241/500-B-K30-MB	**AH241/500**	717	60,5	**480**	500	830	325	7,5	701,8	12,5	23,5	25	37
239/530-K-MB	**AH39/530**	146	43,4	**500**	530	710	136	5	656,4	12,5	23,5	10	37
230/530-B-K-MB	**AH30/530A**	291	61,8	**500**	530	780	185	6	703,7	12,5	23,5	12	45
231/530-K-MB	**AH31/530A**	643	93,4	**500**	530	870	272	7,5	756,3	12,5	23,5	12	53
241/530-B-K30-MB	**AH241/530**	845	89	**500**	530	870	335	7,5	739,1	12,5	23,5	25	40
239/560-B-K-MB	**AH39/560**	169	47	**530**	560	750	140	5	693,4	12,5	23,5	10	37
230/560-B-K-MB	**AH30/560A**	339	68,6	**530**	560	820	195	6	741,5	12,5	23,5	12	45
231/560-K-MB	**AH31/560A**	737	102	**530**	560	920	280	7,5	800,2	12,5	23,5	12	55
241/560-B-K30-MB	**AH241/560**	974	101	**530**	560	920	355	7,5	785	12,5	23,5	28	45

		Присоединительные размеры			Грузоподъемность		Коэффициенты для расчета				Нагрузка предела усталости	Предельная частота вращения	Баз. тепл. частота вращения
Резьба d_{2G}	l	d_a мин.	D_a макс.	r_a макс.	дин. C_r Н	стат. C_{0r} Н	e	Y_1	Y_2	Y_0	C_{ur} Н	n_G мин$^{-1}$	n_B мин$^{-1}$
Tr440X5	130	434,6	545,4	3	1 900 000	4 500 000	0,18	3,85	5,73	3,76	300 000	850	660
Tr440X5	186	438	602	4	3 150 000	6 550 000	0,24	2,84	4,23	2,78	395 000	800	640
Tr440X5	230	438	602	4	4 000 000	8 800 000	0,32	2,13	3,17	2,08	710 000	670	460
Tr440X5	266	446	674	5	5 000 000	9 650 000	0,33	2,03	3,02	1,98	465 000	700	455
Tr440X5	310	446	674	5	6 200 000	12 700 000	0,4	1,67	2,49	1,63	980 000	630	265
Tr440X5	321	452	728	6	6 550 000	12 200 000	0,38	1,77	2,64	1,73	930 000	670	340
Tr460X5	145	454,6	585,4	3	2 240 000	5 200 000	0,18	3,66	5,46	3,58	295 000	800	620
Tr460X5	194	463	627	5	3 400 000	7 100 000	0,24	2,84	4,23	2,78	405 000	750	610
Tr460X5	242	463	627	5	4 300 000	9 650 000	0,32	2,12	3,15	2,07	750 000	630	430
Tr460X5	270	466	694	5	5 200 000	10 400 000	0,32	2,1	3,13	2,06	485 000	700	425
Tr460X5	310	466	694	5	6 400 000	13 200 000	0,38	1,76	2,62	1,72	1 020 000	600	255
Tr460X5	330	472	758	6	7 100 000	13 400 000	0,37	1,8	2,69	1,76	990 000	630	320
Tr480X5	145	474,6	605,4	3	2 280 000	5 400 000	0,18	3,85	5,73	3,76	370 000	750	590
Tr480X5	202	483	657	5	3 650 000	7 650 000	0,24	2,84	4,23	2,78	520 000	700	580
Tr480X5	285	492	728	6	5 850 000	11 600 000	0,32	2,12	3,15	2,07	530 000	630	390
Tr480X5	332	492	728	6	7 500 000	15 600 000	0,39	1,73	2,58	1,69	1 160 000	560	227
Tr480X5	349	492	798	6	7 800 000	15 000 000	0,37	1,8	2,69	1,76	620 000	600	295
Tr500X5	158	498	632	4	2 550 000	6 000 000	0,18	3,76	5,59	3,67	460 000	700	570
Tr500X5	205	503	677	5	3 800 000	8 150 000	0,23	2,9	4,31	2,83	455 000	670	550
Tr500X5	250	503	677	5	4 900 000	11 200 000	0,3	2,25	3,34	2,2	830 000	600	380
Tr500X5	295	512	758	6	6 300 000	12 700 000	0,32	2,12	3,15	2,07	570 000	630	370
Tr500X5	343	512	758	6	8 000 000	16 600 000	0,39	1,75	2,61	1,71	1 190 000	560	213
Tr500X5	364	512	838	6	8 800 000	17 000 000	0,37	1,83	2,72	1,79	700 000	600	265
Tr520X6	162	518	652	4	2 600 000	6 300 000	0,17	3,9	5,81	3,81	400 000	670	540
Tr540X6	209	523	697	5	3 900 000	8 500 000	0,22	3,01	4,48	2,94	510 000	670	520
Tr550X6	313	532	798	6	7 100 000	14 300 000	0,32	2,1	3,13	2,06	990 000	600	340
Tr520X6	362	532	798	6	8 650 000	18 300 000	0,39	1,73	2,58	1,69	1 340 000	530	199
Tr550X6	175	548	692	4	2 850 000	6 800 000	0,18	3,85	5,73	3,76	385 000	630	500
Tr560X6	230	553	757	5	4 400 000	9 500 000	0,22	3,04	4,53	2,97	540 000	600	490
Tr560X6	325	562	838	6	7 350 000	15 300 000	0,32	2,12	3,15	2,07	670 000	560	325
Tr550X6	375	562	838	6	9 500 000	20 000 000	0,38	1,77	2,64	1,73	1 450 000	500	184
Tr580X6	180	578	732	4	3 100 000	7 650 000	0,17	3,95	5,88	3,86	570 000	600	465
Tr590X6	240	583	797	5	5 100 000	11 000 000	0,23	2,95	4,4	2,89	740 000	560	450
Tr590X6	335	592	888	6	8 150 000	16 600 000	0,31	2,21	3,29	2,16	750 000	530	300
Tr580X6	400	592	888	6	10 600 000	22 400 000	0,38	1,77	2,64	1,73	1 600 000	480	167

Роликоподшипники радиальные сферические двухрядные

со стяжной втулкой

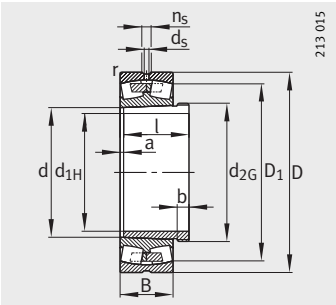

Со средним бортиком

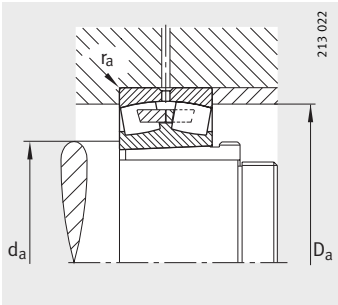

Присоединительные размеры

Таблица размеров (продолжение) · Размеры в мм

Условное обозначение		Масса m		Размеры									
Подшипник	Стяжная втулка	Подшипник ≈кг	Стяжная втулка ≈кг	d_{1H}	d	D	B	r мин.	D_1 ≈	d_s	n_s	a ≈	b
239/600-B-K-MB	**AH39/600**	210	55,6	**570**	600	800	150	5	740,5	12,5	23,5	10	38
230/600-B-K-MB	**AH30/600A**	388	75,6	**570**	600	870	200	6	791,9	12,5	23,5	14	45
231/600-K-MB	**AH31/600A**	901	118	**570**	600	980	300	7,5	852,6	12,5	23,5	14	55
241/600-B-K30-MB	**AH241/600**	1 170	118	**570**	600	980	375	7,5	833	12,5	23,5	30	50
239/630-B-K-MB	**AH39/630**	283	64,7	**600**	630	850	165	6	784,5	12,5	23,5	12	40
230/630-B-K-MB	**AH30/630A**	502	87,8	**600**	630	920	212	7,5	834,3	12,5	23,5	14	46
240/630-B-K30-MB	**AH240/630**	649	95,1	**600**	630	920	290	7,5	817,9	12,5	23,5	30	45
241/630-B-K30-MB	**AH241/630**	1 360	133	**600**	630	1 030	400	7,5	872,2	12,5	23,5	30	50
239/670-B-K-MB	**AH39/670**	310	88	**630**	670	900	170	6	831,5	12,5	23,5	12	41
230/670-B-K-MB	**AH30/670A**	590	125	**630**	670	980	230	7,5	888,7	12,5	23,5	14	50
241/670-B-K30-MB	**AH241/670**	1 540	184	**630**	670	1 090	412	7,5	929,4	12,5	23,5	30	55
239/710-K-MB	**AH39/710**	336	102	**670**	710	950	180	6	877,5	12,5	23,5	12	43
230/710-B-K-MB	**AH30/710A**	650	136	**670**	710	1 030	236	7,5	938,8	12,5	23,5	16	50
240/710-B-K30-MB	**AH240/710**	873	153	**670**	710	1 030	315	7,5	921,6	12,5	23,5	33	50
241/710-B-K30-MB	**AH241/710**	1 820	209	**670**	710	1 150	438	9,5	982	12,5	23,5	26	45
239/750-K-MB	**AH39/750**	394	110	**710**	750	1 000	185	6	923,2	12,5	23,5	12	44
230/750-K-MB	**AH30/750A**	792	156	**710**	750	1 090	250	7,5	990,9	12,5	23,5	16	50
240/750-B-K30-MB	**AH240/750**	1 070	170	**710**	750	1 090	335	7,5	976,2	12,5	23,5	35	50
239/800-B-K-MB	**AH39/800**	490	146	**750**	800	1 060	195	6	983,7	12,5	23,5	12	45
230/800-K-MB	**AH30/800A**	861	200	**750**	800	1 150	258	7,5	1 050,9	12,5	23,5	18	50
239/850-K-MB	**AH39/850**	554	165	**800**	850	1 120	200	6	1 039,9	12,5	23,5	12	50
240/850-B-K30-MB	**AH240/850**	1 420	252	**800**	850	1 220	365	7,5	1 092,9	12,5	23,5	40	53
239/900-K-MB	**AH39/900**	641	180	**850**	900	1 180	206	6	1 098,8	12,5	23,5	12	51

		Присоединительные размеры			Грузоподъемность		Коэффициенты для расчета				Нагрузка предела усталости	Предельная частота вращения	Базовая тепловая частота вращения
Резьба d_{2G}	l	d_a мин.	D_a макс.	r_a макс.	дин. C_r Н	стат. C_{0r} Н	e	Y_1	Y_2	Y_0	C_{ur} Н	n_G мин$^{-1}$	n_B мин$^{-1}$
Tr625X6	192	618	782	4	3 450 000	8 650 000	0,17	3,95	5,88	3,86	630 000	560	430
Tr630X6	245	623	847	5	5 700 000	12 500 000	0,22	3,07	4,57	3	890 000	530	405
Tr630X6	355	632	948	6	9 000 000	19 300 000	0,31	2,2	3,27	2,15	810 000	500	270
Tr625X6	425	632	948	6	11 600 000	26 000 000	0,38	1,79	2,67	1,75	1 780 000	450	149
Tr655X6	210	653	827	5	4 050 000	9 800 000	0,18	3,8	5,66	3,72	710 000	530	405
Tr670X6	258	658	892	6	6 300 000	13 700 000	0,22	3,01	4,48	2,94	890 000	500	380
Tr655X6	335	658	892	6	8 000 000	19 000 000	0,31	2,21	3,29	2,16	1 350 000	480	260
Tr655X6	450	662	998	6	12 900 000	29 000 000	0,38	1,78	2,65	1,74	1 960 000	450	136
Tr695X6	216	693	877	5	4 300 000	10 600 000	0,17	3,95	5,88	3,86	750 000	500	375
Tr710X7	280	698	952	6	7 200 000	16 000 000	0,22	3,01	4,48	2,94	1 100 000	480	350
Tr710X7	467	702	1 058	6	14 000 000	31 500 000	0,37	1,83	2,72	1,79	2 110 000	430	127
Tr740X7	228	733	927	5	4 800 000	12 000 000	0,18	3,85	5,73	3,76	720 000	480	350
Tr750X7	286	738	1 002	6	7 650 000	17 000 000	0,22	3,07	4,57	3	1 140 000	480	325
Tr740X7	365	738	1 002	6	9 500 000	22 800 000	0,3	2,26	3,37	2,21	1 550 000	430	223
Tr740X7	483	750	1 110	8	15 600 000	35 500 000	0,38	1,79	2,67	1,75	2 340 000	400	116
Tr780X7	234	773	977	5	5 200 000	12 900 000	0,17	3,95	5,88	3,86	790 000	480	325
Tr800X7	300	778	1 062	6	8 500 000	19 000 000	0,22	3,01	4,48	2,94	1 010 000	450	305
Tr800X7	385	778	1 062	6	10 800 000	26 000 000	0,3	2,26	3,37	2,21	1 730 000	400	204
Tr830X7	245	823	1 037	5	5 850 000	15 000 000	0,17	4,05	6,04	3,96	1 010 000	450	295
Tr850X7	308	828	1 122	6	9 300 000	21 200 000	0,22	3,07	4,57	3	1 430 000	430	280
Tr880X7	258	873	1 097	5	6 300 000	16 300 000	0,16	4,11	6,12	4,02	960 000	430	275
Tr900X7	418	878	1 192	6	12 900 000	32 000 000	0,29	2,33	3,47	2,28	2 060 000	480	173
Tr830X8	265	923	1 157	5	6 550 000	17 300 000	0,16	4,28	6,37	4,19	1 010 000	400	260

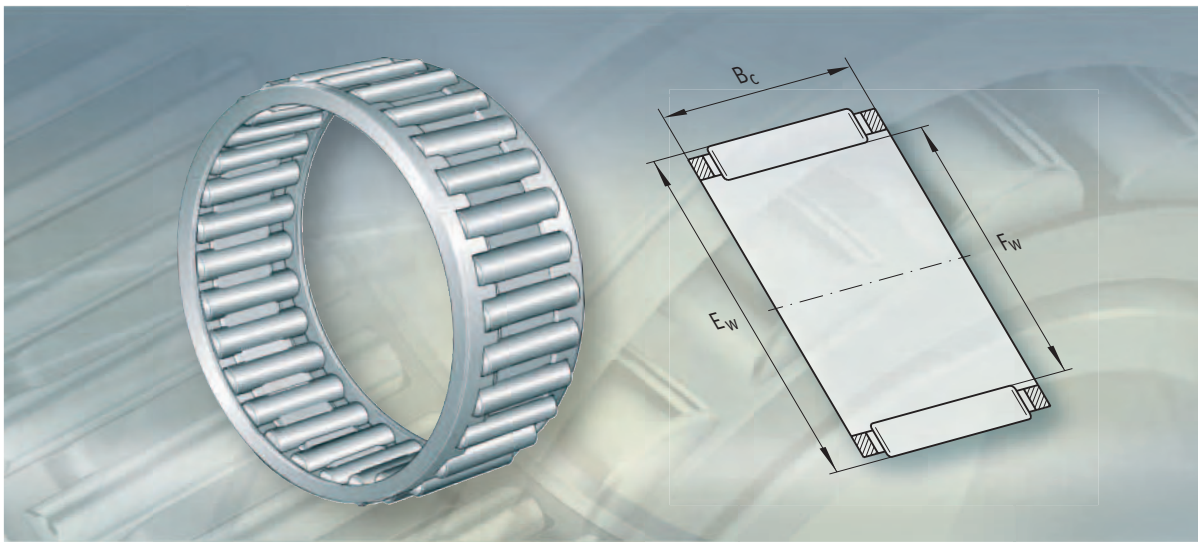

Роликоподшипники игольчатые без колец

Роликоподшипники игольчатые без колец

		страница
Общий обзор	Роликоподшипники игольчатые без колец	666
Основные свойства	Игольчатые ролики	667
	Рабочая температура	667
	Сепараторы	668
	Дальнейшая программа продукции	668
	Дополнительные обозначения	668
Рекомендации конструктору и обеспечение надежности	Исполнение дорожек качения	668
	Осевое закрепление	669
Точность	Радиальный зазор	669
Таблицы размеров	Роликоподшипники игольчатые без колец, однорядные	670
	Роликоподшипники игольчатые без колец, однорядные или двухрядные	671
	Роликоподшипники игольчатые без колец, однорядные	678

Роликоподшипники игольчатые без колец

однорядные

K

двухрядные

K..-ZW

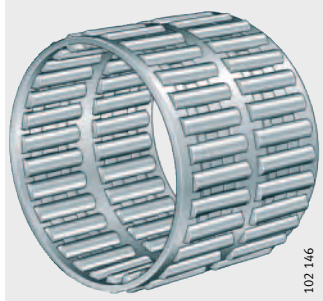

Дальнейшая программа продукции

Роликоподшипники игольчатые шатунной шейки коленчатого вала

KZK

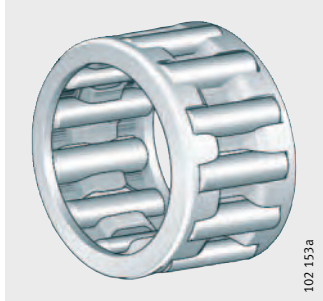

Роликоподшипники игольчатые шатунной опоры поршневого пальца

KBK

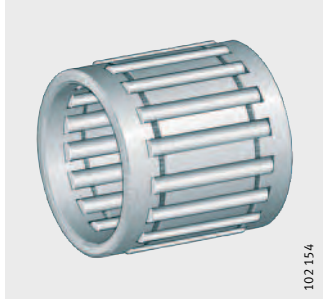

Роликоподшипники игольчатые без колец

647589387
Основные свойства

Игольчатые подшипники без колец бывают однорядные и двухрядные и состоят из сепараторов и игольчатых роликов. Однорядные исполнения базируются на DIN 5 405-1.

Особо малая высота профиля сечения
647541387

Поскольку радиальная монтажная высота подшипника соответствует диаметру игольчатых роликов, игольчатые роликоподшипники без колец позволяют создавать опоры с минимальными радиальными размерами. Они обладают очень высокой грузоподъемностью, пригодны для работы с высокой частотой вращения и удобны в монтаже.

При достаточно точном изготовлении дорожек качения получают опоры с высокой радиальной точностью вращения.

Величина радиального зазора зависит от допуска отсортированной группы игольчатых роликов, а также от допусков изготовления вала и корпуса.

При применении игольчатых подшипников без колец предполагается, что дорожки качения на валу и в корпусе закалены и обработаны шлифованием.

Двухрядные подшипники
647525515

Двухрядные игольчатые роликоподшипники без колец выпускаются только с определенными размерами диаметра прилегающей окружности F_W. Двухрядные подшипники имеют дополнительное обозначение ZW.

Игольчатые ролики
647591051

Игольчатые подшипники без колец комплектуются игольчатыми роликами стандартных отсортированных групп, приведенных в таблице. Причем в одном игольчатом подшипнике устанавливаются ролики только одной отсортированной группы. Обозначение отсортированной группы и соответствующая цветовая маркировка нанесена на упаковку, см. табл.

Отсортированные группы игольчатых роликов характеризуются верхним и нижним предельными отклонениями (в мкм), максимальным допуском диаметра 2 мкм, см. табл. Соответствующие соседние отсортированные группы объединены в отсортированные пары.

Стандартные отсортированные группы игольчатых роликов
647511051

Цветовая маркировка отсортированной пары	Отсортированные группы игольчатых роликов мкм
красный	0–2 / –1–3
голубой	–2–4 / –3–5
белый (серый)	–4–6 / –5–7

Рабочая температура
647462027

Игольчатые роликоподшипники без колец с пластмассовым сепаратором могут применяться при рабочих температурах от –20 °C до +120 °C.

Роликоподшипники игольчатые без колец

Сепараторы
647446155

Игольчатые подшипники без колец выпускаются с пластмассовыми и стальными штампованными сепараторами. Подшипники с пластмассовыми сепараторами имеют дополнительное обозначение TV и изготавливаются только в определенных размерных сериях.

Дальнейшая программа продукции
647423371

Также производятся игольчатые подшипники опор шатунов:

- конструктивный ряд KZK для опоры на коленчатом валу;
- конструктивный ряд KBK для опоры на пальце поршня.

Такие игольчатые подшипники подробно описаны в брошюре TPI 94 «Игольчатые роликоподшипники без колец для опор шатунов».

Дополнительные обозначения
647291147

Дополнительные обозначения поставляемых исполнений приведены в табл.

Поставляемые исполнения
30529547

Дополнительное обозначение	Описание	Исполнение
TV	Сепаратор из армированного стекловолокном полиамида 66. Подшипники с полиамидным сепаратором, см. таблицы размеров	Стандартное
ZW	Двухрядное исполнение (только подшипники определенных размеров)	

647654923

Рекомендации конструктору и обеспечение надежности

Исполнение дорожек качения
647644939

При применении игольчатых подшипников без колец дорожки качения в отверстии корпуса и на валу должны быть закалены и обработаны шлифованием. Твердость поверхности дорожек качения должна составлять 670 HV + 170 HV, а глубина закаленного слоя CHD или SHD должна быть достаточной.

Касательно исполнения дорожек качения см. табл. и главу«Проектирование подшипниковых опор», начиная ~~отстр.~~ 174.

Исполнение дорожек качения
30536587

Диаметр вала Номинальный размер мм		Допуск отверстия	Допуск вала Зазор подшипника			Шероховатость	Круглость	Параллельность
свыше	до		меньше нормального	нормальный	больше нормального	макс.	макс.	макс.
–	80	G6	j5	h5	g6	R_a0,2 (R_z1)	IT3	IT3
		H6	h5	g5	f6			
80	120	G6	h5	g5	f6	R_a0,3 (R_z1,6)		
120	–	G6	h5	g5	f6	R_a0,4 (R_z2,5)		
		H6	–	f5	e6			

Ширина дорожки качения
647635211

Ширина дорожки качения должна быть как минимум равной ширине сепаратора B_c (для B_c установлен допуск в минус (–)); значения B_c приведены в таблицах размеров. Исходя из этого, осевое расстояние между ограничительными поверхностями дорожки качения должно иметь допуск H12 , *рис. 1*.

Боковые упорные поверхности сопрягаемой конструкции должны быть тонко обработаны (рекомендуется R_a2) и быть выполнены износостойкими.

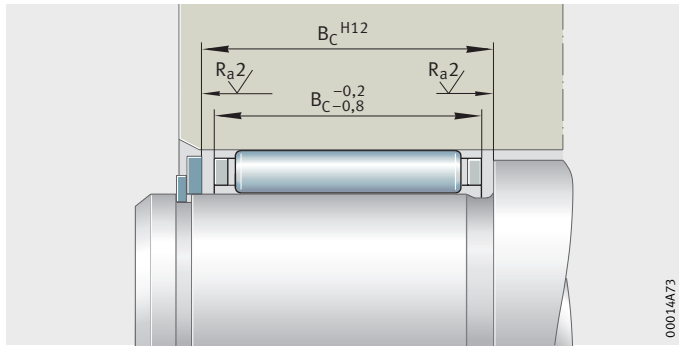

30540427

Рисунок 1
Ширина дорожки качения
и боковые упорные поверхности

Осевое закрепление
647625099

Игольчатые подшипники без колец должны фиксироваться в осевом направлении. Подшипники фиксируют при помощи пружинных стопорных колец или соответствующим образом выполненной сопряженной конструкции, *рис. 1* и *рис. 2*.

При фиксации с помощью пружинных стопорных колец перед ними следует устанавливать упорные шайбы. При этом следует обеспечить, чтобы стопорное кольцо и шайба имели достаточно большую площадь перекрытия.

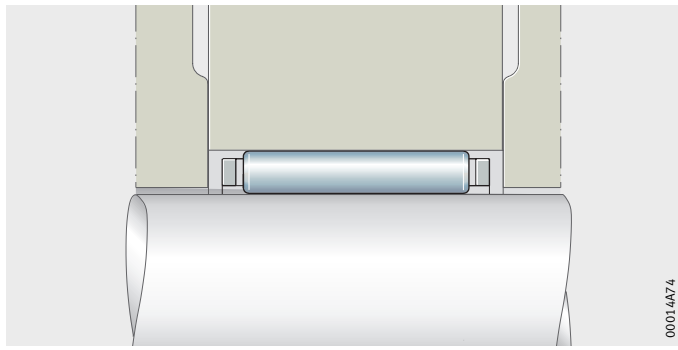

30545419

Рисунок 2
Осевая фиксация посредством
сопряженной конструкции
647687563

Точность

Ширина игольчатого роликоподшипника без колец $B_{c\,-0,8}^{-0,2}$ соответствует DIN 5 405-1.

Радиальный зазор
647664779

С игольчатыми роликами стандартных отсортированных групп достигается радиальный зазор от C2 до CN (радиальный зазор для игольчатых и цилиндрических роликоподшипников по DIN 620-4) при условии соблюдения допусков вала и корпуса согласно табл. «Исполнение дорожек качения», стр. 668.

Если действительные размеры соответствуют пределу максимума материала, может быть достигнут радиальный зазор 0.

36806667

Роликоподшипники игольчатые без колец

однорядные

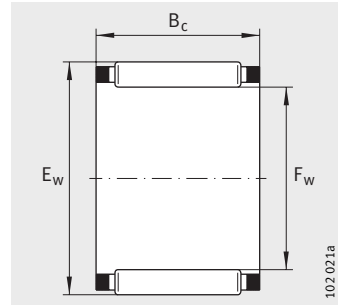

K

Таблица размеров · Размеры в мм

Условное обозначение	Масса	Размеры			Грузоподъемность		Нагрузка предела усталости	Предельная частота вращения	Базовая тепловая частота вращения
	m	F_w	E_w	B_c	дин. C_r	стат. C_{0r}	C_{ur}	n_G	n_B
	≈г				Н	Н	Н	мин$^{-1}$	мин$^{-1}$
K3X5X7-TV	0,3	**3**	5	7	1 540	1 290	152	50 000	78 000
K3X5X9-TV	0,4	**3**	5	9	1 710	1 480	188	50 000	80 000
K3X6X7-TV	0,4	**3**	6	7	1 430	970	109	47 000	75 000
K4X7X7-TV	0,5	**4**	7	7	1 740	1 270	145	42 500	59 000
K4X7X10-TV	0,7	**4**	7	10	2 330	1 840	236	42 500	59 000
K5X8X8-TV	0,7	**5**	8	8	2 350	1 920	237	39 000	48 000
K5X8X10-TV	0,9	**5**	8	10	3 000	2 650	350	39 000	47 000
K6X9X8-TV	0,8	**6**	9	8	2 600	2 280	285	36 500	41 000
K6X9X10-TV	1,1	**6**	9	10	3 350	3 150	420	36 500	40 000
K6X10X13-TV	1,9	**6**	10	13	3 800	3 100	395	35 500	40 000
K7X9X7-TV	0,6	**7**	9	7	1 730	1 770	215	35 500	40 000
K7X10X8-TV	0,9	**7**	10	8	2 850	2 650	330	34 500	36 000
K7X10X10-TV	1	**7**	10	10	3 650	3 600	485	34 500	35 000
K8X11X8-TV	1	**8**	11	8	3 100	3 000	375	32 500	32 000
K8X11X10-TV	1,2	**8**	11	10	3 950	4 100	560	32 500	31 000
K8X11X13-TV	1,7	**8**	11	13	5 100	5 800	790	32 500	30 500
K8X12X10-TV	2	**8**	12	10	5 000	4 700	560	31 500	29 000
K9X12X10-TV	1,5	**9**	12	10	4 500	5 000	680	31 000	27 500
K9X12X13-TV	2,1	**9**	12	13	5 900	7 100	970	31 000	27 000
K10X13X10-TV	1,6	**10**	13	10	4 750	5 500	750	29 500	24 900
K10X13X13-TV	2,3	**10**	13	13	6 200	7 800	1 060	29 500	24 400
K10X13X16-TV	2,9	**10**	13	16	7 100	9 300	1 310	29 500	24 600
K10X14X10-TV	2,5	**10**	14	10	5 800	6 000	720	29 000	23 500
K10X14X13-TV	4,6	**10**	14	13	7 500	8 400	1 020	29 000	23 000
K10X16X12-TV	5,5	**10**	16	12	8 100	7 200	1 000	27 500	21 800
K12X15X10-TV	2,9	**12**	15	10	4 900	6 100	830	27 000	21 500
K12X15X13-TV	2,3	**12**	15	13	6 400	8 500	1 170	27 000	21 100
K12X16X13-TV	5,5	**12**	16	13	8 000	9 400	1 150	26 500	19 900
K12X17X13-TV	4,9	**12**	17	13	9 600	10 400	1 330	26 500	18 800
K12X18X12-TV	6	**12**	18	12	10 000	9 900	1 400	26 000	18 100

Таблица размеров (продолжение) · Размеры в мм

Условное обозначение	Масса	Размеры			Грузоподъемность		Нагрузка предела усталости	Предельная частота вращения	Базовая тепловая частота вращения
	m	F_w	E_w	B_c	дин. C_r	стат. C_{0r}	C_{ur}	n_G	n_B
	≈г				Н	Н	Н	мин$^{-1}$	мин$^{-1}$
K14X18X10	4	**14**	18	10	7 100	8 500	1 060	25 000	17 300
K14X18X13	6,5	**14**	18	13	8 200	10 100	1 320	25 000	17 700
K14X18X15-TV	5	**14**	18	15	9 500	12 300	1 540	25 000	17 400
K14X18X17	8	**14**	18	17	10 800	14 400	1 890	25 000	17 300
K14X20X12	8,5	**14**	20	12	10 300	10 600	1 490	24 300	16 200
K15X18X17-TV	4,6	**15**	18	17	8 000	12 100	1 730	24 600	17 700
K15X19X10	5	**15**	19	10	7 500	9 200	1 140	24 300	16 200
K15X19X13	7	**15**	19	13	8 500	10 900	1 420	24 300	16 600
K15X19X17	9,5	**15**	19	17	11 300	15 600	2 040	24 300	16 200
K15X20X13	7	**15**	20	13	9 900	11 500	1 430	23 900	15 900
K15X21X15	11	**15**	21	15	14 300	16 400	2 210	23 600	14 700
K15X21X21	17	**15**	21	21	19 400	24 300	3 300	23 600	14 400
K16X20X10	5,5	**16**	20	10	7 800	9 900	1 230	23 600	15 200
K16X20X13	7,5	**16**	20	13	8 900	11 800	1 530	23 600	15 600
K16X20X17	10	**16**	20	17	11 700	16 800	2 190	23 600	15 200
K16X22X12	10	**16**	22	12	11 500	12 500	1 780	22 900	14 300
K16X22X16	12	**16**	22	16	14 800	17 500	2 390	22 900	14 100
K16X22X20	17	**16**	22	20	18 300	22 800	3 050	22 900	14 000
K16X24X20	22	**16**	24	20	21 400	23 500	2 950	22 400	13 200
K17X21X10	5,5	**17**	21	10	8 100	10 600	1 310	22 900	14 400
K17X21X13	6,5	**17**	21	13	10 400	14 600	1 810	22 900	14 100
K17X21X17	9,5	**17**	21	17	12 200	17 900	2 350	22 900	14 400
K18X22X10	6	**18**	22	10	8 400	11 300	1 400	22 400	13 600
K18X22X13	8	**18**	22	13	9 200	12 700	1 650	22 400	14 200
K18X22X17	11	**18**	22	17	12 100	18 000	2 360	22 400	13 900
K18X24X12	12	**18**	24	12	12 800	14 900	2 120	21 800	12 700
K18X24X13	13	**18**	24	13	13 100	15 300	1 990	21 800	12 900
K18X24X20	18	**18**	24	20	20 200	27 000	3 550	21 800	12 400
K18X25X22	23	**18**	25	22	23 100	29 000	3 750	21 600	12 200
K19X23X13	8	**19**	23	13	9 500	13 500	1 750	21 800	13 500
K19X23X17	11	**19**	23	17	12 500	19 200	2 500	21 800	13 200

Роликоподшипники игольчатые без колец

однорядные или двухрядные

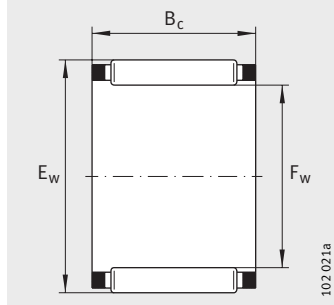

K

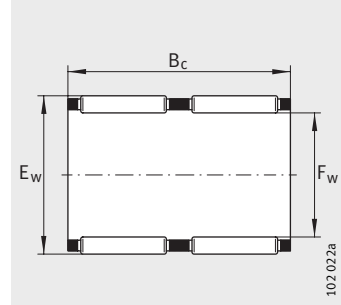

K..-ZW

Таблица размеров (продолжение) · Размеры в мм

Условное обозначение	Масса	Размеры			Грузоподъемность		Нагрузка предела усталости	Предельная частота вращения	Базовая тепловая частота вращения
	m	F_w	E_w	B_c	дин. C_r	стат. C_{0r}	C_{ur}	n_G	n_B
	≈г				Н	Н	Н	мин$^{-1}$	мин$^{-1}$
K20X24X10	6,5	**20**	24	10	8 900	12 600	1 570	21 300	12 400
K20X24X13	9	**20**	24	13	9 800	14 300	1 860	21 300	12 800
K20X24X17	12	**20**	24	17	12 900	20 400	2 650	21 300	12 500
K20X26X12	11	**20**	26	12	13 400	16 200	2 310	20 900	11 700
K20X26X13	12	**20**	26	13	14 400	17 900	2 330	20 900	11 600
K20X26X17	16	**20**	26	17	19 200	26 000	3 300	20 900	11 200
K20X26X20	19	**20**	26	20	21 100	29 000	3 900	20 900	11 400
K20X28X16	20	**20**	28	16	19 800	22 400	3 000	20 400	11 100
K20X28X20	27	**20**	28	20	23 900	28 500	3 600	20 400	11 100
K20X28X25	32	**20**	28	25	30 500	39 000	5 300	20 400	10 800
K20X30X30	49	**20**	30	30	35 500	41 500	5 500	19 600	10 800
K21X25X13	9	**21**	25	13	10 100	15 100	1 970	20 900	12 300
K22X26X10	7,5	**22**	26	10	9 100	13 400	1 670	20 400	11 500
K22X26X13	9,5	**22**	26	13	10 400	15 900	2 080	20 400	11 800
K22X26X17	12	**22**	26	17	13 700	22 700	3 000	20 400	11 500
K22X28X17	18	**22**	28	17	19 400	27 000	3 450	19 600	10 500
K22X29X16	16	**22**	29	16	20 000	25 500	3 350	19 200	10 300
K22X30X15-TV	18	**22**	30	15	20 100	23 400	3 050	18 800	10 200
K22X32X24	43	**22**	32	24	34 000	40 000	4 900	18 100	9 700
K23X35X16-TV	29	**23**	35	16	24 500	23 900	2 950	16 900	9 500
K24X28X10	8,5	**24**	28	10	9 600	14 800	1 840	18 800	10 600
K24X28X13	10	**24**	28	13	11 000	17 600	2 290	18 800	10 800
K24X28X17	13	**24**	28	17	14 500	25 000	3 300	18 800	10 600
K24X30X17	19	**24**	30	17	19 500	27 500	3 500	18 100	10 000
K24X30X31-ZW	32	**24**	30	31	27 500	43 500	5 800	18 100	10 400

Таблица размеров (продолжение) · Размеры в мм

Условное обозначение	Масса	Размеры			Грузоподъемность		Нагрузка предела усталости	Предельная частота вращения	Базовая тепловая частота вращения
	m	F_w	E_w	B_c	дин. C_r	стат. C_{0r}	C_{ur}	n_G	n_B
	≈г				Н	Н	Н	мин$^{-1}$	мин$^{-1}$
K25X29X10	8,5	**25**	29	10	9 900	15 400	1 930	18 100	10 200
K25X29X13	11	**25**	29	13	11 300	18 400	2 400	18 100	10 400
K25X29X17	14	**25**	29	17	14 900	26 000	3 450	18 100	10 200
K25X30X17	16	**25**	30	17	18 700	30 000	3 850	17 800	9 600
K25X30X20	18	**25**	30	20	21 700	36 500	4 850	17 800	9 500
K25X30X26-ZW	19	**25**	30	26	21 400	35 500	4 500	17 800	10 400
K25X31X17	19	**25**	31	17	19 600	28 500	3 600	17 500	9 600
K25X31X21	20	**25**	31	21	24 700	38 000	5 100	17 500	9 400
K25X32X16	21	**25**	32	16	20 800	27 500	3 650	17 200	9 400
K25X33X20	33	**25**	33	20	28 500	38 000	4 850	16 900	9 000
K25X33X24	39	**25**	33	24	34 000	47 000	6 300	16 900	8 900
K25X35X30	65	**25**	35	30	47 000	62 000	8 300	16 300	8 500
K26X30X13	11	**26**	30	13	11 600	19 200	2 500	17 500	10 100
K26X30X17	15	**26**	30	17	15 200	27 500	3 600	17 500	9 800
K26X30X22-ZW	12	**26**	30	22	15 700	28 500	3 550	17 500	10 400
K28X33X13	13	**28**	33	13	15 300	24 200	3 100	16 100	8 900
K28X33X17	17	**28**	33	17	19 700	33 500	4 250	16 100	8 700
K28X34X17	24	**28**	34	17	21 800	33 500	4 300	15 800	8 600
K28X35X16	24	**28**	35	16	21 500	29 500	3 950	15 600	8 700
K28X35X18	27	**28**	35	18	24 000	34 000	4 700	15 600	8 600
K28X40X25	70	**28**	40	25	45 500	55 000	6 600	14 400	7 700
K30X34X13	14	**30**	34	13	12 300	21 700	2 850	15 300	8 900
K30X35X13	14	**30**	35	13	15 600	25 500	3 250	15 100	8 400
K30X35X17	19	**30**	35	17	19 600	34 000	4 300	15 100	8 300
K30X35X27	30	**30**	35	27	30 500	59 000	8 500	15 100	8 100
K30X37X16	27	**30**	37	16	23 100	33 500	4 450	14 600	8 000
K30X37X18	30	**30**	37	18	26 000	38 500	5 300	14 600	8 000
K30X40X18	48	**30**	40	18	32 000	40 000	5 000	14 000	7 600
K30X40X30	73	**30**	40	30	49 000	69 000	9 200	14 000	7 500

Роликоподшипники игольчатые без колец

однорядные или двухрядные

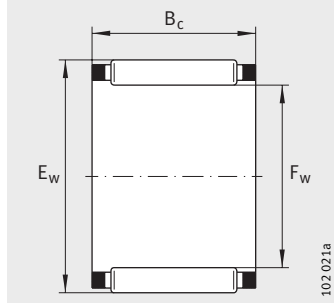

K

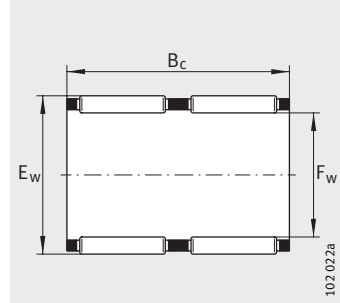

K..-ZW

Таблица размеров (продолжение) · Размеры в мм

Условное обозначение	Масса	Размеры			Грузоподъемность		Нагрузка предела усталости	Предельная частота вращения	Базовая тепловая частота вращения
	m	F_w	E_w	B_c	дин. C_r	стат. C_{0r}	C_{ur}	n_G	n_B
	≈г				Н	Н	Н	мин$^{-1}$	мин$^{-1}$
K32X37X13	18	**32**	37	13	15 500	25 500	3 300	14 200	8 100
K32X37X17	19	**32**	37	17	19 900	35 500	4 500	14 200	7 900
K32X37X27	30	**32**	37	27	30 000	60 000	8 500	14 200	7 800
K32X38X20	30	**32**	38	20	26 500	45 000	6 000	14 000	7 700
K32X39X16	37	**32**	39	16	23 800	35 500	4 700	13 800	7 600
K32X39X18	31	**32**	39	18	26 500	41 000	5 600	13 800	7 500
K32X40X25	49	**32**	40	25	37 500	58 000	7 900	13 600	7 400
K32X40X42-ZW-TV	77	**32**	40	42	50 000	84 000	10 500	13 600	7 800
K32X46X32	119	**32**	46	32	66 000	84 000	11 100	12 600	6 700
K35X40X13	19	**35**	40	13	16 200	28 000	3 600	13 100	7 500
K35X40X17	21	**35**	40	17	20 800	38 500	4 900	13 100	7 400
K35X40X25	31	**35**	40	25	29 500	60 000	8 400	13 100	7 200
K35X40X27-TV	39	**35**	40	27	25 000	48 500	6 700	13 100	7 900
K35X42X16	34	**35**	42	16	24 400	37 500	5 000	12 700	7 100
K35X42X18	34	**35**	42	18	27 500	43 000	6 000	12 700	7 100
K35X42X20	37	**35**	42	20	30 000	49 000	6 200	12 700	7 000
K35X42X20	67	**35**	42	30	39 000	68 000	9 400	12 700	7 200
K35X40X20	56	**35**	45	20	37 000	50 000	6 500	12 300	6 800
K35X45X30	80	**35**	45	30	53 000	79 000	10 500	12 300	6 700
K37X42X17	22	**37**	42	17	22 400	43 000	5 500	12 400	6 900
K38X43X17	29	**38**	43	17	20 500	38 500	4 850	12 100	7 000
K38X43X27	43	**38**	43	27	31 500	68 000	9 600	12 100	6 800
K38X46X20	47	**38**	46	20	35 500	57 000	7 200	11 700	6 300
K38X46X32	76	**38**	46	32	55 000	99 000	14 200	11 700	6 200
K39X44X26-ZW	45	**39**	44	26	27 500	56 000	7 100	11 800	7 000

Таблица размеров (продолжение) · Размеры в мм

Условное обозначение	Масса	Размеры			Грузоподъемность		Нагрузка предела усталости	Предельная частота вращения	Базовая тепловая частота вращения
	m	F_w	E_w	B_c	дин. C_r	стат. C_{0r}	C_{ur}	n_G	n_B
	≈г				Н	Н	Н	мин$^{-1}$	мин$^{-1}$
K40X45X13	22	**40**	45	13	17 600	32 500	4 200	11 500	6 600
K40X45X17	31	**40**	45	17	21 400	41 500	5 200	11 500	6 700
K40X45X27	46	**40**	45	27	33 000	73 000	10 300	11 500	6 500
K40X47X18	39	**40**	47	18	29 500	50 000	6 900	11 300	6 300
K40X47X20	42	**40**	47	20	32 500	57 000	7 200	11 300	6 200
K40X48X20	49	**40**	48	20	36 000	59 000	7 500	11 100	6 100
K42X47X13	18	**42**	47	13	17 800	33 500	4 350	11 000	6 400
K42X47X17	32	**42**	47	17	21 700	43 000	5 400	11 000	6 400
K42X47X30-ZW	54	**42**	47	30	33 500	76 000	10 000	11 000	6 400
K42X50X20	53	**42**	50	20	35 000	57 000	7 300	10 700	6 000
K43X48X17	30	**43**	48	17	21 600	43 000	5 400	10 800	6 300
K43X48X27	50	**43**	48	27	33 500	75 000	10 700	10 800	6 200
K45X50X17	34	**45**	50	17	22 500	46 000	5 800	10 300	6 100
K45X50X27	51	**45**	50	27	34 500	80 000	11 400	10 300	5 900
K45X52X18	42	**45**	52	18	31 500	57 000	7 900	10 100	5 700
K45X53X20	55	**45**	53	20	39 000	67 000	8 700	10 000	5 500
K45X53X21	60	**45**	53	21	38 500	67 000	8 600	10 000	5 600
K45X53X28	81	**45**	53	28	52 000	98 000	13 700	10 000	5 400
K45X59X18-TV	72	**45**	59	18	44 500	54 000	6 900	9 400	5 400
K45X59X32	148	**45**	59	32	73 000	103 000	13 800	9 400	5 300
K47X52X17	35	**47**	52	17	23 300	49 000	6 100	9 900	5 800
K47X52X27	51	**47**	52	27	35 000	83 000	11 800	9 900	5 700

Роликоподшипники игольчатые без колец

однорядные или двухрядные

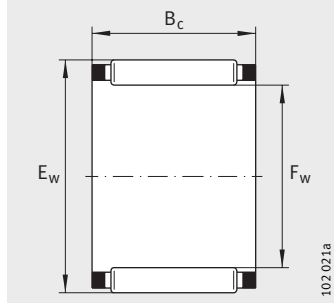

K

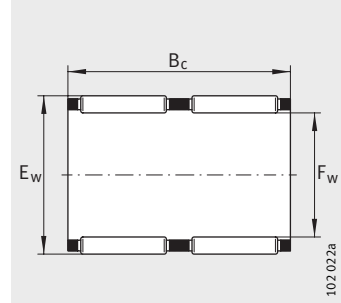

K..-ZW

Таблица размеров (продолжение) · Размеры в мм

Условное обозначение	Масса	Размеры			Грузоподъемность		Нагрузка предела усталости	Предельная частота вращения	Базовая тепловая частота вращения
	m	F_w	E_w	B_c	дин. C_r	стат. C_{0r}	C_{ur}	n_G	n_B
	≈г				Н	Н	Н	мин$^{-1}$	мин$^{-1}$
K50X55X13,5	30	**50**	55	13,5	18 200	36 500	4 600	9 300	5 700
K50X55X17	35	**50**	55	17	22 100	47 000	6 300	9 300	5 700
K50X55X20	43	**50**	55	20	26 500	60 000	7 800	9 300	5 500
K50X55X30	65	**50**	55	30	39 000	97 000	13 900	9 300	5 400
K50X57X18	47	**50**	57	18	33 500	63 000	8 800	9 200	5 200
K50X58X20	75	**50**	58	20	35 500	62 000	8 800	9 100	5 400
K50X58X25	90	**50**	58	25	44 000	81 000	10 800	9 100	5 300
K52X57X12	24	**52**	57	12	18 000	36 500	4 600	9 000	5 400
K55X60X20	40	**55**	60	20	28 500	66 000	8 600	8 500	5 100
K55X60X27	60	**55**	60	27	38 000	97 000	13 600	8 500	4 950
K55X60X30	71	**55**	60	30	41 000	108 000	15 400	8 500	4 950
K55X62X18	52	**55**	62	18	35 500	70 000	9 800	8 400	4 750
K55X63X20	67	**55**	63	20	40 000	74 000	9 500	8 300	4 800
K55X63X25	80	**55**	63	25	50 000	100 000	13 700	8 300	4 700
K55X63X32	102	**55**	63	32	62 000	130 000	18 600	8 300	4 650
K58X65X18	52	**58**	65	18	35 000	70 000	9 800	8 000	4 650
K58X65X36-ZW	127	**58**	65	36	49 000	107 000	14 600	8 000	5 100
K60X65X20	52	**60**	65	20	29 500	72 000	9 300	7 800	4 750
K60X65X30	77	**60**	65	30	42 500	116 000	16 600	7 800	4 650
K60X66X33-ZW	104	**60**	66	33	46 000	112 000	15 100	7 800	4 800
K60X66X40-ZW	116	**60**	66	40	58 000	151 000	19 900	7 800	4 650
K60X68X20	71	**60**	68	20	43 500	85 000	11 000	7 700	4 400
K60X68X23	94	**60**	68	23	49 500	101 000	13 500	7 700	4 350
K60X68X25	89	**60**	68	25	53 000	111 000	15 200	7 700	4 350
K60X68X30-ZW	129	**60**	68	30	44 500	88 000	11 300	7 700	4 950
K60X75X42	240	**60**	75	42	118 000	199 000	27 000	7 300	4 050
K62X70X40-ZW	174	**62**	70	40	66 000	146 000	20 500	7 400	4 550
K64X70X16	53	**64**	70	16	28 000	60 000	8 100	7 300	4 500

Таблица размеров (продолжение) · Размеры в мм

Условное обозначение	Масса	Размеры			Грузоподъемность		Нагрузка предела усталости	Предельная частота вращения	Базовая тепловая частота вращения
	m	F_w	E_w	B_c	дин. C_r	стат. C_{0r}	C_{ur}	n_G	n_B
	≈г				Н	Н	Н	мин$^{-1}$	мин$^{-1}$
K65X70X20	56	**65**	70	20	30 500	77 000	10 000	7 300	4 450
K65X70X30	83	**65**	70	30	44 000	124 000	17 800	7 300	4 350
K65X73X23	108	**65**	73	23	46 000	94 000	12 200	7 100	4 300
K65X73X30	141	**65**	73	30	57 000	123 000	17 100	7 100	4 300
K68X74X20	71	**68**	74	20	35 500	84 000	11 000	6 900	4 200
K68X74X30	100	**68**	74	30	46 500	118 000	16 900	6 900	4 300
K68X74X35-ZW	120	**68**	74	35	48 500	125 000	17 200	6 900	4 450
K70X76X20	71	**70**	76	20	36 000	86 000	11 300	6 700	4 100
K70X76X30	110	**70**	76	30	52 000	139 000	20 100	6 700	4 000
K70X78X30	148	**70**	78	30	60 000	135 000	18 800	6 600	4 000
K72X80X20	98	**72**	80	20	41 500	85 000	11 900	6 400	4 000
K73X79X20	75	**73**	79	20	37 000	90 000	11 800	6 400	4 000
K75X81X20	79	**75**	81	20	37 500	94 000	12 300	6 300	3 850
K75X81X30	114	**75**	81	30	52 000	143 000	20 400	6 300	3 850
K75X83X23	124	**75**	83	23	50 000	109 000	14 200	6 200	3 800
K75X83X30	147	**75**	83	30	62 000	143 000	20 000	6 200	3 800
K75X83X35-ZW	182	**75**	83	35	63 000	147 000	19 900	6 200	3 950
K75X83X40-ZW	211	**75**	83	40	73 000	177 000	25 000	6 200	3 900
K80X86X20	60	**80**	86	20	38 500	98 000	12 900	5 900	3 700
K80X88X30	138	**80**	88	30	71 000	176 000	25 000	5 800	3 400
K80X88X40-ZW	227	**80**	88	40	76 000	192 000	27 000	5 800	3 700
K80X88X46-ZW	260	**80**	88	46	88 000	231 000	30 000	5 800	3 650
K85X92X20	102	**85**	92	20	44 500	108 000	15 100	5 500	3 450
K90X97X20	109	**90**	97	20	45 000	113 000	15 800	5 200	3 300
K90X98X27	150	**90**	98	27	61 000	150 000	20 300	5 200	3 300
K90X98X30	172	**90**	98	30	68 000	172 000	24 000	5 200	3 300
K95X103X30	165	**95**	103	30	69 000	180 000	25 000	4 950	3 150
K95X103X40-ZW	266	**95**	103	40	83 000	228 000	32 500	4 950	3 200

Роликоподшипники игольчатые без колец

однорядные

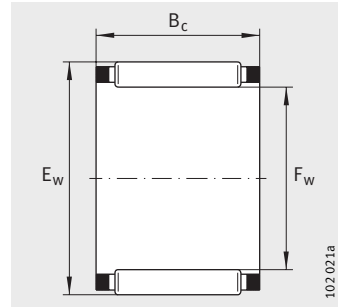

K

Таблица размеров (продолжение) · Размеры в мм

Условное обозначение	Масса	Размеры			Грузоподъемность		Нагрузка предела усталости	Предельная частота вращения	Базовая тепловая частота вращения
	m	F_w	E_w	B_c	дин. C_r	стат. C_{0r}	C_{ur}	n_G	n_B
	≈г				Н	Н	Н	мин$^{-1}$	мин$^{-1}$
K100X107X21	120	**100**	107	21	48 000	127 000	17 600	4 750	3 100
K100X108X27	185	**100**	108	27	57 000	143 000	18 900	4 700	3 200
K100X108X30	180	**100**	108	30	71 000	188 000	26 000	4 700	3 050
K105X112X21	129	**105**	112	21	47 500	127 000	17 400	4 500	3 000
K110X117X24	172	**110**	117	24	56 000	158 000	19 800	4 300	2 850
K110X118X30	217	**110**	118	30	78 000	219 000	29 500	4 300	2 750
K115X123X27	200	**115**	123	27	63 000	170 000	21 600	4 100	2 850
K120X127X24	165	**120**	127	24	59 000	174 000	21 400	3 950	2 650
K125X133X35	275	**125**	133	35	86 000	260 000	34 500	3 800	2 600
K130X137X24	170	**130**	137	24	61 000	186 000	22 300	3 650	2 500
K135X143X35	300	**135**	143	35	91 000	290 000	37 500	3 550	2 390
K145X153X26	262	**145**	153	26	74 000	225 000	27 000	3 300	2 280
K150X160X46	570	**150**	160	46	147 000	470 000	60 000	3 150	2 100
K155X163X26	265	**155**	163	26	75 000	236 000	28 000	3 100	2 180
K160X170X46	550	**160**	170	46	152 000	510 000	63 000	2 950	1 970
K165X173X26	320	**165**	173	26	81 000	265 000	30 500	2 900	2 030
K175X183X32	400	**175**	183	32	99 000	350 000	41 500	2 750	1 930
K185X195X37	607	**185**	195	37	128 000	425 000	48 500	2 600	1 840
K195X205X37	620	**195**	205	37	133 000	450 000	51 000	2 450	1 760
K210X220X42	740	**210**	220	42	154 000	560 000	63 000	2 280	1 590
K220X230X42	790	**220**	230	42	158 000	590 000	66 000	2 180	1 510
K240X250X42	850	**240**	250	42	164 000	630 000	69 000	2 000	1 390
K265X280X50	1 810	**265**	280	50	255 000	860 000	91 000	1 800	1 160

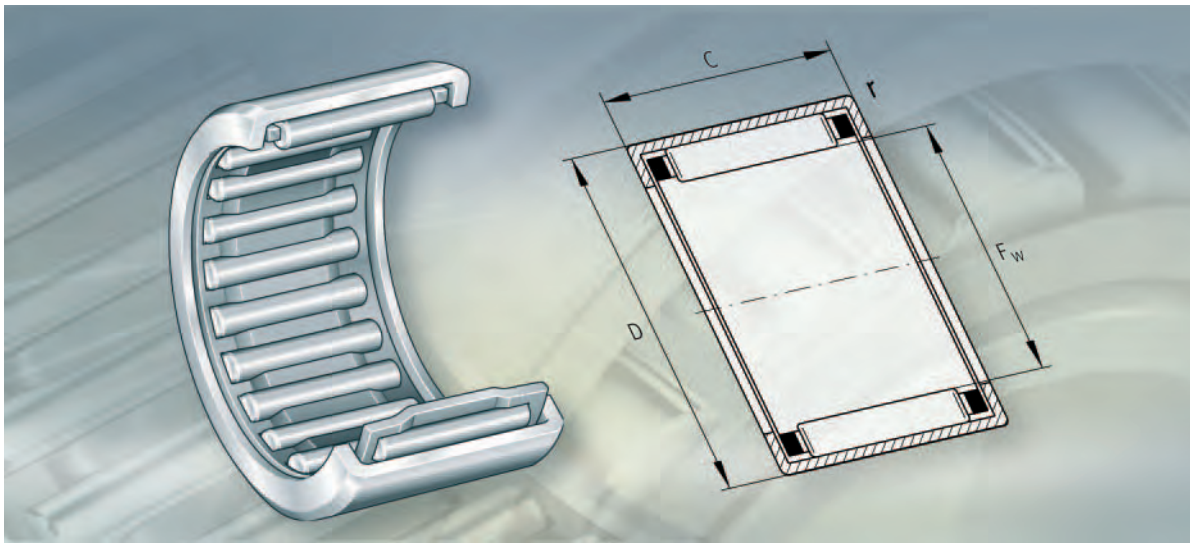

Роликоподшипники игольчатые с одним наружным штампованным кольцом

Роликоподшипники игольчатые с одним наружным штампованным кольцом

страница

Общий обзор

Роликоподшипники игольчатые с одним наружным штампованным кольцом 682

Основные свойства

Роликоподшипники игольчатые с одним наружным штампованным кольцом 683

Роликоподшипники игольчатые с одним наружным штампованным кольцом, закрытым с одной стороны 683

Уплотнения 684

Смазывание 684

Рабочая температура 684

Сепараторы 684

Специальное исполнение 684

Дополнительные обозначения 684

Рекомендации конструктору и обеспечение надежности

Запас статической грузоподъемности 685

Требуемая минимальная радиальная нагрузка 685

Частоты вращения 685

Проектирование подшипниковой опоры 686

Закрепление подшипников 687

Точность

Диаметр прилегающей окружности 688

Таблицы размеров

Роликоподшипники игольчатые с одним наружным штампованным кольцом, в т. ч. закрытым с одной стороны, без уплотнений 690

Роликоподшипники игольчатые с одним наружным штампованным кольцом, в т. ч. закрытым с одной стороны, с уплотнениями 694

Роликоподшипники игольчатые с одним наружным штампованным кольцом, без сепаратора, без уплотнений 696

Роликоподшипники игольчатые с одним наружным штампованным кольцом

Роликоподшипники игольчатые с одним наружным штампованным кольцом

с сепаратором или без сепаратора

HK

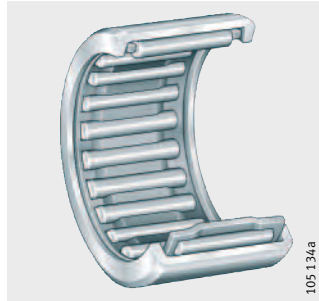

HN

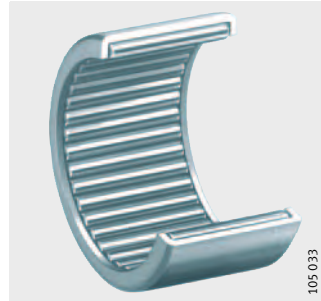

с контактными уплотнениями

HK..-RS

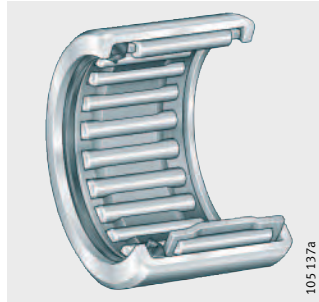

HK..-2RS

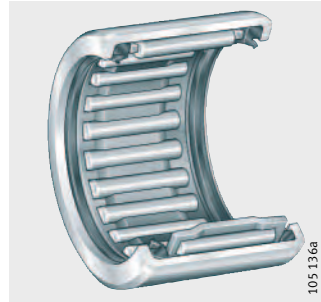

Роликоподшипники игольчатые с одним наружным штампованным кольцом, закрытым с одной стороны

BK

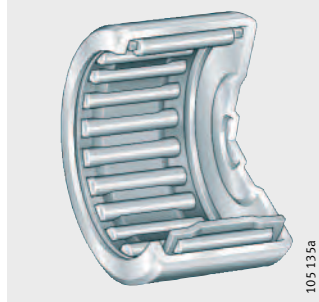

с контактным уплотнением

BK..-RS

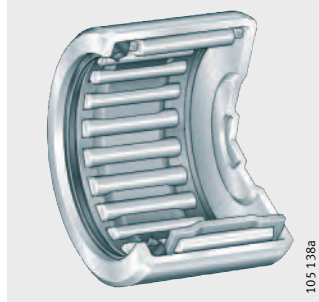

Роликоподшипники игольчатые с одним наружным штампованным кольцом

647973131
Основные свойства

Роликоподшипники игольчатые с одним наружным штампованным кольцом, открытым или закрытым с одной стороны, имеют минимальную радиальную высоту.
Они представляют собой неразъемную конструкцию, состоящую из штампованных тонкостенных наружных колец и комплектов игольчатых роликов с сепараторами.

Такие подшипники позволяют создавать особо компактные и удобные в монтаже подшипниковые опоры с высокой радиальной грузоподъемностью. Для восприятия осевых нагрузок они могут комбинироваться с упорными игольчатыми роликоподшипниками AXW, конструктивный ряд AXW, см. табл. размеров, стр. 880.

В подавляющем большинстве такие подшипники выпускаются однорядными и без смазочного отверстия.
Двухрядные исполнения имеют смазочное отверстие и дополнительное обозначение ZW.

Для особых применений выпускаются также игольчатые роликоподшипники без сепаратора.

При применении игольчатых роликоподшипников с одним наружным штампованным кольцом предполагается наличие на валу закаленной и обработанной шлифованием дорожки качения. Если выполнить дорожку качения непосредственно на шейке вала не представляется возможным, подшипники комбинируются с внутренними кольцами IR или LR.
Соответствующие внутренние кольца см. настр. 778.

Если для осевой фиксации не предусмотрены заплечики и пружинные стопорные кольца, то изготовление отверстия в корпусе под подшипник особенно просто и экономично. Одновременно благодаря этому упрощается монтаж подшипника.

Роликоподшипники игольчатые с одним наружным штампованным кольцом
870547339

Игольчатые роликоподшипники с одним наружным штампованным кольцом имеют отверстия с обоих торцов и комплектуются игольчатыми роликами с сепаратором или без сепаратора. Подшипники с сепаратором допускают более высокие частоты вращения, чем подшипники без сепаратора.

Роликоподшипники игольчатые с одним наружным штампованным кольцом без сепаратора
870554251

Благодаря максимально возможному количеству игольчатых роликов, игольчатые роликоподшипники без сепаратора обладают наивысшей грузоподъемностью при наименьших габаритах. Однако их применение ограничено при высоких частотах вращения.

Поскольку игольчатые ролики не удерживаются в подшипнике механическим способом, для их фиксации при транспортировке и монтаже применяется специальная консистентная смазка (DIN 51825–K1/2K–30). Но она не обладает необходимыми длительными смазочными свойствами. Поэтому после монтажа подшипника рекомендуется произвести повторное смазывание.

Роликоподшипники игольчатые с одним наружным штампованным кольцом, закрытым с одной стороны
870562443

Такие игольчатые роликоподшипники выполнены без отверстия с одного торца. Тем самым, они наилучшим образом пригодны для установки на торцах вала. Благодаря этому исключается получение травм при вращении вала, а подшипники защищены от грязи и влаги.

Стенка закрытого торца в зависимости от размера подшипника плоская или с изгибом для жесткости. Профилированная стенка торца позволяет также воспринимать небольшие осевые силы при осевом ведении вала.

Роликоподшипники игольчатые с одним наружным штампованным кольцом

Уплотнения
870569867

Игольчатые роликоподшипники с одним наружным штампованным кольцом, открытым или закрытым с одной стороны, производятся без уплотнений согласно DIN 618-1/ISO 3 245 и с уплотнениями – согласно DIN 618-2.

При нормальных условиях эксплуатации контактные уплотнения защищают подшипник от грязи, водяных брызг и потери смазки.

Смазывание
939019659

Подшипники с уплотнениями смазаны консистентной смазкой с комплексным литиевым загустителем согласно GA08.

Рабочая температура
647815435

Подшипники без уплотнений могут применяться при рабочих температурах до +140 °C.

Подшипники с одним наружным штампованным кольцом, открытым или закрытым с одной стороны с уплотнениями пригодны для работы при температурах от –30 °C до +100 °C, ограниченных термическими характеристиками смазки и материала уплотнений.

Подшипники с пластмассовым сепаратором пригодны для работы при температурах от –20 °C до +120 °C.

Сепараторы
647799563

За редким исключением подшипники имеют стальные штампованные сепараторы.

Подшипники с сепаратором из пластмассы имеют дополнительное обозначение TV.

Специальное исполнение
647782667

По заказу поставляются специальные исполнения:

- подшипники без уплотнений, заполненные комплексной литиевой смазкой согласно GA08 (дополнительное обозначение GA08);
- подшипники со смазочным отверстием, начиная с конструктивного ряда HK0609 (дополнительное обозначение AS1).

Специальные подшипники
647766795

Наряду с приведенными в каталоге подшипниками по заказу поставляются специальные подшипники:

- с диаметром прилегающей окружности F_w от 2 мм до 100 мм;
- с особыми требованиями по шуму (подшипники, специально контролируемые по уровню шума).

Карданные подшипники
647750923

Для карданных шарниров по заказу поставляются игольчатые роликоподшипники с наружным кольцом, закрытым с одной стороны, конструктивных рядов BU и BBU.

Дополнительные обозначения
647721867

Поставляемые исполнения
30609035

Дополнительные обозначения поставляемых исполнений приведены в табл.

Дополнительное обозначение	Описание	Исполнение
AS1	Со смазочным отверстием, начиная с конструктивного ряда HK0609	Специ-альное, по заказу
GA08	Подшипники без уплотнений со смазкой для рабочих температур от –30 °C до +140 °C	
RS	Контактное уплотнение с одной стороны	Стандартное
TV	Сепаратор из армированного стекловолокном полиамида 66	
ZW	Двухрядный подшипник, со смазочным отверстием	
2RS	Контактные уплотнения с двух сторон	

648076811

Рекомендации конструктору и обеспечение надежности

Запас статической грузоподъемности

648043915

Запас статической грузоподъемности S_0 представляет собой запас грузоподъемности подшипника до возникновения остаточной деформации в контакте качения, и определяется:

$$S_0 = \frac{C_{0r}}{P_0}$$

S_0 –
запас статической грузоподъемности;

C_{0r} Н
статическая радиальная грузоподъемность по таблицам размеров;

P_0 Н
эквивалентная статическая нагрузка.

Запас статической грузоподъемности S_0 должен быть $\geqq 3$.

Требуемая минимальная радиальная нагрузка

870629771

Для работы без проскальзывания, подшипник должен находиться под некоторой минимальной нагрузкой не ниже $F_{r\,min}$.
В особенности это важно для быстроходных подшипников, поскольку отсутствие радиальной нагрузки может привести в этом случае к повреждению подшипника из-за проскальзывания тел качения по дорожкам качения.
Поэтому при работе в длительном режиме требуется минимальная радиальная нагрузка порядка $P \geqq 0{,}02 \cdot C_r$.

Частоты вращения

648028043

Частоты вращения n_G, приведенные в таблицах размеров, действительны при смазывании маслом. При использовании консистентной смазки допустимы частоты вращения 60% от указанных значений.

Проектирование подшипниковой опоры

870642187

Дорожка качения для подшипника без внутреннего кольца

648066699

Для игольчатых роликоподшипников с одним наружным кольцом, дорожка качения на валу должна быть закалена и обработана шлифованием, см. табл. Твердость поверхности должна составлять не менее 670 HV при достаточной глубине закаленного слоя CHD или SHD.

Для наиболее полного использования грузоподъемности подшипников тонкостенные наружные кольца должны иметь достаточно жесткую опору в корпусе.

Исполнение отверстия в корпусе

870643851

Допуск отверстия зависит от материала корпуса. Рекомендуемые допуски приведены в таблице.

Допуски дорожек качения вала и отверстия корпуса

30615819

Материал корпуса		Допуск	
		Вал для подшипников без внутреннего кольца	Отверстие в корпусе
Сталь или чугун		h6	N6
Легкий сплав	Al		R6
	Mg		S6

Поверхность дорожек качения вала и отверстия корпуса

30616971

Качество поверхности	Дорожка качения вала для подшипников без внутреннего кольца	Отверстие в корпусе
Шероховатость макс.	R_a0,2 (R_z1)	R_a0,8 (R_z4)
Допуск круглости	IT 3	IT 5/2
Допуск параллельности	IT 3	IT 5/2

Монтажная фаска

939146379

Вал и отверстие корпуса должны иметь монтажную фаску от 10° до 15°.

Закрепление подшипников

Радиальная и осевая фиксация
870658059
648012171

Игольчатые роликоподшипники с одним наружным штампованным кольцом, открытым или закрытым с одной стороны, фиксируются в отверстии корпуса за счет посадки с натягом. Они запрессовываются в отверстие корпуса и не требуют дополнительных деталей для фиксации в осевом направлении.

Монтаж с помощью оправки
648002443

Монтаж подшипников следует производить с помощью специальной оправки, *рис. 1*. Заплечик оправки при этом должен прилегать к торцу подшипника. На этот торец нанесена маркировка с условным обозначением подшипника.

Для удерживания подшипника следует предусмотреть кольцо круглого сечения. Длина и натяг кольца должны быть согласованы с размером и весом подшипника.

Если предусмотрено смазывание консистентной смазкой, перед монтажом подшипники необходимо смазать.

Не допускается перекос подшипников при запрессовке.

Возникающие в процессе монтажа усилия запрессовки зависят от нескольких факторов. Монтаж следует производить таким образом, чтобы исключить деформацию борта подшипника.

Если в силу конструкции подшипникового узла по требуется способ монтажа, отличный от вышеописанного, то корректный монтаж, исключающий повреждение подшипника, следует обеспечить посредством самостоятельных пробных экспериментов.

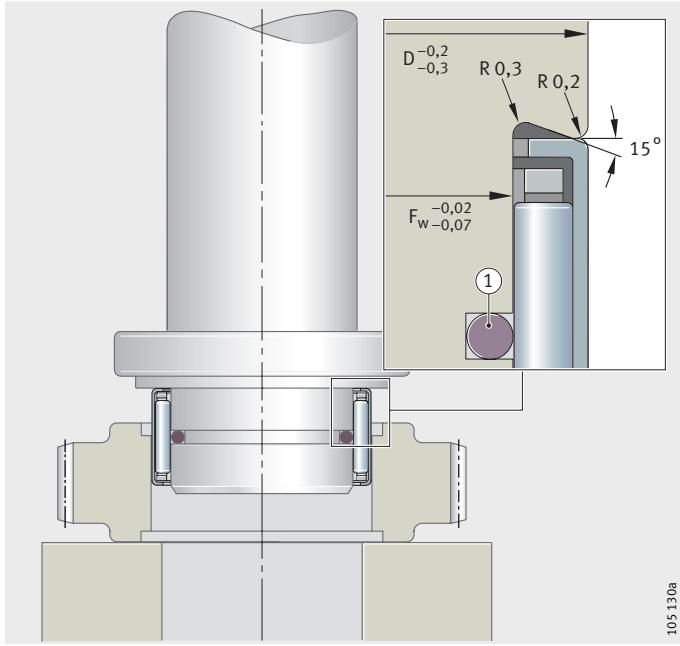

① кольцо круглого сечения
30626955

Рисунок 1
Монтаж с помощью оправки

Роликоподшипники игольчатые с одним наружным штампованным кольцом

648138251
Точность

Основные размеры подшипников соответствуют DIN 618/ ISO 3 245.

Тонкостенные наружные кольца принимают форму, зависящую от точности формы и размеров отверстия в корпусе.

Диаметр прилегающей окружности
648087819

Для подшипников без внутреннего кольца, вместо радиального зазора действителен диаметр прилегающей окружности F_w. Прилегающая окружность – это окружность максимального диаметра, вписанная в реальный профиль внутренней поверхности подшипника по игольчатым роликам, при их беззазорном прилегании к дорожке качения наружного кольца.

В подшипниках после монтажа диаметр прилегающей окружности F_w имеет поле допуска приблизительно F8, при соблюдении допусков отверстий, указанных в табл., стр. 686. Предельные отклонения поля допуска F8 см.табл., стр. 168.

Контрольные размеры
870675211

Диаметр прилегающей окружности определяется согласно DIN 620-1 при использовании контрольных размеров, указанных в таблице.

При измерении прилегающей окружности не допускается многократно выпрессовывать и запрессовывать подшипники. Проверенные в кольце-калибре подшипники далее применять не допускается.

Контрольные размеры для игольчатых роликоподшипников с одним наружным штампованным кольцом, в т.ч. закрытым с одной стороны
648096267

Диаметр прилегающей окружности F_w мм	Наружный диаметр D мм	Отверстие кольца-калибра, действительный размер мм	Диаметр прилегающей окружности	
			Верхнее отклонение мкм	Нижнее отклонение мкм
2	4,6	4,587	+24	+6
3	6,5	6,484	+24	+6
4	8	7,984	+28	+10
5	9	8,984	+28	+10
6	10	9,984	+28	+10
7	11	10,980	+31	+13
8	12	11,980	+31	+13
9	13	12,980	+31	+13
10	14	13,980	+31	+13
12	16	15,980	+34	+16
12	18	17,980	+34	+16
13	19	18,976	+34	+16
14	20	19,976	+34	+16
15	21	20,976	+34	+16
16	22	21,976	+34	+16
17	23	22,976	+34	+16
18	24	23,976	+34	+16
20	26	25,976	+41	+20
22	28	27,976	+41	+20
25	32	31,972	+41	+20
28	35	34,972	+41	+20
30	37	36,972	+41	+20
32	39	38,972	+50	+25
35	42	41,972	+50	+25
40	47	46,972	+50	+25
45	52	51,967	+50	+25
50	58	57,967	+50	+25
55	63	62,967	+60	+30
60	68	67,967	+60	+30

49572491

Роликоподшипники игольчатые с одним наружн. штамп. кольцом, в т.ч. закрытым с одной стороны

без уплотнений

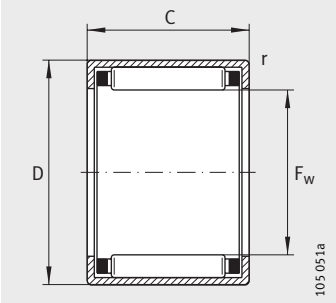

НК

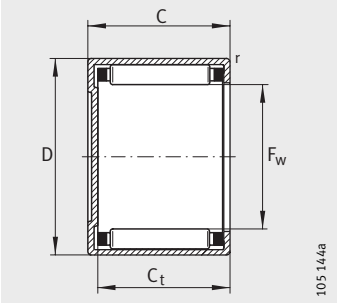

ВК

Таблица размеров · Размеры в мм

Роликоподшипники игольчатые с одним наружным штампованным кольцом		Роликоподшипники игольчатые с одним наружным штампованным кольцом, закрытым с одной стороны		Размеры				
Условное обозначение	Масса m ≈г	Условное обозначение	Масса m ≈г	F_w	D	C −0,3	C_t мин.	r мин.
+ **HK0205-TV**	0,3	–	–	**2**	4,6	5	–	0,3
+ **HK0306-TV**	1	+ **BK0306-TV**	1	**3**	6,5	6	5,2	0,3
+ **HK0408**	2	+ **BK0408**	2,1	**4**	8	8	6,4	0,3
+ **HK0509**	2	+ **BK0509**	2,1	**5**	9	9	7,4	0,4
+ **HK0606**	1,5	–	–	**6**	10	6	–	0,4
+ **HK0608**	2,1	–	–	**6**	10	8	–	0,4
HK0609	2,5	**BK0609**	2,6	**6**	10	9	7,4	0,4
HK0709	2,6	**BK0709**	2,9	**7**	11	9	7,4	0,4
HK0808	2,7	**BK0808**	3	**8**	12	8	6,4	0,4
HK0810	3	**BK0810**	3,4	**8**	12	10	8,4	0,4
HK0908	3	–	–	**9**	13	8	–	0,4
HK0910	4	**BK0910**	4,3	**9**	13	10	8,4	0,4
HK0912	4,6	**BK0912**	4,9	**9**	13	12	10,4	0,4
HK1010	4,1	**BK1010**	4,3	**10**	14	10	8,4	0,4
HK1012	4,8	**BK1012**	5	**10**	14	12	10,4	0,4
HK1015	6	**BK1015**	6,2	**10**	14	15	13,4	0,4
HK1210	4,6	**BK1210**	5,2	**12**	16	10	8,4	0,4
HK1212	9	**BK1212**	10	**12**	18	12	9,3	0,8
HK1312	10	**BK1312**	11	**13**	19	12	9,3	0,8
HK1412	10,5	**BK1412**	12	**14**	20	12	9,3	0,8
HK1512	11	**BK1512**	13	**15**	21	12	9,3	0,8
HK1516	15	**BK1516**	17	**15**	21	16	13,3	0,8
HK1522-ZW	20	–	–	**15**	21	22	–	0,8
HK1612	12	**BK1612**	14	**16**	22	12	9,3	0,8
HK1616	16	**BK1616**	18	**16**	22	16	13,3	0,8
HK1622-ZW	22	**BK1622-ZW**	24	**16**	22	22	19,3	0,8
HK1712	12	–	–	**17**	23	12	–	0,8
HK1812	13	**BK1812**	15	**18**	24	12	9,3	0,8
HK1816	18	**BK1816**	20	**18**	24	16	13,3	0,8
HK2010	12	–	–	**20**	26	10	–	0,8
HK2012	14	–	–	**20**	26	12	–	0,8
HK2016	19	**BK2016**	22	**20**	26	16	13,3	0,8
HK2020	24	**BK2020**	27	**20**	26	20	17,3	0,8
HK2030-ZW	35	–	–	**20**	26	30	–	0,8

+ Не поставляются со смазочным отверстием.

Грузоподъемность		Нагрузка предела усталости	Предельная частота вращения	Базовая тепловая частота вращения	Применяемые внутренние кольца (заказываются отдельно)	
дин. C_r Н	стат. C_{0r} Н	C_{ur} Н	n_G мин$^{-1}$	n_B мин$^{-1}$	LR Условное обозначение	IR Условное обозначение
465	265	28,5	58 000	93 000	–	–
1 230	840	113	48 000	57 000	–	–
1 780	1 310	144	42 500	44 500	–	–
2 400	1 990	239	39 000	36 500	–	–
1 610	1 220	167	36 500	31 500	–	–
2 030	1 650	184	36 500	31 500	–	–
2 850	2 600	310	36 500	30 500	–	–
3 100	2 950	355	33 000	26 500	–	–
2 750	2 600	290	29 500	23 800	–	–
3 800	3 950	500	29 500	23 200	–	**IR5X8X12**
3 550	3 750	440	26 500	20 600	–	–
4 250	4 650	600	26 500	20 600	–	–
5 300	6 300	860	26 500	20 200	–	**IR6X9X12**
4 400	5 100	650	24 300	18 700	**LR7X10X10,5**	**IR7X10X10,5**
5 500	6 800	930	24 300	18 400	–	**IR7X10X12**
6 800	8 800	1 210	24 300	18 200	–	**IR7X10X16**
4 950	6 200	800	20 700	15 700	**LR8X12X10,5**	**IR8X12X10,5**
6 500	7 300	860	20 000	15 500	**LR8X12X12,5**	**IR8X12X12,5**
6 800	7 900	940	18 700	14 400	**LR10X13X12,5**	**IR10X13X12,5**
7 100	8 500	1 010	17 500	13 500	–	**IR10X14X13**
7 900	9 400	1 150	16 300	12 300	**LR12X15X12,5**	**IR12X15X12,5**
10 500	14 400	1 780	16 500	12 300	**LR12X15X16,5**	**IR12X15X16,5**
13 400	19 500	2 380	16 500	12 300	**LR12X15X22,5**	**IR12X15X22,5**
7 600	9 700	1 160	15 600	11 900	–	**IR12X16X13**
10 900	15 300	1 900	15 600	11 600	–	**IR12X16X16**
13 100	19 400	2 310	15 600	11 700	–	**IR12X16X22**
7 900	10 300	1 230	14 700	11 200	–	–
8 100	10 900	1 300	14 000	10 700	**LR15X18X12,5**	–
11 600	17 300	2 140	14 000	10 400	**LR15X18X16,5**	**IR15X18X16,5**
6 400	8 200	1 040	12 700	10 000	–	–
8 600	12 100	1 450	12 700	9 700	–	**IR15X20X13**
12 700	20 100	2 500	12 700	9 300	**LR17X20X16,5**	**IR17X20X16,5**
15 700	26 000	3 500	12 700	9 300	**LR17X20X20,5**	**IR17X20X20,5**
21 800	40 000	5 000	12 700	9 200	**LR17X20X30,5**	**IR17X20X30,5**

Роликоподшипники игольчатые с одним наружн. штамп. кольцом, в т.ч. закрытым с одной стороны

без уплотнений

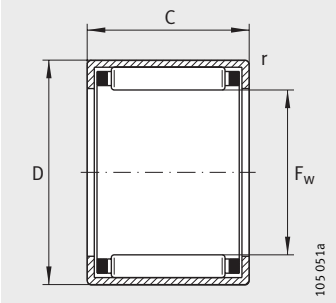

НК

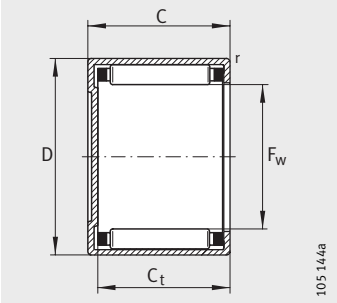

ВК с диаметром F_w < 25 мм

Таблица размеров (продолжение) · Размеры в мм

Роликоподшипники игольчатые с одним наружным штампованным кольцом		**Роликоподшипники игольчатые с одним наружным штампованным кольцом, закрытым с одной стороны**		Размеры				
Условное обозначение	Масса m ≈г	Условное обозначение	Масса m ≈г	F_w	D	C –0,3	C_t мин.	r мин.
HK2210	13	–	–	**22**	28	10	–	0,8
HK2212	15	**BK2212**	18	**22**	28	12	9,3	0,8
HK2216	21	**BK2216**	24	**22**	28	16	13,3	0,8
HK2220	26	–	–	**22**	28	20	–	0,8
HK2512	20	–	–	**25**	32	12	–	0,8
HK2516	27	**BK2516**	32	**25**	32	16	13,3	0,8
HK2520	33	**BK2520**	38	**25**	32	20	17,3	0,8
HK2526	44	**BK2526**	48	**25**	32	26	23,3	0,8
HK2538-ZW	64	**BK2538-ZW**	68	**25**	32	38	35,3	0,8
HK2816	29	–	–	**28**	35	16	–	0,8
HK2820	36	–	–	**28**	35	20	–	0,8
HK3012	23	**BK3012**	28	**30**	37	12	9,3	0,8
HK3016	31	**BK3016**	38	**30**	37	16	13,3	0,8
HK3020	39	**BK3020**	47	**30**	37	20	17,3	0,8
HK3022	42	–	–	**30**	37	22	–	0,8
HK3026	51	**BK3026**	58	**30**	37	26	23,3	0,8
HK3038-ZW	76	**BK3038-ZW**	84	**30**	37	38	35,3	0,8
HK3220	40,6	–	–	**32**	39	20	–	0,8
HK3224	49	–	–	**32**	39	24	–	0,8
HK3512	27	–	–	**35**	42	12	–	0,8
HK3516	36	–	–	**35**	42	16	–	0,8
HK3520	44	**BK3520**	53	**35**	42	20	17,3	0,8
HK4012	30	–	–	**40**	47	12	–	0,8
HK4016	39	–	–	**40**	47	16	–	0,8
HK4020	54	**BK4020**	62	**40**	47	20	17,3	0,8
HK4512	33	–	–	**45**	52	12	–	0,8
HK4516	46	–	–	**45**	52	16	–	0,8
HK4520	56	**BK4520**	72	**45**	52	20	17,3	0,8
HK5020	70	–	–	**50**	58	20	–	0,8
HK5025	90	–	–	**50**	58	25	–	0,8
HK5520	74	–	–	**55**	63	20	–	0,8
HK5528	105	–	–	**55**	63	28	–	0,8
HK6012	49	–	–	**60**	68	12	–	0,8
HK6020	81	–	–	**60**	68	20	–	0,8
HK6032	136	–	–	**60**	68	32	–	0,8

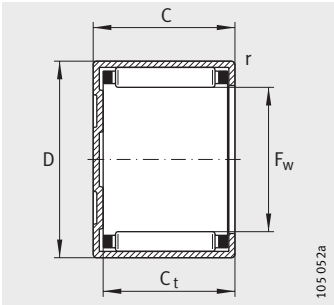

ВК с диаметром F_w ≧ 25 мм

Грузоподъемность		Нагрузка предела усталости	Предельная частота вращения	Базовая тепловая частота вращения	Применяемые внутренние кольца (заказываются отдельно)	
дин. C_r Н	стат. C_{0r} Н	C_{ur} Н	n_G мин$^{-1}$	n_B мин$^{-1}$	LR Условное обозначение	IR Условное обозначение
7 500	10 500	1 360	11 700	9 000	–	–
9 100	13 400	1 600	11 700	8 900	–	**IR17X22X13**
13 400	22 100	2 800	11 700	8 500	–	**IR17X22X16**
16 500	29 000	3 850	11 700	8 500	–	**IR17X22X23**
11 000	15 200	1 990	10 200	7 800	**LR20X25X12,5**	–
15 600	24 000	3 150	10 200	7 500	**LR20X25X16,5**	**IR20X25X17**
19 900	33 000	4 200	10 200	7 400	**LR20X25X20,5**	**IR20X25X20,5**
25 500	45 000	6 200	10 200	7 300	**LR20X25X26,5**	**IR20X25X26,5**
34 000	66 000	8 400	10 200	7 300	**LR20X25X38,5**	**IR20X25X38,5**
16 400	26 500	3 450	9 200	6 800	–	**IR22X28X17**
20 900	36 000	4 650	9 200	6 700	**LR22X28X20,5**	**IR22X28X20,5**
12 100	18 200	2 390	8 600	6 600	**LR25X30X12,5**	–
17 200	29 000	3 750	8 600	6 400	**LR25X30X16,5**	**IR25X30X17**
22 000	39 500	5 100	8 600	6 300	**LR25X30X20,5**	**IR25X30X20,5**
24 800	46 000	6 100	8 600	6 200	–	–
28 000	54 000	7 400	8 600	6 200	**LR25X30X26,5**	**IR25X30X26,5**
37 500	79 000	10 100	8 600	6 200	**LR25X30X38,5**	**IR25X30X38,5**
23 000	42 500	5 500	8 100	5 900	**LR28X32X20**	–
27 500	54 000	7 300	8 100	5 800	–	–
13 100	21 300	2 800	7 500	5 800	**LR30X35X12,5**	–
18 700	33 500	4 400	7 500	5 600	**LR30X35X16,5**	**IR30X35X17**
23 800	46 000	5 900	7 500	5 500	**LR30X35X20,5**	**IR30X35X20,5**
14 000	24 300	3 200	6 600	5 200	**LR35X40X12,5**	–
20 000	38 500	5 000	6 600	5 000	**LR35X40X16,5**	**IR35X40X17**
25 500	52 000	6 800	6 600	4 900	**LR35X40X20,5**	**R35X40X20,5**
14 900	27 500	3 600	5 900	4 650	–	–
21 300	43 000	5 700	5 900	4 550	**LR40X45X16,5**	**IR40X45X17**
27 000	59 000	7 600	5 900	4 450	**LR40X45X20,5**	**IR40X45X20,5**
31 000	63 000	8 200	5 300	4 050	**LR45X50X20,5**	–
38 500	84 000	11 700	5 300	4 000	**LR45X50X25,5**	**IR45X50X25,5**
31 500	67 000	8 700	4 850	3 800	**LR50X55X20,5**	–
44 000	103 000	14 700	4850	3 700	–	–
17 400	32 000	4 250	4 450	3 750	–	–
33 500	75 000	9 800	4 450	3 500	–	–
53 000	135 000	19 700	4 450	3 400	–	–

49581579

Роликоподшипники игольчатые с одним наружн. штамп. кольцом, в т.ч. закрытым с одной стороны

с уплотнениями

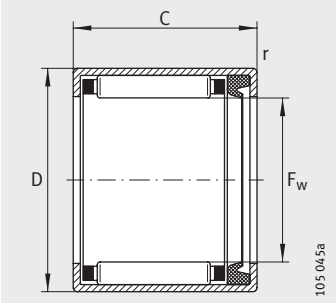

HK..-RS

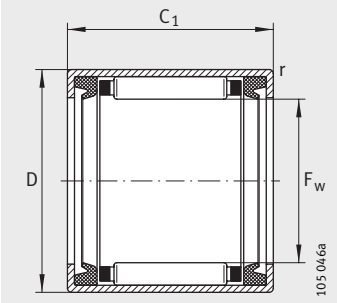

HK..-2RS

Таблица размеров · Размеры в мм

Роликоподшипники игольчатые с одним наружным штампованным кольцом				**Роликоподшипники игольчатые с одним наружным штампованным кольцом, закрытым с одной стороны**		Размеры			
Уплотнение с одной стороны		Уплотнения с двух сторон		с уплотнением					
Условное обозначение	Масса m ≈г	Условное обозначение	Масса m ≈г	Условное обозначение	Масса m ≈г	F_w	D	C −0,3	C_1 −0,3
–	–	**HK0810-2RS**	3,2	–	–	**8**	12	–	10
HK0810-RS	3	**HK0812-2RS**	3,3	–	–	**8**	12	10	12
HK0812-RS	3,1	–	–	–	–	**8**	12	12	–
–	–	**HK1012-2RS**	4,3	–	–	**10**	14	–	12
HK1012-RS	4,2	**HK1014-2RS**	4,6	**BK1012-RS**	4,3	**10**	14	12	14
–	–	**HK1214-2RS**	8	–	–	**12**	16	–	14
HK1214-RS	10	**HK1216-2RS**	11	–	–	**12**	18	14	16
HK1414-RS	12	**HK1416-2RS**	13	**BK1414-RS**	13	**14**	20	14	16
HK1514-RS	12	**HK1516-2RS**	15	–	–	**15**	21	14	16
HK1518-RS	16	**HK1520-2RS**	18	–	–	**15**	21	18	20
HK1614-RS	13	**HK1616-2RS**	14	**BK1614-RS**	15	**16**	22	14	16
–	–	**HK1620-2RS**	18	–	–	**16**	22	–	20
HK1814-RS	14	**HK1816-2RS**	15	–	–	**18**	24	14	16
–	–	**HK2016-2RS**	18	–	–	**20**	26	–	16
HK2018-RS	21	**HK2020-2RS**	23	**BK2018-RS**	24	**20**	26	18	20
HK2214-RS	16	**HK2216-2RS**	18	–	–	**22**	28	14	16
HK2018-RS	24	**HK2220-2RS**	26	–	–	**22**	28	18	20
–	–	**HK2516-2RS**	27	–	–	**25**	32	–	16
HK2518-RS	29	**HK2520-2RS**	31	**BK2518-RS**	34	**25**	32	18	20
–	–	**HK2524-2RS**	40	–	–	**25**	32	–	24
–	–	**HK2530-2RS**	47	–	–	**25**	32	–	30
HK2818-RS	31	**HK2820-2RS**	34	–	–	**28**	35	18	20
–	–	**HK3016-2RS**	31	–	–	**30**	37	–	16
HK3018-RS	37	**HK3020-2RS**	36	–	–	**30**	37	18	20
–	–	**HK3024-2RS**	44	–	–	**30**	37	–	24
–	–	**HK3516-2RS**	32	–	–	**35**	42	–	16
HK3518-RS	39	**HK3520-2RS**	41	–	–	**35**	42	18	20
–	–	**HK4016-2RS**	37	–	–	**40**	47	–	16
HK4018-RS	45	**HK4020-2RS**	48	–	–	**40**	47	18	20
HK4518-RS	50	**HK4520-2RS**	54	–	–	**45**	52	18	20
HK5022-RS	76	**HK5024-2RS**	81	–	–	**50**	58	22	24

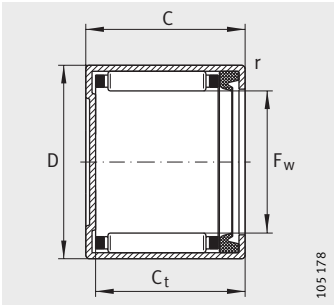

BK..-RS с диаметром $F_w < 25$ мм

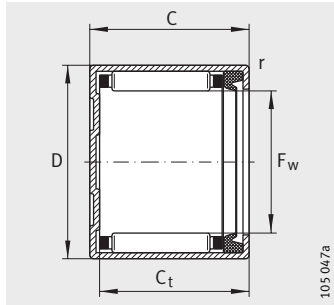

BK..-RS с диаметром $F_w \geqq 25$ мм

		Грузоподъемность		Нагрузка предела усталости	Предельная частота вращения	Применяемые внутренние кольца (заказываются отдельно)		
C_t	r	дин. C_r	стат. C_{0r}	C_{ur}	n_G Консист. смазка	для HK..-RS и HK..-2RS		для BK..-RS, LR, IR
мин.	мин.	Н	Н	Н	$мин^{-1}$	LR Условное обозначение	IR Условное обозначение	Условное обозначение
–	0,4	2 180	1 930	265	20 000	–	–	–
–	0,4	2 750	2 600	290	20 000	–	–	–
–	0,4	3 800	3 950	500	20 000	–	–	–
–	0,4	3 200	3 350	380	17 000	–	–	–
–	0,4	4 400	5 100	650	17 000	–	–	–
–	0,4	4 950	6 200	800	14 000	–	–	–
–	0,8	6 500	7 300	860	14 000	–	–	–
11,3	0,8	7 100	8 500	1 010	12 000	–	–	–
–	0,8	7 800	9 800	1 190	11 000	**LR12X15X16,5**	**IR12X15X16,5**	**LR12X15X12,5**
–	0,8	10 500	14 400	1 780	11 000	–	–	–
11,3	0,8	7 600	9 700	1 160	11 000	–	**IR12X16X20**	**IR12X16X13**
–	0,8	10 900	15 300	1 900	11 000	–	–	–
–	0,8	8 100	10 900	1 300	9 500	**LR15X18X16,5**	**IR15X18X16,5**	–
–	0,8	8 600	12 100	1 450	8 500	**LR17X20X16,5**	**IR17X20X16,5**	–
15,3	0,8	12 700	20 100	2 500	8 500	**LR17X20X20,5**	**IR17X20X20,5**	**LR17X20X16,5**
–	0,8	9 100	13 400	1 600	8 000	–	**IR17X22X16**	–
–	0,8	13 400	22 100	2 800	8 000	–	**IR17X22X23**	–
–	0,8	11 000	15 200	1 990	7 000	**LR20X25X16,5**	**IR20X25X17**	–
15,3	0,8	15 600	24 000	3 150	7 000	**LR20X25×20,5**	**IR20X25X20,5**	**LR20X25X16,5**
–	0,8	19 900	33 000	4 200	7 000	–	–	–
–	0,8	25 500	45 000	6 200	7 000	–	**IR20X25X30**	–
–	0,8	16 400	26 500	3 450	6 000	**LR22X28X20,5**	**IR22X28X20,5**	–
–	0,8	12 100	18 200	2 390	6 000	**LR25X30X16,5**	**IR25X30X17**	–
–	0,8	17 200	29 000	3 750	6 000	**LR25X30X20,5**	**IR25X30X20,5**	–
–	0,8	22 000	39 500	5 100	6 000	–	–	–
–	0,8	13 100	21 300	2 800	5 000	**LR30X35X16,5**	**IR30X35X17**	–
–	0,8	18 700	33 500	4 400	5 000	**LR30X35X20,5**	**IR30X35X20,5**	–
–	0,8	14 000	24 300	3 200	4 500	**LR35X40X16,5**	**IR35X40X17**	–
–	0,8	20 000	38 500	5 000	4 500	**LR35X40X20,5**	**R35X40X20,5**	–
–	0,8	21 300	43 000	5 700	4 000	**LR40X45X20,5**	**IR40X45X20,5**	–
–	0,8	31 000	63 000	8 200	3 600	**LR45X50X25,5**	**IR45X50X25,5**	–

859109899

Роликоподшипники игольчатые с одним наружным штампованным кольцом

без сепаратора
без уплотнений

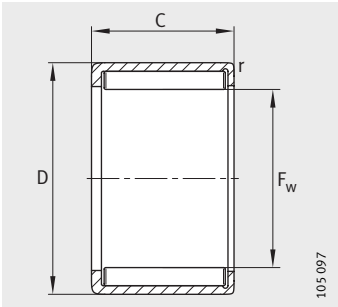

HN

Таблица размеров · Размеры в мм

Условное обозначение	Масса	Размеры				Грузоподъемность	
	m ≈г	F_w	D	C	r мин.	дин. C_r Н	стат. C_{0r} Н
HN0808	3	**8**	12	8	0,4	5 000	6 700
HN1010	4,6	**10**	14	10	0,4	7 200	11 100
HN1210	5,3	**12**	16	10	0,4	8 000	13 400
HN1212	10,5	**12**	18	12	0,8	10 200	15 200
HN1412	12	**14**	20	12	0,8	11 000	17 500
HN1516	14	**15**	21	16	0,8	15 400	27 500
HN1612	13	**16**	22	12	0,8	12 000	20 300
HN1816	20	**18**	24	16	0,8	17 000	32 500
HN2016	22	**20**	26	16	0,8	18 100	36 500
HN2020	29,5	**20**	26	20	0,8	22 400	48 000
HN2520	39,6	**25**	32	20	0,8	28 000	59 000
HN2820	44	**28**	35	20	0,8	30 000	67 000
HN3520	54	**35**	42	20	0,8	33 500	83 000
HN4020	60,5	**40**	47	20	0,8	36 000	95 000
HN4520	66	**45**	52	20	0,8	38 500	108 000
HN4525	85	**45**	52	25	0,8	47 000	139 000
HN5020	85,3	**50**	58	20	0,8	44 500	119 000
HN5025	107	**50**	58	25	0,8	54 000	152 000

Нагрузка предела усталости C_{ur} Н	Предельная частота вращения n_G Консистентная смазка мин$^{-1}$	Базовая тепловая частота вращения n_B мин$^{-1}$	Применяемые внутренние кольца (заказываются отдельно)	
			LR Условное обозначение	IR Условное обозначение
870	12 700	18 000	–	–
1 540	10 400	14 200	**LR7X10X10,5**	**IR7X10X10,5**
1 850	8 900	11 900	**LR8X12X10,5**	**IR8X12X10,5**
1 950	8 900	11 400	**LR8X12X12,5**	**IR8X12X12,5**
2 260	7 500	10 400	–	**IR10X14X13**
3 600	7 100	9 600	**LR12X15X16,5**	**IR12X15X16,5**
2 600	6 700	9 200	–	**IR12X16X13**
4 250	6 000	8 000	**LR15X18X16,5**	**IR15X18X16,5**
4 750	5 400	7 300	**LR17X20X16,5**	**IR17X20X16,5**
6 600	5 400	7 200	**LR17X20X20,5**	**IR17X20X20,5**
7 900	4 350	5 800	**LR20X25X20,5**	**IR20X25X20,5**
9 000	3 950	5 200	**LR22X28X20,5**	**IR22X28X20,5**
11 100	3 200	4 250	**LR30X35X20,5**	**IR30X35X20,5**
12 700	2 800	3 750	**LR35X40X20,5**	**R35X40X20,5**
14 500	2 500	3 400	**LR40X45X20,5**	**IR40X45X20,5**
19 500	2 500	3 350	–	–
16 200	2 260	3 100	**LR45X50X20,5**	–
21 700	2 260	3 050	**LR45X50X25,5**	**IR45X50X25,5**

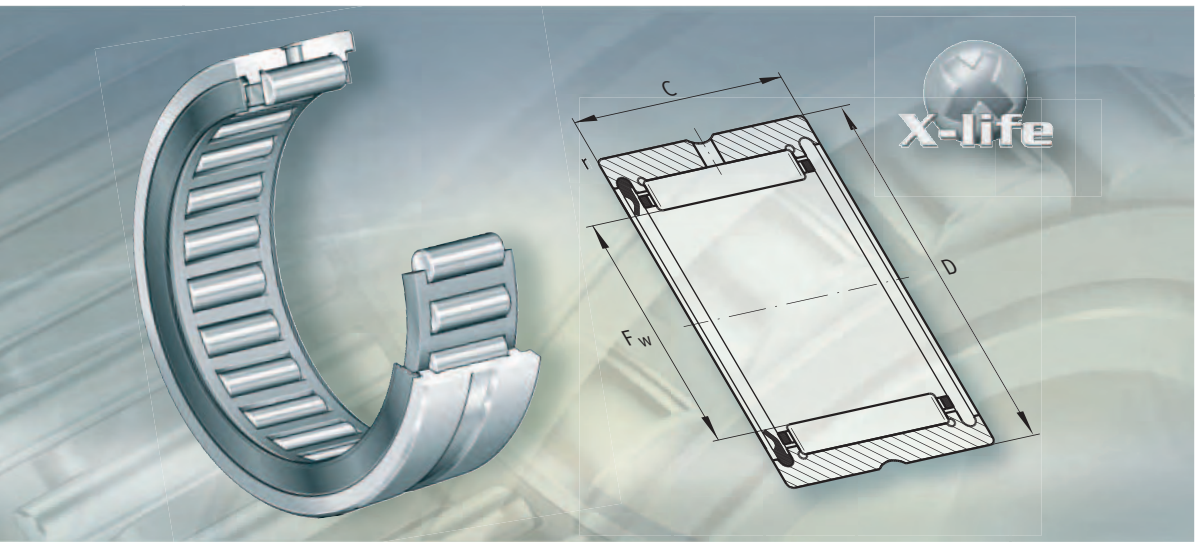

Роликоподшипники игольчатые с массивными кольцами

Роликоподшипники игольчатые с бортами
Роликоподшипники игольчатые без бортов
Роликоподшипники игольчатые самоустанавливающиеся
Роликоподшипники игольчатые комбинированные
Внутренние кольца

Роликоподшипники игольчатые с массивными кольцами

X-life

Роликоподшипники игольчатые с бортами

702

В игольчатых роликоподшипниках с бортами наружное кольцо, сепаратор и набор игольчатых роликов образуют неразъемный узел. Они наилучшим образом пригодны для конструкций с ограниченным радиальным размером; выпускаются как с внутренним кольцом, так и без него, с уплотнениями и без.

Подшипники без внутреннего кольца применяются, если поверхность вала закалена и обработана шлифованием.

Подшипники с внутренним кольцом применяются, если вал выполнен без дорожки качения.

X-life

Роликоподшипники игольчатые без бортов

736

Игольчатые роликоподшипники без бортов на наружном кольце являются неразъемными. Благодаря этому наружное кольцо, комплект роликов с сепаратором и внутреннее кольцо могут быть смонтированы раздельно, что существенно облегчает монтаж подшипников.

Подшипники выпускаются как с внутренним кольцом, так и без него, однорядные и двухрядные. Подшипники без внутреннего кольца применяются, если поверхность вала закалена и обработана шлифованием.

X-life

Роликоподшипники игольчатые самоустанавливающиеся

750

Самоустанавливающиеся игольчатые подшипники имеют кольцо с дорожкой качения, опирающееся сферической наружной поверхностью на опорное кольцо с вогнутой внутренней сферической поверхностью. Благодаря этому подшипники компенсируют статические перекосы оси до 3°, но все же не предназначены для восприятия колебательных и качательных движений.

Такие подшипники выпускаются с внутренним кольцом и без него. Подшипники без внутреннего кольца применяются, если посадочная поверхность на валу закалена и шлифована.

X-life

Роликоподшипники игольчатые комбинированные

758

Комбинированные игольчатые подшипники являются радиальными подшипниками с нагружаемой упорной частью. Они воспринимают осевые нагрузки в одном или двух направлениях и не допускают перекоса между валом и корпусом.

Такие подшипники выпускаются с внутренним кольцом и без него. Подшипники без внутреннего кольца применяются, если поверхность вала закалена и шлифована.

Внутренние кольца

776

Внутренние кольца используются в качестве дорожек для тел качения и кромок уплотнений, если вал не может служить для этой цели.

При увеличенных взаимных осевых перемещениях вала и корпуса используются более широкие внутренние кольца.

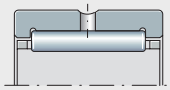

NK, NKS,
RNA48, RNA49, RNA69

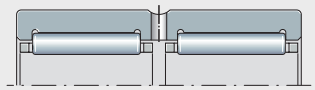

RNA69..-ZW

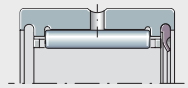

RNA49..-RSR

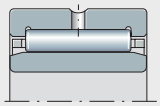

NKI, NKIS,
NA48, NA49, NA69

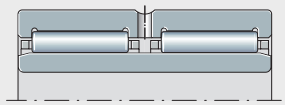

NA69..-ZW

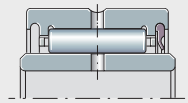

NA49..-RSR

00013907

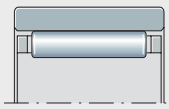

RNAO

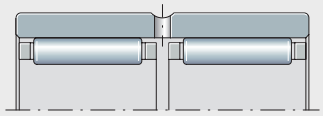

RNAO..-ZW

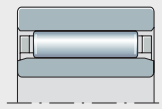

NAO

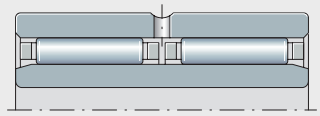

NAO..-ZW

105 174

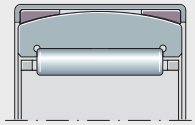

RPNA

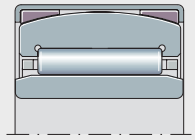

PNA

106 016c

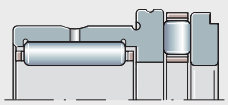

NKXR

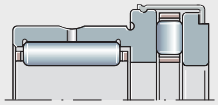

NKXR..-Z

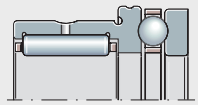

NKX

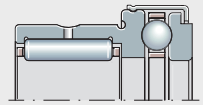

NKX..-Z

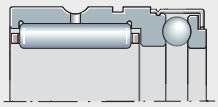

NX, NX..-Z

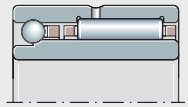

NKIA

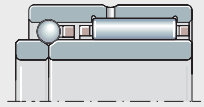

NKIB

107 545

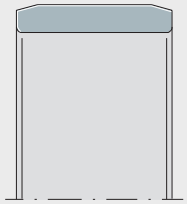

IR, IR..-IS1

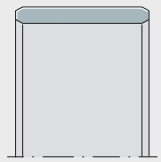

LR

103 267

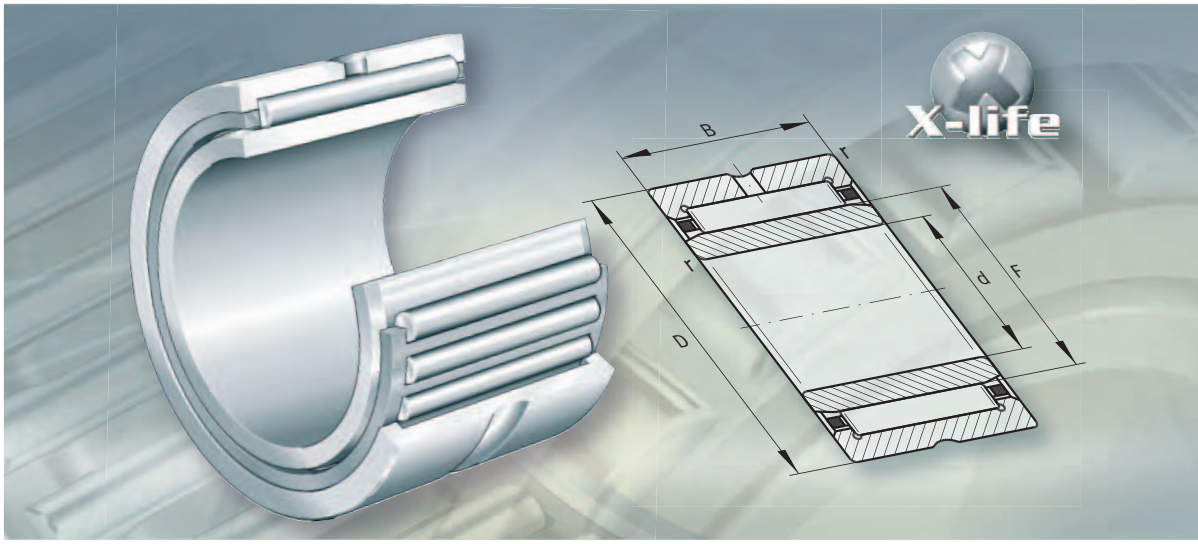

Роликоподшипники игольчатые с бортами

Роликоподшипники игольчатые с бортами

		страница
Общий обзор	Роликоподшипники игольчатые с бортами	704
Основные свойства	X-life	705
	Роликоподшипники игольчатые без внутреннего кольца	705
	Роликоподшипники игольчатые с внутренним кольцом	705
	Уплотнения	705
	Смазывание	705
	Манжетные уплотнения и внутренние кольца увеличенной ширины	706
	Рабочая температура	706
	Сепараторы	706
	Дополнительные обозначения	706
Рекомендации конструктору и обеспечение надежности	Требуемая минимальная радиальная нагрузка	707
	Частоты вращения	707
	Проектирование подшипниковой опоры	707
Точность	Радиальный зазор	709
	Диаметр прилегающей окружности	709
Таблицы размеров	Роликоподшипники игольчатые без внутреннего кольца	710
	Роликоподшипники игольчатые с внутренним кольцом	722
	Роликоподшипники игольчатые без внутреннего кольца, с уплотнениями	734
	Роликоподшипники игольчатые с внутренним кольцом, с уплотнениями	735

Роликоподшипники игольчатые с бортами

без внутреннего кольца
однорядные или двухрядные

NK, NKS, RNA48, RNA49, RNA69

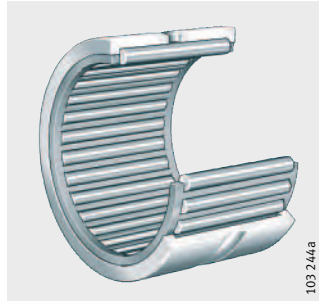

RNA69..-ZW

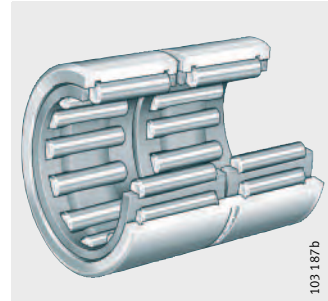

с контактными уплотнениями

RNA49..-RSR

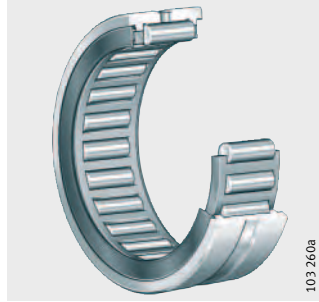

RNA49..-2RSR

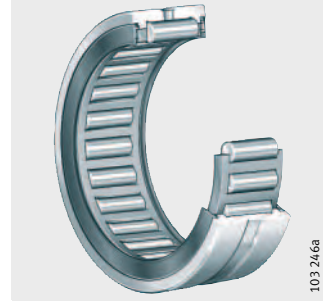

с внутренним кольцом
однорядные или двухрядные

NKI, NKIS, NA48, NA49, NA69

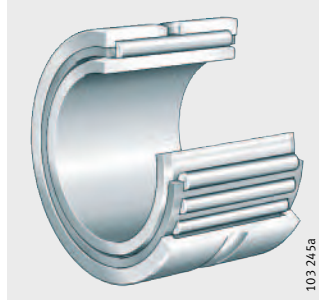

NA69..-ZW

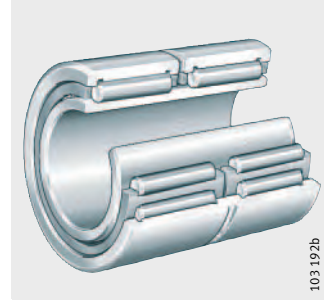

с контактными уплотнениями

NA49..-RSR

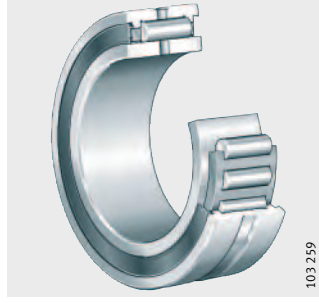

NA49..-2RSR

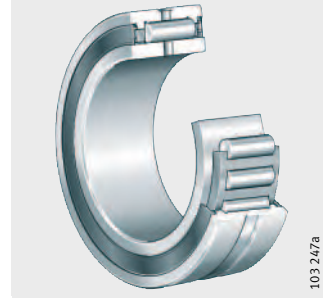

Роликоподшипники игольчатые с бортами

648413323
Основные свойства

Игольчатые роликоподшипники с бортами — это одно- или двухрядные подшипники, состоящие из наружных колец с бортами, получаемых точением, комплектов игольчатых роликов с сепараторами и съемных внутренних колец.

X-life
933848459

Игольчатые роликоподшипники с бортами изготавливаются в исполнении X-Life. В таких подшипниках поверхности дорожек качения оптимизированы. Это обеспечивает более высокую грузоподъемность и более продолжительную долговечность.

Роликоподшипники игольчатые без внутреннего кольца
648379659

Подшипники без внутреннего кольца наиболее компактны в радиальном направлении. Условием их применения является наличие на валу закаленной и шлифованной дорожки качения.

Подшипники выполняются однорядными, подшипники конструктивного ряда RNA69 с диаметром $F_w \geqq 40$ мм выпускаются двухрядными.

Роликоподшипники игольчатые с внутренним кольцом
648332427

Подшипники с внутренним кольцом применяются, если вал выполнен без дорожки качения.

Подшипники выполняются однорядными, подшипники конструктивного ряда NA69 с диаметром $d \geqq 32$ мм выпускаются двухрядными.

Перемещение внутреннего кольца
648293771

Стандартные внутренние кольца допускают осевые перемещения в пределах указанных в таблицах размеров значений «s». Если перемещение превышает указанное значение, стандартное кольцо может быть заменено более широким внутренним кольцом IR, см. раздел «Внутренние кольца» начиная со стр. 776.

Уплотнения
822611211

Конструктивные ряды RNA49..-RSR и NA49..-RSR имеют уплотнение с одной стороны. Исполнения RNA49..-2RSR и NA49..-2RSR имеют контактные уплотнения с двух сторон.

Смазывание
958817419

Подшипники смазаны консистентной смазкой GA08 с комплексным литиевым загустителем. Для повторного смазывания применяется смазка Arcanol LOAD150. Для этого на наружном кольце подшипника имеется кольцевая смазочная канавка и отверстие.

Возможность повторного смазывания отсутствует в подшипниках конструктивных рядов NK с диаметром $F_w \leqq 10$ мм и NKI с диаметром $d \leqq 7$ мм.

Роликоподшипники игольчатые с бортами

Манжетные уплотнения и внутренние кольца увеличенной ширины
814796171

В качестве внешних уплотнений для подшипников могут быть использованы манжетные уплотнения конструктивных рядов G, GR и SD в комбинации с внутренними кольцами IR увеличенной ширины. Размеры манжетных уплотнений и внутренних колец согласованы с размерами игольчатых подшипников.

Наружная поверхность внутренних колец может служить в качестве поверхности скольжения для кромок уплотнений.

Манжетные уплотнения, см. стр. 804 и TPI 128 «Манжетные уплотнения с одной и с двумя уплотняющими кромками».

Рабочая температура
648270987

Подшипники без уплотнений применяются при рабочих температурах от –20 °C до +120 °C.

Игольчатые роликоподшипники с уплотнениями могут применяться при рабочих температурах от –20 °C до +100 °C, ограниченных свойствами консистентной смазки и материала уплотнений.

Сепараторы
648248203

Сепараторы изготавливаются из стального листа или пластмассы. Подшипники с пластмассовым сепаратором имеют дополнительное обозначение TV.

Перед применением подшипников с пластмассовым сепаратором необходимо проверить совместимость применяемой смазки и материала сепаратора (PA66-GF/H).

Дополнительные обозначения
648230795

Поставляемые исполнения
49923467

Дополнительные обозначения поставляемых исполнений приведены в табл.

Дополнительное обозначение	Описание	Исполнение
C3	Радиальный зазор больше нормального	Специальное, по заказу
P5	Высокая точность размеров, формы и вращения	
RSR	Контактное уплотнение с одной стороны	Стандартное
TV	Подшипники с сепаратором из армированного стекловолокном полиамида 66	
ZW	Двухрядные, в зависимости от размера подшипника	
2RSR	Контактные уплотнения с двух сторон	

648567051

Рекомендации конструктору и обеспечение надежности

Требуемая минимальная радиальная нагрузка
648515595

Для того, чтобы подшипник работал без проскальзывания, он должен находиться под некоторой радиальной нагрузкой не менее $F_{r\,min}$. Это особенно важно для быстроходных подшипников, поскольку здесь отсутствие радиальной нагрузки может привести к повреждению из-за проскальзывания тел качения по дорожкам качения. Поэтому при работе в длительном режиме необходима минимальная радиальная нагрузка порядка $C_r/P < 50$.

Частоты вращения
648499723

Предельные частоты вращения n_G в табл. размеров для подшипников RNA49..-RSR (2RSR) и NA49..-RSR (2RSR) действительны при смазывании консистентной смазкой.

Проектирование подшипниковой опоры
814911883

Допуски валов и корпусов
814914187

Рекомендуемые допуски валов для подшипников с внутренним кольцом приведены на стр. 150.

Требования к посадочной поверхности вала для подшипников без внутреннего кольца – см. абзац «Дорожка качения для подшипников без внутреннего кольца» и соответствующую табл.

Рекомендуемые допуски корпусов приведены на стр. 152.

Дорожка качения для подшипников без внутреннего кольца
648531467

Для подшипников без внутреннего кольца дорожка качения на валу должна быть закалена и обработана шлифованием, см. табл. Твердость поверхности дорожки качения должна составлять 670 HV + 170 HV, а глубина упрочненного слоя CHD или SHD должна быть достаточной.

Значения в таблице действительны при допусках корпусов до K7. При более узких отверстиях рабочий зазор следует проверить расчетным путем или посредством измерения.

Если поверхность дорожки качения на валу выполнена по DIN 617, то значения грузоподъемности C_r в таблицах размеров следует уменьшить на 15%.

Исполнение дорожки качения
648534283

Вал							
Диаметр		Допуск			Шероховатость	Круглость	Параллельность
Номинальный размер мм		Зазор подшипника			макс.	макс.	макс.
свыше	до	меньше нормального	нормальный	больше нормального			
–	65	k5	h5	g6	R_a0,1 (R_z0,4)	IT3	IT3
65	80	k5	h5	f6			
80	120	k5	g5	f6	R_a0,15 (R_z0,63)		
120	160	k5	g5	f6	R_a0,2 (R_z1)		
160	180	k5	g5	e6			
180	200	j5	g5	e6			
200	250	j5	f6	e6			
250	315	h5	f6	e6			
315	415	g5	f6	d6			

Роликоподшипники игольчатые с бортами

Взаимозаменяемость внутренних колец
648435467

У игольчатых роликоподшипников с бортами внутреннее кольцо самостоятельно не удерживается внутри подшипника.

У стандартных подшипников допуск внутренних колец согласован с допуском диаметра прилегающей окружности F6, поэтому в пределах одного класса точности внутренние кольца взаимозаменяемы.

Радиальное закрепление подшипников
648461067

Игольчатые подшипники с внутренним кольцом фиксируются в радиальном направлении на валу или в корпусе посредством посадки.

Осевое закрепление подшипников
648451339

Для того, чтобы исключить боковое перемещение колец подшипника, следует зафиксировать их посредством геометрического замыкания, *рис. 1*.

Заплечики (вала, корпуса) следует изготавливать достаточно высокими и перпендикулярными к оси подшипника. Галтель от посадочной поверхности для подшипника к заплечикам выполняется с закруглением по DIN 5 418 или с выточкой по DIN 509 . Необходимо принять во внимание минимальные размеры координат монтажных фасок r, приведенные в таблицах размеров.

Площадь перекрытия пружинных стопорных колец и торцов колец подшипника должна быть достаточно большой, *рис. 1*.

Следует учитывать максимальные значения координат монтажных фасок внутренних колец согласно DIN 620-6.

NA49

① пружинные стопорные кольца
② заплечики

49943435

Рисунок 1
Осевая фиксация колец подшипника

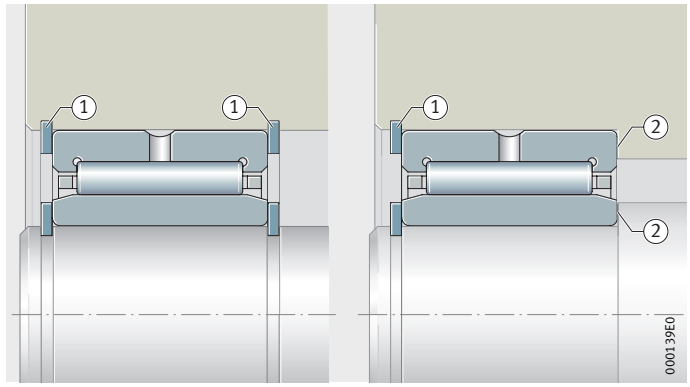

648632715
Точность

Допуски размеров и точности вращения соответствуют классу точности PN по DIN 620.

Радиальный зазор
648609931

Радиальный зазор подшипников с внутренним кольцом соответствует группе радиальных зазоров CN по DIN 620-4.

Радиальный зазор
648612747

Отверстие d мм		Радиальный зазор CN мкм		Радиальный зазор C3 мкм	
свыше	до	мин.	макс.	мин.	макс.
–	24	20	45	35	60
24	30	20	45	35	60
30	40	25	50	45	70
40	50	30	60	50	80
50	65	40	70	60	90
65	80	40	75	65	100
80	100	50	85	75	110
100	120	50	90	85	125
120	140	60	105	100	145
140	160	70	120	115	165
160	180	75	125	120	170
180	200	90	145	140	195
200	225	105	165	160	220
225	250	110	175	170	235
250	280	125	195	190	260
280	315	130	205	200	275
315	355	145	225	225	305
355	400	190	280	280	370
400	450	210	310	310	410
450	500	220	330	330	440

Диаметр прилегающей окружности
648580235

Для подшипников без внутреннего кольца вместо радиального зазора действителен диаметр прилегающей окружности F_w.

Прилегающая окружность — это окружность максимального диаметра, вписанная в реальный профиль внутренней поверхности подшипника по игольчатым роликам при их беззазорном прилегании к дорожке качения наружного кольца.

В подшипниках до монтажа диаметр прилегающей окружности F_w имеет поле допуска F6. Предельные отклонения поля допуска F6 приведены в табл., стр. 168.

Роликоподшипники игольчатые

без внутреннего кольца

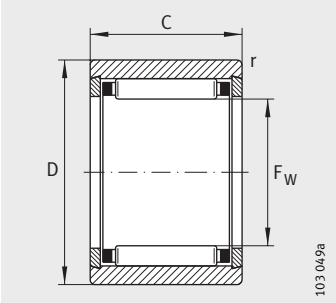

NK (F_W ≦ 10 мм)

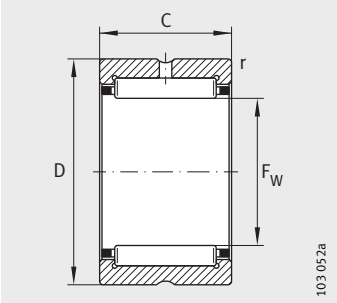

NK (F_W ≧ 12 мм), RNA49, RNA69

Таблица размеров · Размеры в мм

Условное обозначение				Масса	Размеры			
			X-life	m ≈r	F_w	D	C	r мин.
NK5/10-TV[1]	–	–	**XL**	3,1	**5**	10	10	0,15
NK5/12-TV[1]	–	–	**XL**	3,7	**5**	10	12	0,15
NK6/10-TV[1]	–	–	**XL**	4,7	**6**	12	10	0,15
NK6/12-TV[1]	–	–	**XL**	5,7	**6**	12	12	0,15
NK7/10-TV[1]	–	–	**XL**	6,9	**7**	14	10	0,3
NK7/12-TV[1]	–	–	**XL**	8,2	**7**	14	12	0,3
NK8/12-TV[1]	–	–	**XL**	8,7	**8**	15	12	0,3
NK8/16-TV[1]	–	–	**XL**	12	**8**	15	16	0,3
NK9/12-TV[1]	–	–	**XL**	10,3	**9**	16	12	0,3
NK9/16-TV[1]	–	–	**XL**	12,8	**9**	16	16	0,3
NK10/12-TV[1]	–	–	**XL**	10,1	**10**	17	12	0,3
NK10/16-TV[1]	–	–	**XL**	13,3	**10**	17	16	0,3
NK12/12	–	–	**XL**	12,1	**12**	19	12	0,3
NK12/16	–	–	**XL**	15,9	**12**	19	16	0,3
NK14/16	–	–	**XL**	20,7	**14**	22	16	0,3
NK14/20	–	–	**XL**	25,5	**14**	22	20	0,3
–	**RNA4900**	–	**XL**	16,5	**14**	22	13	0,3
NK15/16	–	–	**XL**	21,8	**15**	23	16	0,3
NK15/20	–	–	**XL**	26,6	**15**	23	20	0,3
NK16/16	–	–	**XL**	22,4	**16**	24	16	0,3
NK16/20	–	–	**XL**	28,4	**16**	24	20	0,3
–	**RNA4901**	–	**XL**	17,4	**16**	24	13	0,3
–	–	**RNA6901**	**XL**	31	**16**	24	22	0,3
NK17/16	–	–	**XL**	23,7	**17**	25	16	0,3
NK17/20	–	–	**XL**	29,8	**17**	25	20	0,3
NK18/16	–	–	**XL**	24,9	**18**	26	16	0,3
NK18/20	–	–	**XL**	31,4	**18**	26	20	0,3
NK19/16	–	–	**XL**	26,1	**19**	27	16	0,3
NK19/20	–	–	**XL**	32,2	**19**	27	20	0,3

[1] С шайбами, без отверстия и кольцевой канавки для смазывания.

Грузоподъемность		Нагрузка предела усталости	Предельная частота вращения	Базовая тепловая частота вращения
дин. C_r	стат. C_{0r}	C_{ur}	n_G	n_B
Н	Н	Н	мин$^{-1}$	мин$^{-1}$
2 650	1 920	295	39 000	55 000
3 400	2 650	435	39 000	54 000
2 950	2 280	355	36 500	48 500
3 800	3 150	520	36 500	47 500
3 250	2 650	410	34 500	43 000
4 150	3 600	600	34 500	42 000
4 450	4 100	690	32 500	37 000
5 800	5 800	970	32 500	36 500
5 100	5 000	840	31 000	32 000
6 600	7 100	1 190	31 000	32 000
5 300	5 500	930	29 500	29 000
7 000	7 800	1 310	29 500	28 500
7 200	7 100	1 280	26 500	22 400
10 100	11 000	1 920	26 500	21 600
11 400	11 500	2 100	24 600	18 600
14 500	15 600	2 700	24 600	18 300
9 600	9 200	1 630	23 600	15 400
12 100	12 700	2 320	23 900	17 300
15 400	17 200	3 000	23 900	17 000
12 800	13 900	2 550	23 200	16 200
16 300	18 800	3 250	23 200	15 900
10 600	10 900	1 940	23 200	15 900
18 100	21 600	3 800	23 200	15 900
13 500	15 000	2 750	22 600	15 300
17 100	20 400	3 550	22 600	15 000
14 100	16 200	3 000	22 100	14 400
17 900	22 000	3 850	22 100	14 100
14 700	17 400	3 200	21 600	13 700
18 700	23 600	4 150	21 600	13 400

Роликоподшипники игольчатые

без внутреннего кольца
без уплотнений

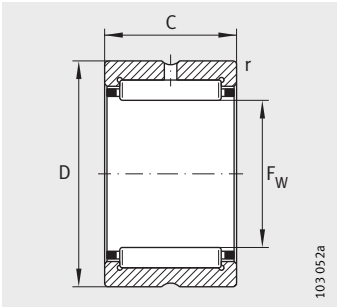

NK, NKS, RNA49, RNA69

Таблица размеров (продолжение) · Размеры в мм

Условное обозначение					Масса	Размеры			
				X-life	m ≈г	F_w	D	C	r мин.
NK20/16	–	–	–	**XL**	27	**20**	28	16	0,3
NK20/20	–	–	–	**XL**	33,9	**20**	28	20	0,3
–	**RNA4902**	–	–	**XL**	21,7	**20**	28	13	0,3
–	–	**RNA6902**	–	**XL**	39,7	**20**	28	23	0,3
–	–	–	**NKS20**	**XL**	48,7	**20**	32	20	0,6
NK25/16	–	–	–	**XL**	28,1	**21**	29	16	0,3
NK25/20	–	–	–	**XL**	35,2	**21**	29	20	0,3
NK22/16	–	–	–	**XL**	30	**22**	30	16	0,3
NK22/20	–	–	–	**XL**	37	**22**	30	20	0,3
–	**RNA4903**	–	–	**XL**	22,2	**22**	30	13	0,3
–	–	**RNA6903**	–	**XL**	42,4	**22**	30	23	0,3
–	–	–	**NKS22**	**XL**	61,5	**22**	35	20	0,6
NK24/16	–	–	–	**XL**	31,9	**24**	32	16	0,3
NK24/20	–	–	–	**XL**	40	**24**	32	20	0,3
–	–	–	**NKS24**	**XL**	65,5	**24**	37	20	0,6
NK25/16	–	–	–	**XL**	32,6	**25**	33	16	0,3
NK25/20	–	–	–	**XL**	42	**25**	33	20	0,3
–	**RNA4904**	–	–	**XL**	52,3	**25**	37	17	0,3
–	–	**RNA6904**	–	**XL**	100	**25**	37	30	0,3
–	–	–	**NKS25**	**XL**	68,1	**25**	38	20	0,6
NK26/16	–	–	–	**XL**	34	**26**	34	16	0,3
NK26/20	–	–	–	**XL**	42	**26**	34	20	0,3
NK28/20	–	–	–	**XL**	52,2	**28**	37	20	0,3
NK28/30	–	–	–	**XL**	82	**28**	37	30	0,3
–	**RNA49/22**	–	–	**XL**	50,2	**28**	39	17	0,3
–	–	**RNA69/22**	–	**XL**	98	**28**	39	30	0,3
–	–	–	**NKS28**	**XL**	83,6	**28**	42	20	0,6
NK29/20-TV	–	–	–	**XL**	50	**29**	38	20	0,3
NK29/30	–	–	–	**XL**	84,3	**29**	38	30	0,3
NK30/20-TV	–	–	–	**XL**	61	**30**	40	20	0,3
NK30/30-TV	–	–	–	**XL**	92,4	**30**	40	30	0,3
–	**RNA4905**	–	–	**XL**	61	**30**	42	17	0,3
–	–	**RNA6905**	–	**XL**	112	**30**	42	30	0,3
–	–	–	**NKS30**	**XL**	104	**30**	45	22	0,6

Грузоподъемность		Нагрузка предела усталости	Предельная частота вращения	Базовая тепловая частота вращения
дин. C_r	стат. C_{0r}	C_{ur}	n_G	n_B
Н	Н	Н	мин$^{-1}$	мин$^{-1}$
14 600	17 500	3 200	21 100	13 200
18 600	23 800	4 150	21 100	12 900
12 000	13 600	2 430	20 400	10 800
19 500	25 500	4 450	20 400	10 600
26 000	25 000	4 400	18 800	10 700
15 200	18 700	3 450	20 600	12 600
19 300	25 500	4 450	20 600	12 300
15 800	19 900	3 650	20 000	12 000
20 000	27 000	4 700	20 000	11 700
12 400	14 600	2 600	18 800	9 900
21 100	29 000	5 100	18 800	9 500
27 500	28 000	4 900	17 200	9 700
16 900	22 300	4 100	18 500	11 000
21 400	30 500	5 300	18 500	10 700
29 500	31 000	5 400	16 100	9 100
16 800	22 400	4 150	17 800	10 700
21 300	30 500	5 300	17 800	10 400
23 700	25 500	4 600	15 800	8 900
40 500	51 000	9 100	15 800	8 500
31 000	33 500	5 800	15 600	8 700
17 300	23 600	4 350	17 200	10 300
22 000	32 000	5 600	17 200	10 100
24 800	34 000	5 900	15 800	9 300
37 000	57 000	10 500	15 800	9 000
26 000	29 500	5 300	14 600	8 000
42 000	55 000	9 900	14 600	7 800
32 500	36 500	6 400	14 000	7 900
27 500	39 000	6 900	15 300	8 700
37 000	57 000	10 600	15 300	8 800
28 000	41 000	7 200	14 800	8 500
42 000	69 000	12 700	14 800	8 200
26 500	31 500	5 700	13 600	7 400
44 000	59 000	10 600	13 600	7 200
36 500	40 000	6 900	13 100	7 600

Роликоподшипники игольчатые

без внутреннего кольца
без уплотнений

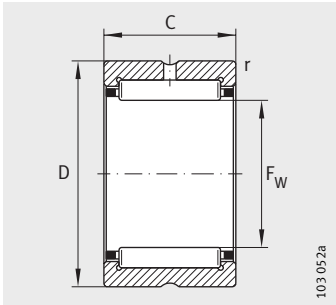

NK, NKS, RNA49, RNA69

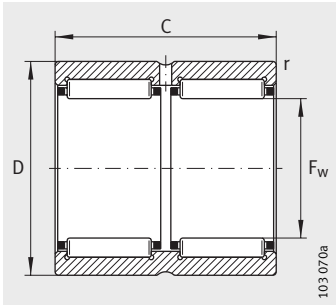

RNA69..-ZW

Таблица размеров (продолжение) · Размеры в мм

Условное обозначение					Масса	Размеры			
				X-life	m ≈г	F_w	D	C	r мин.
NK32/20-TV	–	–	–	**XL**	64	**32**	42	20	0,3
NK32/30	–	–	–	**XL**	102	**32**	42	30	0,3
–	**RNA49/28**	–	–	**XL**	73,2	**32**	45	17	0,3
–	–	**RNA69/28**	–	**XL**	135	**32**	45	30	0,3
–	–	–	**NKS32**	**XL**	110	**32**	47	22	0,6
NK35/20-TV	–	–	–	**XL**	69,4	**35**	45	20	0,3
NK35/30-TV	–	–	–	**XL**	106	**35**	45	30	0,3
–	**RNA4906**	–	–	**XL**	69,4	**35**	47	17	0,3
–	–	**RNA6906**	–	**XL**	126	**35**	47	30	0,3
–	–	–	**NKS35**	**XL**	118	**35**	50	22	0,6
NK37/20	–	–	–	**XL**	77	**37**	47	20	0,3
NK37/30	–	–	–	**XL**	113	**37**	47	30	0,3
–	–	–	**NKS37**	**XL**	123	**37**	52	22	0,6
NK38/20	–	–	–	**XL**	79,4	**38**	48	20	0,3
NK38/30	–	–	–	**XL**	116	**38**	48	30	0,3
NK40/20-TV	–	–	–	**XL**	78	**40**	50	20	0,3
NK40/30	–	–	–	**XL**	125	**40**	50	30	0,3
–	**RNA49/32**	–	–	**XL**	89,1	**40**	52	20	0,6
–	–	**RNA69/32-ZW**	–	**XL**	162	**40**	52	36	0,6
–	–	–	**NKS40**	**XL**	129	**40**	55	22	0,6
NK42/20	–	–	–	**XL**	85,8	**42**	52	20	0,3
NK42/30	–	–	–	**XL**	130	**42**	52	30	0,3
–	**RNA4907**	–	–	**XL**	107	**42**	55	20	0,6
–	–	**RNA6907-ZW**	–	**XL**	193	**42**	55	36	0,6
NK43/20	–	–	–	**XL**	86	**43**	53	20	0,3
NK43/30	–	–	–	**XL**	133	**43**	53	30	0,3
–	–	–	**NKS43**	**XL**	139	**43**	58	22	0,6
NK45/20-TV	–	–	–	**XL**	85,3	**45**	55	20	0,3
NK45/30-TV	–	–	–	**XL**	132	**45**	55	30	0,3
–	–	–	**NKS45**	**XL**	145	**45**	60	22	0,6
NK47/20	–	–	–	**XL**	94,5	**47**	57	20	0,3
NK47/30	–	–	–	**XL**	142	**47**	57	30	0,3
–	**RNA4908**	–	–	**XL**	140	**48**	62	22	0,6
–	–	**RNA6908-ZW**	–	**XL**	256	**48**	62	40	0,6

Грузоподъемность		Нагрузка предела усталости	Предельная частота вращения	Базовая тепловая частота вращения
дин. C_r	стат. C_{0r}	C_{ur}	n_G	n_B
Н	Н	Н	мин$^{-1}$	мин$^{-1}$
29 500	44 500	7 800	14 000	8 000
39 000	63 000	11 700	14 000	9 300
27 500	33 500	6 100	12 700	6 900
45 500	63 000	11 400	12 700	6 700
38 000	43 500	7 400	12 400	7 200
31 000	48 500	8 500	12 900	7 400
46 000	81 000	15 000	12 300	6 600
28 500	35 500	6 400	12 000	6 400
49 000	71 000	12 900	12 000	6 100
39 500	47 000	8 000	11 500	6 700
28 000	43 500	7 600	12 300	7 400
42 000	73 000	13 500	12 300	7 200
41 500	50 000	8 600	11 000	6 400
29 000	45 000	7 900	12 000	7 200
43 000	76 000	14 000	12 000	7 000
33 500	56 000	9 800	11 400	6 500
44 000	79 000	14 600	11 400	6 700
34 500	47 500	8 900	10 700	6 000
53 000	82 000	15 100	10 700	6 000
42 500	54 000	9 200	10 300	6 100
30 000	49 000	8 600	10 900	6 600
44 500	82 000	15 200	10 900	6 400
35 500	50 000	9 400	10 100	5 600
54 000	86 000	15 900	10 100	5 700
30 500	51 000	8 900	10 700	6 500
45 500	85 000	15 800	10 700	6 300
44 000	57 000	9 800	9 700	5 800
35 000	62 000	10 800	10 200	5 900
52 000	103 000	19 100	9 800	5 400
45 500	60 000	10 400	9 300	5 600
32 500	56 000	9 900	9 800	6 000
48 500	94 000	17 500	9 800	5 800
48 500	67 000	11 500	8 900	5 000
74 000	116 000	19 400	8 900	5 100

Роликоподшипники игольчатые

без внутреннего кольца
без уплотнений

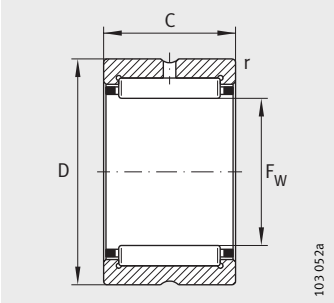

NK, NKS, RNA49

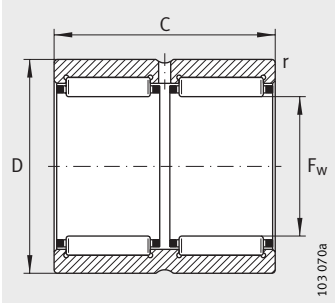

RNA69..-ZW

Таблица размеров (продолжение) · Размеры в мм

Условное обозначение					Масса	Размеры			
				X-life	m ≈г	F_w	D	C	r мин.
NK50/25-TV	–	–	–	**XL**	146	**50**	62	25	0,6
NK50/35-TV	–	–	–	**XL**	207	**50**	62	35	0,6
–	–	–	**NKS50**	**XL**	157	**50**	65	22	1
–	**RNA4909**	–	–	**XL**	182	**52**	68	22	0,6
–	–	**RNA6909-ZW**	–	**XL**	338	**52**	68	40	0,6
NK55/25	–	–	–	**XL**	180	**55**	68	25	0,6
NK55/35	–	–	–	**XL**	250	**55**	68	35	0,6
–	–	–	**NKS55**	**XL**	221	**55**	72	22	1
–	**RNA4910**	–	–	**XL**	163	**58**	72	22	0,6
–	–	**RNA6910-ZW**	–	**XL**	310	**58**	72	40	0,6
NK60/25-TV	–	–	–	**XL**	170	**60**	72	25	0,6
NK60/35	–	–	–	**XL**	258	**60**	72	35	0,6
–	–	–	**NKS60**	**XL**	335	**60**	80	28	1,1
–	**RNA4911**	–	–	**XL**	255	**63**	80	25	1
–	–	**RNA6911-ZW**	–	**XL**	470	**63**	80	45	1
NK65/25	–	–	–	**XL**	221	**65**	78	25	0,6
NK65/35	–	–	–	**XL**	310	**65**	78	35	0,6
–	–	–	**NKS65**	**XL**	356	**65**	85	28	1,1
NK68/25	–	–	–	**XL**	241	**68**	82	25	0,6
NK68/35	–	–	–	**XL**	338	**68**	82	35	0,6
–	**RNA4912**	–	–	**XL**	275	**68**	85	25	1
–	–	**RNA6912-ZW**	–	**XL**	488	**68**	85	45	1
NK70/25	–	–	–	**XL**	260	**70**	85	25	0,6
NK70/35	–	–	–	**XL**	370	**70**	85	35	0,6
–	–	–	**NKS70**	**XL**	380	**70**	90	28	1,1
–	**RNA4913**	–	–	**XL**	312	**72**	90	25	1
–	–	**RNA6913-ZW**	–	**XL**	580	**72**	90	45	1
NK73/25	–	–	–	**XL**	302	**73**	90	25	1
NK73/35	–	–	–	**XL**	428	**73**	90	35	1
NK75/25	–	–	–	**XL**	315	**75**	92	25	1
NK75/35	–	–	–	**XL**	445	**75**	92	35	1
–	–	–	**NKS75**	**XL**	402	**75**	95	28	1,1

Грузоподъемность		Нагрузка предела усталости	Предельная частота вращения	Базовая тепловая частота вращения
дин. C_r	стат. C_{0r}	C_{ur}	n_G	n_B
Н	Н	Н	мин$^{-1}$	мин$^{-1}$
48 500	87 000	14 800	9 200	5 700
67 000	132 000	23 900	8 800	4 900
48 000	67 000	11 500	8 500	5 100
51 000	73 000	12 600	8 200	4 550
79 000	127 000	21 400	8 200	4 600
45 500	82 000	14 000	8 400	5 200
60 000	118 000	21 300	8 400	5 200
51 000	74 000	12 700	7 700	4 700
53 000	80 000	13 800	7 500	4 100
82 000	139 000	23 400	7 500	4 150
53 000	103 000	17 500	7 400	4 350
63 000	130 000	23 500	7 700	4 800
71 000	98 000	17 300	7 000	4 350
65 000	100 000	17 300	6 900	3 900
102 000	176 000	30 000	6 900	3 900
50 000	98 000	16 700	7 200	4 500
66 000	142 000	25 500	7 200	4 450
75 000	108 000	19 100	6 500	4 100
49 500	89 000	15 200	6 800	4 500
70 000	139 000	25 500	6 800	4 350
68 000	108 000	18 800	6 400	3 600
106 000	191 000	32 500	6 400	3 600
50 000	92 000	15 700	6 600	4 450
71 000	144 000	26 500	6 600	4 300
77 000	113 000	20 000	6 100	3 900
69 000	112 000	19 500	6 000	3 400
108 000	198 000	33 500	6 000	3 400
60 000	100 000	17 500	6 300	4 150
85 000	156 000	27 000	6 300	4 050
61 000	104 000	18 200	6 100	4 050
87 000	162 000	28 000	6 100	3 950
81 000	123 000	21 900	5 800	3 700

Роликоподшипники игольчатые

без внутреннего кольца
без уплотнений

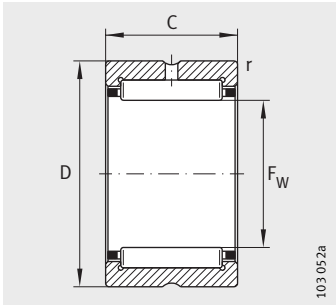

NK, RNA49

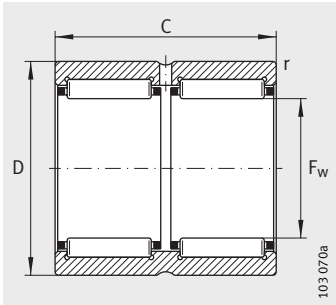

RNA69..-ZW

Таблица размеров (продолжение) · Размеры в мм

Условное обозначение				Масса	Размеры			
			X-life	m ≈г	F_w	D	C	r мин.
NK80/25	–	–	**XL**	301	**80**	95	25	1
NK80/35	–	–	**XL**	425	**80**	95	35	1
–	**RNA4914**	–	**XL**	460	**80**	100	30	1
–	–	**RNA6914-ZW**	**XL**	857	**80**	100	54	1
NK85/25	–	–	**XL**	425	**85**	105	25	1
NK85/35	–	–	**XL**	600	**85**	105	35	1
–	**RNA4915**	–	**XL**	489	**85**	105	30	1
–	–	**RNA6915-ZW**	**XL**	935	**85**	105	54	1
NK90/25	–	–	**XL**	450	**90**	110	25	1
NK90/35	–	–	**XL**	630	**90**	110	35	1
–	**RNA4916**	–	**XL**	516	**90**	110	30	1
–	–	**RNA6916-ZW**	**XL**	987	**90**	110	54	1
NK95/26	–	–	**XL**	490	**95**	115	26	1
NK95/36	–	–	**XL**	680	**95**	115	36	1
NK100/26	–	–	**XL**	515	**100**	120	26	1
NK100/36	–	–	**XL**	715	**100**	120	36	1
–	**RNA4917**	–	**XL**	657	**100**	120	35	1,1
–	–	**RNA6917-ZW**	**XL**	1 200	**100**	120	63	1,1
NK105/26	–	–	**XL**	540	**105**	125	26	1
NK105/36	–	–	**XL**	713	**105**	125	36	1
–	**RNA4918**	–	**XL**	745	**105**	125	35	1,1
–	–	**RNA6918-ZW**	**XL**	1 330	**105**	125	63	1,1
NK110/30	–	–	**XL**	650	**110**	130	30	1,1
NK110/40	–	–	**XL**	830	**110**	130	40	1,1
–	**RNA4919**	–	**XL**	719	**110**	130	35	1,1
–	–	**RNA6919-ZW**	**XL**	1 460	**110**	130	63	1,1

Грузоподъемность		Нагрузка предела усталости	Предельная частота вращения	Базовая тепловая частота вращения
дин. C_r	стат. C_{0r}	C_{ur}	n_G	n_B
Н	Н	Н	мин$^{-1}$	мин$^{-1}$
63 000	119 000	19 700	5 800	3 750
89 000	184 000	32 500	5 800	3 650
95 000	156 000	27 500	5 400	3 200
145 000	265 000	47 500	5 400	3 250
78 000	123 000	21 700	5 400	3 550
111 000	193 000	34 500	5 400	3 450
97 000	162 000	28 500	5 200	3 050
147 000	275 000	49 500	5 200	3 050
81 000	132 000	23 300	5 100	3 400
116 000	208 000	37 000	5 100	3 250
101 000	174 000	30 500	4 900	2 850
153 000	300 000	53 000	4 900	2 850
83 000	137 000	24 000	4 850	3 300
121 000	223 000	39 500	4 850	3 150
86 000	146 000	25 000	4 600	3 150
125 000	237 000	41 500	4 600	3 000
125 000	237 000	41 500	4 450	2 650
188 000	400 000	71 000	4 450	2 700
89 000	155 000	26 500	4 400	3 050
129 000	250 000	43 500	4 400	2 850
129 000	250 000	43 500	4 250	2 500
195 000	425 000	74 000	4 250	2 700
111 000	210 000	35 500	4 200	2 800
143 000	290 000	50 000	4 200	2 750
131 000	260 000	44 500	4 100	2 410
197 000	440 000	76 000	4 100	2 450

Роликоподшипники игольчатые

без внутреннего кольца
без уплотнений

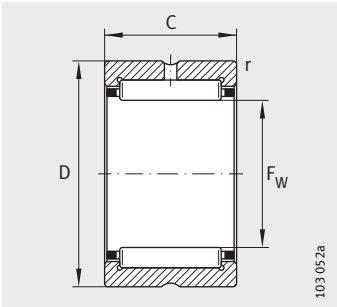

RNA49, RNA48

Таблица размеров (продолжение) · Размеры в мм

Условное обозначение			Масса	Размеры			
		X-life	m ≈r	F_w	D	C	r мин.
RNA4920	–	**XL**	1 150	**115**	140	40	1,1
–	**RNA4822**	**XL**	670	**120**	140	30	1
RNA4922	–	**XL**	1 240	**125**	150	40	1,1
–	**RNA4824**	**XL**	730	**130**	150	30	1
RNA4924	–	**XL**	1 860	**135**	165	45	1,1
–	**RNA4826**	**XL**	990	**145**	165	35	1,1
RNA4926	–	**XL**	2 210	**150**	180	50	1,5
–	**RNA4828**	**XL**	1 050	**155**	175	35	1,1
RNA4928	–	**XL**	2 350	**160**	190	50	1,5
–	**RNA4830**	**XL**	1 600	**165**	190	40	1,1
–	**RNA4832**	**XL**	1 700	**175**	200	40	1,1
–	**RNA4834**	**XL**	2 540	**185**	215	45	1,1
–	**RNA4836**	**XL**	2 680	**195**	225	45	1,1
–	**RNA4838**	**XL**	3 210	**210**	240	50	1,5
–	**RNA4840**	**XL**	3 350	**220**	250	50	1,5
–	**RNA4844**	**XL**	3 620	**240**	270	50	1,5
–	**RNA4848**	**XL**	5 400	**265**	300	60	2
–	**RNA4852**	**XL**	5 800	**285**	320	60	2
–	**RNA4856**	**XL**	9 300	**305**	350	69	2
–	**RNA4860**	**XL**	12 700	**330**	380	80	2,1
–	**RNA4864**	**XL**	13 400	**350**	400	80	2,1
–	**RNA4868**	**XL**	14 000	**370**	420	80	2,1
–	**RNA4872**	**XL**	14 800	**390**	440	80	2,1
–	**RNA4876**	**XL**	26 000	**415**	480	100	2,1

Грузоподъемность		Нагрузка предела усталости	Предельная частота вращения	Базовая тепловая частота вращения
дин. C_r	стат. C_{0r}	C_{ur}	n_G	n_B
Н	Н	Н	мин$^{-1}$	мин$^{-1}$
144 000	270 000	45 500	4 000	2 650
106 000	216 000	36 000	3 750	2 220
149 000	290 000	47 500	3 700	2 430
112 000	239 000	39 000	3 500	2 030
205 000	390 000	64 000	3 400	2 250
134 000	310 000	48 500	3 150	1 920
229 000	470 000	74 000	3 100	2 080
136 000	325 000	50 000	2 950	1 800
237 000	500 000	78 000	2 900	1 910
172 000	400 000	62 000	2 750	1 750
181 000	435 000	66 000	2 600	1 630
209 000	510 000	75 000	2 450	1 550
219 000	550 000	80 000	2 330	1 430
255 000	690 000	100 000	2 180	1 290
260 000	720 000	102 000	2 090	1 220
275 000	790 000	110 000	1 920	1 080
400 000	1 080 000	150 000	1 730	940
415 000	1 160 000	158 000	1 620	860
510 000	1 300 000	175 000	1 500	810
700 000	1 770 000	235 000	1 380	710
710 000	1 850 000	242 000	1 310	660
730 000	1 940 000	249 000	1 240	620
740 000	2 020 000	255 000	1 180	580
1 130 000	2 900 000	370 000	1 090	500

Роликоподшипники игольчатые

с внутренним кольцом
без уплотнений

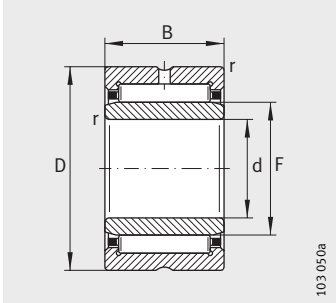

NKI (d ≦ 7 мм)

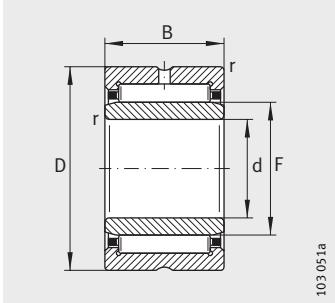

NKI (d ≧ 9 мм), NKIS, NA49, NA69 (d ≦ 30 мм)

Таблица размеров · Размеры в мм

Условное обозначение					Масса	Размеры		
				X-life	m ≈r	d	F	D
NKI5/12-TV[1]	–	–	–	**XL**	11,5	**5**	8	15
NKI5/16-TV[1]	–	–	–	**XL**	15,3	**5**	8	15
NKI6/12-TV[1]	–	–	–	**XL**	13,5	**6**	9	16
NKI6/16-TV[1]	–	–	–	**XL**	17,4	**6**	9	16
NKI7/12-TV[1]	–	–	–	**XL**	13,7	**7**	10	17
NKI7/16-TV[1]	–	–	–	**XL**	18,2	**7**	10	17
NKI9/12	–	–	–	**XL**	16,6	**9**	12	19
NKI9/16	–	–	–	**XL**	21,9	**9**	12	19
NKI10/16	–	–	–	**XL**	29,4	**10**	14	22
NKI10/20	–	–	–	**XL**	37,1	**10**	14	22
–	**NA4900**	–	–	**XL**	23	**10**	14	22
NKI12/16	–	–	–	**XL**	33,3	**12**	16	24
NKI12/20	–	–	–	**XL**	41,9	**12**	16	24
–	**NA4901**	–	–	**XL**	26	**12**	16	24
–	–	**NA6901**	–	**XL**	46	**12**	16	24
NKI15/16	–	–	–	**XL**	38,8	**15**	19	27
NKI15/20	–	–	–	**XL**	48,7	**15**	19	27
–	**NA4902**	–	–	**XL**	34	**15**	20	28
–	–	**NA6902**	–	**XL**	63,6	**15**	20	28
–	–	–	**NKIS15**	**XL**	92	**15**	22	35
NKI17/16	–	–	–	**XL**	42,4	**17**	21	29
NKI17/20	–	–	–	**XL**	53,4	**17**	21	29
–	**NA4903**	–	–	**XL**	37	**17**	22	30
–	–	**NA6903**	–	**XL**	72	**17**	22	30
–	–	–	**NKIS17**	**XL**	98	**17**	24	37

[1] С шайбами, без отверстия и кольцевой канавки для смазывания.

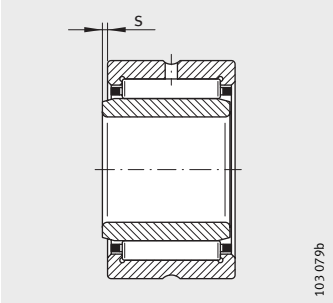

2) Осевое перемещение «s»

			Грузоподъемность		Нагрузка предела усталости	Предельная частота вращения	Базовая тепловая частота вращения
B	r мин.	s[2)]	дин. C_r Н	стат. C_{0r} Н	C_{ur} Н	n_G мин$^{-1}$	n_B мин$^{-1}$
12	0,3	1,5	4 450	4 100	690	32 500	32 500
16	0,3	2	5 800	5 800	970	32 500	32 000
12	0,3	1,5	5 100	5 000	840	31 000	28 500
16	0,3	2	6 600	7 100	1 190	31 000	28 000
12	0,3	1,5	5 300	5 500	930	29 500	26 000
16	0,3	2	7 000	7 800	1 310	29 500	25 500
12	0,3	1,5	7 200	7 100	1 280	26 500	20 200
16	0,3	2	10 100	11 000	1 920	26 500	19 500
16	0,3	0,5	11 400	11 500	2 100	24 600	16 400
20	0,3	0,5	14 500	15 600	2 700	24 600	16 100
13	0,3	0,5	9 600	9 200	1 630	25 000	17 300
16	0,3	0,5	12 800	13 900	2 550	23 200	14 500
20	0,3	0,5	16 300	18 800	3 250	23 200	14 200
13	0,3	0,5	10 600	10 900	1 940	23 600	14 900
22	0,3	1	18 100	21 600	3 800	23 600	13 900
16	0,3	0,5	14 700	17 400	3 200	21 600	12 400
20	0,3	0,5	18 700	23 600	4 150	21 600	12 100
13	0,3	0,5	12 000	13 600	2 430	21 600	12 000
23	0,3	1	19 500	25 500	4 450	21 600	11 700
20	0,6	0,5	27 500	28 000	4 900	19 600	10 300
16	0,3	0,5	15 200	18 700	3 450	20 600	11 400
20	0,3	0,5	19 300	25 500	4 450	20 600	11 200
13	0,3	0,5	12 400	14 600	2 600	20 600	10 900
23	0,3	1	21 100	29 000	5 100	20 600	10 500
20	0,6	0,5	29 500	31 000	5 400	18 100	9 500

Роликоподшипники игольчатые

с внутренним кольцом
без уплотнений

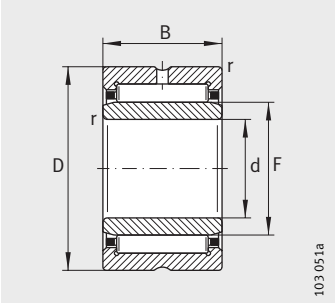

NKI, NKIS, NA49,
NA69 (d ≦ 30 мм)

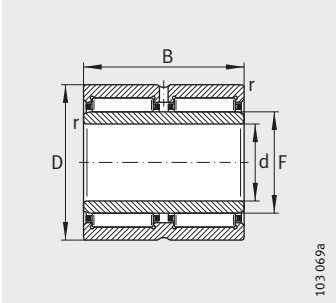

NA69..-ZW

Таблица размеров (продолжение) · Размеры в мм

Условное обозначение					Масса	Размеры		
				X-life	m ≈г	d	F	D
NKI20/16	–	–	–	**XL**	49	**20**	24	32
NKI20/20	–	–	–	**XL**	61	**20**	24	32
–	**NA4904**	–	–	**XL**	75,2	**20**	25	37
–	–	**NA6904**	–	**XL**	141	**20**	25	37
–	–	–	**NKIS20**	**XL**	129	**20**	28	42
NKI22/16	–	–	–	**XL**	52	**22**	26	34
NKI22/20	–	–	–	**XL**	65,4	**22**	26	34
–	**NA49/22**	–	–	**XL**	80	**22**	28	39
–	–	**NA69/22**	–	**XL**	150	**22**	28	39
NKI25/20-TV	–	–	–	**XL**	75,8	**25**	29	38
NKI25/30	–	–	–	**XL**	124	**25**	29	38
–	**NA4905**	–	–	**XL**	88	**25**	30	42
–	–	**NA6905**	–	**XL**	161	**25**	30	42
–	–	–	**NKIS25**	**XL**	162	**25**	32	47
NKI28/20-TV	–	–	–	**XL**	92,4	**28**	32	42
NKI28/30	–	–	–	**XL**	146	**28**	32	42
–	**NA49/28**	–	–	**XL**	97,7	**28**	32	45
–	–	**NA69/28**	–	**XL**	182	**28**	32	45
NKI30/20-TV	–	–	–	**XL**	108	**30**	35	45
NKI30/30-TV	–	–	–	**XL**	165	**30**	35	45
–	**NA4906**	–	–	**XL**	101	**30**	35	47
–	–	**NA6906**	–	**XL**	192	**30**	35	47
–	–	–	**NKIS30**	**XL**	184	**30**	37	52
NKI32/20	–	–	–	**XL**	118	**32**	37	47
NKI32/30	–	–	–	**XL**	180	**32**	37	47
–	**NA49/32**	–	–	**XL**	158	**32**	40	52
–	–	**NA69/32-ZW**	–	**XL**	288	**32**	40	52
NKI35/20-TV	–	–	–	**XL**	122	**35**	40	50
NKI35/30	–	–	–	**XL**	193	**35**	40	50
–	**NA4907**	–	–	**XL**	170	**35**	42	55
–	–	**NA6907-ZW**	–	**XL**	310	**35**	42	55
–	–	–	**NKIS35**	**XL**	220	**35**	43	58

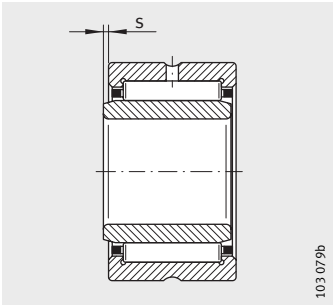

[1] Осевое перемещение «s»

			Грузоподъемность		Нагрузка предела усталости	Предельная частота вращения	Базовая тепловая частота вращения
B	r мин.	s[1]	дин. C_r Н	стат. C_{0r} Н	C_{ur} Н	n_G мин$^{-1}$	n_B мин$^{-1}$
16	0,3	0,5	16 900	22 300	4 100	18 500	10 100
20	0,3	0,5	21 400	30 500	5 300	18 500	9 900
17	0,3	0,8	23 700	25 500	4 600	17 200	9 600
30	0,3	1	40 500	51 000	9 100	17 200	9 200
20	0,6	0,5	32 500	36 500	6 400	15 800	8 300
16	0,3	0,5	17 300	23 600	4 350	17 200	9 500
20	0,3	0,5	22 000	32 000	5 600	17 200	9 300
17	0,3	0,8	26 000	29 500	5 300	16 100	8 700
30	0,3	0,5	42 000	55 000	9 900	16 100	8 500
20	0,3	1	27 500	39 000	6 900	15 300	8 100
30	0,3	1,5	37 000	57 000	10 600	15 300	8 200
17	0,3	0,8	26 500	31 500	5 700	14 600	7 900
30	0,3	1	44 000	59 000	10 600	14 600	7 700
22	0,6	1	38 000	43 500	7 400	13 600	7 400
20	0,3	1	29 500	44 500	7 800	14 000	7 500
30	0,3	1,5	39 000	63 000	11 700	14 000	8 600
17	0,3	0,8	27 500	33 500	6 100	13 400	7 200
30	0,3	1	45 500	63 000	11 400	13 400	7 000
20	0,3	0,5	31 000	48 500	8 500	12 900	6 800
30	0,3	1	46 000	81 000	15 000	12 900	6 600
17	0,3	0,8	28 500	35 500	6 400	12 700	6 800
30	0,3	1	49 000	71 000	12 900	12 700	6 400
22	0,6	1	41 500	50 000	8 600	12 000	6 600
20	0,3	0,5	28 000	43 500	7 600	12 300	6 900
30	0,3	1	42 000	73 000	13 500	12 300	6 600
20	0,6	0,8	34 500	47 500	8 900	11 700	6 500
36	0,6	0,5	53 000	82 000	15 100	11 700	6 500
20	0,3	0,5	33 500	56 000	9 800	11 400	6 100
30	0,3	1	44 000	79 000	14 600	11 400	6 200
20	0,6	0,8	35 500	50 000	9 400	10 900	6 000
36	0,6	0,5	54 000	86 000	15 900	10 900	6 100
22	0,6	0,5	44 000	57 000	9 800	10 500	5 900

Роликоподшипники игольчатые

с внутренним кольцом
без уплотнений

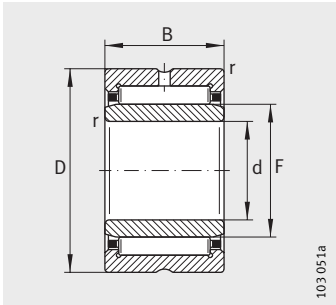

NKI, NKIS, NA48

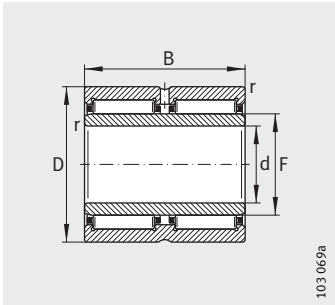

NA69..-ZW

Таблица размеров (продолжение) · Размеры в мм

Условное обозначение					Масса	Размеры		
				X-life	m ≈r	d	F	D
NKI38/20	–	–	–	**XL**	136	**38**	43	53
NKI38/30	–	–	–	**XL**	207	**38**	43	53
NKI40/20-TV	–	–	–	**XL**	136	**40**	45	55
NKI40/30-TV	–	–	–	**XL**	216	**40**	45	55
–	**NA4908**	–	–	**XL**	230	**40**	48	62
–	–	**NA6908-ZW**	–	**XL**	430	**40**	48	62
–	–	–	**NKIS40**	**XL**	281	**40**	50	65
NKI42/20	–	–	–	**XL**	148	**42**	47	57
NKI42/30	–	–	–	**XL**	222	**42**	47	57
NKI45/25-TV	–	–	–	**XL**	217	**45**	50	62
NKI45/35-TV	–	–	–	**XL**	308	**45**	50	62
–	**NA4909**	–	–	**XL**	271	**45**	52	68
–	–	**NA6909-ZW**	–	**XL**	495	**45**	52	68
–	–	–	**NKIS45**	**XL**	336	**45**	55	72
NKI50/25	–	–	–	**XL**	270	**50**	55	68
NKI50/35	–	–	–	**XL**	379	**50**	55	68
–	**NA4910**	–	–	**XL**	274	**50**	58	72
–	–	**NA6910-ZW**	–	**XL**	515	**50**	58	72
–	–	–	**NKIS50**	**XL**	518	**50**	60	80
NKI55/25-TV	–	–	–	**XL**	255	**55**	60	72
NKI55/35	–	–	–	**XL**	379	**55**	60	72
–	**NA4911**	–	–	**XL**	393	**55**	63	80
–	–	**NA6911-ZW**	–	**XL**	780	**55**	63	80
–	–	–	**NKIS55**	**XL**	558	**55**	65	85
NKI60/25	–	–	–	**XL**	394	**60**	68	82
NKI60/35	–	–	–	**XL**	553	**60**	68	82
–	**NA4912**	–	–	**XL**	426	**60**	68	85
–	–	**NA6912-ZW**	–	**XL**	808	**60**	68	85
–	–	–	**NKIS60**	**XL**	560	**60**	70	90

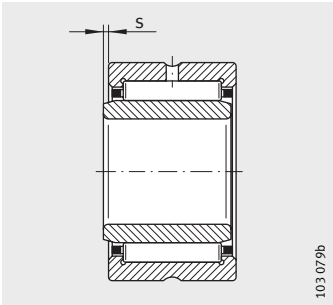

1) Осевое перемещение «s»

			Грузоподъемность		Нагрузка предела усталости	Предельная частота вращения	Базовая тепловая частота вращения
B	r мин.	s[1)]	дин. C_r Н	стат. C_{0r} Н	C_{ur} Н	n_G мин$^{-1}$	n_B мин$^{-1}$
20	0,3	0,5	30 500	51 000	8 900	10 700	6 000
30	0,3	1	45 500	85 000	15 800	10 700	5 900
20	0,3	0,5	35 000	62 000	10 800	10 200	5 600
30	0,3	1	52 000	103 000	19 100	10 200	5 400
22	0,6	1	48 500	67 000	11 500	9 600	5 300
40	0,6	0,5	74 000	116 000	19 400	9 600	5 400
22	1	0,5	48 000	67 000	11 500	9 300	5 200
20	0,3	0,5	32 500	56 000	9 900	9 800	5 600
30	0,3	1	48 500	94 000	17 500	9 800	5 400
25	0,6	1,5	48 500	87 000	14 800	9 200	5 300
35	0,6	2	67 000	132 000	23 900	9 200	4 950
22	0,6	1	51 000	73 000	12 600	8 700	4 750
40	0,6	0,5	79 000	127 000	21 400	8 700	4 850
22	1	0,5	51 000	74 000	12 700	8 400	4 750
25	0,6	1,5	45 500	82 000	14 000	8 400	4 950
35	0,6	2	60 000	118 000	21 300	8 400	4 900
22	0,6	1	53 000	80 000	13 800	8 000	4 350
40	0,6	0,5	82 000	139 000	23 400	8 000	4 400
28	1,1	2	71 000	98 000	17 300	7 500	4 450
25	0,6	1,5	53 000	103 000	17 500	7 700	4 400
35	0,6	2	63 000	130 000	23 500	7 700	4 550
25	1	1,5	65 000	100 000	17 300	7 300	4 100
45	1	1,5	102 000	176 000	30 000	7 300	4 100
28	1,1	2	75 000	108 000	22 200	7 000	4 150
25	0,6	1	49 500	89 000	15 200	6 800	4 200
35	0,6	1	70 000	139 000	25 500	6 800	4 050
25	1	1,5	68 000	108 000	18 800	6 800	3 750
45	1	1,5	106 000	191 000	32 500	6 800	3 750
28	1,1	2	77 000	113 000	23 400	6 500	3 950

Роликоподшипники игольчатые

с внутренним кольцом
без уплотнений

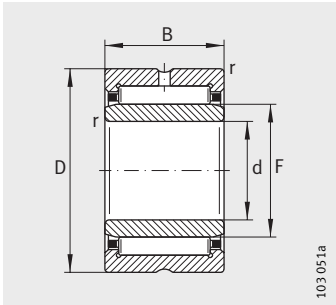

NKI, NKIS, NA48

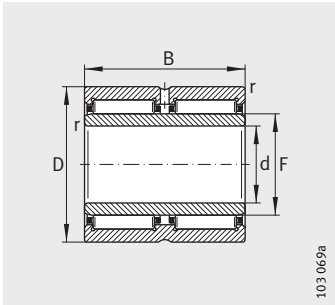

NA69..-ZW

Таблица размеров (продолжение) · Размеры в мм

Условное обозначение					Масса	Размеры		
				X-life	m ≈r	d	F	D
NKI65/25	–	–	–	**XL**	467	**65**	73	90
NKI65/35	–	–	–	**XL**	659	**65**	73	90
–	**NA4913**	–	–	**XL**	456	**65**	72	90
–	–	**NA6913-ZW**	–	**XL**	833	**65**	72	90
–	–	–	**NKIS65**	**XL**	641	**65**	75	95
NKI70/25	–	–	–	**XL**	521	**70**	80	95
NKI70/35	–	–	–	**XL**	737	**70**	80	95
–	**NA4914**	–	–	**XL**	728	**70**	80	100
–	–	**NA6914-ZW**	–	**XL**	1 340	**70**	80	100
NKI75/25	–	–	–	**XL**	641	**75**	85	105
NKI75/35	–	–	–	**XL**	908	**75**	85	105
–	**NA4915**	–	–	**XL**	775	**75**	85	105
–	–	**NA6915-ZW**	–	**XL**	1 450	**75**	85	105
NKI80/25	–	–	–	**XL**	677	**80**	90	110
NKI80/35	–	–	–	**XL**	959	**80**	90	110
–	**NA4916**	–	–	**XL**	878	**80**	90	110
–	–	**NA6916-ZW**	–	**XL**	1 522	**80**	90	110
NKI85/26	–	–	–	**XL**	743	**85**	95	115
NKI85/36	–	–	–	**XL**	1 040	**85**	95	115
–	**NA4917**	–	–	**XL**	1 250	**85**	100	120
–	–	**NA6917-ZW**	–	**XL**	2 200	**85**	100	120
NKI90/26	–	–	–	**XL**	778	**90**	100	120
NKI90/36	–	–	–	**XL**	1 090	**90**	100	120
–	**NA4918**	–	–	**XL**	1 312	**90**	105	125
–	–	**NA6918-ZW**	–	**XL**	2 310	**90**	105	125
NKI95/26	–	–	–	**XL**	816	**95**	105	125
NKI95/36	–	–	–	**XL**	1 145	**95**	105	125
–	**NA4919**	–	–	**XL**	1 371	**95**	110	130
–	–	**NA6919-ZW**	–	**XL**	2 500	**95**	110	130

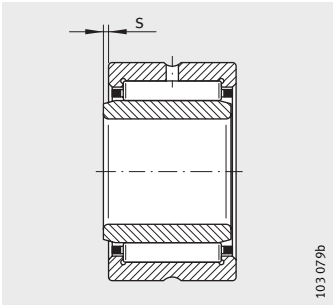

1) Осевое перемещение «s»

			Грузоподъемность		Нагрузка предела усталости	Предельная частота вращения	Базовая тепловая частота вращения
B	r мин.	s[1)]	дин. C_r Н	стат. C_{0r} Н	C_{ur} Н	n_G мин$^{-1}$	n_B мин$^{-1}$
25	1	1	60 000	100 000	17 500	6 300	3 900
35	1	1	85 000	156 000	27 000	6 300	3 750
25	1	1,5	69 000	112 000	19 500	6 300	3 500
45	1	1,5	108 000	198 000	33 500	6 300	3 550
28	1,1	2	81 000	123 000	25 500	6 100	3 700
25	1	0,8	63 000	119 000	19 700	5 800	3 500
35	1	0,8	89 000	184 000	32 500	5 800	3 350
30	1	1,5	95 000	156 000	27 500	5 800	3 350
54	1	1	145 000	265 000	47 500	5 800	3 400
25	1	1	78 000	123 000	21 700	5 400	3 300
35	1	1	111 000	193 000	34 500	5 400	3 200
30	1	1,5	97 000	162 000	28 500	5 400	3 150
54	1	1	147 000	275 000	49 500	5 400	3 200
25	1	1	81 000	132 000	23 300	5 100	3 150
35	1	1	116 000	208 000	37 000	5 100	3 050
30	1	1,5	101 000	174 000	30 500	5 200	2 950
54	1	1	153 000	300 000	53 000	5 200	3 000
26	1	1,5	83 000	137 000	24 000	4 850	3 100
36	1	1,5	121 000	223 000	39 500	4 850	2 950
35	1,1	1	125 000	237 000	41 500	4 800	2 800
63	1,1	1	188 000	400 000	71 000	4 800	2 850
26	1	1,5	86 000	146 000	25 000	4 600	2 950
36	1	1,5	125 000	237 000	41 500	4 600	2 800
35	1,1	1	129 000	250 000	43 500	4 550	2 650
63	1,1	1	195 000	425 000	74 000	4 550	2 700
26	1	1,5	89 000	155 000	26 500	4 400	2 850
36	1	1,5	129 000	250 000	43 500	4 400	2 700
35	1,1	1	131 000	260 000	44 500	4 350	2 550
63	1,1	1	197 000	440 000	76 000	4 350	2 600

Роликоподшипники игольчатые

с внутренним кольцом
без уплотнений

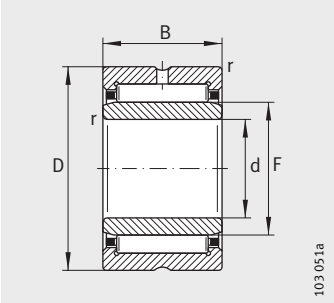

NKI, NA49, NA48

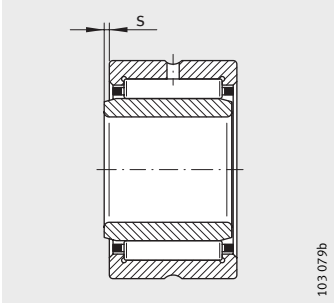

1) Осевое перемещение «s»

Таблица размеров (продолжение) · Размеры в мм

Условное обозначение				Масса	Размеры		
			X-life	m ≈г	d	F	D
NKI100/30	–	–	**XL**	990	**100**	110	130
NKI100/40	–	–	**XL**	1 330	**100**	110	130
–	**NA4920**	–	**XL**	1 900	**100**	115	140
–	**NA4922**	–	**XL**	2 070	**110**	125	150
–	–	**NA4822**	**XL**	1 080	**110**	120	140
–	**NA4924**	–	**XL**	2 860	**120**	135	165
–	–	**NA4824**	**XL**	1 170	**120**	130	150
–	**NA4926**	–	**XL**	3 900	**130**	150	180
–	–	**NA4826**	**XL**	1 810	**130**	145	165
–	**NA4928**	–	**XL**	4 150	**140**	160	190
–	–	**NA4828**	**XL**	1 920	**140**	155	175
–	–	**NA4830**	**XL**	2 720	**150**	165	190
–	–	**NA4832**	**XL**	2 890	**160**	175	200
–	–	**NA4834**	**XL**	3 960	**170**	185	215
–	–	**NA4836**	**XL**	4 200	**180**	195	225
–	–	**NA4838**	**XL**	5 610	**190**	210	240

			Грузоподъемность		Нагрузка предела усталости	Предельная частота вращения	Базовая тепловая частота вращения
B	r мин.	s[1)]	дин. C_r Н	стат. C_{0r} Н	C_{ur} Н	n_G мин$^{-1}$	n_B мин$^{-1}$
30	1,1	1,5	111 000	210 000	35 500	4 200	2 650
40	1,1	2	143 000	290 000	50 000	4 200	2 600
40	1,1	2	144 000	270 000	45 500	4 100	2 600
40	1,1	2	149 000	290 000	47 500	3 750	2 400
30	1	0,8	106 000	216 000	36 000	3 900	2 300
45	1,1	2	205 000	390 000	64 000	3 450	2 200
30	1	0,8	112 000	239 000	39 000	3 650	2 090
50	1,5	1,5	229 000	470 000	74 000	3 150	2 080
35	1,1	1	134 000	310 000	48 500	3 300	2 000
50	1,5	1,5	237 000	500 000	78 000	2 950	1 920
35	1,1	1	136 000	325 000	50 000	3 100	1 870
40	1,1	1,5	172 000	400 000	62 000	2 900	1 810
40	1,1	1,5	181 000	435 000	66 000	2 700	1 680
45	1,1	1,5	209 000	510 000	75 000	2 550	1 610
45	1,1	1,5	219 000	550 000	80 000	2 420	1 490
50	1,5	1,5	255 000	690 000	100 000	2 280	1 350

Роликоподшипники игольчатые

с внутренним кольцом
без уплотнений

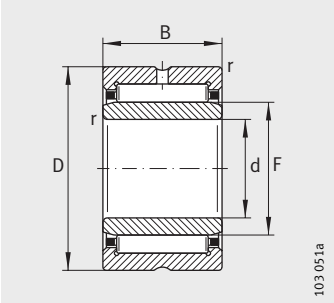

NA48

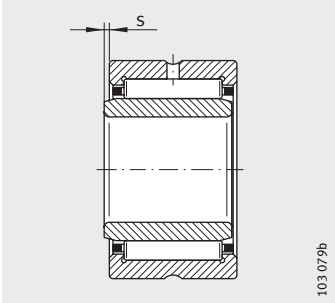

1) Осевое перемещение «s»

Таблица размеров (продолжение) · Размеры в мм

Условное обозначение		Масса	Размеры					
	X-life	m ≈г	d	F	D	B	r мин.	s[1)]
NA4840	**XL**	5 840	**200**	220	250	50	1,5	1,5
NA4844	**XL**	6 380	**220**	240	270	50	1,5	1,5
NA4848	**XL**	10 000	**240**	265	300	60	2	2
NA4852	**XL**	10 600	**260**	285	320	60	2	2
NA4856	**XL**	15 300	**280**	305	350	69	2	2,5
NA4860	**XL**	21 800	**300**	330	380	80	2,1	2
NA4864	**XL**	23 000	**320**	350	400	80	2,1	2
NA4868	**XL**	24 200	**340**	370	420	80	2,1	2
NA4872	**XL**	25 600	**360**	390	440	80	2,1	2
NA4876	**XL**	42 600	**380**	415	480	100	2,1	2

Грузоподъемность		Нагрузка предела усталости	Предельная частота вращения	Базовая тепловая частота вращения
дин. C_r	стат. C_{0r}	C_{ur}	n_G	n_B
Н	Н	Н	мин$^{-1}$	мин$^{-1}$
260 000	720 000	102 000	2 150	1 250
275 000	790 000	110 000	1 980	1 110
400 000	1 080 000	150 000	1 780	960
415 000	1 160 000	158 000	1 660	870
510 000	1 300 000	175 000	1 540	840
700 000	1 770 000	235 000	1 420	720
710 000	1 850 000	242 000	1 340	670
730 000	1 940 000	249 000	1 270	620
740 000	2 020 000	255 000	1 210	590
1 130 000	2 900 000	370 000	1 130	510

Роликоподшипники игольчатые

без внутреннего кольца
с уплотнениями

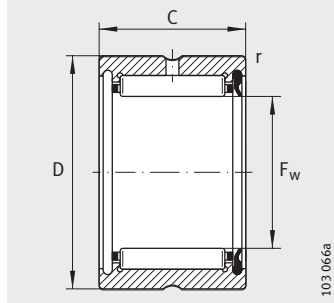

RNA49..-RSR

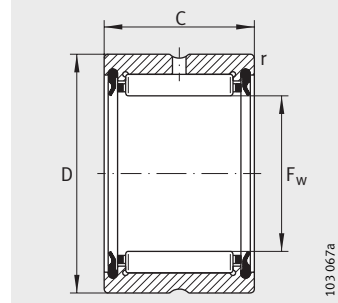

RNA49..-2RSR

Таблица размеров · Размеры в мм

Условное обозначение			Масса	Размеры				Грузоподъемность		Нагрузка предела усталости	Предельная частота вращения
		X-life	m ≈г	F_w	D	C	r мин.	дин. C_r Н	стат. C_{0r} Н	C_{ur} Н	n_G Консистентная смазка мин$^{-1}$
RNA4900-RSR	**RNA4900-2RSR**	**XL**	16	**14**	22	13	0,3	7 700	6 900	1 360	13 000
RNA4901-RSR	**RNA4901-2RSR**	**XL**	18	**16**	24	13	0,3	8 600	8 300	1 630	12 000
RNA4902-RSR	**RNA4902-2RSR**	**XL**	21,5	**20**	28	13	0,3	9 700	10 300	2 040	10 000
RNA4903-RSR	**RNA4903-2RSR**	**XL**	23	**22**	30	13	0,3	10 000	11 000	2 180	9 000
RNA4904-RSR	**RNA4904-2RSR**	**XL**	56	**25**	37	17	0,3	19 500	19 900	3 750	7 500
RNA4905-RSR	**RNA4905-2RSR**	**XL**	60	**30**	42	17	0,3	21 800	24 200	4 550	6 500
RNA4906-RSR	**RNA4906-2RSR**	**XL**	69	**35**	47	17	0,3	23 900	28 500	5 400	5 500
RNA4907-RSR	**RNA4907-2RSR**	**XL**	107	**42**	55	20	0,6	29 500	39 500	7 200	4 800
RNA4908-RSR	**RNA4908-2RSR**	**XL**	154	**48**	62	22	0,6	41 000	53 000	8 800	4 200
RNA4909-RSR	**RNA4909-2RSR**	**XL**	157	**52**	68	22	0,6	43 000	59 000	9 700	3 900
RNA4910-RSR	**RNA4910-2RSR**	**XL**	160	**58**	72	22	0,6	45 000	64 000	10 600	3 500

Роликоподшипники игольчатые

с внутренним кольцом
с уплотнениями

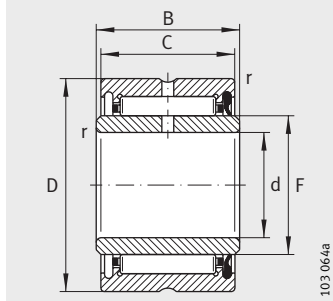

NA49..-RSR

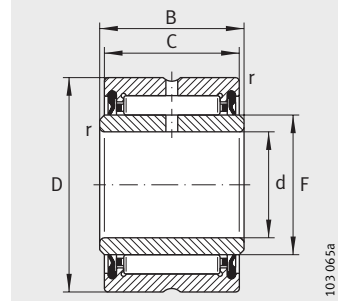

NA49..-2RSR

Таблица размеров · Размеры в мм

Условное обозначение			Масса	Размеры						Грузоподъемность		Нагрузка предела усталости	Предельная частота вращения
		X-life	m ≈г	d	F	D	C	B	r мин.	дин. C_r Н	стат. C_{0r} Н	C_{ur} Н	n_G Консистентная смазка мин$^{-1}$
NA4900-RSR	**NA4900-2RSR**	**XL**	24,5	**10**	14	22	13	14	0,3	7 700	6 900	1 360	13 000
NA4901-RSR	**NA4901-2RSR**	**XL**	27,5	**12**	16	24	13	14	0,3	8 600	8 300	1 630	12 000
NA4902-RSR	**NA4902-2RSR**	**XL**	37	**15**	20	28	13	14	0,3	9 700	10 300	2 040	10 000
NA4903-RSR	**NA4903-2RSR**	**XL**	40	**17**	22	30	13	14	0,3	10 000	11 000	2 180	9 000
NA4904-RSR	**NA4904-2RSR**	**XL**	80	**20**	25	37	17	18	0,3	19 500	19 900	3 750	7 500
NA4905-RSR	**NA4905-2RSR**	**XL**	89,5	**25**	30	42	17	18	0,3	21 800	24 200	4 550	6 500
NA4906-RSR	**NA4906-2RSR**	**XL**	104	**30**	35	47	17	18	0,3	23 900	28 500	5 400	5 500
NA4907-RSR	**NA4907-2RSR**	**XL**	175	**35**	42	55	20	21	0,6	29 500	39 500	7 200	4 800
NA4908-RSR	**NA4908-2RSR**	**XL**	252	**40**	48	62	22	23	0,6	41 000	53 000	8 800	4 200
NA4909-RSR	**NA4909-2RSR**	**XL**	290	**45**	52	68	22	23	0,6	43 000	59 000	9 700	3 900
NA4910-RSR	**NA4910-2RSR**	**XL**	295	**50**	58	72	22	23	0,6	45 000	64 000	10 600	3 500

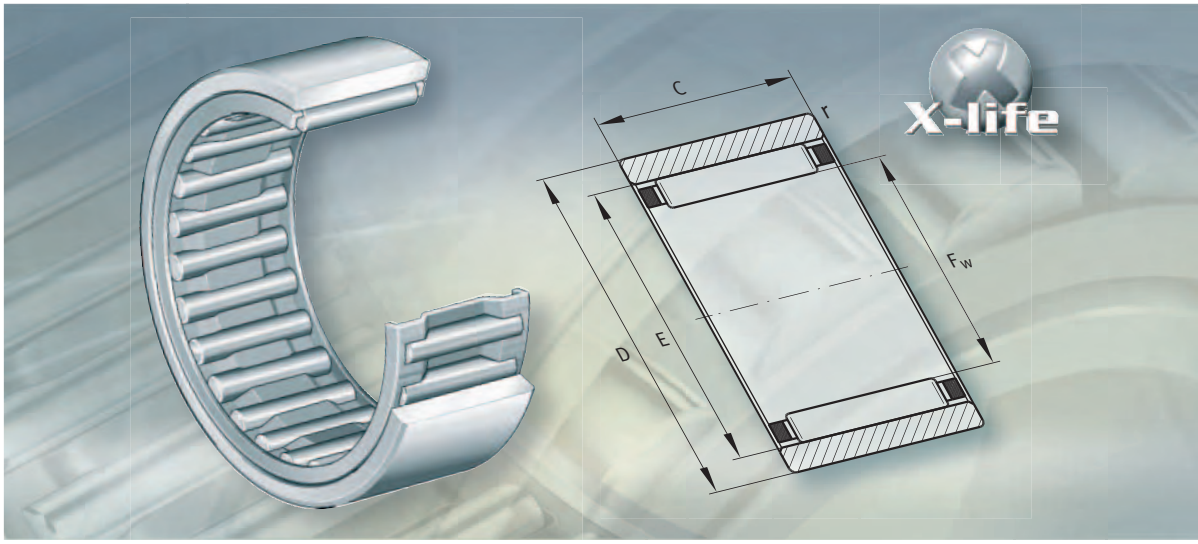

Роликоподшипники игольчатые без бортов

Роликоподшипники игольчатые без бортов

		страница
Общий обзор	Роликоподшипники игольчатые без бортов	738
Основные свойства	X-life	739
	Роликоподшипники игольчатые без внутреннего кольца	739
	Роликоподшипники игольчатые с внутренним кольцом	739
	Уплотнения	739
	Смазывание	739
	Манжетные уплотнения и внутренние кольца увеличенной ширины	740
	Рабочая температура	740
	Сепараторы	740
	Дополнительные обозначения	740
Рекомендации конструктору и обеспечение надежности	Требуемая минимальная радиальная нагрузка	741
	Проектирование подшипниковой опоры	741
Точность	Радиальный зазор	743
	Диаметр прилегающей окружности	743
Таблицы размеров	Роликоподшипники игольчатые без бортов, без внутреннего кольца	744
	Роликоподшипники игольчатые без бортов, с внутренним кольцом	748

Роликоподшипники игольчатые без бортов

без внутреннего кольца

однорядные

RNAO

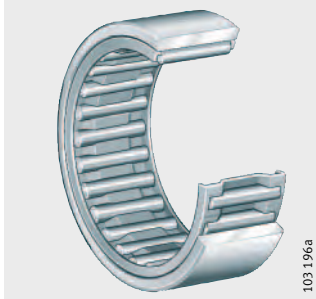

двухрядные

RNAO..-ZW-ASR1

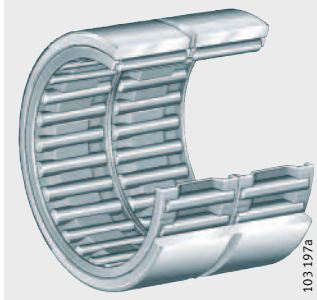

с внутренним кольцом

однорядные

NAO

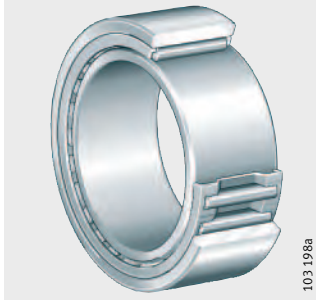

двухрядные

NAO..-ZW-ASR1

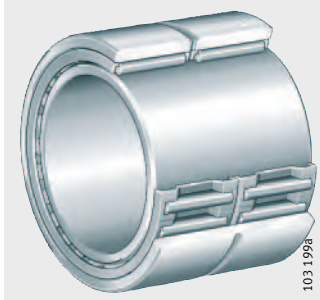

Роликоподшипники игольчатые без бортов

648843403
Основные свойства

Данные однорядные или двухрядные подшипники состоят из получаемых точением наружных колец без бортов, игольчатых роликов с сепараторами и съемных внутренних колец. Поскольку подшипники являются разъемными, наружное кольцо, комплект роликов с сепаратором и внутреннее кольцо могут быть смонтированы раздельно.

X-life
933852555

Игольчатые подшипники без бортов изготавливаются в исполнении X-Life. В подшипниках данного исполнения поверхности дорожек качения оптимизированы.
Это обеспечивает более высокую грузоподъемность и более продолжительную долговечность.

Роликоподшипники игольчатые без внутреннего кольца
648762763

Подшипники без внутреннего кольца наиболее компактны в радиальном направлении. Условием их применения является наличие на валу закаленной и шлифованной дорожки качения.

Сепаратор с роликами может монтироваться или совместно с наружным кольцом, или совместно с валом. Также он может быть смонтирован позднее между валом и наружным кольцом.

Роликоподшипники игольчатые с внутренним кольцом
648725259

Подшипники с внутренним кольцом применяются, если вал выполнен без дорожки качения.

Сепаратор с роликами может монтироваться или совместно с наружным, или совместно с внутренним кольцом. Также он может быть смонтирован позднее между наружным и внутренним кольцами.

Перемещение внутреннего кольца
648709387

Стандартные внутренние кольца допускают осевые перемещения в пределах указанных в таблицах размеров значений «s».
Если перемещение превышает указанное значение, стандартное кольцо может быть заменено более широким внутренним кольцом IR, см. раздел «Внутренние кольца», начиная со стр. 776.

Уплотнения
648792459

Игольчатые подшипники без бортов не имеют уплотнений.

Смазывание
958758795

Открытые игольчатые подшипники без бортов могут смазываться консистентной смазкой или маслом. Двухрядные подшипники могут смазываться через кольцевую канавку и смазочное отверстие в наружном кольце и имеют дополнительное обозначение ZW-ASR1.

Подшипники с отверстием для смазывания во внутреннем кольце имеют дополнительное обозначение IS1.

Роликоподшипники игольчатые без бортов

Манжетные уплотнения и внутренние кольца увеличенной ширины
816910219

В качестве внешних уплотнений для подшипников могут быть использованы манжетные уплотнения конструктивных рядов G, GR и SD в комбинации с внутренними кольцами увеличенной ширины IR. Размеры манжетных уплотнений и внутренних колец согласованы с размерами игольчатых подшипников.

Наружная поверхность внутренних колец может служить в качестве поверхности скольжения для кромок уплотнений.

Манжетных уплотнених см. стр. 804 и брошюру TPI 128 «Манжетные уплотнения с одной и с двумя уплотняющими кромками».

Не допускается использование манжетных уплотнений в качестве боковой упорной поверхности для сепаратора.

Рабочая температура
618623515

Подшипники с пластмассовым сепаратором могут применяться при рабочих температурах от –20 °C до +120 °C.

Сепараторы
618677613

Сепараторы изготавливаются из стального листа или пластмассы. Подшипники с пластмассовым сепаратором имеют дополнительное обозначение TV.

Перед применением подшипников с пластмассовым сепаратором необходимо проверить совместимость применяемой смазки и материала сепаратора (PA66-GF/H).

Дополнительные обозначения
618660618

Дополнительные обозначения поставляемых исполнений см. в табл.

Поставляемые исполнения
409764159

Дополнительное обозначение	Описание	Исполнение
ASR1	Отверстие для смазывания и кольцевая канавка в наружном кольце, в зависимости от размера подшипника	Стандартное
IS1	Отверстие для смазывания во внутреннем кольце, в зависимости от размера подшипника	
TV	Подшипники с сепаратором из армированного стекловолокном полиамида 66, в зависимости от размера подшипника	
ZW	Двухрядные, в зависимости от размера подшипника	

649007243

Рекомендации конструктору и обеспечение надежности

Требуемая минимальная радиальная нагрузка

648968587

Для того, чтобы подшипник работал без проскальзывания, он должен находиться под некоторой радиальной нагрузкой не менее $F_{r\,min}$. Это особенно важно для быстроходных подшипников, поскольку здесь отсутствие радиальной нагрузки может привести к повреждению из-за проскальзывания тел качения по дорожкам качения. Поэтому при работе в длительном режиме необходима минимальная радиальная нагрузка порядка $C_r/P < 50$.

Проектирование подшипниковой опоры

817445899

Допуски валов и корпусов

817447563

Рекомендуемые допуски валов для подшипников с внутренним кольцом приведены на стр. 150.

Требования к посадочной поверхности вала для подшипников без внутреннего кольца – см. раздел «Дорожка качения для подшипников без внутреннего кольца» и соответствующую табл.

Рекомендуемые допуски корпусов приведены на стр. 152.

Присоединительные размеры

817452683

В таблицах размеров приведены максимальные размеры радиуса r_a, диаметры заплечиков вала d_a, D_a и размеры d_b, D_b для осевого ведения сепаратора.

Дорожка качения для подшипников без внутреннего кольца

648984459

Для подшипников без внутреннего кольца дорожка качения на валу должна быть закалена и обработана шлифованием, см. табл. Твердость поверхности дорожки качения должна составлять 670 HV + 170 HV , а глубина упрочненного слоя CHD или SHD должна быть достаточной.

Значения в таблице действительны при допусках корпусов до K7. При более узких отверстиях рабочий зазор следует проверить расчетным путем или посредством измерения.

Если поверхность дорожки качения на валу выполнена по DIN 617, то значения грузоподъемности C_r в таблицах размеров следует уменьшить на 15% .

Исполнение дорожки качения

648987275

Вал							
Диаметр		Допуск			Шероховатость	Круг-лость	Парал-лель-ность
Номинальный размер мм		Рабочий радиальный зазор			макс.	макс.	макс.
свыше	до	меньше нор-маль-ного	нор-маль-ный	больше нор-маль-ного			
–	65	k5	h5	g6	R_a0,1 (R_z0,4)	IT3	IT3
65	80	k5	h5	f6			
80	120	k5	g5	f6	R_a0,15 (R_z0,63)		

Осевое центрирование сепаратора
648916107

Осевое центрирование сепаратора должно осуществляться боковыми упорными поверхностями, не имеющими заусенцев, см. табл. размеров.

Боковые упорные поверхности для центрирования сепаратора должны иметь тонкую обработку (R_a2) и быть выполнены износостойкими. Следует обеспечить присоединительные размеры согласно табл. размеров.

Взаимозаменяемость внутренних колец
649021707

У игольчатых роликоподшипников без бортов внутреннее кольцо самостоятельно не удерживается внутри подшипника.

Наружное кольцо и комплект игольчатых роликов с сепаратором подобраны друг к другу, замена их аналогичными деталями другого подшипника равного размера при монтаже не допускается.

У стандартных подшипников допуск внутренних колец согласован с допуском диаметра прилегающей окружности F6 и в пределах одного класса точности внутренние кольца взаимозаменяемы.

Радиальное закрепление
648999335

Игольчатые подшипники с внутренним кольцом фиксируются в радиальном направлении на валу или в корпусе посредством посадки.

Осевое закрепление
648856715

Для того, чтобы исключить боковое перемещение колец подшипника, следует зафиксировать их посредством геометрического замыкания, *рис. 1*.

Заплечики (вала, корпуса) следует изготавливать достаточно высокими и перпендикулярными к оси подшипника. Галтель от посадочной поверхности для подшипника к заплечикам выполняется с закруглением по DIN 5 418 или с выточкой по DIN 509. Необходимо принять во внимание минимальные размеры координат монтажных фасок r, приведенные в таблицах размеров.

Площадь перекрытия пружинных стопорных колец и торцов колец подшипника должна быть достаточно большой, *рис. 1*.

Следует учитывать максимальные значения координат монтажных фасок внутренних колец согласно DIN 620-6.

NAO..-ZW-ASR1
RNAO

① пружинные стопорные кольца
② заплечики
&22705809

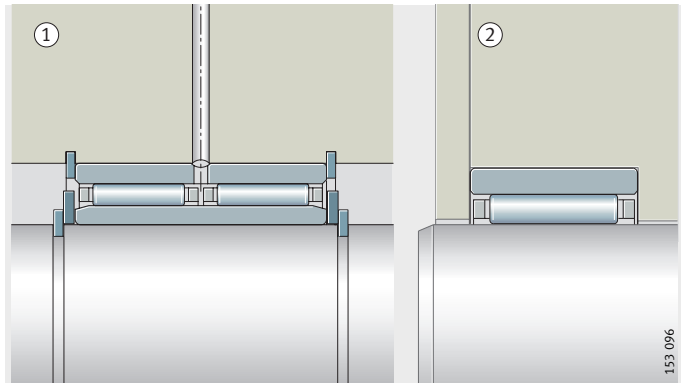

Рисунок 1
Осевая фиксация колец подшипника

649096971
Точность

Допуски размеров и точности вращения соответствуют классу точности PN по DIN 620.

Радиальный зазор
649074187

Радиальный зазор подшипников с внутренним кольцом соответствует группе радиальных зазоров CN по DIN 620-4.

Радиальный зазор
649077003

Отверстие d мм		Радиальный зазор CN мкм	
свыше	до	мин.	макс.
–	24	20	45
24	30	20	45
30	40	25	50
40	50	30	60
50	65	40	70
65	80	40	75
80	100	50	85
100	120	50	90

Диаметр прилегающей окружности
649037579

Для подшипников без внутреннего кольца вместо радиального зазора действителен диаметр прилегающей окружности F_w.

Прилегающая окружность — это окружность максимального диаметра, вписанная в реальный профиль внутренней поверхности подшипника по игольчатым роликам при их беззазорном прилегании к дорожке качения наружного кольца.

В подшипниках до монтажа диаметр прилегающей окружности F_w имеет поле допуска F6. Предельные отклонения поля допуска F6 см. в табл., стр. 168.

Если прилегающая окружность должна иметь поле допуска F6, то при монтаже подшипников замена деталей подобранных пар (наружное кольцо/сепаратор с роликами) деталями других пар не допускается.

Роликоподшипники игольчатые без бортов

без внутреннего кольца
без уплотнений

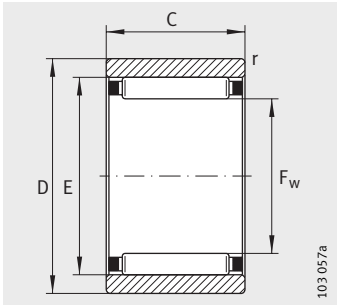

RNAO

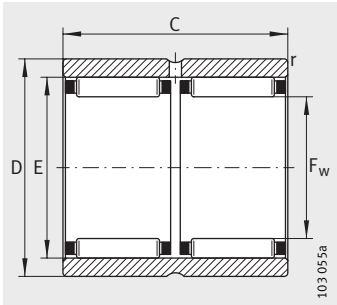

RNAO..-ZW-ASR1

Таблица размеров · Размеры в мм

Условное обозначение		Масса	Размеры					Присоединительные размеры	
	X-life	m ≈r	F_w	D	C	E	r мин.	D_b	d_b
RNAO5X10X8-TV	**XL**	3	**5**	10	8	8	0,15	5,3	7,7
RNAO6X13X8-TV	**XL**	6	**6**	13	8	9	0,3	6,3	8,7
RNAO7X14X8-TV	**XL**	6	**7**	14	8	10	0,3	7,3	9,7
RNAO8X15X10-TV	**XL**	8	**8**	15	10	11	0,3	8,3	10,7
RNAO10X17X10-TV	**XL**	10	**10**	17	10	13	0,3	10,3	12,7
RNAO12X22X12-TV	**XL**	19	**12**	22	12	18	0,3	12,3	17,6
RNAO15X23X13	**XL**	20	**15**	23	13	19	0,3	15,4	18,6
RNAO16X24X13	**XL**	21	**16**	28	12	20	0,3	16,4	19,6
RNAO16X28X12	**XL**	32	**16**	28	12	22	0,3	16,4	21,6
RNAO17X25X13	**XL**	22	**17**	25	13	21	0,3	17,4	20,6
RNAO18X30X24-ZW-ASR1	**XL**	69	**18**	30	24	24	0,3	18,4	23,6
RNAO20X28X13	**XL**	25	**20**	28	13	24	0,3	20,4	23,6
RNAO20X28X26-ZW-ASR1	**XL**	50	**20**	28	26	24	0,3	20,4	23,6
RNAO20X32X12	**XL**	38	**20**	32	12	26	0,3	20,4	25,6
RNAO22X30X13	**XL**	27	**22**	30	13	26	0,3	22,4	25,6
RNAO22X35X16	**XL**	59	**22**	35	16	29	0,3	22,4	28,4
RNAO25X35X17	**XL**	53	**25**	35	17	29	0,3	25,6	28,4
RNAO25X35X26-ZW-ASR1	**XL**	76	**25**	35	26	29	0,3	25,6	28,4
RNAO25X37X16	**XL**	60	**25**	37	16	32	0,3	25,6	31,4
RNAO30X40X17	**XL**	60	**30**	40	17	35	0,3	30,6	34,4
RNAO30X42X16	**XL**	59	**30**	42	16	37	0,3	30,6	36,4
RNAO30X42X32-ZW-ASR1	**XL**	137	**30**	42	32	37	0,3	30,6	36,4
RNAO35X45X13	**XL**	53	**35**	45	13	40	0,3	35,6	39,4
RNAO35X45X17	**XL**	69	**35**	45	17	40	0,3	35,6	39,4
RNAO35X45X26-ZW-ASR1	**XL**	91	**35**	45	26	40	0,3	35,6	39,4
RNAO35X47X16	**XL**	78	**35**	47	16	42	0,3	35,6	41,4
RNAO35X47X18	**XL**	89	**35**	47	16	42	0,3	35,6	41,4
RNAO35X47X32-ZW-ASR1	**XL**	156	**35**	47	32	42	0,3	35,6	41,4

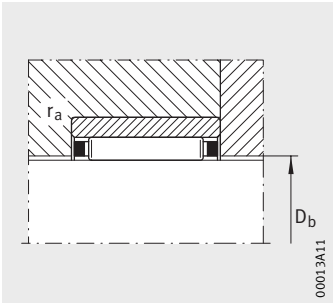

Осевое центрирование сепаратора в корпусе

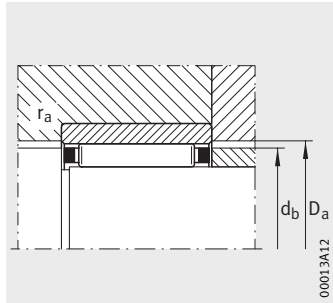

Осевое центрирование сепаратора на валу

		Грузоподъемность		Нагрузка предела усталости	Предельная частота вращения	Базовая тепловая частота вращения
D_a	r_a макс.	дин. C_r Н	стат. C_{0r} Н	C_{ur} Н	n_G мин$^{-1}$	n_B мин$^{-1}$
8,3	0,1	2 650	1 920	295	39 000	53 000
9,3	0,3	2 950	2 280	355	36 500	48 500
10,3	0,3	3 250	2 650	410	34 500	41 500
11,3	0,3	4 450	4 100	690	32 500	35 500
13,3	0,3	5 300	5 500	930	29 500	28 000
18,3	0,3	11 300	9 900	1 740	26 000	19 700
19,3	0,3	9 700	10 900	1 760	22 900	15 000
20,3	0,3	10 100	11 800	1 890	23 600	16 800
22,3	0,3	13 000	12 500	2 210	22 900	15 900
21,3	0,3	11 700	14 600	2 240	22 900	15 200
24,5	0,3	24 800	30 000	5 300	21 800	14 000
24,3	0,3	11 100	14 300	2 310	21 300	13 700
24,3	0,3	19 000	28 500	4 600	21 300	13 700
26,5	0,3	15 100	16 200	2 850	20 900	12 700
26,3	0,3	11 800	15 900	2 550	20 400	12 400
29,5	0,3	22 600	25 500	4 200	19 200	11 200
29,5	0,3	16 800	26 000	4 250	18 100	11 000
29,5	0,3	21 900	37 000	5 900	18 100	11 200
32,5	0,3	23 800	28 000	4 650	17 200	10 000
35,5	0,3	22 100	34 000	5 300	15 100	8 800
37,5	0,3	26 000	33 500	5 500	14 600	8 500
37,5	0,3	45 000	67 000	11 100	14 600	8 500
40,5	0,3	18 300	28 000	4 450	13 100	7 800
40,5	0,3	23 500	38 500	6 100	13 100	7 700
40,5	0,3	31 500	56 000	8 900	13 100	7 800
42,5	0,3	27 500	37 500	6 200	12 700	7 500
42,5	0,3	31 000	43 000	7 400	12 700	7 400
42,5	0,3	47 500	75 000	12 400	12 700	7 500

Роликоподшипники игольчатые без бортов

без внутреннего кольца
без уплотнений

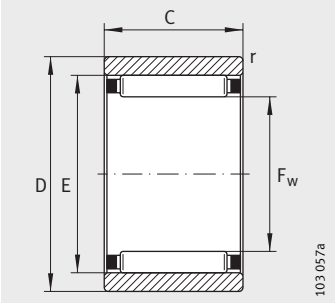

RNAO

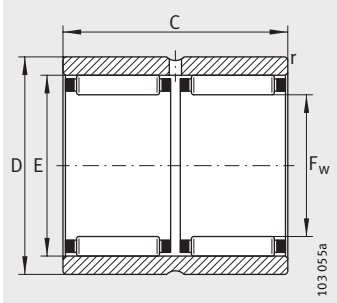

RNAO..-ZW-ASR1

Таблица размеров (продолжение) · Размеры в мм

Условное обозначение		Масса	Размеры					Присоединительные размеры	
	X-life	m ≈г	F_w	D	C	E	r мин.	D_b	d_b
RNAO40X50X17	**XL**	74	**40**	50	17	45	0,3	40,6	44,4
RNAO40X50X34-ZW-ASR1	**XL**	152	**40**	50	34	45	0,3	40,6	44,4
RNAO40X55X20	**XL**	145	**40**	55	20	47	0,3	40,6	46,2
RNAO40X55X40-ZW-ASR1	**XL**	275	**40**	55	40	48	0,3	40,6	47,2
RNAO45X55X17	**XL**	83	**45**	55	17	50	0,3	45,6	49,2
RNAO45X62X40-ZW-ASR1	**XL**	377	**45**	62	40	53	0,3	45,6	52,2
RNAO50X62X20	**XL**	140	**50**	62	20	55	0,3	50,6	54,2
RNAO50X65X20	**XL**	168	**50**	65	20	58	0,3	50,6	57,2
RNAO50X65X40-ZW-ASR1	**XL**	355	**50**	65	40	58	0,6	50,6	57,2
RNAO55X68X20	**XL**	166	**55**	68	20	60	0,6	55,8	59,4
RNAO60X78X20	**XL**	255	**60**	78	20	68	1	60,8	67,2
RNAO60X78X40-ZW-ASR1	**XL**	435	**60**	78	40	68	1	60,8	67,2
RNAO65X85X30	**XL**	464	**65**	85	30	73	1	66	72,2
RNAO70X90X30	**XL**	499	**70**	90	30	78	1	71	77,2
RNAO80X100X30	**XL**	580	**80**	100	30	88	1	81	87,2
RNAO90X105X26	**XL**	373	**90**	105	26	98	1	91	97,2
RNAO90X110X30	**XL**	610	**90**	110	30	98	1	91	97,2
RNAO100X120X30	**XL**	694	**100**	120	30	108	1	101	107,2

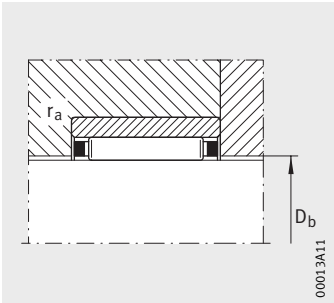

Осевое центрирование сепаратора в корпусе

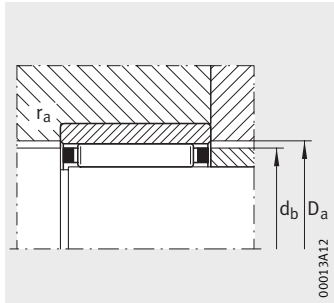

Осевое центрирование сепаратора на валу

		Грузоподъемность		Нагрузка предела усталости	Предельная частота вращения	Базовая тепловая частота вращения
D_a	r_a макс.	дин. C_r Н	стат. C_{0r} Н	C_{ur} Н	n_G мин$^{-1}$	n_B мин$^{-1}$
45,5	0,3	24 200	41 500	6 400	11 500	7 000
45,5	0,3	41 500	83 000	12 900	11 500	7 000
47,5	0,3	37 000	57 000	8 900	11 300	6 600
47,5	0,3	70 000	118 000	18 700	11 100	6 500
50,5	0,3	25 500	46 000	7 100	10 300	6 300
53,5	0,3	76 000	135 000	21 500	10 000	5 900
55,8	0,3	30 000	60 000	9 600	9 300	5 800
58,5	0,3	40 500	62 000	10 800	9 100	5 600
58,5	0,6	69 000	124 000	21 700	9 100	5 600
60,8	0,6	32 000	66 000	10 700	8 500	5 400
68,8	1	49 500	85 000	13 600	7 700	4 650
68,8	1	85 000	171 000	27 500	7 700	4 650
73,8	1	64 000	123 000	21 100	7 100	4 550
78,8	1	68 000	135 000	23 200	6 600	4 250
89	1	80 000	176 000	31 000	5 800	3 600
99	1	69 000	150 000	25 000	5 200	3 350
99	1	76 000	172 000	29 500	5 200	3 450
109	1	80 000	188 000	32 000	4 700	3 150

Роликоподшипники игольчатые без бортов

с внутренним кольцом
без уплотнений

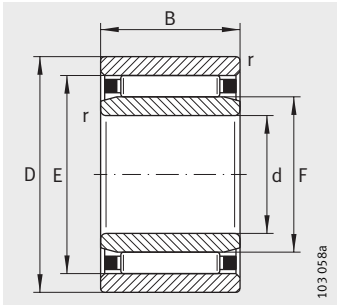

NAO

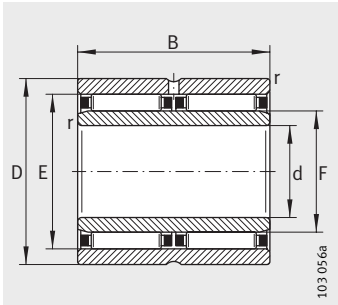

NAO..-ZW-ASR1

Таблица размеров · Размеры в мм

Условное обозначение	X-life	Масса m ≈г	Размеры d	D	B	F	E	r мин.	s[1)]
NAO6X17X10-TV-IS1	**XL**	14	**6**	17	10	10	13	0,3	0,5
NAO9X22X12-TV	**XL**	23,5	**9**	22	12	12	18	0,3	0,5
NAO12X24X13	**XL**	30	**12**	24	13	16	20	0,3	0,5
NAO12X28X12-IS1	**XL**	40	**12**	28	12	16	22	0,3	0,5
NAO15X28X13	**XL**	29	**15**	28	13	20	24	0,3	0,5
NAO15X32X12-IS1	**XL**	50	**15**	32	12	20	26	0,3	0,5
NAO17X30X13	**XL**	42	**17**	30	13	22	26	0,3	0,5
NAO17X35X16	**XL**	78	**17**	35	16	22	29	0,3	0,5
NAO20X35X17	**XL**	76	**20**	35	17	25	29	0,3	0,5
NAO20X37X16	**XL**	82	**20**	37	16	25	32	0,3	0,5
NAO25X40X17	**XL**	88	**25**	40	17	30	35	0,3	0,8
NAO25X42X16-IS1	**XL**	86	**25**	42	16	30	37	0,3	0,8
NAO25X42X32-ZW-ASR1	**XL**	190	**25**	43	32	30	37	0,3	0,8
NAO30X45X17	**XL**	102	**30**	45	17	35	40	0,3	0,8
NAO30X45X26-ZW-ASR1	**XL**	157	**30**	45	26	35	40	0,3	0,8
NAO30X47X16	**XL**	109	**30**	47	16	35	42	0,3	0,8
NAO30X47X18	**XL**	119	**30**	47	18	35	42	0,3	0,8
NAO35X50X17	**XL**	113	**35**	50	17	40	45	0,3	0,8
NAO35X55X20	**XL**	190	**35**	55	20	40	47	0,3	0,8
NAO40X55X17	**XL**	127	**40**	55	17	45	50	0,3	0,8
NAO50X68X20-IS1	**XL**	230	**50**	68	20	55	60	0,6	1
NAO70X100X30	**XL**	850	**70**	100	30	80	88	1	1
NAO80X110X30	**XL**	920	**80**	110	30	90	98	1	1
NAO90X120X30	**XL**	1 044	**90**	120	30	100	108	1	1

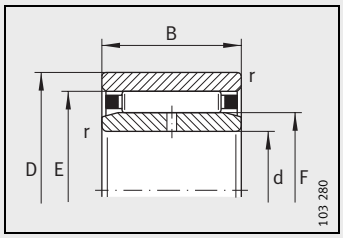

NAO..-IS1

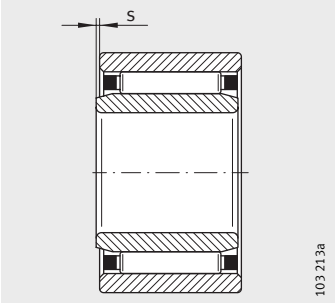

1) Осевое перемещение «s»

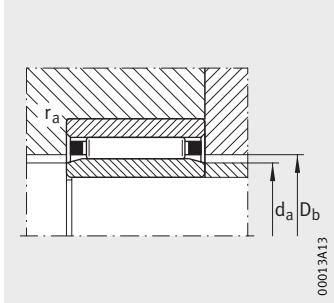

Осевое центрирование сепаратора в корпусе

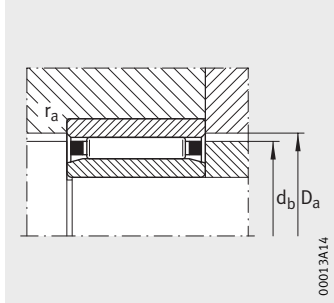

Осевое центрирование сепаратора на валу

Присоединительные размеры					Грузоподъемность		Нагрузка предела усталости	Предельная частота вращения	Базовая тепловая частота вращения
d_a	D_b	d_b	D_a	r_a макс.	дин. C_r Н	стат. C_{0r} Н	C_{ur} Н	n_G мин$^{-1}$	n_B мин$^{-1}$
9,7	10,3	12,7	13,3	0,3	5 300	5 500	930	29 500	23 800
11,7	12,3	17,6	18,3	0,3	11 300	9 900	1 740	26 000	17 900
15,7	16,4	19,6	20,3	0,3	10 100	11 800	1 890	23 600	15 000
15,7	16,4	21,6	22,3	0,3	13 000	12 500	2 210	22 900	14 300
19,7	20,4	23,6	24,3	0,3	11 100	14 300	2 310	21 300	12 100
19,7	20,4	25,6	26,5	0,3	15 100	16 200	2 850	20 900	11 400
21,5	22,4	25,6	26,3	0,3	11 800	15 900	2 550	20 400	11 100
21,5	22,4	28,4	29,5	0,3	22 600	25 500	4 200	19 200	10 100
24,5	25,6	28,4	29,5	0,3	16 800	26 000	4 250	18 100	10 000
24,5	25,6	31,4	32,5	0,3	23 800	28 000	4 650	17 200	9 000
29,5	30,6	34,4	35,5	0,3	22 100	34 000	5 300	15 100	8 100
29,5	30,6	36,4	37,5	0,3	26 000	33 500	5 500	14 600	7 800
29,5	30,6	36,4	37,5	0,3	45 000	67 000	11 000	14 600	7 800
34,5	35,6	39,4	40,5	0,3	23 500	38 500	6 100	13 100	7 100
34,5	35,6	39,4	40,5	0,3	31 500	56 000	8 900	13 100	7 200
34,5	35,6	41,4	42,5	0,3	27 500	37 500	6 200	12 700	6 900
34,5	35,6	41,4	42,5	0,3	31 000	43 000	7 400	12 700	6 900
39,5	40,6	44,4	45,5	0,3	24 200	41 500	6 400	11 500	6 500
39,5	40,6	46,2	47,5	0,3	37 000	57 000	8 900	11 300	6 200
44,5	45,6	49,2	50,5	0,3	25 500	46 000	7 100	10 300	5 900
54,5	55,8	59,2	60,8	0,6	32 000	66 000	10 700	8 500	5 100
79,3	81	87,2	89	1	80 000	176 000	31 000	5 800	3 350
89,3	91	97,2	99	1	76 000	172 000	29 500	5 200	3 200
99,3	101	107,2	109	1	80 000	188 000	32 000	4 700	2 950

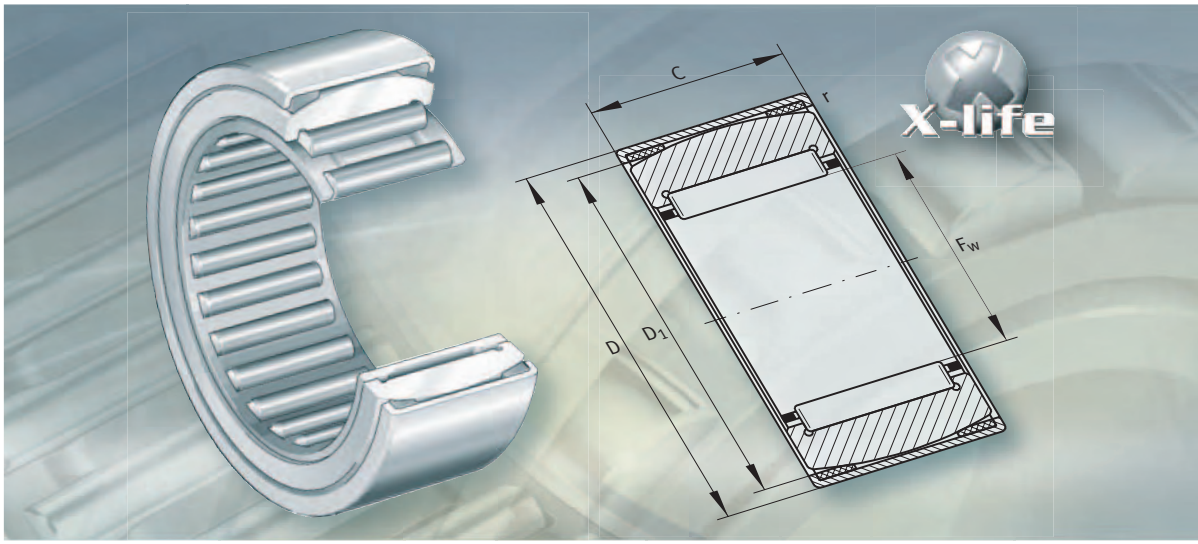

Роликоподшипники игольчатые самоустанавливающиеся

Роликоподшипники игольчатые самоустанавливающиеся

		страница
Общий обзор	Роликоподшипники игольчатые самоустанавливающиеся	752
Основные свойства	X-life	753
	Компенсация несоосности	753
	Роликоподшипники игольчатые без внутреннего кольца	753
	Роликоподшипники игольчатые с внутренним кольцом	753
	Уплотнения	753
	Смазывание	753
	Рабочая температура	753
	Сепараторы	753
Рекомендации конструктору и обеспечение надежности	Требуемая минимальная радиальная нагрузка	754
	Частоты вращения	754
	Проектирование подшипниковой опоры	754
Точность	Радиальный зазор	755
	Диаметр прилегающей окружности	755
Таблицы размеров	Роликоподшипники игольчатые самоустанавливающиеся без/с внутренним кольцом	756

Роликоподшипники игольчатые самоустанавливающиеся

без внутреннего кольца

RPNA

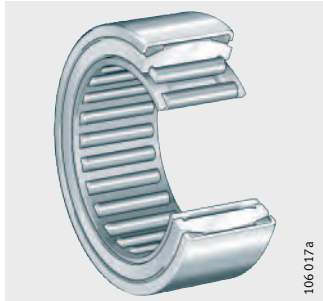

с внутренним кольцом

PNA

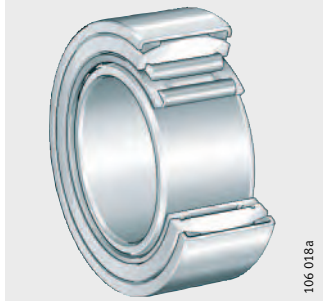

Роликоподшипники игольчатые самоустанавливающиеся

649247499
Основные свойства

Данные подшипники состоят из штампованных наружных втулок, пластмассовых опорных колец с вогнутой сферической внутренней поверхностью, наружных колец со сферической наружной поверхностью, игольчатых роликов с сепараторами и съемных внутренних колец.

X-life
933856651

Самоустанавливающиеся игольчатые роликоподшипники изготавливаются в исполнении X-Life. В таких подшипниках поверхности дорожек качения оптимизированы.
Это обеспечивает более высокую грузоподъемность и более продолжительную долговечность.

Компенсация несоосности
649367307

Благодаря сферической форме наружного кольца и опорному кольцу с вогнутой сферической поверхностью, самоустанавливающиеся игольчатые подшипники компенсируют взаимные статические перекосы вала и корпуса до 3°.

Не допускается использовать данные подшипники для восприятия боковых качательных движений.

При компенсации углового перекоса между наружной втулкой и вращающимся кольцом возникает момент страгивания.
Для самоустанавливаемости подшипника должны быть соблюдены допуски отверстия в корпусе, см. табл., стр. 754.

Роликоподшипники игольчатые без внутреннего кольца
649174027

Подшипники без внутреннего кольца наиболее компактны в радиальном направлении. Условием их применения является наличие на валу закаленной и шлифованной дорожки качения.

Роликоподшипники игольчатые с внутренним кольцом
819146891

Подшипники с внутренним кольцом применяются, если вал выполнен без дорожки качения.

Перемещение внутреннего кольца
649157131

Стандартные внутренние кольца допускают осевые перемещения в пределах указанных в таблицах размеров значений «s».
Если перемещение превышает указанное значение, стандартное кольцо может быть заменено более широким внутренним кольцом IR, см. раздел «Внутренние кольца» на стр. 776.

Уплотнения
649196811

Самоустанавливающиеся игольчатые подшипники не имеют уплотнений.

Смазывание
958764427

Подшипники без уплотнений могут смазываться маслом или консистентной смазкой.

Рабочая температура
649141259

Допускаются рабочие температуры от –20 °C до +100 °C, ограничиваемые термическими свойствами пластмассовых опорных колец.

Сепараторы
649125387

В подшипниках применяются стальные штампованные сепараторы.

649390091
Рекомендации конструктору и обеспечение надежности

Требуемая минимальная радиальная нагрузка
649320843

Для того, чтобы подшипник работал без проскальзывания, он должен находиться под некоторой радиальной нагрузкой не менее $F_{r\,min}$. Это особенно важно для быстроходных подшипников, поскольку здесь отсутствие радиальной нагрузки может привести к повреждению из-за проскальзывания тел качения по дорожкам качения. Поэтому при работе в длительном режиме необходима минимальная радиальная нагрузка порядка $C_r/P < 50$.

Частоты вращения
649298059

Предельные частоты вращения n_G в табл. размеров действительны для смазывания маслом.

При использовании консистентной смазки допустимы значения 60% от приведенных.

Проектирование подшипниковой опоры

Допуски валов и корпусов
819189771
819191435

Рекомендуемые допуски валов для подшипников с внутренним кольцом приведены в табл., стр. 150.

Требования к посадочной поверхности вала для подшипников без внутреннего кольца – см. раздел «Дорожка качения для подшипников без внутреннего кольца» и соответствующие табл.

Рекомендуемые допуски корпусов приведены в табл., стр. 152.

Дорожка качения для подшипников без внутреннего кольца
649337611

Для подшипников без внутреннего кольца дорожка качения на валу должна быть закалена и обработана шлифованием. Твердость поверхности дорожки качения должна составлять 670 HV + 170 HV, а глубина упрочненного слоя CHD или SHD должна быть достаточной.

Если поверхность дорожки качения на валу выполнена по DIN 617, то значения грузоподъемности C_r в таблицах размеров следует уменьшить на15%.

Допуски дорожки качения вала и отверстия корпуса
649340427

Материал корпуса	Допуск вала для подшипников без внутреннего кольца	Допуск отверстия
Сталь или чугун	h6	N6
Легкий сплав		R6

Качество поверхности дорожки качения вала и отверстия корпуса
649341835

Качество поверхности	Дорожка качения вала для подшипников без внутреннего кольца	Отверстие в корпусе
Шероховатость макс.	R_a0,1 (R_z0,4)	R_a0,8 (R_z4)
Допуск круглости макс.	IT3	IT 5/2
Допуск параллельности макс.	IT3	IT 5/2

Радиальное и осевое закрепление
649275275

Самоустанавливающиеся игольчатые подшипники устанавливаются в отверстие корпуса с натягом. Дополнительная осевая фиксация на требуется. Это позволяет изготовить отверстие просто и экономично.

Взаимозаменяемость внутренних колец
819199243

У самоустанавливающихся игольчатых роликоподшипников внутреннее кольцо самостоятельно не удерживается внутри подшипника.

У стандартных подшипников допуск внутренних колец согласован с допуском диаметра прилегающей окружности F6, и в пределах одного класса точности внутренние кольца взаимозаменяемы.

Монтаж при помощи оправки
649259019

Во избежание повреждения штампованной наружной втулки монтаж подшипников следует производить при помощи специальной монтажной оправки, см. главу «Роликоподшипники игольчатые с одним наружным штампованным кольцом», стр. 687. Торец подшипника с маркировкой должен прилегать к заплечику оправки. Кольцо круглого сечения на оправке должно надежно удерживать подшипник.

649449355
Точность

Допуски размеров и точности вращения соответствуют классу точности PN по DIN 620, за исключением наружного диаметра и ширины наружной втулки. Допуск ширины в данном случае составляет ±0,5 мм.

Радиальный зазор
649426571

У подшипников с внутренним кольцом радиальный зазор соответствует группе радиальных зазоров CN по DIN 620-4.

Радиальный зазор
649429387

Отверстие d мм		Радиальный зазор CN мкм	
свыше	до	мин.	макс.
–	24	20	45
24	30	20	45
30	40	25	50
40	50	30	60

Диаметр прилегающей окружности
649403787

Для подшипников без внутреннего кольца вместо радиального зазора действителен диаметр прилегающей окружности F_w.

Прилегающая окружность – это окружность максимального диаметра, вписанная в реальный профиль внутренней поверхности подшипника по игольчатым роликам при их беззазорном прилегании к дорожке качения наружного кольца.

В подшипниках до монтажа диаметр прилегающей окружности F_w имеет поле допуска F6. Предельные отклонения поля допуска F6 см. по табл., стр. 168.

Подшипники самоустанавливающиеся

без/с внутренним кольцом

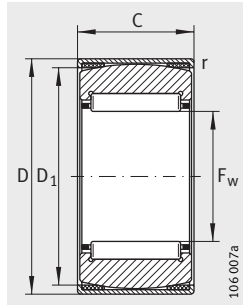

RPNA

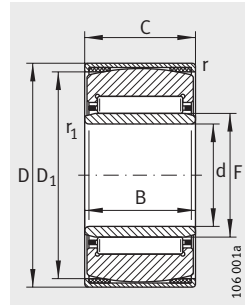

PNA

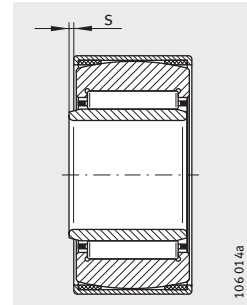

1) Осевое перемещение «s»

Таблица размеров · Размеры в мм

Условное обозначение	X-life	Масса	Размеры					Грузоподъемность		Нагрузка предела усталости	Предельная частота вращения
		m	F_w	D	C	D_1	r	дин. C_r	стат. C_{0r}	C_{ur}	n_G
		≈г			±0,5		мин.	Н	Н	Н	мин$^{-1}$
RPNA15/28	**XL**	32	**15**	28	12	24,5	0,8	7 800	7 900	1 430	24 000
RPNA18/32	**XL**	52	**18**	32	16	27	0,8	14 100	16 200	3 000	22 000
RPNA20/35	**XL**	62	**20**	35	16	30,5	0,8	14 600	17 500	3 200	21 000
RPNA25/42	**XL**	109	**25**	42	20	36,5	0,8	21 300	30 500	5 300	18 000
RPNA28/44	**XL**	112	**28**	44	20	38,5	0,8	24 800	34 000	5 900	16 000
RPNA30/47	**XL**	125	**30**	47	20	42	0,8	25 500	36 000	6 300	15 000
RPNA35/52	**XL**	131	**35**	52	20	47,5	0,8	27 500	41 500	7 300	13 000
RPNA40/55	**XL**	141	**40**	55	20	50,5	0,8	29 500	47 000	8 300	11 000
RPNA45/62	**XL**	176	**45**	62	20	58	0,8	31 000	53 000	9 300	10 000

Таблица размеров · Размеры в мм

Условное обозначение	X-life	Масса	Размеры									Грузоподъемность		Нагрузка предела усталости	Предельная частота вращения
		m	d	F	D	C	B	D_1	r	r_1	s[1]	дин. C_r	стат. C_{0r}	C_{ur}	n_G
		≈г				±0,5			мин.	мин.	мин.	Н	Н	Н	мин$^{-1}$
PNA12/28	**XL**	37	**12**	15	28	12	12	24,5	0,8	0,3	0,5	7 800	7 900	1 430	24 000
PNA15/32	**XL**	62	**15**	18	32	16	16	27	0,8	0,3	0,5	14 100	16 200	3 000	22 000
PNA17/35	**XL**	73	**17**	20	35	16	16	30,5	0,8	0,3	0,5	14 600	17 500	3 200	21 000
PNA20/42	**XL**	136	**20**	25	42	20	20	36,5	0,8	0,3	0,5	21 300	30 500	5 300	18 000
PNA22/44	**XL**	145	**22**	28	44	20	20	38,5	0,8	0,3	0,5	24 800	34 000	5 900	16 000
PNA25/47	**XL**	157	**25**	30	47	20	20	42	0,8	0,3	0,5	25 500	36 000	6 300	15 000
PNA30/52	**XL**	181	**30**	35	52	20	20	47,5	0,8	0,3	0,5	27 500	41 500	7 300	13 000
PNA35/55	**XL**	177	**35**	40	55	20	20	50,5	0,8	0,3	0,5	29 500	47 000	8 300	11 000
PNA40/62	**XL**	227	**40**	45	62	20	20	58	0,8	0,3	0,5	31 000	53 000	9 300	10 000

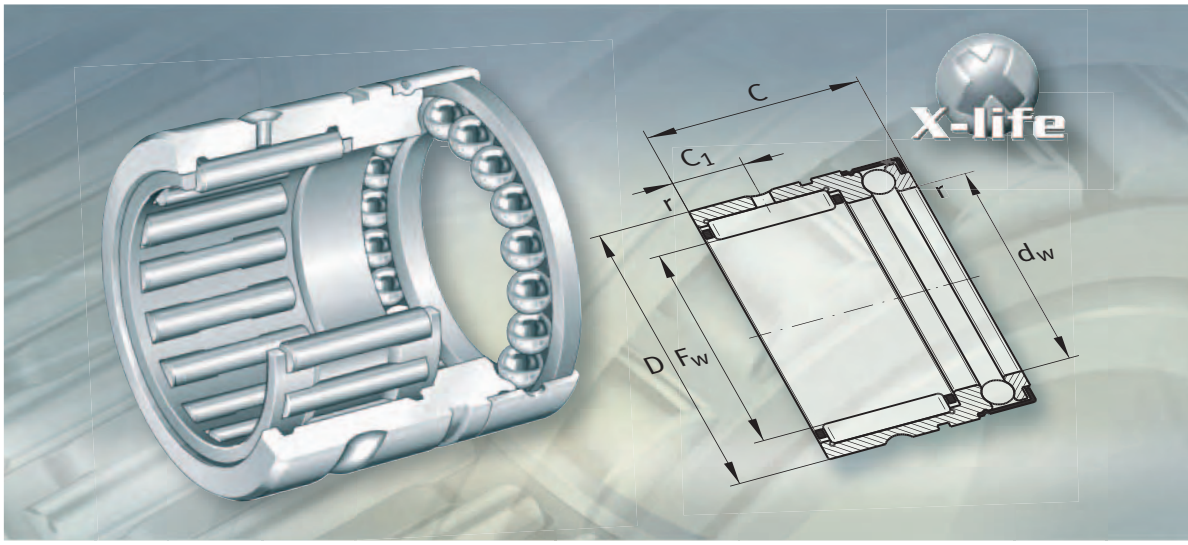

Роликоподшипники игольчатые комбинированные

Роликоподшипники игольчатые комбинированные

		страница
Общий обзор	Роликоподшипники игольчатые комбинированные	760
Основные свойства	X-life	761
	Комбинированные упорные шарикоподшипники с игольчатыми роликами	761
	Комбинированные подшипники с короткими цилиндрическими и игольчатыми роликами	762
	Комбинированные радиально-упорные шарикоподшипники с игольчатыми роликами	762
	Рабочая температура	762
	Сепараторы	762
	Дополнительные обозначения	762
Рекомендации конструктору и обеспечение надежности	Требуемая минимальная радиальная нагрузка	763
	Восприятие осевых сил	763
	Частоты вращения	764
	Смазывание	764
	Проектирование подшипниковой опоры	765
Точность	Радиальный зазор	766
	Диаметр прилегающей окружности	766
Таблицы размеров	Комбинированные упорные шарикоподшипники с игольчатыми роликами, без внутреннего кольца	768
	Комбинированные упорные шарикоподшипники с игольчатыми роликами без внутреннего кольца, без защитной крышки или с защитной крышкой	770
	Комбинированные подшипники с короткими цилиндрическими и игольчатыми роликами, без внутреннего кольца, без защитной крышки или с защитной крышкой	772
	Комбинированные радиально-упорные шарикоподшипники с игольчатыми роликами, с внутренним кольцом	774

Роликоподшипники игольчатые комбинированные

Комбинированные упорные шарикоподшипники с игольчатыми роликами

без внутреннего кольца
без защитной крышки или
с защитной крышкой

NX, NX..-Z

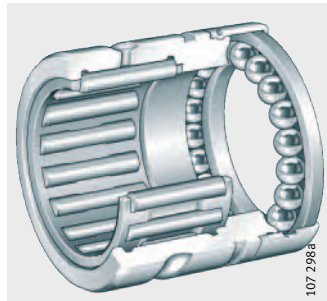

NKX, NKX..-Z

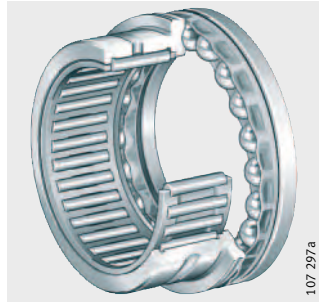

Комбинированные подшипники с короткими цилиндрическими и игольчатыми роликами

без внутреннего кольца
без защитной крышки или
с защитной крышкой

NKXR, NKXR..-Z

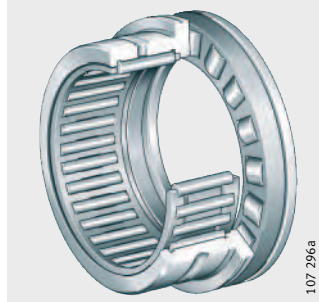

Комбинированные радиально-упорные шарикоподшипники с игольчатыми роликами

с внутренним кольцом

NKIA

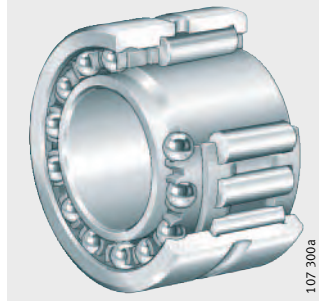

NKIB

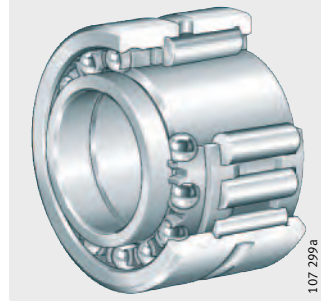

Роликоподшипники игольчатые комбинированные

649714955
Основные свойства

Данные конструктивные ряды состоят из радиального игольчатого подшипника и нагружаемого в осевом направлении упорного подшипника качения. Они воспринимают высокие радиальные и односторонние осевые силы, а подшипники конструктивного ряда NKIB также осевые силы, действующие в обоих направлениях, и фиксируют вал в одном или в двух осевых направлениях, *рис. 1*.

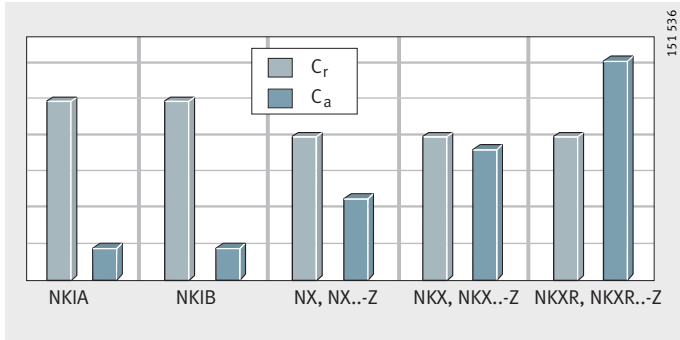

C_r = динамическая радиальная грузоподъемность

C_r = динамическая осевая грузоподъемность

50040331

Рисунок 1
Динамическая радиальная и осевая грузоподъемность

X-life
933861131

Комбинированные игольчатые подшипники изготавливаются в исполнении X-Life. В таких подшипниках поверхности дорожек качения оптимизированы. Это обеспечивает более высокую грузоподъемность и более продолжительную долговечность.

Выпускаются следующие исполнения подшипников:

- комбинированные упорные шарикоподшипники с игольчатыми роликами,
- комбинированные подшипники с короткими цилиндрическими и игольчатыми роликами,
- комбинированные радиально-упорные шарикоподшипники с игольчатыми роликами.

Комбинированные упорные шарикоподшипники с игольчатыми роликами
649655307

Такие подшипники не имеют внутреннего кольца и поэтому наиболее компактны в радиальном направлении. Условием их применения является наличие на валу закаленной и шлифованной дорожки качения.

Подшипники конструктивных рядов NX и NX..-Z имеют шарикоподшипник без сепаратора в качестве упорной части и защитную крышку.

Подшипники конструктивных рядов NKX и NKX..-Z имеют в качестве упорной части комплект шариков со стальным штампованным или с пластмассовым сепаратором. Конструктивный ряд NKX..-Z дополнительно комплектуется защитной крышкой на упорной части.

Смазывание
649625611

Для смазывания на наружном кольце предусмотрены кольцевая канавка и смазочные отверстия.

Подшипники NX и NKX смазываются маслом. Защитная крышка у подшипников NX имеет смазочные отверстия.

Подшипники NX..-Z и NKX..-Z смазываются консистентной смазкой. Упорная часть смазана консистентной смазкой с литиевым комплексным загустителем по GA08. Защитные крышки не имеют смазочных отверстий.

Роликоподшипники игольчатые комбинированные

Комбинированные подшипники с короткими цилиндрическими и игольчатыми роликами
649601803

Данные подшипники не имеют внутреннего кольца и поэтому наиболее компактны в радиальном направлении. Условием их применения является наличие на валу закаленной и шлифованной дорожки качения.

Подшипники конструктивных рядов NKXR и NKXR..-Z имеют в качестве упорной части комплект роликов с пластмассовым сепаратором. Конструктивный ряд NKXR..-Z дополнительно комплектуется защитной крышкой на упорной части.

Смазывание
649572107

Для смазывания на наружном кольце предусмотрены кольцевая канавка и смазочные отверстия.

Подшипники NKXR смазываются маслом.

Для конструктивного ряда NKXR..-Z предусматривается смазывание консистентной смазкой. Упорная часть заполнена консистентной смазкой с литиевым комплексным загустителем по GA08. Защитная крышка не имеет смазочных отверстий.

Комбинированные радиально-упорные шарикоподшипники с игольчатыми роликами
649541899

Комбинированные подшипники конструктивных рядов NKIA и NKIB имеют внутреннее кольцо.

Конструктивный ряд NKIA соответствует DIN 5 429-2. Подшипники этого ряда способны воспринимать осевые нагрузки, действующие в одном направлении.

Для осевых сил переменных направлений
819324555

Конструктивный ряд NKIB комплектуется узким и широким внутренним кольцом. Упорная часть содержит шарики в пластмассовом сепараторе. Оба внутренних кольца в месте их сочленения образуют желоб для ведения шариков в сепараторе. Благодаря этому данные подшипники пригодны для восприятия осевых сил в двух направлениях.

Подшипники обеспечивают ведение вала с осевым зазором от 0,08 мм до 0,25 мм.

Смазывание
649526027

Подшипники NKIA и NKIB могут смазываться консистентной смазкой или маслом. Для смазывания на наружном кольце предусмотрены кольцевая канавка и смазочное отверстие.

Рабочая температура
649510155

Допустимы рабочие температуры от –20 °C до +120 °C.

Сепараторы
649493387

Сепараторы радиальной части изготавливаются из стального листа или пластмассы. Подшипники с пластмассовым сепаратором имеют дополнительное обозначение TV.

Дополнительные обозначения
649476747

Дополнительные обозначения поставляемых исполнений приведены в табл.

Поставляемые исполнения
50053643

Дополнительное обозначение	Описание	Исполнение
TV	Подшипники с сепаратором радиальной части из армированного стекловолокном полиамида 66	Стандартное
Z	Подшипники с защитной крышкой, упорная часть смазана литиевой комплексной смазкой по GA08	

649989387

Рекомендации конструктору и обеспечение надежности

Требуемая минимальная радиальная нагрузка

649849355

Для того, чтобы подшипник работал без проскальзывания, он должен находится под некоторой радиальной нагрузкой не менее $F_{r\,min}$. Это особенно важно для быстроходных подшипников, поскольку здесь отсутствие радиальной нагрузки может привести к повреждению из-за проскальзывания тел качения по дорожкам качения. Поэтому при работе в длительном режиме необходима минимальная радиальная нагрузка порядка $C_r/P < 50$.

Восприятие осевых сил

649934475

Упорная часть подшипников должна быть нагружена усилием предварительного натяга, составляющим 1% от статической осевой грузоподъемности C_{0a}. Значения грузоподъемности C_{0a} приведены в таблицах размеров.

Комбинированные упорные шарикоподшипники с игольчатыми роликами, комбинированные подшипники с короткими цилиндрическими и игольчатыми роликами

649904779

Для восприятия осевых сил подшипник должен иметь упор наружного кольца в пружинные стопорные кольца или в заплечики корпуса. При малом межцентровом расстоянии между валами пружинные стопорные кольца следует укоротить, *рис. 2*. Пружинные стопорные кольца WR и SW поставляются специализированными торговыми организациями.

Если требуется восприятие осевых сил переменных направлений, следует устанавливать два подшипника друг против друга (зеркально). В таком случае, для ненагруженного осевой силой подшипника должен быть обеспечен предварительный осевой натяг, например, посредством пружин. Это позволит компенсировать тепловые изменения длины.

Во избежание двойной подгонки подшипников NKX и NKXR посадку упорной части в корпус делают свободной (наружный диаметр D_1 и D_2 + 0,5 мм мин.).

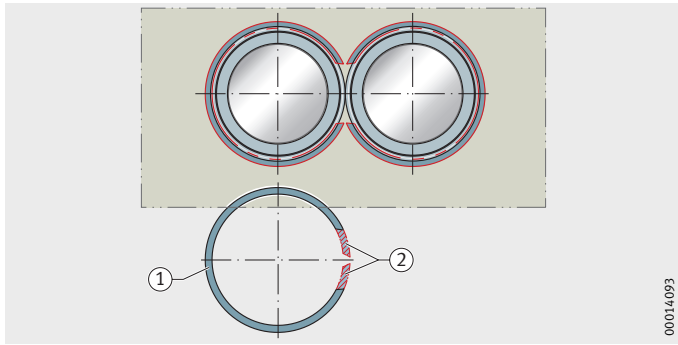

① пружинное стопорное кольцо

② укорочение

819397899

Рисунок 2

Укороченные пружинные стопорные кольца

Роликоподшипники игольчатые комбинированные

Комбинированные радиально-упорные шарикоподшипники с игольчатыми роликами
649875083

Подшипники конструктивного ряда NKIA воспринимают осевые силы в одну, а подшипники NKIB — осевые силы в обе стороны.

Если предполагается восприятие осевых сил переменных направлений при помощи подшипников NKIA, то они устанавливаются по два подшипника зеркально друг против друга, *рис. 3*.

В подшипниках конструктивного ряда NKIB широкие и узкие внутренние кольца должны быть установлены с осевым натягом. Узкое внутреннее кольцо имеет больший диаметр отверстия. Благодаря этому при допуске k6 на валу достигается переходная посадка.

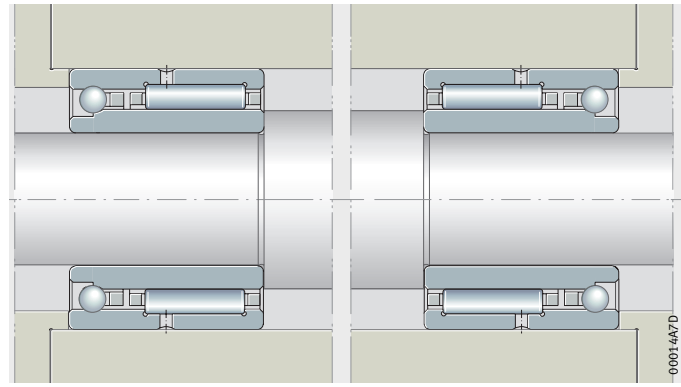

NKIA
50065931

Рисунок 3
Два подшипника, установленные зеркально

Запас статической осевой грузоподъемности
649865739

Допускается осевая нагрузка не более 25% от радиальной нагрузки.

Запас статической осевой грузоподъемности S_0 должен составлять > 1,5.

Частоты вращения
649826571

Предельные частоты вращения n_G в табл. размеров действительны при смазывании маслом.

При использовании консистентной смазки допустимы значения 60% от приведенных в таблицах.

Для конструктивных рядов NKXR, NKXR..-Z, NKIA, NKIB в таблицах размеров приведены базовые тепловые частоты вращения n_B. Расчет допустимой по температуре частоты вращения n_ϑ выполняется: для конструктивного ряда NKXR(Z) – как для упорных подшипников, а для NKIA и NKIB – как для радиальных подшипников.

Смазывание
649728523

В подшипниках, смазываемых консистентной смазкой, перед вводом в эксплуатацию радиальную часть следует смазать смазкой, эквивалентной смазке упорной части.

Для определения периодичности повторных смазываний расчет для упорной и радиальной частей подшипника следует произвести по отдельности и использовать меньшее из полученных значений.

Проектирование подшипниковой опоры

Допуски валов и корпусов
819413131
819414795

Рекомендуемые допуски валов и корпусов приведены в табл.

Присоединительные размеры
819419915

Насколько возможно, в таблицах размеров приведены максимальный радиус r_a и диаметр заплечиков d_a.

Дорожка качения для подшипников без внутреннего кольца
649952779

Для подшипников без внутреннего кольца дорожка качения на валу должна быть закалена и обработана шлифованием, см. табл. Твердость поверхности дорожки качения должна составлять 670 HV + 170 HV, а глубина упрочненного слоя CHD или SHD должна быть достаточной.

Если невозможно выполнить дорожку качения непосредственно на валу, то могут быть использованы внутренние кольца конструктивного ряда IR. Внутренние кольца следует заказывать отдельно. Внутренние кольца см. на стр. 778.

Для подшипников NKIA и NKIB размер вала не должен превышать верхнюю границу поля допуска k6, а размер отверстия в корпусе не должен быть меньше нижней границы поля допуска M6.

Если поверхность дорожки качения на валу выполнена по DIN 617, значения грузоподъемности C_r в таблицах размеров следует уменьшить на 15%.

Допуски дорожки качения вала и отверстия корпуса
649955595

Конструктивный ряд	Допуск вала		Допуск отверстия
	для подшипников без внутреннего кольца	для подшипников с внутренним кольцом	
NKIA, NKIB	–	k6	M6
NX, NKX, NKXR	k6		K6, M6 (для жестких опор)

Качество поверхности дорожки качения вала и отверстия корпуса
649957003

Качество поверхности	Дорожка качения вала		Отверстие в корпусе
	для подшипников без внутреннего кольца	для подшипников с внутренним кольцом	
Шероховатость макс.	R_a0,1 (R_z0,4)	–	–
Круглость макс.	IT3	IT 4/2	IT 5/2
Параллельность макс.	IT3	IT 4	IT 4

Взаимозаменяемость внутренних колец
649751307

Комбинированные игольчатые подшипники являются разъемными.

У стандартных подшипников конструктивных рядов NKIA и NKIB допуск внутренних колец согласован с допуском диаметра прилегающей окружности F6, и в пределах одного класса точности кольца взаимозаменяемы.

Радиальное закрепление подшипников
649810699

Подшипники с внутренним кольцом фиксируются в радиальном направлении посредством посадки на вал и в корпус.

Осевое закрепление подшипников
649767179

Заплечики (вала, корпуса) следует изготавливать достаточно высокими и перпендикулярными к оси подшипника. Галтель от посадочной поверхности для подшипника к заплечикам выполняется с закруглением по DIN 5 418 или с выточкой по DIN 509. Необходимо принять во внимание минимальные размеры координат монтажных фасок r, приведенные в таблицах размеров.

Площадь перекрытия пружинных стопорных колец и торцов колец подшипника должна быть достаточно большой.

Следует учитывать максимальные значения координат монтажных фасок внутренних колец согласно DIN 620-6.

Для того, чтобы исключить боковое перемещение колец подшипника, следует зафиксировать их посредством геометрического замыкания. Для подшипников, воспринимающих осевые нагрузки в обе стороны, и подшипников с составным внутренним кольцом особенно важно обеспечить фиксацию колец с обеих сторон в осевом направлении.

650050955
Точность

Допуски размеров, формы и расположения поверхностей соответствуют классу точности PN по DIN 620. Исключением являются подшипники конструктивного ряда NKIB: диаметр отверстия d_1 узкого внутреннего кольца и общая ширина (–0,3 мм) двух внутренних колец, а также подшипники конструктивных рядов NKX и NKXR: диаметры D_1, D_2.

Радиальный зазор
650028171

У подшипников с внутренним кольцом радиальный зазор соответствует группе радиальных зазоров CN по DIN 620-4.

Радиальный зазор
650030987

Отверстие d мм		Радиальный зазор CN мкм	
свыше	до	мин.	макс.
–	24	20	45
24	30	20	45
30	40	25	50
40	50	30	60
50	65	40	70
65	80	40	75
80	100	50	85

Диаметр прилегающей окружности
650005387

Для подшипников без внутреннего кольца вместо радиального зазора действителен диаметр прилегающей окружности F_w.

Прилегающая окружность — это окружность максимального диаметра, вписанная в реальный профиль внутренней поверхности подшипника по игольчатым роликам, при их беззазорном прилегании к дорожке качения наружного кольца.

В подшипниках до монтажа диаметр прилегающей окружности F_w имеет поле допуска F6. Предельные отклонения поля допуска F6 см. в табл., стр. 168.

79716235

Комбинированные упорные шарико-подшипники с игольчатыми роликами

без внутреннего кольца

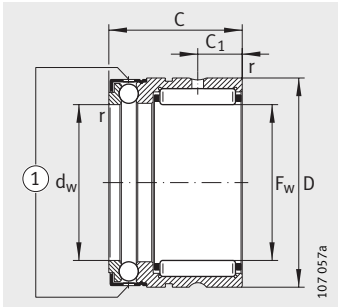

NX
1 отверстия для смазывания маслом

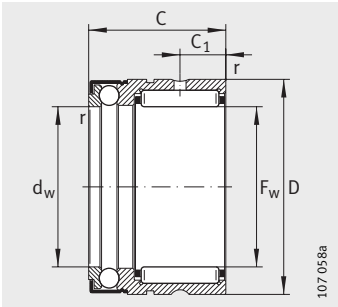

NX..-Z

Таблица размеров · Размеры в мм

Условное обозначение				Размеры						Присоединительные размеры			
для смазывания маслом	для смазывания консистентной смазкой	X-life	Масса m ≈г	F_w	D	C −0,25	C_1	d_w E8	r мин.	C_2	D_1	d_a	r_a макс.
NX7-TV	**NX7-Z-TV**	**XL**	14	**7**	14	18	4,7	7	0,3	10	16,5	9,6	0,3
NX10	**NX10-Z**	**XL**	25	**10**	19	18	4,7	10	0,3	10	21,9	14,6	0,3
NX12	**NX12-Z**	**XL**	28	**12**	21	18	4,7	12	0,3	10	23,7	16,6	0,3
NX15	**NX15-Z**	**XL**	48	**15**	24	28	8	15	0,3	12,2	26,5	19	0,3
NX17	**NX17-Z**	**XL**	53	**17**	26	28	8	17	0,3	12,2	28,5	21	0,3
NX20	**NX20-Z**	**XL**	68	**20**	30	28	8	20	0,3	12,2	33,6	25	0,3
NX25	**NX25-Z**	**XL**	115	**25**	37	30	8	25	0,3	14,2	40,4	31,6	0,3
NX30	**NX30-Z**	**XL**	130	**30**	42	30	10	30	0,3	14,2	45,1	36,5	0,3
NX35	**NX35-Z**	**XL**	160	**35**	47	30	10	35	0,3	14,2	50,1	40,5	0,3

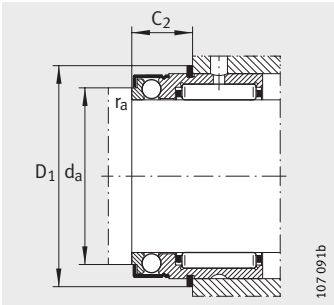

Присоединительные размеры
Пружинное стопорное кольцо
в наружном кольце подшипника

Грузоподъемность				Нагрузка предела усталости		Предельная частота вращения	Рекомендуемые внутренние кольца	Соответствующие пружинные стопорные кольца
радиальная		осевая		C_{ur}	C_{ua}	n_G	Условное обозначение	
дин. C_r	стат. C_{0r}	дин. C_a	стат. C_{0a}					
Н	Н	Н	Н	Н	Н	мин$^{-1}$		
3 250	2 650	3 150	4 300	410	190	15 000	–	**WR14, SW14**
5 000	3 700	4 600	7 200	720	320	11 000	**IR6X10X10-IS1**	**WR19, SW19**
5 400	4 300	4 850	8 200	830	365	9 500	**IR8X12X10-IS1**	**WR21, SW21**
12 100	12 700	5 600	10 400	2 320	460	8 000	**IR12X15X16**	**WR24, SW24**
13 500	15 000	5 800	11 500	2 750	510	7 500	**IR14X17X17**	**WR26, SW26**
14 600	17 500	7 000	14 700	3 200	650	6 500	**IR17X20X16**	**WR30, SW30**
16 800	22 400	11 100	24 300	4 150	1 080	4 900	**IR20X25X16-IS1**	**WR37, SW37**
25 500	36 000	11 700	28 000	6 300	1 230	4 300	**IR25X30X20**	**WR42, SW42**
27 500	41 500	12 400	32 500	7 300	1 440	3 700	**IR30X35X20**	**WR47, SW47**

Комбинированные упорные шарико-подшипники с игольч. роликами

без внутреннего кольца
без/с защитной крышкой

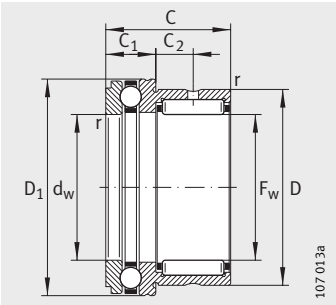

NKX

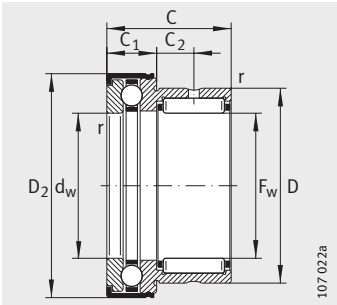

NKX..-Z

Таблица размеров · Размеры в мм

Без защитной крышки Условное обозначение		Масса	С защитной крышкой Условное обозначение		Масса	Размеры					
	X-life	m ≈г		X-life	m ≈г	F_w	D	D_1 макс.	D_2 макс.	C −0,25	C_1 −0,2
NKX10-TV	**XL**	34	**NKX10-Z-TV**	**XL**	36	**10**	19	24,1	25,2	23	9
NKX12	**XL**	38	**NKX12-Z**	**XL**	40	**12**	21	26,1	27,2	23	9
NKX15	**XL**	44	**NKX15-Z**	**XL**	47	**15**	24	28,1	29,2	23	9
NKX17	**XL**	53	**NKX17-Z**	**XL**	55	**17**	26	30,1	31,2	25	9
NKX20	**XL**	83	**NKX20-Z**	**XL**	90	**20**	30	35,1	36,2	30	10
NKX25	**XL**	125	**NKX25-Z**	**XL**	132	**25**	37	42,1	43,2	30	11
NKX30	**XL**	141	**NKX30-Z**	**XL**	148	**30**	42	47,1	48,2	30	11
NKX35	**XL**	163	**NKX35-Z**	**XL**	168	**35**	47	52,1	53,2	30	12
NKX40	**XL**	200	**NKX40-Z**	**XL**	208	**40**	52	60,1	61,2	32	13
NKX45	**XL**	252	**NKX45-Z**	**XL**	265	**45**	58	65,2	66,5	32	14
NKX50	**XL**	280	**NKX50-Z**	**XL**	300	**50**	62	70,2	71,5	35	14
NKX60	**XL**	360	**NKX60-Z**	**XL**	380	**60**	72	85,2	86,5	40	17
NKX70	**XL**	500	**NKX70-Z**	**XL**	520	**70**	85	95,2	96,5	40	18

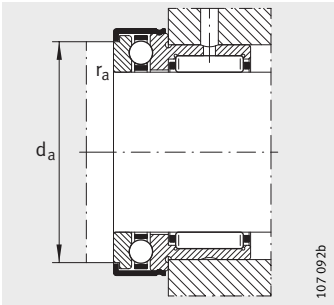

Присоединительные размеры

			Присоединительные размеры		Грузоподъемность				Нагрузка предела усталости		Предельная частота вращения	Рекомендуемые внутренние кольца
C_2	d_w	r	d_a	r_a	радиальная		осевая		C_{ur}	C_{ua}	n_G	Условное обозначение
					дин. C_r	стат. C_{0r}	дин. C_a	стат. C_{0a}				
	E8	мин.		макс.	Н	Н	Н	Н	Н	Н	мин$^{-1}$	
6,5	10	0,3	19,7	0,3	7 000	7 800	10 000	14 000	1 310	670	12 400	**IR7X10X16**
6,5	12	0,3	21,7	0,3	10 100	11 000	10 300	15 400	1 920	740	10 900	**IR9X12X16**
6,5	15	0,3	23,7	0,3	12 100	12 700	10 500	16 800	2 320	810	9 200	**IR12X15X16**
8	17	0,3	25,7	0,3	13 500	15 000	10 800	18 200	2 750	870	8 400	**IR14X17X17**
10,5	20	0,3	30,7	0,3	18 600	23 800	14 300	24 700	4 150	1 190	7 200	**IR17X20X20**
9,5	25	0,6	37,7	0,6	21 300	30 500	19 600	37 500	5 300	1 790	5 800	**IR20X25X20**
9,5	30	0,6	42,7	0,6	25 500	36 000	20 400	42 000	6 300	2 030	5 000	**IR25X30X20**
9	35	0,6	47,7	0,6	27 500	41 500	21 200	47 000	7 300	2 270	4 400	**IR30X35X20**
10	40	0,6	55,7	0,6	29 500	47 000	27 000	63 000	8 300	3 000	3 900	**IR35X40X20**
9	45	0,6	60,5	0,6	31 000	53 000	28 000	69 000	9 300	3 350	3 500	**IR40X45X20**
10	50	0,6	65,5	0,6	43 000	74 000	29 000	75 000	12 700	3 650	3 200	**IR45X50X25**
12	60	1	80,5	1	47 500	90 000	41 500	113 000	15 400	5 400	2 750	**IR50X60X25**
11	70	1	90,5	1	50 000	92 000	43 000	127 000	15 700	6 100	2 320	**IR60X70X25**

79725323

Комб. подшипники с короткими цилиндрич. и игольч. роликами

без внутреннего кольца
без/с защитной крышкой

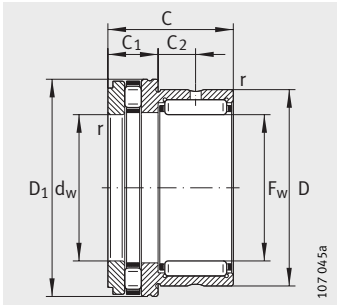

NKXR

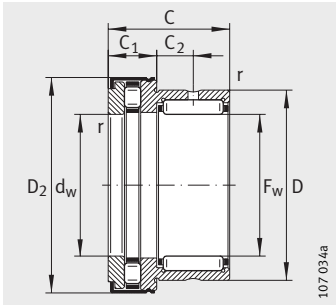

NKXR..-Z

Таблица размеров · Размеры в мм

Без защитной крышки Условное обозначение		Масса	С защитной крышкой Условное обозначение		Масса	Размеры					
	X-life	m ≈г		X-life	m ≈г	F_w	D	D_1 макс.	D_2 макс.	C –0,25	C_1 –0,2
NKXR15	**XL**	42	**NKXR15-Z**	**XL**	45	**15**	24	28,1	29,2	23	9
NKXR17	**XL**	50	**NKXR17-Z**	**XL**	53	**17**	26	30,1	31,2	25	9
NKXR20	**XL**	80	**NKXR20-Z**	**XL**	84	**20**	30	35,1	36,2	30	10
NKXR25	**XL**	120	**NKXR25-Z**	**XL**	125	**25**	37	42,1	43,2	30	11
NKXR30	**XL**	135	**NKXR30-Z**	**XL**	141	**30**	42	47,1	48,2	30	11
NKXR35	**XL**	157	**NKXR35-Z**	**XL**	165	**35**	47	52,1	53,2	30	12
NKXR40	**XL**	204	**NKXR40-Z**	**XL**	214	**40**	52	60,1	61,2	32	13
NKXR45	**XL**	244	**NKXR45-Z**	**XL**	260	**45**	58	65,2	66,5	32	14
NKXR50	**XL**	268	**NKXR50-Z**	**XL**	288	**50**	62	70,2	71,5	35	14

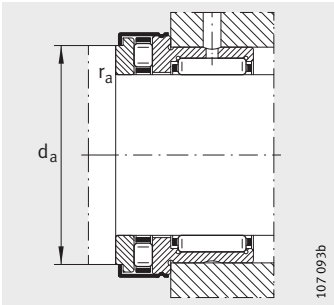

Присоединительные размеры

			Присо-единительные размеры		Грузоподъемность				Нагрузка предела усталости		Предельная частота вращения	Базовая тепловая частота вращения	Рекомендуемые внутренние кольца
C_2	d_w	r	d_a	r_a	радиальная		осевая		C_{ur}	C_{ua}	n_G	n_B	Условное обозначение
					дин. C_r	стат. C_{0r}	дин. C_a	стат. C_{0a}					
	E8	мин.		макс.	Н	Н	Н	Н	Н	Н	мин$^{-1}$	мин$^{-1}$	
6,5	15	0,3	23,7	0,3	12 100	12 700	14 400	28 500	2 320	4 000	9 200	6 500	**IR12X15X16**
8	17	0,3	25,7	0,3	13 500	15 000	15 900	33 500	2 750	4 650	8 400	5 500	**IR14X17X17**
10,5	20	0,3	30,7	0,3	18 600	23 800	24 900	53 000	4 150	7 300	7 200	4 200	**IR17X20X20**
9,5	25	0,6	37,7	0,6	21 300	30 500	33 500	76 000	5 300	7 100	5 800	3 400	**IR20X25X20**
9,5	30	0,6	42,7	0,6	25 500	36 000	35 500	86 000	6 300	8 000	5 000	2 900	**IR25X30X20**
9	35	0,6	47,7	0,6	27 500	41 500	39 000	101 000	7 300	9 500	4 400	2 500	**IR30X35X20**
10	40	0,6	55,7	0,6	29 500	47 000	56 000	148 000	8 300	14 500	3 900	2 000	**IR35X40X20**
9	45	0,6	60,6	0,6	31 000	53 000	59 000	163 000	9 300	16 000	3 500	1 900	**IR40X45X20**
10	50	0,6	65,5	0,6	43 000	74 000	61 000	177 000	12 700	17 400	3 200	1 700	**IR45X50X25**

147983371

Комбинированные радиально-упорные шарикоподшипн. с игольчатыми роликами

с внутренним кольцом

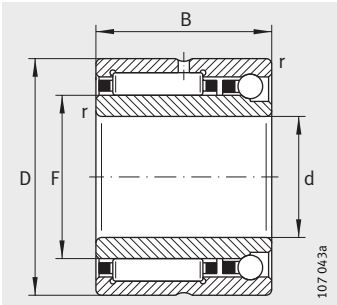

NKIA
воспринимают осевую силу
в одном направлении

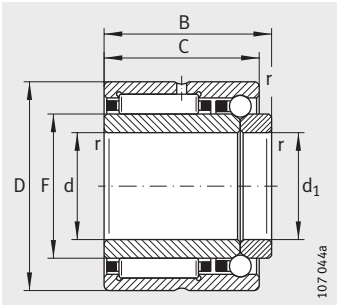

NKIB
воспринимают осевую силу
в двух направлениях

Таблица размеров · Размеры в мм

Условное обозначение		Масса	Размеры						Грузоподъемность	
		m	d	F	D	B	C	r	радиальная	
	X-life	≈г						мин.	дин. C_r Н	стат. C_{0r} Н
NKIA5901	**XL**	40	**12**	16	24	16	–	0,3	8 600	8 300
NKIB5901	**XL**	43	**12**	16	24	17,5	16	0,3	8 600	8 300
NKIA5902	**XL**	50	**15**	20	28	18	–	0,3	12 000	13 600
NKIB5902	**XL**	52	**15**	20	28	20	18	0,3	12 000	13 600
NKIA5903	**XL**	56	**17**	22	30	18	–	0,3	12 400	14 600
NKIB5903	**XL**	58	**17**	22	30	20	18	0,3	12 400	14 600
NKIA5904	**XL**	103	**20**	25	37	23	–	0,3	23 700	25 500
NKIB5904	**XL**	107	**20**	25	37	25	23	0,3	23 700	25 500
NKIA59/22	**XL**	118	**22**	28	39	23	–	0,3	26 000	29 500
NKIB59/22	**XL**	122	**22**	28	39	25	23	0,3	26 000	29 500
NKIA5905	**XL**	130	**25**	30	42	23	–	0,3	26 500	31 500
NKIB5905	**XL**	134	**25**	30	42	25	23	0,3	26 500	31 500
NKIA5906	**XL**	147	**30**	35	47	23	–	0,3	28 500	35 500
NKIB5906	**XL**	151	**30**	35	47	25	23	0,3	28 500	35 500
NKIA5907	**XL**	243	**35**	42	55	27	–	0,6	35 500	50 000
NKIB5907	**XL**	247	**35**	42	55	30	27	0,6	35 500	50 000
NKIA5908	**XL**	315	**40**	48	62	30	–	0,6	48 500	67 000
NKIB5908	**XL**	320	**40**	48	62	34	30	0,6	48 500	67 000
NKIA5909	**XL**	375	**45**	52	68	30	–	0,6	51 000	73 000
NKIB5909	**XL**	380	**45**	52	68	34	30	0,6	51 000	73 000
NKIA5910	**XL**	380	**50**	58	72	30	–	0,6	53 000	80 000
NKIB5910	**XL**	385	**50**	58	72	34	30	0,6	53 000	80 000
NKIA5911	**XL**	550	**55**	63	80	34	–	1	65 000	100 000
NKIB5911	**XL**	555	**55**	63	80	38	34	1	65 000	100 000
NKIA5912	**XL**	590	**60**	68	85	34	–	1	68 000	108 000
NKIB5912	**XL**	595	**60**	68	85	38	34	1	68 000	108 000
NKIA5913	**XL**	635	**65**	72	90	34	–	1	69 000	112 000
NKIB5913	**XL**	640	**65**	72	90	38	34	1	69 000	112 000
NKIA5914	**XL**	980	**70**	80	100	40	–	1	95 000	156 000
NKIB5914	**XL**	985	**70**	80	100	45	40	1	95 000	156 000

		Нагрузка предела усталости		Предельная частота вращения	Базовая тепловая частота вращения
осевая		C_{ur}	C_{ua}	n_G	n_B
дин. C_a	стат. C_{0a}				
Н	Н	Н	Н	мин$^{-1}$	мин$^{-1}$
2 700	3 450	1 630	152	23 600	21 000
2 700	3 450	1 630	152	23 600	21 000
2 900	4 200	2 430	186	21 600	17 000
2 900	4 200	2 430	186	21 600	17 000
3 150	4 900	2 600	216	20 600	15 000
3 150	4 900	2 600	216	20 600	15 000
4 900	7 400	4 600	330	17 200	14 000
4 900	7 400	4 600	330	17 200	14 000
5 300	8 600	5 300	380	16 100	12 000
5 300	8 600	5 300	380	16 100	12 000
5 400	9 300	5 700	410	14 600	12 000
5 400	9 300	5 700	410	14 600	12 000
5 900	11 200	6 400	495	12 700	10 000
5 900	11 200	6 400	495	12 700	10 000
7 400	14 900	9 400	660	10 900	9 000
7 400	14 900	9 400	660	10 900	9 000
9 200	19 400	11 500	860	9 600	7 500
9 200	19 400	11 500	860	9 600	7 500
9 600	21 400	12 600	950	8 700	7 000
9 600	21 400	12 600	950	8 700	7 000
10 100	24 300	13 800	1 080	8 000	6 500
10 100	24 300	13 800	1 080	8 000	6 500
12 100	29 500	17 300	1 300	7 300	6 000
12 100	29 500	17 300	1 300	7 300	6 000
12 400	32 000	18 800	1 410	6 800	5 500
12 400	32 000	18 800	1 410	6 800	5 500
12 800	34 000	19 500	1 510	6 300	5 500
12 800	34 000	19 500	1 510	6 300	5 500
16 800	44 500	27 500	1 970	5 800	4 900
16 800	44 500	27 500	1 970	5 800	4 900

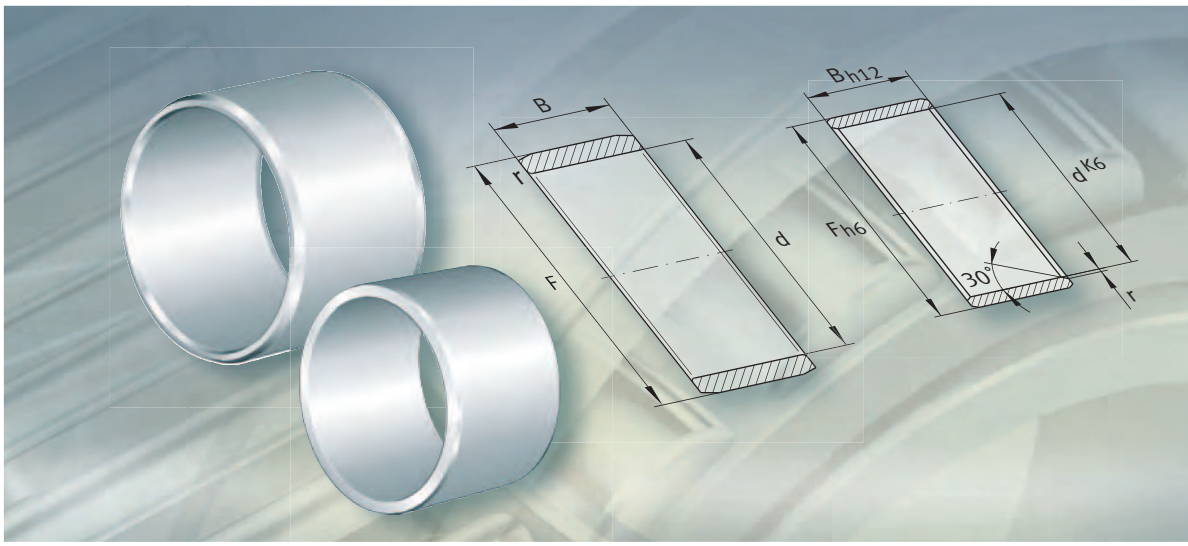

Внутренние кольца

Внутренние кольца

		страница
Общий обзор	Внутренние кольца	778
Основные свойства	Дорожка качения с тонкой обработкой	779
	Дорожка качения с обработкой шлифованием	779
	Припуск на обработку дорожки качения	779
	Дополнительные обозначения	780
Рекомендации конструктору и обеспечение надежности	Проектирование подшипниковой опоры	780
Точность	Нормальные допуски	781
	Радиальный зазор подшипника	781
Таблицы размеров	Внутренние кольца без отверстия для смазывания	782
	Внутренние кольца с отверстием для смазывания	786

Дорожка качения с тонкой обработкой

IR

с отверстием для смазывания

IR..-IS1

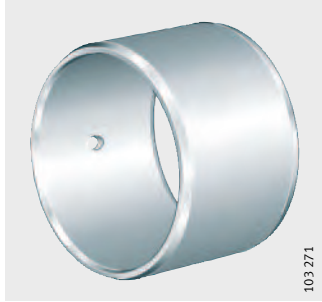

Дорожка качения с обработкой шлифованием

LR

Внутренние кольца

650165131
Основные свойства

Внутренние кольца изготавливаются из закаленной подшипниковой стали, их дорожки качения имеют тонкую обработку или обработку шлифованием.

Они применяются, если:

- поверхность вала не может быть использована в качестве дорожки качения для игольчатых подшипников без внутренних колец;
- необходима комбинация игольчатых подшипников и внутренних колец увеличенной ширины при увеличенных взаимных осевых перемещениях вала и корпуса;
- необходима качественная поверхность для кромок контактных уплотнений.

Дорожка качения с тонкой обработкой
823219595

У внутренних колец IR дорожка качения имеет тонкую обработку.

Фаски на торцах колец упрощают их монтаж в подшипники и позволяют избежать повреждения кромок уплотнения.

Внутренние кольца выпускаются как со смазочным отверстием, так и без него. Кольца с отверстием для смазывания имеют дополнительное обозначение IS1.

Дорожка качения с обработкой шлифованием
650110603

У внутренних колец LR дорожка качения обработана шлифованием. Торцы обработаны точением, кромки скошены.

Эти кольца имеют более широкие допуски, чем кольца IR. Таким образом, они применяются в случаях, допускающих более грубые допуски ширины при менее высоких требованиях к торцовому биению.

Припуск на обработку дорожки качения
650094219

Внутренние кольца в специальном исполнении могут изготавливаться с припуском z на обработку дорожки качения (дополнительное обозначение VGS). Величина припуска зависит от диаметра дорожки качения, см. табл.

Припуск на обработку
650079755

Диаметр дорожки качения F мм		Припуск на обработку z мм	Диаметр дорожки качения после предварительного шлифования F_{VGS}
свыше	до		
–	50	0,1	$F_{VGS} = F + z$ (допуск h7)
50	80	0,15	
80	180	0,2	
180	250	0,25	
250	315	0,3	
315	400	0,35	
400	500	0,4	

Дополнительные обозначения

650168843

Поставляемые исполнения

50098315

Дополнительные обозначения поставляемых исполнений см. в табл.

Дополнительное обозначение	Описание	Исполнение
C3, C4	Радиальный зазор больше нормального	Специальное исполнение, по заказу
C2	Радиальный зазор меньше нормального	
EGS	Рабочая поверхность для радиальных манжетных уплотнений по DIN 3 760 и DIN 3 761 не имеет спиралевидных следов от шлифования	
IS1	С отверстием для смазывания	
VGS	Припуск z на обработку дорожки качения[1)]	

650236811

[1)] См. табл. «Припуск на обработку», стр. 779.

Рекомендации конструктору и обеспечение надежности

Проектирование подшипниковой опоры

[illegible]

Осевое закрепление

[illegible]

Для того, чтобы исключить боковое перемещение колец подшипников, следует зафиксировать их посредством геометрического замыкания.

Заплечики (вала, корпуса) следует изготавливать достаточно высокими и перпендикулярными к оси подшипника. Галтель от посадочной поверхности для подшипника к заплечикам выполняется с закруглением по DIN 5 418 или с выточкой по DIN 509. Необходимо принять во внимание минимальные размеры координат монтажных фасок r, приведенные в таблицах размеров.

Площадь перекрытия пружинных стопорных колец и торцов колец подшипника должна быть достаточно большой.

Следует учитывать максимальные значения координат монтажных фасок внутренних колец согласно DIN 620-6.

650292875

Точность

Нормальные допуски
650277003

Допуски размеров и точности вращения внутренних колец IR соответствуют классу точности PN по DIN 620.

Радиальный зазор подшипника
650247307

Внутренние кольца в сочетании с игольчатыми подшипниками INA обеспечивают радиальный зазор CN по DIN 620-4.

Внутренние кольца в сочетании с игольчатыми подшипниками INA с одним наружным штампованным кольцом обеспечивают радиальный зазор от C2 до C3 по DIN 620-4, в зависимости от диаметра дорожки качения.

Радиальный зазор
650251531

Отверстие d мм		Радиальный зазор							
		C2 мкм		CN мкм		C3 мкм		C4 мкм	
свыше	до	мин.	макс.	мин.	макс.	мин.	макс.	мин.	макс.
–	24	0	25	20	45	35	60	50	75
24	30	0	25	20	45	35	60	50	75
30	40	5	30	25	50	45	70	60	85
40	50	5	35	30	60	50	80	70	100
50	65	10	40	40	70	60	90	80	110
65	80	10	45	40	75	65	100	90	125
80	100	15	50	50	85	75	110	105	140
100	120	15	55	50	90	85	125	125	165
120	140	15	60	60	105	100	145	145	190
140	160	20	70	70	120	115	165	165	215
160	180	25	75	75	125	120	170	170	220
180	200	35	90	90	145	140	195	195	250
200	225	45	105	105	165	160	220	220	280
225	250	45	110	110	175	170	235	235	300
250	280	55	125	125	195	190	260	260	330
280	315	55	130	130	205	200	275	275	350
315	355	65	145	145	225	225	305	305	385
355	400	100	190	190	280	280	370	370	460
400	450	110	210	210	310	310	410	410	510

Внутренние кольца

без отверстия для смазывания

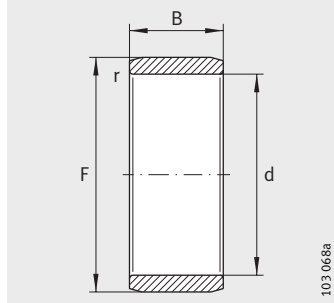

IR

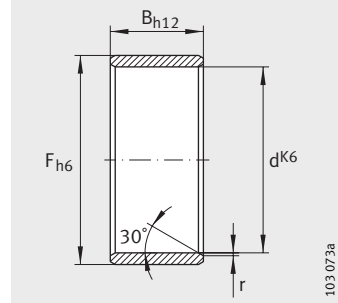

LR

Таблица размеров · Размеры в мм

Условное обозначение	Масса m ≈г	Размеры d	F	B	r мин.	Допуск дорожки качения F мкм верхн.	нижн.
IR5X8X12	2,8	**5**	8	12	0,3	–7	–23
IR5X8X16	3,7	**5**	8	16	0,3	–7	–23
IR6X9X12	3	**6**	9	12	0,3	–7	–23
IR6X9X16	4,3	**6**	9	16	0,3	–7	–23
IR7X10X10,5	3,1	**7**	10	10,5	0,3	–7	–23
LR7X10X10,5	3,1	**7**	10	10,5	0,3	–	–
IR7X10X12	3,6	**7**	10	12	0,3	–7	–23
IR7X10X16	4,9	**7**	10	16	0,3	–7	–23
IR8X12X10,5	5	**8**	12	10,5	0,3	–4	–18
LR8X12X10,5	5	**8**	12	10,5	0,3	–	–
IR8X12X12,5	5,9	**8**	12	12,5	0,3	–4	–18
LR8X12X12,5	5	**8**	12	12,5	0,3	–	–
IR9X12X12	4,4	**9**	12	12	0,3	–4	–18
IR9X12X16	6	**9**	12	16	0,3	–4	–18
IR10X13X12,5	5,2	**10**	13	12,5	0,3	–4	–18
LR10X13X12,5	5,2	**10**	13	12,5	0,3	–	–
IR10X14X13	7,4	**10**	14	13	0,3	–4	–18
IR10X14X16	9,2	**10**	14	16	0,3	–4	–18
IR10X14X20	11,5	**10**	14	20	0,3	–4	–18
IR12X15X12	5,7	**12**	15	12	0,3	–4	–18
IR12X15X12,5	6,1	**12**	15	12,5	0,3	–4	–18
LR12X15X12,5	6,1	**12**	15	12,5	0,3	–	–
IR12X15X16	7,6	**12**	15	16	0,3	–4	–18
IR12X15X16,5	8,1	**12**	15	16,5	0,3	–4	–18
LR12X15X16,5	8,1	**12**	15	16,5	0,3	–	–
IR12X15X22,5	10,9	**12**	15	22,5	0,3	–4	–18
LR12X15X22,5	10,9	**12**	15	22,5	0,3	–	–
IR12X16X13	8,5	**12**	16	13	0,3	–4	–18
IR12X16X16	10,7	**12**	16	16	0,3	–4	–18
IR12X16X20	13,5	**12**	16	20	0,3	–4	–18
IR12X16X22	14,9	**12**	16	22	0,3	–4	–18
IR14X17X17	9,5	**14**	17	17	0,3	–4	–18

Таблица размеров (продолжение) · Размеры в мм

Условное обозначение	Масса m ≈г	Размеры d	F	B	r мин.	Допуск дорожки качения F мкм верхн.	нижн.
LR15X18X12,5	7,2	**15**	18	12,5	0,3	–	–
IR15X18X16	9,4	**15**	18	16	0,3	–4	–18
IR15X18X16,5	9,8	**15**	18	16,5	0,3	–4	–18
LR15X18X16,5	9,8	**15**	18	16,5	0,3	–	–
IR15X19X16	12,9	**15**	19	16	0,3	0	–12
IR15X19X20	16,3	**15**	19	20	0,3	0	–12
IR15X20X13	13,5	**15**	20	13	0,3	0	–12
IR15X20X23	24,4	**15**	20	23	0,3	0	–12
IR17X20X16	10,6	**17**	20	16	0,3	0	–12
IR17X20X16,5	11,1	**17**	20	16,5	0,3	0	–12
LR17X20X16,5	11,1	**17**	20	16,5	0,3	–	–
IR17X20X20	13,5	**17**	20	20	0,3	0	–12
IR17X20X20,5	13,8	**17**	20	20,5	0,3	0	–12
LR17X20X20,5	13,8	**17**	20	20,5	0,3	–	–
IR17X20X30,5	20,6	**17**	20	30,5	0,3	0	–12
LR17X20X30,5	20,6	**17**	20	30,5	0,3	–	–
IR17X21X16	15	**17**	21	16	0,3	0	–12
IR17X21X20	18	**17**	21	20	0,3	0	–12
IR17X22X13	14,9	**17**	22	13	0,3	0	–12
IR17X22X16	18,4	**17**	22	16	0,3	0	–12
IR17X22X23	27,1	**17**	22	23	0,3	0	–12
IR17X24X20	33,8	**17**	24	20	0,6	0	–12

Внутренние кольца

без отверстия для смазывания

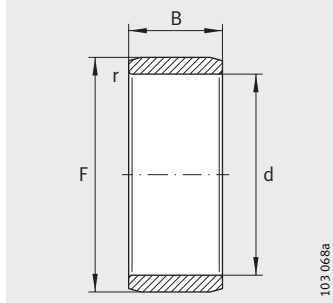

IR

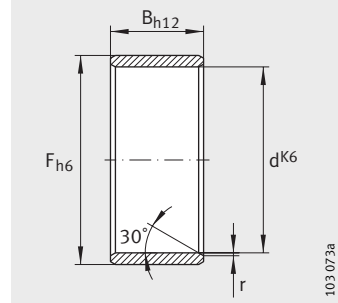

LR

Таблица размеров (продолжение) · Размеры в мм

Условное обозначение	Масса m ≈г	Размеры d	F	B	r мин.	Допуск дорожки качения F мкм верхн.	нижн.
IR20X24X16	15	**20**	24	16	0,3	0	–12
IR20X24X20	21,3	**20**	24	20	0,3	0	–12
LR20X25X12,5	16,3	**20**	25	12,5	0,3	–	–
LR20X25X16,5	21,7	**20**	25	16,5	0,3	–	–
IR20X25X17	25	**20**	25	17	0,3	0	–12
IR20X25X20	27,5	**20**	25	20	0,3	0	–12
IR20X25X20,5	27,4	**20**	25	20,5	0,3	0	–12
LR20X25X20,5	27,4	**20**	25	20,5	0,3	–	–
IR20X25X26,5	38	**20**	25	26,5	0,3	0	–12
LR20X25X26,5	38	**20**	25	26,5	0,3	–	–
IR20X25X30	40,4	**20**	25	30	0,3	0	–12
IR20X25X38,5	52,5	**20**	25	38,5	0,3	0	–12
LR20X25X38,5	52,5	**20**	25	38,5	0,3	–	–
IR20X28X20	45,2	**20**	28	20	0,6	0	–12
IR22X26X16	18,2	**22**	26	16	0,3	0	–12
IR22X26X20	23	**22**	26	20	0,3	0	–12
IR22X28X17	29,5	**22**	28	17	0,3	0	–12
IR22X28X20	35	**22**	28	20	0,3	0	–12
IR22X28X20,5	36	**22**	28	20,5	0,3	0	–12
LR22X28X20,5	36	**22**	28	20,5	0,3	–	–
IR22X28X30	54,4	**22**	28	30	0,3	0	–12

Таблица размеров (продолжение) · Размеры в мм

Условное обозначение	Масса m ≈г	Размеры d	F	B	r мин.	Допуск дорожки качения F мкм верхн.	нижн.
IR25X29X20	25,9	**25**	29	20	0,3	0	–12
IR25X29X30	39,3	**25**	29	30	0,3	0	–12
LR25X30X12,5	20	**25**	30	12,5	0,3	–	–
LR25X30X16,5	26,7	**25**	30	16,5	0,3	–	–
IR25X30X17	27,4	**25**	30	17	0,3	0	–12
IR25X30X20	32,8	**25**	30	20	0,3	0	–12
IR25X30X20,5	33,4	**25**	30	20,5	0,3	0	–12
LR25X30X20,5	33,4	**25**	30	20,5	0,3	–	–
IR25X30X26,5	46	**25**	30	26,5	0,3	0	–12
LR25X30X26,5	46	**25**	30	26,5	0,3	–	–
IR25X30X30	53	**25**	30	30	0,3	0	–12
IR25X30X32	56	**25**	30	32	0,3	0	–12
IR25X30X38,5	64,5	**25**	30	38,5	0,3	0	–12
LR25X30X38,5	64,5	**25**	30	38,5	0,3	–	–
IR25X32X22	52,5	**25**	32	22	0,6	+5	–4
IR28X32X17	24,5	**28**	32	17	0,3	+5	–4
IR28X32X20	28,5	**28**	32	20	0,3	+5	–4
IR28X32X30	43,5	**28**	32	30	0,3	+5	–4
LR30X35X12,5	23,3	**30**	35	12,5	0,3	–	–
IR30X35X13	25	**30**	35	13	0,3	+5	–4
IR30X35X16	34	**30**	35	16	0,3	+5	–4
LR30X35X16,5	31,4	**30**	35	16,5	0,3	–	–
IR30X35X17	36	**30**	35	17	0,3	+5	–4
IR30X35X20	39	**30**	35	20	0,3	+5	–4
IR30X35X20,5	39,7	**30**	35	20,5	0,3	+5	–4
LR30X35X20,5	39,7	**30**	35	20,5	0,3	–	–
IR30X35X26	50,4	**30**	35	26	0,3	+5	–4
IR30X35X30	58,5	**30**	35	30	0,3	+5	–4
IR30X35X18	50	**30**	37	18	0,6	+5	–4
IR30X37X22	61,6	**30**	37	22	0,6	+5	–4
IR32X37X20	42	**32**	37	20	0,3	0	–9
IR32X37X30	62	**32**	37	30	0,3	0	–9
IR32X40X20	68	**32**	40	20	0,6	0	–9
IR32X40X36	124	**32**	40	36	0,6	0	–9
IR33X37X13	21,9	**33**	37	13	0,3	0	–9

Внутренние кольца

без отверстия для смазывания

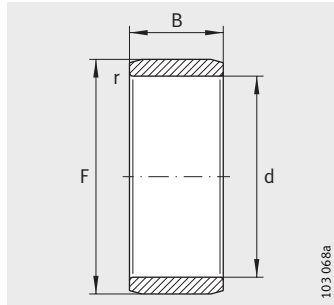

IR

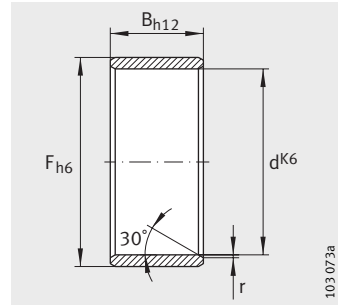

LR

Таблица размеров (продолжение) · Размеры в мм

Условное обозначение	Масса m ≈г	Размеры d	F	B	r мин.	Допуск дорожки качения F мкм верхн.	нижн.
LR35X40X12,5	27,2	**35**	40	12,5	0,3	–	–
LR35X40X16,5	37,4	**35**	40	16,5	0,3	–	–
IR35X40X17	37,8	**35**	40	17	0,3	0	–9
IR35X40X20	44,2	**35**	40	20	0,3	0	–9
R35X40X20,5	46,1	**35**	40	20,5	0,3	0	–9
LR35X40X20,5	46,1	**35**	40	20,5	0,3	–	–
IR35X40X30	67,1	**35**	40	30	0,3	0	–9
IR35X42X36	117	**35**	42	36	0,6	0	–9
IR35X43X22	82	**35**	43	22	0,6	0	–9
IR38X43X20	48,1	**38**	43	20	0,3	0	–9
IR38X43X30	73,6	**38**	43	30	0,3	0	–9
LR40X45X16,5	41,4	**40**	45	16,5	0,3	–	–
IR40X45X17	42,5	**40**	45	17	0,3	0	–9
IR40X45X20	50,8	**40**	45	20	0,3	0	–9
IR40X45X20,5	51,8	**40**	45	20,5	0,3	0	–9
LR40X45X20,5	51,8	**40**	45	20,5	0,3	–	–
IR40X45X30	84	**40**	45	30	0,3	0	–9
IR40X48X22	91,6	**40**	48	22	0,6	0	–9
IR40X48X40	170	**40**	48	40	0,6	0	–9
IR40X50X22	118	**40**	50	22	1	0	–9
IR42X47X20	52,8	**42**	47	20	0,3	–5	–19
IR42X47X30	81	**42**	47	30	0,3	–5	–19
LR45X50X20,5	58,8	**45**	50	20,5	0,3	–	–
IR45X50X25	70,8	**45**	50	25	0,6	–5	–19
IR45X50X25,5	75,1	**45**	50	25,5	0,3	–5	–19
LR45X50X25,5	75,1	**45**	50	25,5	0,3	–	–
IR45X50X35	101	**45**	50	35	0,6	–5	–19
IR45X52X22	89	**45**	52	22	0,6	0	–11
IR45X52X40	164	**45**	52	40	0,6	0	–11
IR45X55X22	129	**45**	55	22	1	0	–11
LR50X55X20,5	64,1	**50**	55	20,5	0,6	–	–
IR50X55X25	78	**50**	55	25	0,6	0	–11
IR50X55X35	112	**50**	55	35	0,6	0	–11

Таблица размеров (продолжение) · Размеры в мм

Условное обозначение	Масса m ≈г	Размеры d	F	B	r мин.	Допуск дорожки качения F мкм верхн.	нижн.
IR50X58X22	115	**50**	58	22	0,6	0	–11
IR50X58X40	208	**50**	58	40	0,6	0	–11
IR50X60X25	162	**50**	60	25	1	0	–11
IR50X60X28	181	**50**	60	28	1,1	0	–11
IR55X60X25	85,5	**55**	60	25	0,6	–10	–21
IR55X60X35	121	**55**	60	35	0,6	–10	–21
IR55X63X25	141	**55**	63	25	1	–10	–21
IR55X63X45	256	**55**	63	45	1	–10	–21
IR55X65X28	198	**55**	65	28	1,1	–10	–21
IR60X68X25	152	**60**	68	25	1	–10	–21
IR60X68X35	213	**60**	68	35	0,6	–10	–21
IR60X68X45	276	**60**	68	45	1	–10	–21
IR60X70X25	195	**60**	70	25	1	–10	–21
IR60X70X28	215	**60**	70	28	1,1	–10	–21
IR65X72X25	141	**65**	72	25	1	–10	–21
IR65X72X45	259	**65**	72	45	1	–10	–21
IR65X73X25	164	**65**	73	25	1	–10	–21
IR65X73X35	231	**65**	73	35	1	–10	–21
IR65X75X28	229	**65**	75	28	1,1	–10	–21
IR70X80x25	221	**70**	80	25	1	–10	–26
IR70X80x30	267	**70**	80	30	1	–10	–26
IR70X80x35	312	**70**	80	35	1	–10	–26
IR70X80x54	488	**70**	80	54	1	–10	–26
IR75X85X25	238	**75**	85	25	1	–4	–17
IR75X85X30	287	**75**	85	30	1	–4	–17
IR75X85X35	336	**75**	85	35	1	–4	–17
IR75X85X54	520	**75**	85	54	1	–4	–17
IR80X90X25	253	**80**	90	25	1	–4	–17
IR80X90X30	304	**80**	90	30	1	–4	–17
IR80X90X35	355	**80**	90	35	1	–4	–17
IR80X90X54	556	**80**	90	54	1	–4	–17
IR85X95X26	277	**85**	95	26	1	–14	–27
IR85X95X36	388	**85**	95	36	1	–14	–27
IR85X100X35	582	**85**	100	35	1,1	–14	–27
IR85X100X63	1 054	**85**	100	63	1,1	–14	–27

Внутренние кольца

без отверстия для смазывания

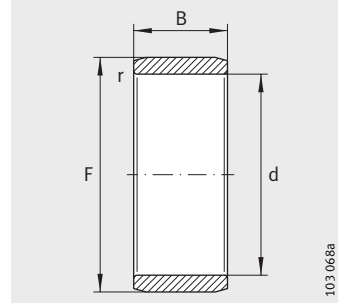

IR

Таблица размеров (продолжение) · Размеры в мм

Условное обозначение	Масса	Размеры				Допуск дорожки качения F	
	m	d	F	B	r	мкм	
	≈г				мин.	верхн.	нижн.
IR90X100X26	294	**90**	100	26	1	−14	−27
IR90X100X30	340	**90**	100	30	1	−14	−27
IR90X100X36	406	**90**	100	36	1	−14	−27
IR90X105X35	610	**90**	105	35	1,1	−14	−27
IR90X105X63	1 110	**90**	105	63	1,1	−14	−27
IR95X105X26	313	**95**	105	26	1	−14	−27
IR95X105X36	431	**95**	105	36	1	−14	−27
IR95X110X35	657	**95**	110	35	1,1	−14	−27
IR95X110X63	1 170	**95**	110	63	1,1	−14	−27
IR100X110X30	350	**100**	110	30	1,1	−14	−27
IR100X110X40	505	**100**	110	40	1,1	−14	−27
IR100X115X40	797	**100**	115	40	1,1	−14	−27
IR110X120X30	409	**110**	120	30	1	−14	−32
IR110X125X40	840	**110**	125	40	1,1	−7	−22
IR120X130X30	442	**120**	130	30	1	−7	−22
IR120X135X45	1 044	**120**	135	45	1,1	−7	−22
IR130X145X35	855	**130**	145	35	1,1	−17	−37
IR130X150X50	1 690	**130**	150	50	1,5	−17	−37
IR140X155X35	917	**140**	155	35	1,1	−17	−37
IR140X160X50	1 800	**140**	160	50	1,5	−17	−37
IR150X165X40	1 122	**150**	165	40	1,1	−27	−52
IR160X175X40	1 200	**160**	175	40	1,1	−27	−52
IR170X185X45	1 441	**170**	185	45	1,1	−25	−46
IR180X195X45	1 510	**180**	195	45	1,1	−25	−46
IR190X210X50	2 410	**190**	210	50	1,5	−40	−66
IR200X220X50	2 518	**200**	220	50	1,5	−40	−66
IR220X240X50	2 753	**220**	240	50	1,5	−55	−86
IR240X265X60	4 600	**240**	265	60	2	−55	−86
IR260X285X60	4 980	**260**	285	60	2	−69	−107
IR280X305X69	6 100	**280**	305	69	2	−69	−107
IR300X330X80	9 200	**300**	330	80	2,1	−69	−107
IR320X350X80	9 800	**320**	350	80	2,1	−83	−127
IR340X370X80	10 200	**340**	370	80	2,1	−83	−127
IR360X390X80	10 900	**360**	390	80	2,1	−128	−182
IR380X415X100	16 700	**380**	415	100	2,1	−122	−172

Внутренние кольца

с отверстием для смазывания

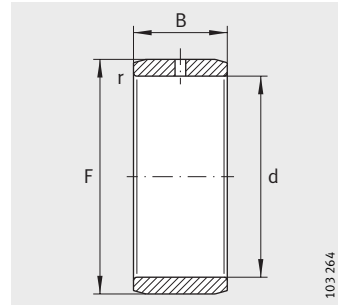

IR..-IS1

Таблица размеров · Размеры в мм

Условное обозначение	Масса	Размеры				Допуск дорожки качения F	
	m	d	F	B	r	мкм	
	≈г				мин.	верхн.	нижн.
IR6X10X10-IS1	3,7	**6**	10	10	0,3	−7	−23
IR8X12X10-IS1	4,8	**8**	12	10	0,3	−4	−18
IR10X14X12-IS1	7,3	**10**	14	12	0,3	−4	−18
IR12X16X12-IS1	7,9	**12**	16	12	0,3	−4	−18
IR15X20X12-IS1	12,2	**15**	20	12	0,3	0	−12
IR20X25X16-IS1	24	**20**	25	16	0,3	0	−12
IR25X30X16-IS1	25,7	**25**	30	16	0,3	0	−12
IR30X38X20-IS1	77	**30**	38	20	0,6	+5	−4
IR35X42X20-IS1	63,9	**35**	42	20	0,6	0	−9
IR40X50X20-IS1	106	**40**	50	20	1	0	−9
IR45X55X20-IS1	117	**45**	55	20	1	0	−11
IR50X55X20-IS1	62,5	**50**	55	20	0,6	0	−11
IR50X60X20-IS1	128	**50**	60	20	1	0	−11

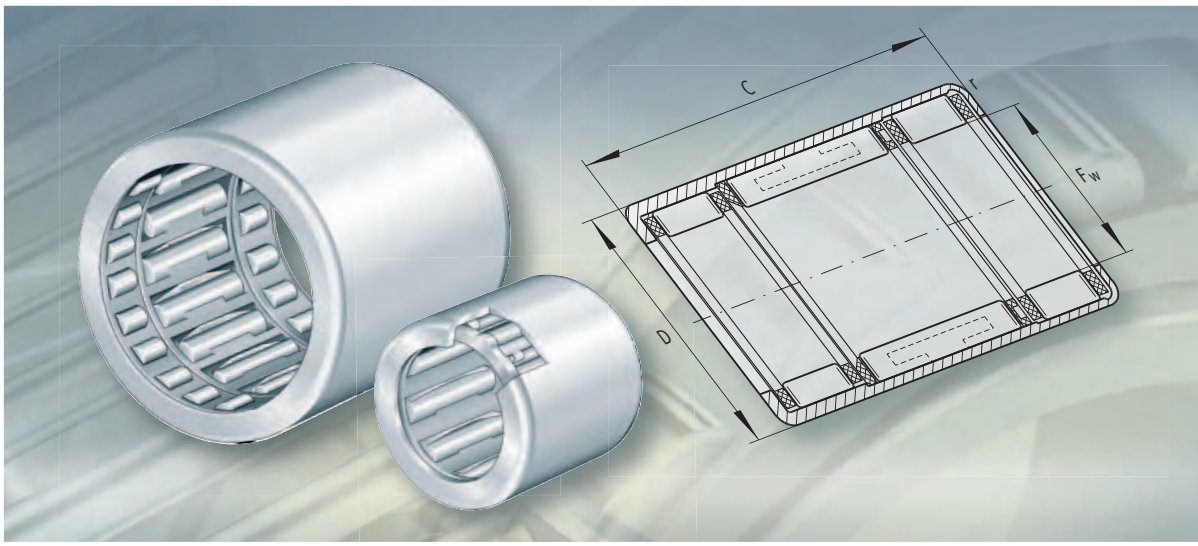

Обгонные муфты

Обгонные муфты

		страница
Общий обзор	Обгонные муфты	790
Основные свойства	Обгонные муфты без подшипника	791
	Обгонные муфты с подшипником	792
	Уплотнения	792
	Смазывание	792
	Рабочая температура	792
	Дополнительные обозначения	792
Рекомендации конструктору и обеспечение надежности	Предельные режимы нагружения	793
	Частота и точность коммутации	793
	Передаваемый крутящий момент	793
	Момент трения и мощность потерь на трение	794
	Частоты вращения	795
	Проектирование корпуса	795
	Проектирование вала	798
	Осевое закрепление	799
	Уплотнение подшипникового узла	799
	Смазывание	799
	Предохранение от повреждений при транспортировке	800
	Монтаж при помощи оправки	800
Точность	Диаметр прилегающей окружности	800
Таблицы размеров	Обгонные муфты без подшипника, без накатки или с накаткой	801
	Обгонные муфты с подшипником, без накатки или с накаткой	802

без подшипника

без накатки или с накаткой
стальные пружины

HF

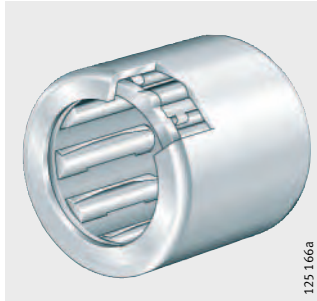

HF..-R

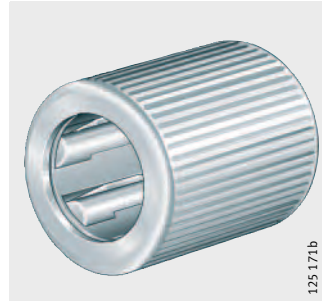

без накатки или с накаткой
пластмассовые пружины

HF..-KF

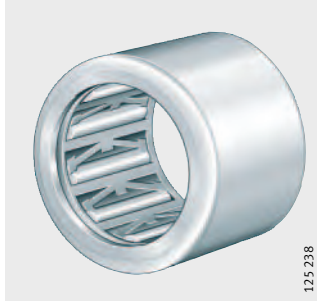

HF..-KF-R

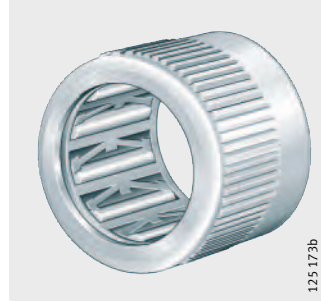

с подшипником

без накатки или с накаткой
стальные пружины

HFL

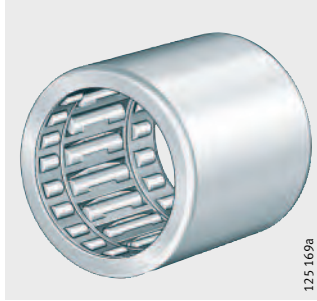

HFL..-R

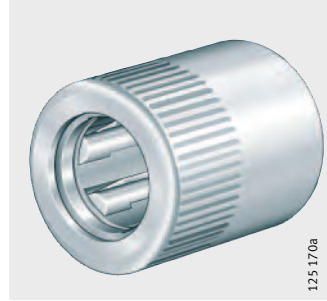

без накатки или с накаткой
пластмассовые пружины

HFL..-KF

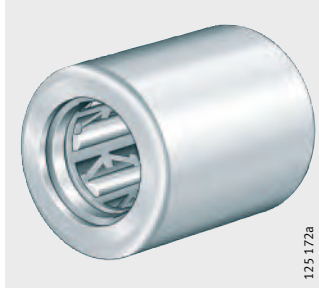

HFL..-KF-R

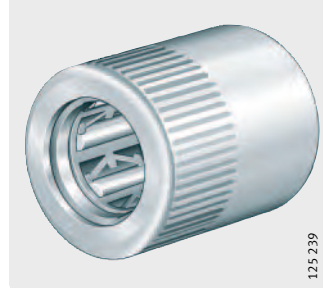

Обгонные муфты

651473547
Основные свойства

Обгонные муфты – это муфты свободного хода, состоящие из тонкостенных штампованных наружных колец (гильз) с блокирующими выступами, пластмассовых сепараторов, нажимных пружин и игольчатых роликов. Они передают высокие крутящие моменты в одну сторону при особенно компактных радиальных размерах. Обгонные муфты производятся с встроенным подшипником и без подшипника.

Коммутация обгонных муфт происходит с высокой точностью, поскольку благодаря отдельной пружине для каждого игольчатого ролика обеспечивается постоянный контакт между валом, игольчатыми роликами и блокирующими выступами в наружном кольце. Благодаря малой массе и, как следствие, малому моменту инерции блокирующих элементов, муфты допускают высокие частоты коммутации. Кроме того, для них характерен малый момент трения свободного хода.

Обгонные муфты могут применяться в различных конструкциях, например, в составе механизма ступенчатой подачи, блокировки обратного хода или механизма свободного хода. В этих конструкциях обгонная муфта выполняет функцию обгона или блокирования.

Обгонные муфты без подшипника
651391755

Обгонные муфты конструктивного ряда HF не имеют встроенного подшипника и передают только крутящий момент.

Обгонные муфты HF оснащаются стальными нажимными пружинами, муфты HF..KF – нажимными пружинами из пластмассы.

При использовании обгонных муфт без подшипника концентричность с осью вала должна быть обеспечена при помощи внешнего подшипника качения, в противном случае следует использовать муфты со встроенным подшипником.

Муфты с накаткой
651368971

Обгонные муфты с накаткой на наружной поверхности имеют дополнительное обозначение R и предназначены для установки в пластмассовый корпус.

Накатка выполняется на части или на всей поверхности наружного кольца.

Обгонные муфты

Обгонные муфты с подшипником
651352331

Обгонные муфты конструктивного ряда HFL, благодаря интегрированным в них подшипникам скольжения или качения, способны воспринимать крутящие моменты и радиальные силы.

Обгонные муфты HFL имеют стальные нажимные пружины, муфты HFL..-KF – пластмассовые нажимные пружины.

Муфты с накаткой
651329547

Обгонные муфты с накаткой на наружной поверхности имеют дополнительное обозначение R и предназначены для установки в пластмассовый корпус.

Накатка выполняется на части или на всей поверхности наружного кольца.

Уплотнения
651428107

Обгонные муфты поставляются без уплотнений.

Смазывание
958809227

Обгонные муфты смазаны литиевой смазкой согласно GA26. В большинстве случаев первичной смазки достаточно на весь срок службы.

Для тех случаев, где предусматривается смазывание маслом, поставляются муфты, не смазанные консистентной смазкой. Такие муфты имеют консервационную защиту. Дополнительную информацию по смазыванию см. на стр. *799*.

Рабочая температура
651313675

Обгонные муфты допускается применять при рабочей температуре от –10 °C до +70 °C, ограниченной свойствами консистентной смазки.

Дополнительные обозначения
651297035

Поставляемые исполнения
38030475

Дополнительные обозначения поставляемых исполнений приведены в табл..

Дополнительное обозначение	Описание	Исполнение
–	Стальные пружины	Стандартное
KF	Пластмассовые нажимные пружины	
R	Наружная поверхность с накаткой	
RR	Обгонная муфта с покрытием Corrotect®	Специальное, по заказу

651810059

Рекомендации конструктору и обеспечение надежности

Обгонные муфты запрещается применять, если в результате их отказа могут быть подвергнуты опасности люди.

Работоспособность в условиях нового применения, в особенности в экстремальных условиях, следует проверять посредством экспериментов.

Корректное функционирование гарантируется только в том случае, если обеспечивается малое отклонение от концентричности опорного подшипника и вала.

Предельные режимы нагружения

651771403

При эксплуатации обгонных муфт с подшипником скольжения значение произведения фактической частоты вращения n и радиальной нагрузки F_r не должно превышать указанного предельного значения $(F_r \cdot n)_{max}$.

Приводимые в таблицах размеров предельные частоты вращения и допустимые радиальные нагрузки определяют границы применимости.

Частота и точность коммутации

651748619

Во избежание чрезмерной нагрузки на муфту следует учитывать совокупный момент инерции системы. Высокая точность коммутации достигается за счет наличия отдельной пружины для каждого игольчатого ролика, что обеспечивает постоянный контакт между валом, игольчатыми роликами и блокирующей поверхностью кольца муфты.

Точность коммутации зависит от частоты коммутации, смазывания, допусков и свойств сопряженной конструкции, упругих деформаций сопрягаемых деталей и способа привода: от вала или от корпуса. Наивысшая точность коммутации обеспечивается с приводом от вала.

Передаваемый крутящий момент

651725835

Условием передачи крутящего момента является наличие жесткого корпуса. При этом величина передаваемого крутящего момента зависит от материала вала и корпуса, от твердости вала, от толщины стенок корпуса и от допусков вала и корпуса.

При расчете крутящего момента следует учитывать максимальный момент привода и момент инерции ускоряемых масс.

Момент трения и мощность потерь на трение
651715723

График момента трения представлен на *рис. 1*.

Мощность потерь на трение свободного хода муфты зависит от того, вращается вал, или наружное кольцо, *рис. 2*.

Вращается наружное кольцо
867098251

При вращающемся наружном кольце мощность потерь на трение вначале растет вместе с увеличением частоты вращения, но затем постепенно снижается до нуля за счет центробежной силы, действующей на игольчатые ролики. Тем самым достигается такая частота вращения, при которой между игольчатыми роликами и валом больше не существует фрикционного замыкания. При дальнейшем увеличении центробежной силы ролики удаляются от поверхности вала.

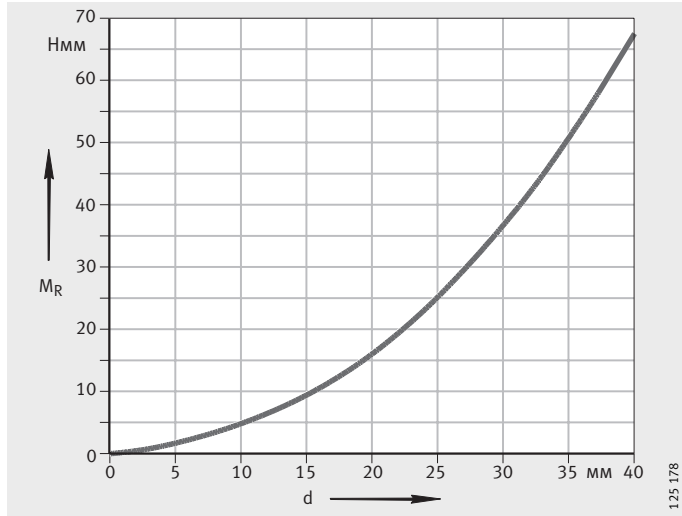

M_R = момент трения свободного хода
d = диаметр вала
38045579

Рисунок 1
Момент трения свободного хода в зависимости от диаметра вала

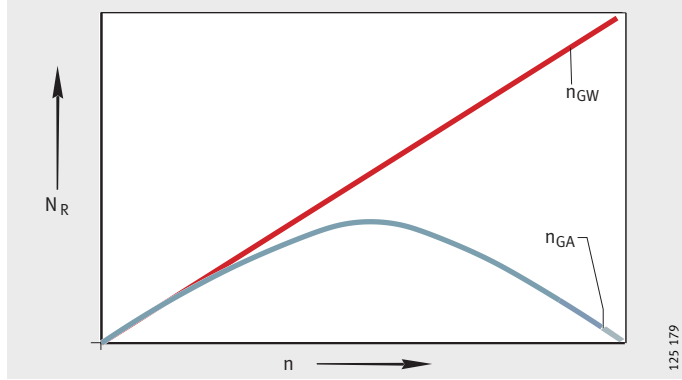

n = частота вращения
N_R = мощность потерь на трение свободного хода
n_{GA} = предельная частота вращения при вращении наружного кольца
n_{GW} = предельная частота вращения при вращении вала
38046987

Рисунок 2
Мощность потерь на трение свободного хода в зависимости от частоты вращения

Частоты вращения

651815947

Предельные частоты вращения n_{GW} и n_{GA}, приводимые в таблицах размеров, действительны при смазывании маслом и консистентной смазкой.

Предельная частота вращения n_{GW} действительна при вращающемся вале, частота n_{GA} – при вращающемся наружном кольце.

Проектирование корпуса

Исполнение отверстия в корпусе

651705611
867116299

Точность исполнения отверстия под муфту существенно влияет на точность формы наружного кольца муфты и, тем самым, на функционирование обгонной муфты.

Отверстия в корпусе должны иметь фаски 15°. Допуски отверстия следует выдержать в соответствии с данными таблицы, а поверхность выполнить с шероховатостью R_a0,8.

Ширина поля допуска цилиндричности отверстия в металлическом корпусе не должна быть более IT 5/2.

Допуски отверстия в корпусе

38055819

Конструктивный ряд	Пружины	Отверстие Материал корпуса		
		Сталь Чугун	Легкий сплав	Макс. диаметр отверстия в пластмассовом корпусе[2]
HF, HFL	Сталь	N6 (N7)[1]	R6 (R7)[1]	–
HF..-KF, HFL..-KF	Пластмасса	N7	R7	–
HF..-R, HFL..-R	Сталь	–	–	$D_{-0,05}$
HF..-KF-R, HFL..-KF-R	Пластмасса	–	–	$D_{-0,05}$
HFL0606-KF-R, HFL0806-KF-R	Пластмасса	–	–	$D_{-0,05}$

[1] Значения в скобках могут быть использованы в том случае, если допустимый крутящий момент $M_{d\ per}$ (табл. размеров) используется только на величину до 50%.

[2] Ориентировочные значения, зависящие от применяемой пластмассы. Наружный диаметр D см. в табл. размеров.

Минимальная толщина стенок корпусов из металла
651685387

Максимально допустимый крутящий момент для корпуса из металла определяется в зависимости от соотношения диаметров Q_A по *рис. 3* (стальной корпус) или по *рис. 4*, стр. 797 (алюминиевый корпус), см. примеры расчета.

Ориентировочные значения $Q_{A\ max}$ для корпусов из стали и алюминия приведены в табл.:

Ориентировочные значения
937331851

Материал корпуса	Отношение диаметров $Q_{A\ max}$
Сталь	0,8
Алюминий	0,6

Эквивалентное напряжение σ_V не должно превышать предел текучести материала корпуса.

Пример расчета при монтаже в стальной корпус
899244171

Для обгонной муфты HF0612 требуется определить максимально допустимый передаваемый крутящий момент $M_{d\ per\ max}$:

Обгонная муфта	HF0612
Корпус	Сталь
Допуск отверстия корпуса	N6, см. табл., стр. 795
Допустимое напряжение для материала корпуса ($R_{p0,2}$) σ_v	450 Н/мм^2
Отношение диаметров Q_A корпуса	0,9
Допустимый крутящий момент $M_{d\ per}$	см. таблицу размеров, стр. 801

9005[illegible]2001 **Расчет**

$$M_{d\ per\ max} = 60\%\ M_{d\ per} = 0{,}6 \cdot 1{,}76\ \text{Нм} = 1{,}056\ \text{Нм}$$

Модуль упругости
E = 210 000 Н/мм^2

σ_V = эквивалентное напряжение
$M_{d\ per}$ = допустимый крутящий момент (значения см. по таблицам размеров)
$M_{d\ per\ max}$ = максимально допустимый передаваемый крутящий момент
Q_A = отношение диаметров корпуса
D_{Ai} = диаметр отверстия в корпусе
D_{Aa} = наружный диаметр корпуса
38062987

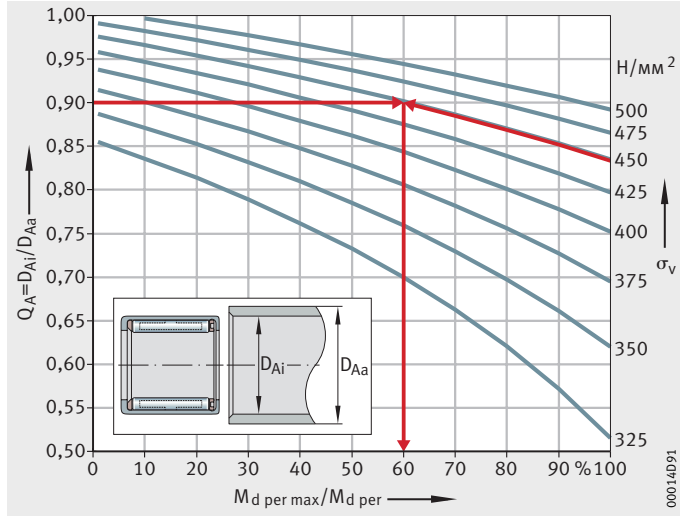

Рисунок 3
Корпус из стали

Пример расчета при монтаже в алюминиевый корпус
899250827

Для обгонной муфты HF1616 требуется определить соотношение диаметров корпуса Q_A:

Обгонная муфта	HF1616
Корпус	Алюминий
Допуск отверстия корпуса	R6, см. табл., стр. 795
Допустимое напряжение для материала корпуса ($R_{p0,2}$) σ_v	250 Н/мм^2
Максимально допустимый передаваемый крутящий момент $M_{d\ per\ max}$	10 Нм
отсюда следует $M_{d\ per\ max}/M_{d\ per}$	50%
Допустимый крутящий момент $M_{d\ per}$	см. таблицу размеров, стр. 801

Отношение диаметров
901873778

$Q_A \leqq 0{,}7$, следовательно D_{Aa} = мин. 31,5

Модуль упругости
E = 70 000 Н/мм^2

σ_V = эквивалентное напряжение
$M_{d\ per}$ = допустимый крутящий момент (значения см. по таблицам размеров)
$M_{d\ per\ max}$ = максимально допустимый передаваемый крутящий момент
Q_A = отношение диаметров корпуса
D_{Ai} = диаметр отверстия в корпусе
D_{Aa} = наружный диаметр корпуса
899259307

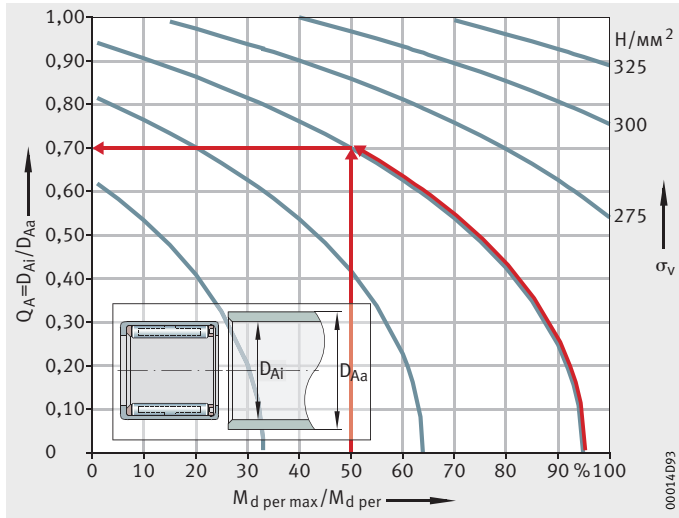

Рисунок 4
Корпус из алюминия

Минимальная толщина стенок корпусов из пластмассы
901880843

С пластмассовыми корпусами следует применять обгонные муфты, имеющие частичную или полную накатку на наружной поверхности (дополнительное обозначение R).

Ориентировочное значение толщины стенки корпуса из пластмассы:

$$s_{min} \geqq D - F_w$$

s_{min} мм
минимальная толщина стенки;
D мм
наружный диаметр обгонной муфты;
F_w мм
диаметр прилегающей окружности.

Проектирование вала
651604491

Рабочая поверхность вала должна быть закалена и обработана шлифованием. Твердость поверхности должна составлять 670 HV + 170 HV, а глубина закалки CHD или Rht должна быть достаточной (CHD ≧ 0,3 мм).

На торце вала следует снять фаску – приблизительно 1 мм и 15°.

Допуски вала см. по табл..

Допуски вала
38072715

Конструктивный ряд	Пружины	Вал			
		Допуск	Шероховатость макс.	Круглость макс.	Параллельность макс.
HF, HFL	Сталь	h5 (h6)[1]	R_a0,4 (R_z2)	IT 3	IT 3
HF..-KF, HFL..-KF	Пластмасса	h8			
HF..-R, HFL..-R	Сталь	h5 (h6)[1]			
HF..-KF-R, HFL..-KF-R	Пластмасса	h8			
HFL0606-KF-R, HFL0806-KF-R	Пластмасса	h9			

[1] Значения в скобках могут быть использованы в том случае, если допустимый крутящий момент $M_{d\ per}$ (по табл. размеров) используется только на величину до 50%.

Осевое закрепление
651588619

Обгонные муфты запрессовываются в отверстие корпуса и не требуют дополнительной осевой фиксации (при соблюдении рекомендаций по табл., стр. 795).

Уплотнение подшипникового узла
651572747

При опасности загрязнения следует применять уплотнительные кольца G или SD. Размеры уплотнительных колец согласованы с размерами обгонных муфт. Уплотнительные кольца могут комбинироваться с широкими внутренними кольцами конструктивного ряда IR.

Смазывание
651518859

В большинстве случаев применения (смешанные циклы блокирования и обгона) с положительной стороны зарекомендовала себя первичная смазка, применяемая фирмой Schaeffler.

Однако для оптимального функционирования муфты может потребоваться применение различных смазочных материалов. Пригодность смазки следует определять опытным путем.

В случаях существенного преобладания определенного рабочего режима (обгона или блокирования) следует использовать специальные смазки. В этом случае, пожалуйста, обратитесь с запросом в службу по применению компании Schaeffler.

Для обгонных муфт не представляется возможным расчет срока службы смазки или периодичности смазывания.

Если требуется повторное смазывание, то следует выполнять его маслом, или полностью перейти на смазывание маслом.

При температурах < -10 °C и частотах вращения $> 0{,}7\ n_G$ необходимо запросить консультацию по выбору смазки.

При температурах свыше +70 °C следует смазывать маслом. Уровень масла следует выбирать таким, чтобы муфта при горизонтальном расположении оси вращения в состоянии покоя была погружена в масло приблизительно на $^1/_3$.

Для смазывания применяются масла CL и CLP согласно DIN 51 517 или HL и HLP согласно DIN 51 524. Классы вязкости см. в табл..

Классы вязкости
651530123

Рабочая температура	Класс вязкости
от +15 °C до + 30 °C	ISO VG 10
от +15 °C до + 90 °C	ISO VG 32
от +60 °C до +120 °C	ISO VG 100

Предохранение от повреждений при транспортировке
651787275

При поставке небольших партий обгонные муфты, как правило, упакованы по отдельности.

При отгрузке большего количества, муфты в надлежащем положении укладываются в блистерную упаковку и в таком виде поставляются. Блистерная упаковка одновременно служит защитой при транспортировке.

Монтаж при помощи оправки
651501835

Обгонные муфты следует запрессовывать в отверстие корпуса исключительно с помощью специальной оправки, см. главу с описанием игольчатых роликоподшипников с наружным штампованным кольцом, стр. 687. При этом следует учитывать направление блокирования муфты. Направление, в котором происходит блокирование, указывается стрелкой на торце муфты.

Не допускается передача усилий запрессовки через тела качения. Не допускается перекос муфты при запрессовке.

Указания по монтажу
651479051

Обгонные муфты следует защищать от попадания пыли, грязи и влажности. Загрязнения негативно отражаются на работе и сроке службы муфт.

651873035
Точность

Тонкостенные наружные кольца принимают форму, зависящую от точности формы и размера отверстия в корпусе.

Диаметр прилегающей окружности
651850251

Прилегающая окружность — это окружность максимального диаметра, вписанная в реальный профиль внутренней поверхности по игольчатым роликам при их беззазорном прилегании к дорожке наружного кольца.

У обгонных муфт с интегрированным подшипником качения диаметр прилегающей окружности F_w после монтажа (в массивном кольце-калибре) имеет приблизительно поле допуска F8 (при соблюдении значений согласно табл. «Допуски отверстия в корпусе», стр. 795 и табл. «Допуски вала», стр. 798). Предельные отклонения допуска F8 см. в табл., стр. 168.

38086667

Обгонные муфты

без подшипника
без накатки или с накаткой

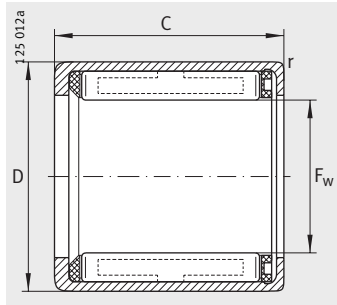

HF, HF..-KF

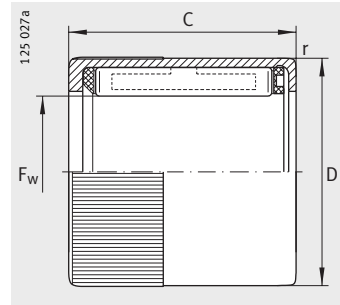

HF..-R, HF..-KF-R
с накаткой

Таблица размеров · Размеры в мм

Исполнение пружин		Масса	Размеры				Допустимый крутящий момент	Предельные частоты вращения		Роликоподшипники игольчатые с наружным штампованным кольцом в качестве радиальной опоры
Пластмассовые пружины	Стальные пружины	m	F_w	D	C	r	$M_{d\ per}$	n_{GW}	n_{GA}	
Условное обозначение	Условное обозначение	≈г			−0,3	мин.	Нм	мин$^{-1}$	мин$^{-1}$	Условное обозначение
HF0306-KF	–	1	**3**	6,5	6	0,3	0,18	45 000	8 000	**HK0306-TV**
HF0306-KF-R	–	1	**3**	6,5	6	0,3	0,06	45 000	8 000	**HK0306-TV**
HF0406-KF	–	1	**4**	8	6	0,3	0,34	34 000	8 000	**HK0408**
HF0406-KF-R	–	1	**4**	8	6	0,3	0,1	34 000	8 000	**HK0408**
HF0612-KF	**HF0612**	3	**6**	10	12	0,3	1,76	23 000	13 000	**HK0608**
HF0612-KF-R	**HF0612-R**	3	**6**	10	12	0,3	0,6	23 000	13 000	**HK0608**
HF0812-KF	**HF0812**	3,5	**8**	12	12	0,3	3,15	17 000	12 000	**HK0808**
HF0812-KF-R	**HF0812-R**	3,5	**8**	12	12	0,3	1	17 000	12 000	**HK0808**
HF1012-KF	**HF1012**	4	**10**	14	12	0,3	5,3	14 000	11 000	**HK1010**
–	**HF1216**	11	**12**	18	16	0,3	12,2	11 000	8 000	**HK1212**
–	**HF1416**	13	**14**	20	16	0,3	17,3	9 500	8 000	**HK1412**
–	**HF1616**	14	**16**	22	16	0,3	20,5	8 500	7 500	**HK1612**
–	**HF1816**	16	**18**	24	16	0,3	24,1	7 500	7 500	**HK1812**
–	**HF2016**	17	**20**	26	16	0,3	28,5	7 000	6 500	**HK2010**
–	**HF2520**	30	**25**	32	20	0,3	66	5 500	5 500	**HK2512**
–	**HF 3020**	36	**30**	37	20	0,3	90	4 500	4 500	**HK3012**
–	**HF3520**	40	**35**	42	20	0,3	121	3 900	3 900	**HK3512**

Обгонные муфты

с подшипником
без накатки или с накаткой

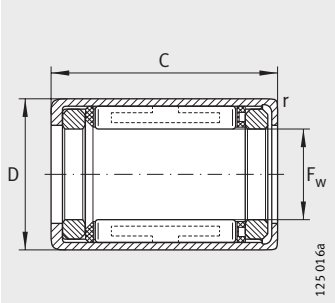

HFL, HFL..-KF с подш. скольж. (HFL0308-KF, HFL0408-KF, HFL0615-KF, HFL0615)

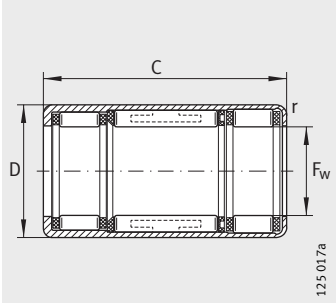

HFL, HFL..-KF с подш. качения (F_w ≧ 8 мм и C ≧ 22 мм), HFL0822-KF-R, HFL0822-R

Таблица размеров · Размеры в мм

Исполнение пружин		Масса	Размеры				Допустимый крутящий момент
Пластмассовые пружины	Стальные пружины	m	F_w	D	C	r	$M_{d\ per}$
Условное обозначение	Условное обозначение	≈г			–0,3	мин.	Нм
HFL0306-KF	–	1,4	**3**	6,5	8	0,3	0,18
HFL0308-KF-R	–	1,4	**3**	6,5	8	0,3	0,06
HFL0408-KF	–	1,6	**4**	8	8	0,3	0,34
HFL0408-KF-R	–	1,6	**4**	8	8	0,3	0,1
HFL0606-KF-R	–	1	**6**	10	6	0,3	0,5
HFL0615-KF	**HFL0615**	4	**6**	10	15	0,3	1,76
HFL0615-KF-R	**HFL0615-R**	4	**6**	10	15	0,3	0,6
HFL0806-KF-R	–	2	**8**	12	6	0,3	0,7
HFL0822-KF	**HFL0822**	7	**8**	12	22	0,3	3,15
HFL0822-KF-R	**HFL0822-R**	7	**8**	12	22	0,3	1
–	**HFL1022**	8	**10**	14	22	0,3	5,3
–	**HFL1226**	18	**12**	18	26	0,3	12,2
–	**HFL1426**	20	**14**	20	26	0,3	17,3
–	**HFL1626**	22	**16**	22	26	0,3	20,5
–	**HFL1826**	25	**18**	24	26	0,3	24,1
–	**HFL2026**	27	**20**	26	26	0,3	28,5
–	**HFL2530**	44	**25**	32	30	0,3	66
–	**HFL3030**	51	**30**	37	30	0,3	90
–	**HFL3530**	58	**35**	42	30	0,3	121

1) Внимание!
При эксплуатации обгонных муфт с интегрированным подшипником скольжения значение произведения фактической частоты вращения n и радиальной нагрузки F_r не должно превышать указанное предельное значение $(F_r \cdot n)_{max}$.
Указанные предельные частоты вращения и допустимая радиальная нагрузка определяют границы применимости.

2) Обгонные муфты с подшипником качения.

3) Без стрелки на торце.

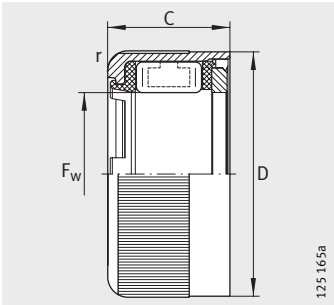

HFL0606-KF-R[3)], HFL0806-KF-R[3)]

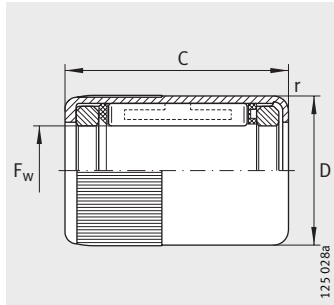

HFL0308-KF-R, HFL0408-KF-R,
HFL0615-R, HFL0615-KF-R

Предельные частоты вращения		Допустимая радиальная нагрузка[1)]	Предельное нагружение $(F_r \cdot n)_{max}$[1)]	Грузоподъемность[2)]		Нагрузка предела усталости
n_{GW}	n_{GA}	$F_{r\,max}$		дин. C_r	стат. C_{0r}	C_{ur}
мин$^{-1}$	мин$^{-1}$	Н	Н/мин	Н	Н	Н
45 000	8 000	60	16 000	–	–	–
45 000	8 000	60	16 000	–	–	–
34 000	8 000	80	16 000	–	–	–
34 000	8 000	80	16 000	–	–	–
23 000	13 000	40	4 200	–	–	–
23 000	13 000	110	18 000	–	–	–
23 000	13 000	110	18 000	–	–	–
17 000	12 000	54	4 200	–	–	–
17 000	12 000	–	–	3 650	3 950	550
17 000	12 000	–	–	3 650	3 950	550
14 000	11 000	–	–	3 950	4 500	630
11 000	8 000	–	–	6 300	6 700	920
9 500	8 000	–	–	6 800	7 800	1 080
8 500	7 500	–	–	7 400	9 000	1 250
7 500	7 500	–	–	8 000	10 200	1 420
7 000	6 500	–	–	8 500	11 400	1 590
5 500	5 500	–	–	10 600	14 000	1 900
4 500	4 500	–	–	11 600	16 900	2 290
3 900	3 900	–	–	12 200	18 800	2 550

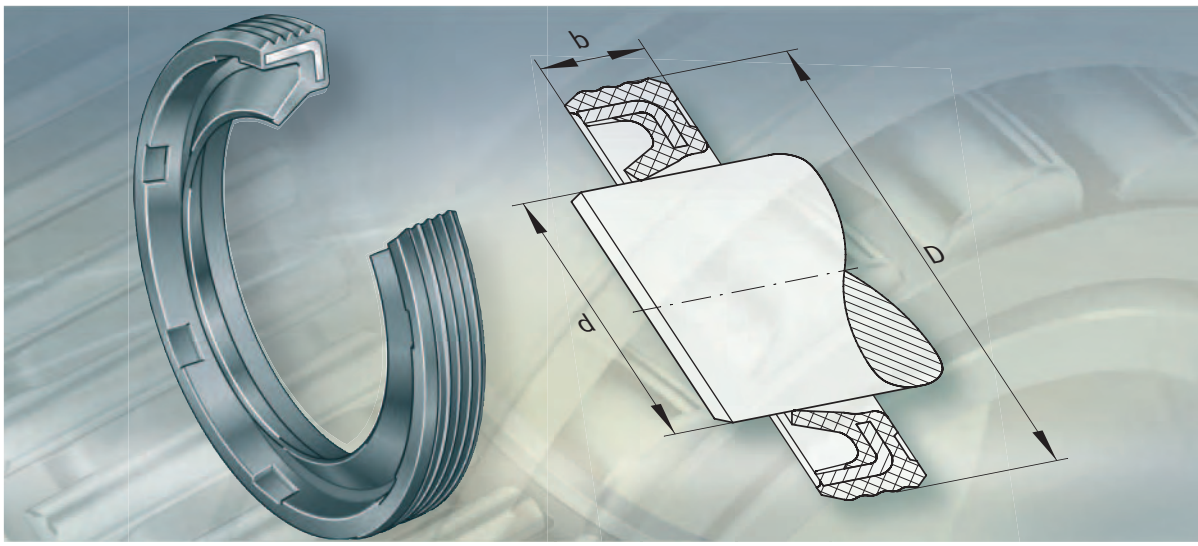

Манжетные уплотнения

Манжетные уплотнения

		страница
Общий обзор	Манжетные уплотнения	806
Основные свойства	Манжетные уплотнения с одной уплотняющей кромкой	807
	Манжетные уплотнения с двумя уплотняющими кромками	807
	Рабочая температура	807
	Дополнительные обозначения	808
Рекомендации конструктору и обеспечение надежности	Химическая стойкость и герметичность	808
	Положение уплотняющей кромки при монтаже	808
	Исполнение вала и корпуса	809
Таблицы размеров	Манжетные уплотнения	810

одна уплотняющая кромка

с армированием

G

с наружным стальным армированиеым

GR

две уплотняющие кромки

SD

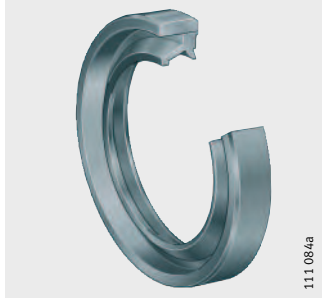

Манжетные уплотнения

656572299
Основные свойства

Манжетные уплотнения представляют собой контактные уплотнения. Они предохраняют подшипниковый узел от загрязнений, водяных брызг и чрезмерной потери консистентной смазки.

Размеры манжетных уплотнений согласуются с малыми радиальными размерами игольчатых подшипников с массивными и штампованными наружными кольцами. Они чрезвычайно удобны в монтаже, поскольку просто запрессовываются в отверстие корпуса.

Манжетные уплотнения допускают окружную скорость на уплотняющих кромках до 10 м/с, в зависимости от качества обработки вала.

Манжетные уплотнения с одной уплотняющей кромкой
656519819

Манжетные уплотнения G и GR имеют одну уплотняющую кромку и выполнены из синтетического бутадиен-нитрильного каучука (NBR, цвет – зеленый).

Манжетные уплотнения GR являются стандартными уплотнениями для валов диаметром до 7 мм и имеют наружное стальное армирование для обеспечения жесткости.

Манжетные уплотнения G предназначены для валов диаметром свыше 8 мм и для повышения жесткости имеют стальное армирование со специальным волнистым профилем резинового покрытия. Благодаря этому обеспечивается надежное уплотнение по наружному диаметру. Одновременно снижается усилие запрессовки.

Манжетные уплотнения с двумя уплотняющими кромками
656490123

Манжетные уплотнения SD имеют одну контактную кромку и одну не прилегающую к валу пылезащитную кромку (на стороне с маркировкой). Они состоят из двух пластмассовых компонент.

Каркас уплотнения изготовлен из армированного полиамида (черного цвета), уплотняющие кромки – из термопластичного полиуретана (PU-эластомера зеленого цвета).

Манжетные уплотнения SD также могут быть использованы в качестве скребков для цилиндрических направляющих, совершающих осевые движения. Возможны скорости осевого перемещения до 3 м/с, в зависимости от качества обработки поверхности направляющей.

Рабочая температура
656467339

Допустимая рабочая температура зависит от взаимодействия между субстанцией окружающей среды и материалом уплотнения при этой температуре. Возможность применения уплотнений при граничных условиях эксплуатации следует проверять опытным путем.

Манжетные уплотнения G и GR предназначены для рабочих температур от –30 °C до +110 °C, в зависимости от субстанций среды, действующих на уплотнение.

Манжетные уплотнения SD предназначены для рабочих температур от –30 °C до +100 °C, в зависимости от субстанций среды, действующих на уплотнение.

Дополнительные обозначения
656441867

Поставляемые исполнения
30691595

Дополнительные обозначения поставляемых исполнений приведены в табл..

Дополнительное обозначение	Описание	Исполнение
FPM	Манжетные уплотнения G и GR для температур от –20 °C до +160 °C или окружных скоростей до 16 м/с	Специальное, по заказу
HNBR	Манжетные уплотнения G и GR для температур от –30 °C до +140 °C или окружных скоростей до 12 м/с	

Дополнительная информация
656443275

Подробная информация об уплотнениях, а также основные положения по технике уплотнений изложены в брошюре TPI 128 «Манжетные уплотнения с одной и двумя уплотняющими кромками».

656628235

Рекомендации конструктору и обеспечение надежности

Химическая стойкость и герметичность
656605451

Манжетные уплотнения стойки к нелегированным смазкам на основе минерального масла. Стойкость к другим субстанциям необходимо проверять.

Допускается небольшая утечка смазки (в виде консистентной или масляной пленки). Выступившая консистентная смазка способствует уплотнению.

Положение уплотняющей кромки при монтаже
656595723

Для защиты от проникновения пыли и грязи уплотняющую кромку следует ориентировать наружу, *рис. 1* ①. Для предотвращения утечки смазки манжетное уплотнение следует устанавливать уплотняющей кромкой внутрь, *рис. 1* ②.

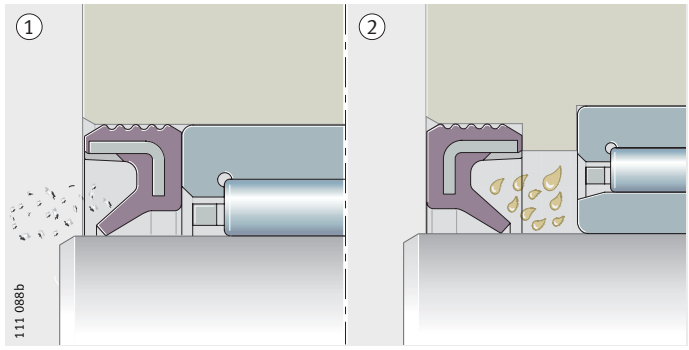

① уплотняющей кромкой наружу
② уплотняющей кромкой внутрь

30697483

Рисунок 1
Положение уплотняющей кромки при монтаже

Исполнение вала и корпуса
656585611

Поверхность скольжения для уплотняющих кромок не должна иметь повреждений, таких, как забоины, царапины, трещины, очаги коррозии, вмятины.

Допуски и качество обработки поверхности
30700683

Уплотнительное кольцо	Движение вала	Допуск отверстия	Вал		
			Допуск	Шероховатость	Твердость
G, GR, SD	только вращение	от G7 до R7	от g7 до k7	$0,2 \leqq R_a \leqq 0,8$	55 HRC или 600 HV
SD	осевое перемещение			$R_a 0,3$	

С торцов валов и кромок отверстий снимаются фаски согласно DIN 3 760 для защиты уплотняющих кромок во время монтажа, см. табл. и *рис. 2*.

Размеры фасок
30702475

Фаска	$D \leqq 30$ мм	$D > 30$ мм	$d \leqq 30$ мм	$d > 30$ мм
v_{min}	0,3	1% от D	–	–
w_{min}	–	–	0,3	0,5

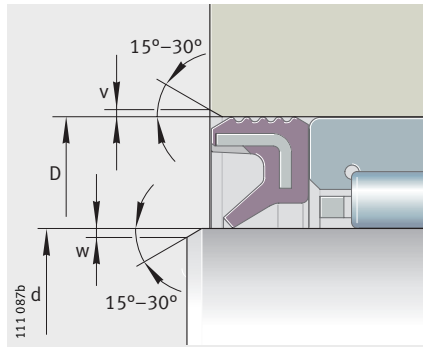

30703371

Рисунок 2
Фаски на кромке отверстия корпуса и на торце вала

Манжетные уплотнения

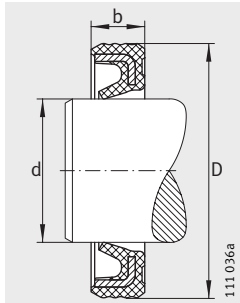

G

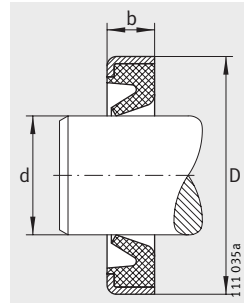

GR

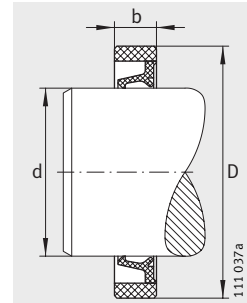

SD

Таблица размеров · Размеры в мм

Исполнение			Условное обозначение			Масса		
G	GR	SD	d_x	D_x	b[1]	G ≈г	GR ≈г	SD ≈г
–	■[2]	–	**4**	**8**	**2**	–	0,2	–
–	■[2]	–	**5**	**9**	**2**	–	0,2	–
–	■[2]	–	**5**	**10**	**2**	–	0,2	–
–	■[2]	–	**6**	**10**	**2**	–	0,2	–
–	■[2]	–	**6**	**12**	**2**	–	0,4	–
–	■[2]	–	**7**	**11**	**2**	–	0,3	–
–	■[2]	–	**7**	**14**	**2**	–	0,5	–
■[2]	[4]	[4]	**8**	**12**	**3**	0,4	–	–
■[2]	[4]	■[2]	**8**	**15**	**3**	0,7	–	0,3
■[2]	■[2]	[4]	**9**	**13**	**3**	0,5	0,5	–
■[2]	[4]	[4]	**9**	**16**	**3**	0,7	–	–
■[2]	■[2]	[4]	**10**	**14**	**3**	0,5	0,5	–
■[2]	[4]	■[2]	**10**	**17**	**3**	0,9	–	0,4
■[2]	■[2]	[4]	**12**	**16**	**3**	0,6	0,6	–
■[2]	[4]	■[2]	**12**	**18**	**3**	0,9	–	–
■[2]	■[2]	■[2]	**12**	**19**	**3**	1	1	0,5
■[2]	[4]	[4]	**13**	**19**	**3**	0,9	–	–
■[2]	[3]	■[2]	**14**	**20**	**3**	1	1	0,5
■[2]	[4]	[4]	**14**	**21**	**3**	1,1	–	–
■[2]	[3]	■[2]	**14**	**22**	**3**	1,3	1,1	0,7
■[2]	[3]	■[2]	**15**	**21**	**3**	1	1	0,5
■[2]	[3]	■[2]	**15**	**23**	**3**	1,3	1,3	0,7
■[2]	[3]	■[2]	**16**	**22**	**3**	1,3	1,3	0,6
■[2]	[3]	■[2]	**16**	**24**	**3**	1,3	1,3	0,7
■[2]	[4]	[4]	**16**	**25**	**3**	1,6	–	–
■[2]	[3]	■[2]	**17**	**23**	**3**	1,3	1,3	0,6
■[2]	[4]	■[2]	**17**	**25**	**3**	1,5	–	0,8
■[2]	[4]	■[2]	**18**	**24**	**3**	1,2	–	0,6
■[2]	[4]	■[2]	**18**	**26**	**4**	1,8	–	1,1
■[2]	[4]	■[2]	**19**	**27**	**4**	2	–	1,1
■[2]	[3]	■[2]	**20**	**26**	**4**	1,8	1,8	0,8
■[2]	[3]	■[2]	**20**	**28**	**4**	2,1	2,1	1,1
■[2]	[4]	[4]	**21**	**29**	**4**	2,2	–	–
■[2]	[3]	■[2]	**22**	**28**	**4**	1,8	1,8	0,9
■[2]	[3]	■[2]	**22**	**30**	**4**	2,2	2,2	1,3

Таблица размеров (продолжение) · Размеры в мм

Исполнение			Условное обозначение			Масса		
G	GR	SD	d_x	D_x	b[1]	G ≈г	GR ≈г	SD ≈г
■[2]	[3]	[4]	**24**	**32**	**4**	2,5	2,5	–
■[2]	[3]	■[2]	**25**	**32**	**4**	2,3	2,3	1,3
■[2]	[4]	■[2]	**25**	**33**	**4**	2,5	–	1,3
■[2]	[3]	■[2]	**25**	**35**	**4**	2,6	2,6	1,9
■[2]	[4]	■[2]	**26**	**34**	**4**	2,6	–	1,4
■[2]	[3]	■[2]	**28**	**35**	**4**	2,4	2,4	1,3
■[2]	[3]	[4]	**28**	**37**	**4**	3,1	3,1	–
■[2]	[4]	[4]	**29**	**38**	**4**	3,2	–	–
■[2]	[3]	■[2]	**30**	**37**	**4**	2,7	2,7	1,3
■[2]	[3]	■[2]	**30**	**40**	**4**	3,6	3,6	2,1
■[2]	[4]	■[2]	**32**	**42**	**4**	3,7	–	2,4
■[2]	[4]	[4]	**32**	**45**	**4**	5,1	–	–
■[2]	[3]	■[2]	**35**	**42**	**4**	3	4	1,5
■[2]	[4]	■[2]	**35**	**45**	**4**	4,1	4,1	2,5
■[2]	[4]	■[2]	**37**	**47**	**4**	4	–	2,7
■[2]	[4]	■[2]	**38**	**48**	**4**	4,4	–	2,8
■[2]	[4]	■[2]	**40**	**47**	**4**	3,3	–	1,7
■[2]	[3]	■[2]	**40**	**50**	**4**	4,6	4,6	2,9
■[2]	[3]	■[2]	**40**	**52**	**5**	4,8	4,8	4,5
■[2]	[3]	■[2]	**42**	**52**	**4**	4,7	4,7	3
■[2]	[4]	[4]	**43**	**53**	**4**	4,8	–	–
■[2]	[3]	■[2]	**45**	**52**	**4**	3,8	3,8	1,9
■[2]	[3]	■[2]	**45**	**55**	**4**	5,2	5,2	3,2
■[2]	[3]	■[2]	**50**	**58**	**4**	4,5	4,5	2,4
■[2]	[3]	■[2]	**50**	**62**	**5**	10,4	10,4	5,5
■[2]	[3]	–	**55**	**63**	**5**	7,1	7,1	–
■[2]	[3]	–	**70**	**78**	**5**	9	9	–
■[2]	[4]	–	**80**	**90**	**5**	13,8	–	–

Специальное исполнение, по заказу

1) Допуск ширины +0,1/–0,2.

2) **■ = предпочтительная программа.**

3) Необходимо сделать запрос о возможности поставки.

4) По запросу, при экономически рентабельном размере партии.